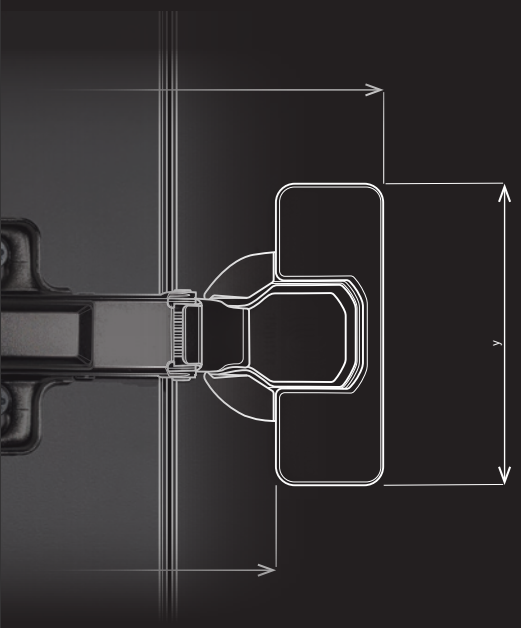

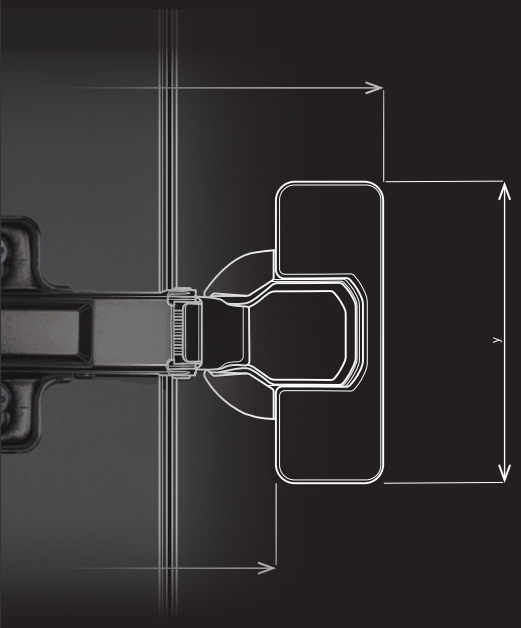

Kovanie

**Pre nábytok,
stavbu a priemysel**

01
02
03
04
05
06
07
08
09
10
11
12
13
14
15
16
17

Dēmos

Dēmos

Všetko pre výrobu nábytku

už 30 rokov s vami



1993

Vznikáme

Predávame plošné materiály aj kovania a rozširujeme pobočkovú sieť v Česku.

2003

tulip

STRONG

2006

Vstupujeme na Slovensko

Pokračujeme z Česka do Európy a vzniká Dēmos trade Slovensko. Spúšťame on-line nakupovanie a predstavujeme Dēmos24Plus..

2008

Pokračujeme do Polska

Úspešným etablovaním na slovenskom trhu našej expanzii nič nebráni, vstupujeme do Poľska.

2009

Rozširujeme sa o Maďarsko

Začíname dodávat i na maďarský trh.

2010

Sme jednotka na trhu

Spájame sa s NÁBYTEK SERVIS, s. r. o. do jednej silnej firmy.

2011

Stále rastieme

Na Slovensku fúzujeme so spoločnosťou TANAS s. r. o., naša sila na slovenskom trhu značne rastie.

2014

Obsadzujeme ďalšie trhy

Zahajujeme exportný predaj nábytkového kovania do krajín juhovýchodnej Európy.

2016

Zvládame viac

Zdvojnásobili sme expedičnú kapacitu CSNK v Ostrave.

2017

Rastieme

Máme viac než 600 zamestnancov.

STRONG

Od roku 1993 spoľahlivý partner pre výrobcov nábytku.
Kovanie značky STRONG je svojou kvalitou v spojení s výbornou cenou od roku 2003 pevnou a obľúbenou súčasťou ponuky.



2018
Oslavujeme **25** rokov

2019
Spúšťame portál
Naši zákazníci si zvykajú na novú podobu portálu Démos24Plus, my získavame IEA ocenenie za jeho tvorbu.

2020
TULIP

2020
Rozširujeme služby
Rozširujeme našu ponuku o možnosť vybavenia zákaziek formátovania on-line na Portáli.

2021
Obrat presiahol 265 mil. EUR

01
02 13
03
04 14
05
06
15
07
08
09 16
10
11 17
12

VYLEPŠILI JSME KATALÓG

01

Na povrchu rovnaký, vo vnútri samá novota

Otvárate nový katalóg Kovania 2023. Katalóg na prvý pohľad rovnaký ako tie minulé, napriek tomu plný zmien. Všetky vedú k jednému cieľu: nájsť ľahko to, čo hľadáte! Sú to zmeny, o ktoré ste žiadali. Poďme si ich predstaviť.

02

Technika a design

Katalóg sme rozdelili na 2 hlavné časti. Kapitoly 01 – 12, ktorá obsahuje konštrukčné a funkčné prvky nábytku (závesy, výsuvy, spojovacie kovania, zámky ap.) Druhá časť, kapitoly 13 – 17 design, je plná výrobkov, ktoré si chce vybrať každý používateľ nábytku sám (úchytky, drezy, kľučky, pohľadové nohy ap.).

03

17 kapitol

V snahe urobiť katalóg maximálne prehľadný sme dali niektorým produktom samostatnú kapitolu. Momentálne ich máme 17. Tie nové sú napríklad K02 výklopné kovania, kde nájdete všetky mechanizmy pre výklopné aj sklopné dvierka, kovania na vyklápanie postele a kovania na výklopné skrinky na topánky. K11 s kompletným sortimentom lepidiel a čističov. Alebo K17 s kľučkami, závesmi a zámkami pre interiérové dvere.

04

05

06

štandardné uhlové špeciálne	Strong Blum Hettich	nábytkové závesy	01	
horné spodné na topánky	Strong Kesseböhmer Blum	výklopné a sklopné mechanizmy	02	13
skryté s tenkou bočnicou skryté s dvojitou bočnicou skryté guľôčkové kolieskové s bočnicou kolieskové	Strong Blum Hettich	nábytkové výsuvy	03	
príborníky rozdeľovníky kúpeľňové a šatníkové organizéry odpadkové koše	Strong StrongBins Agoform	vnútorné vybavenie nábytku a zásuviek	04	14
potravinové skrine koše pre spodné skrinky koše pre rohové skrinky barové konzoly	Strong Kesseböhmer Vibo	kuchynský drôtený program	05	
LED pásiky senzory a vypínače diaľkové ovládanie inteligentné osvetlenie Plastici prípojné hniezda nabíjačky	Strong Hallemaier Strong ASA Bachmann Legrand	osvetlenie a elektrifikácia nábytku	06	
interiérové skriňové posuvné skladacie naložené vložené	Strong Hawa Sevroll Hettich Terno Sisco system	kovania pre posuvné a skladacie dvere, vybavenie šatníkových skríň	07	15
rektifikačné nohy PVC sokle klzáky kolieska	Strong Scilm Strong Hettich Tente	rektifikačné nohy, sokle, kolieska	08	
zámky podnožia kontajnery priechodky káblový management	Strong Lehmann BBP	kovania pre kancelárie, home office, študentské izby	09	16
skrutky konfirmáty excentrické kovania policové podpery spojovacie lamely závesné kovania	Strong Knapp Italiana Ferramenta Hettich	spojovacie kovania	10	
lepidlá na strojné lepenie lepidlá silikóny akryl opravné tmely čistiace prostriedky	StrongGlue StrongClean Jowat Technomelt Henkel DenBraven	lepidlá, čističe, chémia	11	17
náradie nástroje brúsivo	Festool Bosch	stroje a nástroje	12	

ABY SA VÁM DOBRE PRACOVALO

01

Maximálna prehľadnosť

Počet kapitol nie je posledná vec, ktorá sa v katalógu mení. Urobili sme poriadok aj vo vnútri samotných kapitol. Poprehadzovali sme sortiment tak, aby sa ľahko hľadal. Napr. závesné kovanie je v jednej kapitole so spojovacím, kde vieme, že ste ho často hľadali a nemohli nájsť. Vybavenie šatníkových skríň je pri kovaní pre posuvné skriňové dvere. Všetko na vybavenie kancelárií je v jednej kapitole.
A mnoho ďalších zmien, o ktoré ste žiadali.

02

Porovnajte si

Prepracovali sme aj zoznam sortimentu v obsahu. Najnovšie je na začiatku každej kapitoly taký obsah,
aby ste dokázali nájsť rovnaké výrobky rôznych značiek a mohli si vybrať, ktorý sa vám pre danú zákazku najviac hodí. K tomu sa výborne hodia 3 látkové záložky vo farbách Démosu.

03

Chýbajú vám nejaké informácie?

Je veľmi pravdepodobné, že v katalógu nenájdete všetky informácie, ktoré potrebujete o výrobku vedieť. A napočudovanie, nie je to chyba. V katalógu sú len tie, ktoré potrebujete poznať pri vyberaní správneho modelu, všetky ostatné (montážny návod, certifikácia, detailnejší popis) sú na našom portáli a to vždy aktuálne a platné. Spojenie katalógu kovania a portálu demos24plus.com je silné zázemie, ktoré na svoju prácu potrebujete!

úchytky
vešiaky

Tulip
Marella
Hettich

úchytky, úchytové profily, vešiaky

01
02
13

stolové nohy
pohľadové nohy

Strong
Miladesign

pohľadové stolové a nábytkové nohy

03
04
05
14

drezy
vodovodné batérie
odsávače
drviče

Strong
Franke
Blanco
Grohe

drezy, batérie, odsávače, sortéry

06
07
15

alu profily
rolety

Crodia
Rehau

nábytkové rolety, hliníkové rámčeky

08
09
10
16

kľučky
závesy na int. dvere
držadlá
zámky

Twin

kovanie pre interiérové dvere

11
12
17

01

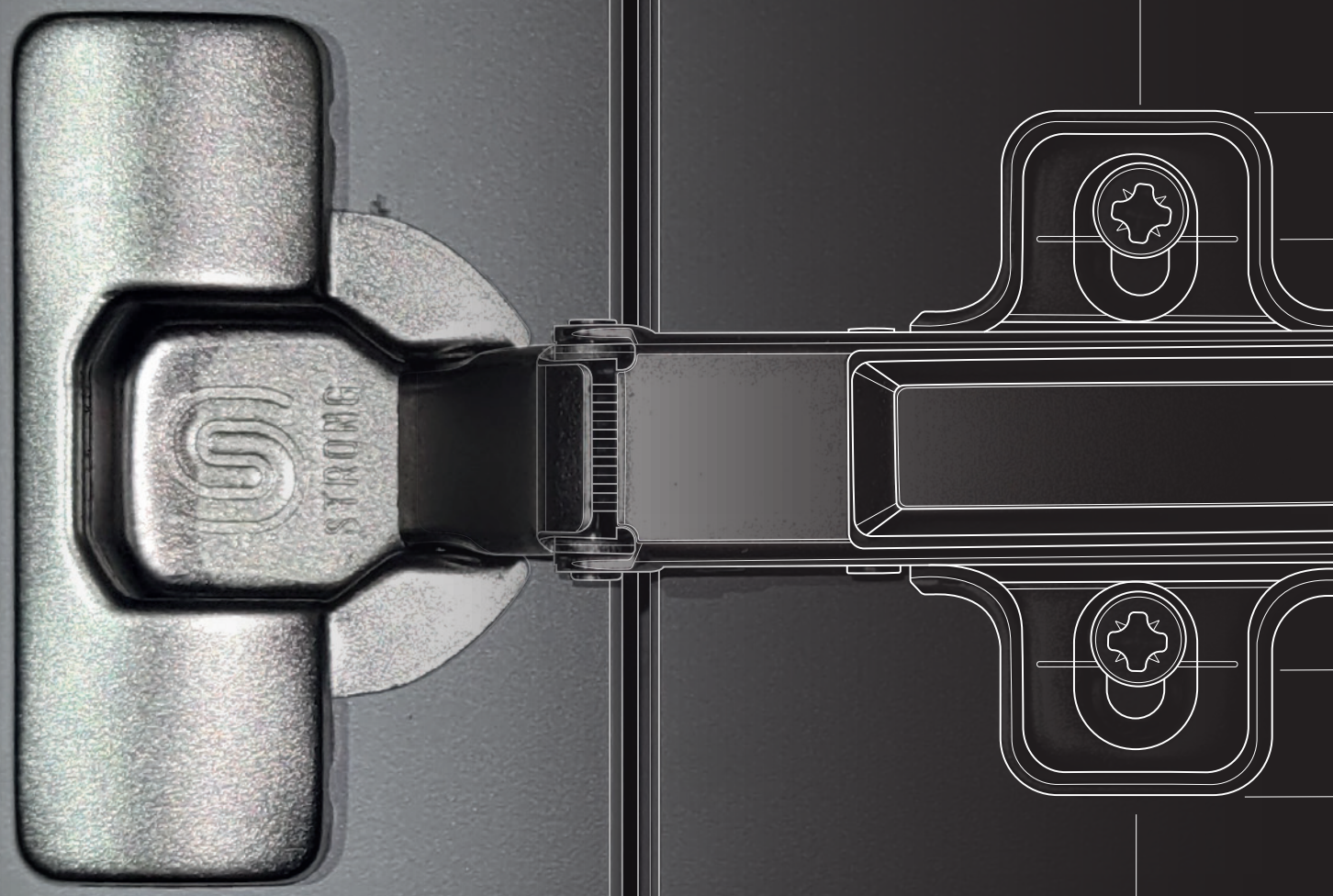

nábytkové závesy

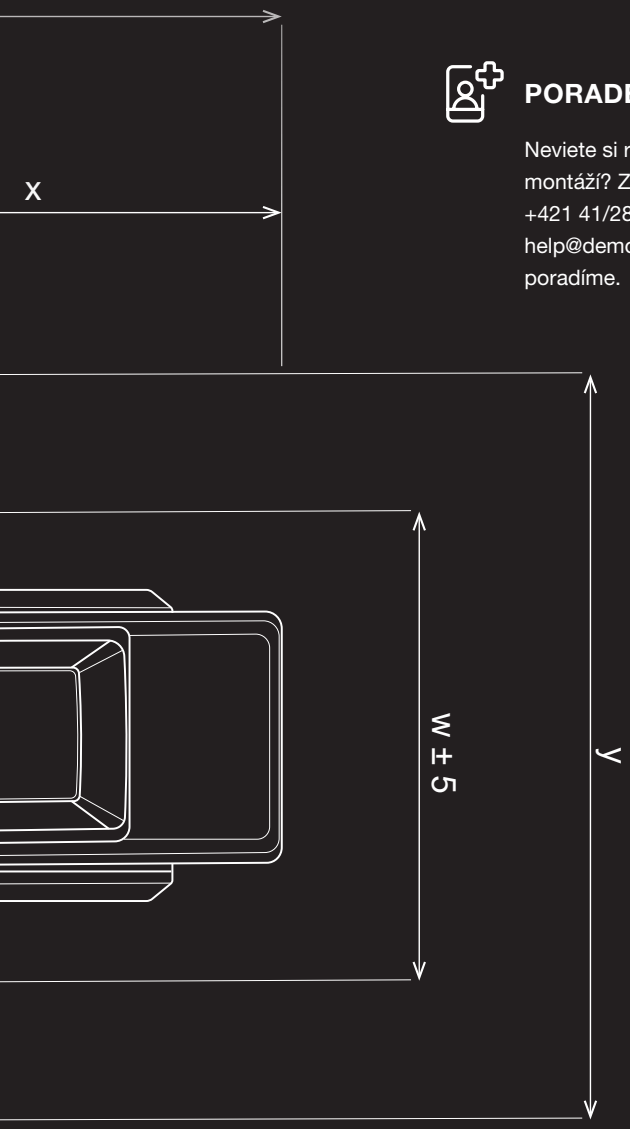

PORADENSTVO

Neviete si rady s kovaním, výberom montáží? Zavolajte na číslo +421 41/285 0030 alebo napíšte na adresu help@demos-trade.com a my vám radi poradíme.

RÝCHLOSŤ DODANIA

Všetky objednávky doručíme do vašich rúk už nasledujúci deň.

MATERIÁL NA VÝROBU DVIEROK

Materiál na výrobu dvierok a korpusu spoločne s kovaním? Nie je nič jednoduchšie, než oboje objednať u nás.

PORTÁL

Zákaznícky portál na nakupovanie, prehľad objednávok, zadávanie zákaziek formátovania a overenie ich stavu, informácie o skladových zásobách a vašich cenách a mnoho ďalšieho na jednom mieste.

UKÁŽKY NA VZORKOVNIACH

Aké sú rozdiely medzi jednotlivými závesmi? Aký materiál zvoliť na dvierka, aký dekor? Príďte sa pozrieť alebo k nám na vzorkovňu pošlite svojich zákazníkov a my im ich ukážeme a poradíme s výberom.

DODÁVKY DVIEROK

Nábytkové dvierka na mieru, pri ktorých platíte za m^2 spotrebovaného materiálu. Narežeme, ohraníme a privezieme až k vám.

01
02
13
03
04
14
05
06
15
07
08
09
16
10
11
17
12

obsah

obsah

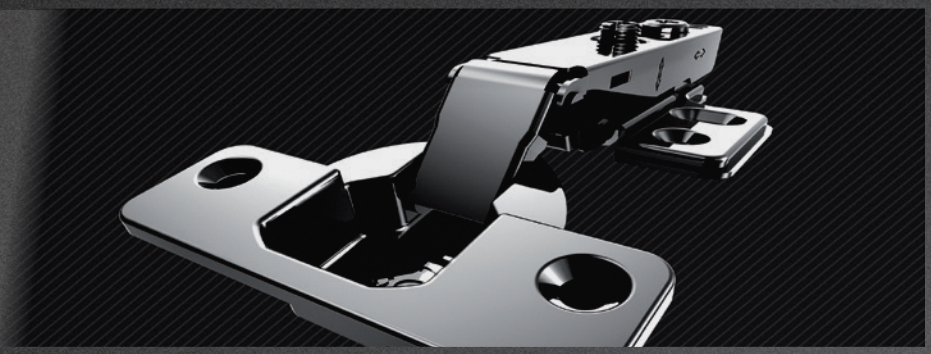

Naložené	**na naklapnutie na nasunutie čierne**	Strong/Blum Hettich	**str. 01.11, 01.14 / str. 01.27, 01.30 / str. 01.57, 01.59, 01.73**
		Strong/Blum Hettich	**str. 01.18, 01.19 / str. 01.49 /**
		Blum/Hettich	**str. 01.37**
Polonaložené	**na naklapnutie na nasunutie čierne**	Strong/Blum Hettich	**str. 01.11, 01.13 / str. 01.27, 01.30 / str. 01.57, 01.59, 01.73**
		Strong/Blum Hettich	**str. 01.18, 01.19 / str. 01.49 /**
		Blum/Hettich	**str. 01.37**
Vložené	**na naklapnutie na nasunutie čierne**	Strong/Blum Hettich	**str. 01.12, 01.13 / str. 01.27, 01.30 / str. 01.57, 01.59, 01.73**
		Strong/Blum Hettich	**str. 01.18, 01.19 / str. 01.49 /**
		Blum/Hettich	**str. 01.37**
30°	**na naklapnutie**	Strong	**str. 01.12, 01.15 /**
		Blum	**str. 01.44**
		Hettich	**str. 01.61, 01.76**
45°	**na naklapnutie**	Strong	**str. 01.12, 01.16 /**
		Blum	**str. 01.44**
		Hettich	**str. 01.61, 01.66, 01.77**

obsah

90° (Slepý uhol)	na naklapnutie	Strong	str. 01.13, 01.16 /
		Blum	str. 01.29
		Hettich	str. 01.60, 01.66, 01.77
155°/165° (Bez presahu do vnútorného priestoru skrinky)	na naklapnutie	Strong	str. 01.12, 01.15 /
		Blum	str. 01.32
		Hettich	str. 01.60, 01.64, 01.68, 01.75
165°	na naklapnutie	Strong	str. 01.12, 01.15 /
		Blum	str. 01.32
		Hettich	str. 01.60, 01.64, 01.68, 01.75
Záves pre skrinku so vstavanou chladničkou	na naklapnutie	Blum	str. 01.50
		Hettich	str. 01.84
Závesy pre tenké materiály	na naklapnutie	Blum	str. 01.39 /
		Hettich	str. 01.63
Závesy pre hrubé dvere	na naklapnutie	Blum	str. 01.31
		Hettich	str. 01.63, 01.73-01.74
Závesy pre sklenené dvierka	na naklapnutie	Blum	str. 01.35
		Hettich	str. 01.68, 01.78
Závesy pre tenké alu rámčeky	na naklapnutie	Strong	str. 01.13, 01.16
		Blum	str. 01.34
		Hettich	str. 01.66
Ostatné		Strong	str. 01.21, 01.89
		Blum	str. 01.42, 01.47, 01.51
		Hettich	str. 01.83, 01.85

Čo je v tejto kapitole?

Skrátené zoznámenie sa s výrobcami, produktmi alebo dôležitými hodnotami z nasledujúcej kapitoly.

V kapitole nájdete závesy značiek **Strong, Blum a Hettich.**

Zoradené sú **podľa značiek** (pozri vyššie), v obsahu potom **podľa spôsobu použitia** (naložené, uhlové ap.).
Vo vnútri jednotlivých značiek sú vždy radené **od najvyššieho radu po najzákladnejší** (**Strong – S5, S3, S1…, Blum – Clip top, Modul, Hettich – Sensys, Novisys, Inermat**). Pri každom závese nájdete objednávacie **kódy odporúčaných podložiek** a odkaz, na ktorej strane nájdete ďalšie varianty.

Vysvetlivky typov závesov

StrongHinges



S5

- vysoká kvalita s dlhou životnosťou
- masívne spracovanie závesu
- kvalita overená dlhodobým predajom (v našej ponuke už viac ako 10 rokov)
- použitie konštrukcie TWO-WAY predlžuje životnosť spojov aj samotného závesu
- nastavenie pomocou excentra na závese, prípadne aj na podložke

S3

- dostatočná kvalita a životnosť
- inovatívne tlmenie pod ramienkom, vďaka nemu je ramienko závesu rovnako vysoké ako pri závese bez tlmenia
- nepotrebuje špeciálny tvar podložky
- nastavenie pomocou excentra na závese, prípadne aj na podložke

Blum



CLIP top

- životnosť testovaná na 200 000 cyklov
- tlmič Blumotion je integrovaný do misky bez toho, aby menil akýkoľvek rozmer vŕtania
- Blumotion je možné podľa potreby deaktivovať a kedykoľvek zase aktivovať
- 1 podložka ku všetkým závesom!
- nastavovanie vo všetkých smeroch pomocou excentra (kombinácia záves + podložka)

Modul

- ekonomický rad základných závesov Blum
- montáž na podložku nasunutím
- k závesom sa pre ich veľmi jemný chod dovretia neodporúča pridávať tlmič

Spoločné vŕtanie pre všetky značky (Strong, Blum, Hettich): ø35 ø26

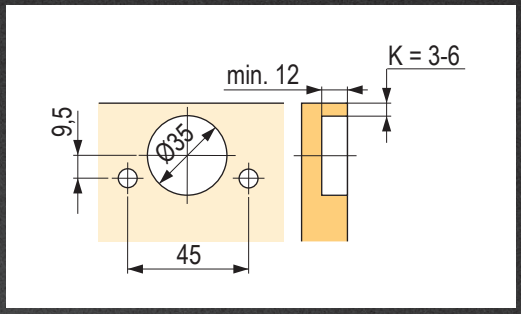

Vŕtanie Hettich ø35

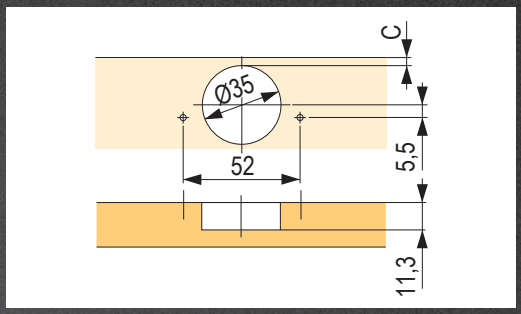

Počet závesov s ohľadom na výšku dverí

Počet závesov podľa výšky dverí a maximálne zaťaženie

Tabuľka maximálneho zaťaženia (kg):

	max. výška čela			
značka	750	1500	2000	2500
Strong	5,5	11	15	19
Blum	6	12	17	22
Hettich	7,7	13,7	17,1	22

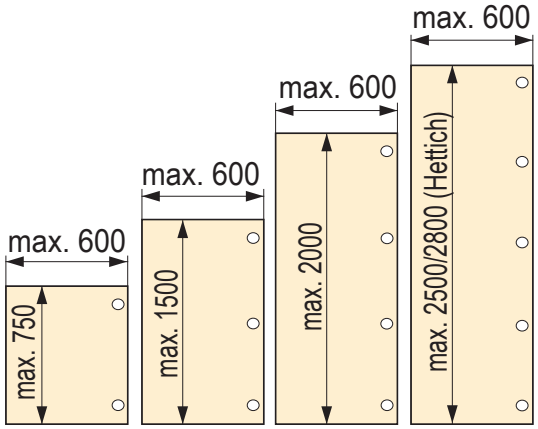

Hettich

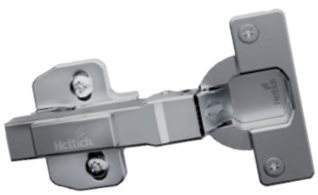

Sensys

- tlmenie Silent System je skryto integrované v ramienku závesu
- vďaka veľkému uhlu samodovierania už od 35° zatvára dvere jemne a spoľahlivo
- funkcia tlmiča je stabilná v rozsahu teplôt od 5 °C do 40 °C
- pri špeciálnych závesoch malá hĺbka misky umožní použiť obzvlášť tenké dvere
- montážne podložky sú kompatibilné so sériou závesov Intermat

Novisys

- záves s veľmi plochým ramienkom
- inovatívne integrované tlmenie
- výhodne spája kvalitu Hettich s výbornou cenou
- montáž na podložku naklapnutím

Intermat

- závesy s naklapnutím na podložku bez integrovaného tlmenia
- kompatibilné podložky so závesmi Sensys
- priaznivý pomer ceny a výkonu

Aké sú TOP produkty?

Pripravili sme pre vás výber toho najzaujímavejšieho, čo nájdete v Katalógu.

Závesy StrongHinges série S5 – to najlepšie zo Strongu

Závesy radu S5 vyberáme s ohľadom na najvyššiu možnú kvalitu, dlhovekosť a funkčnosť, v spojení s dobrou cenou. Chceme, aby ste vedeli, že sa na ne môžete za všetkých okolností spoľahnúť.

01.11

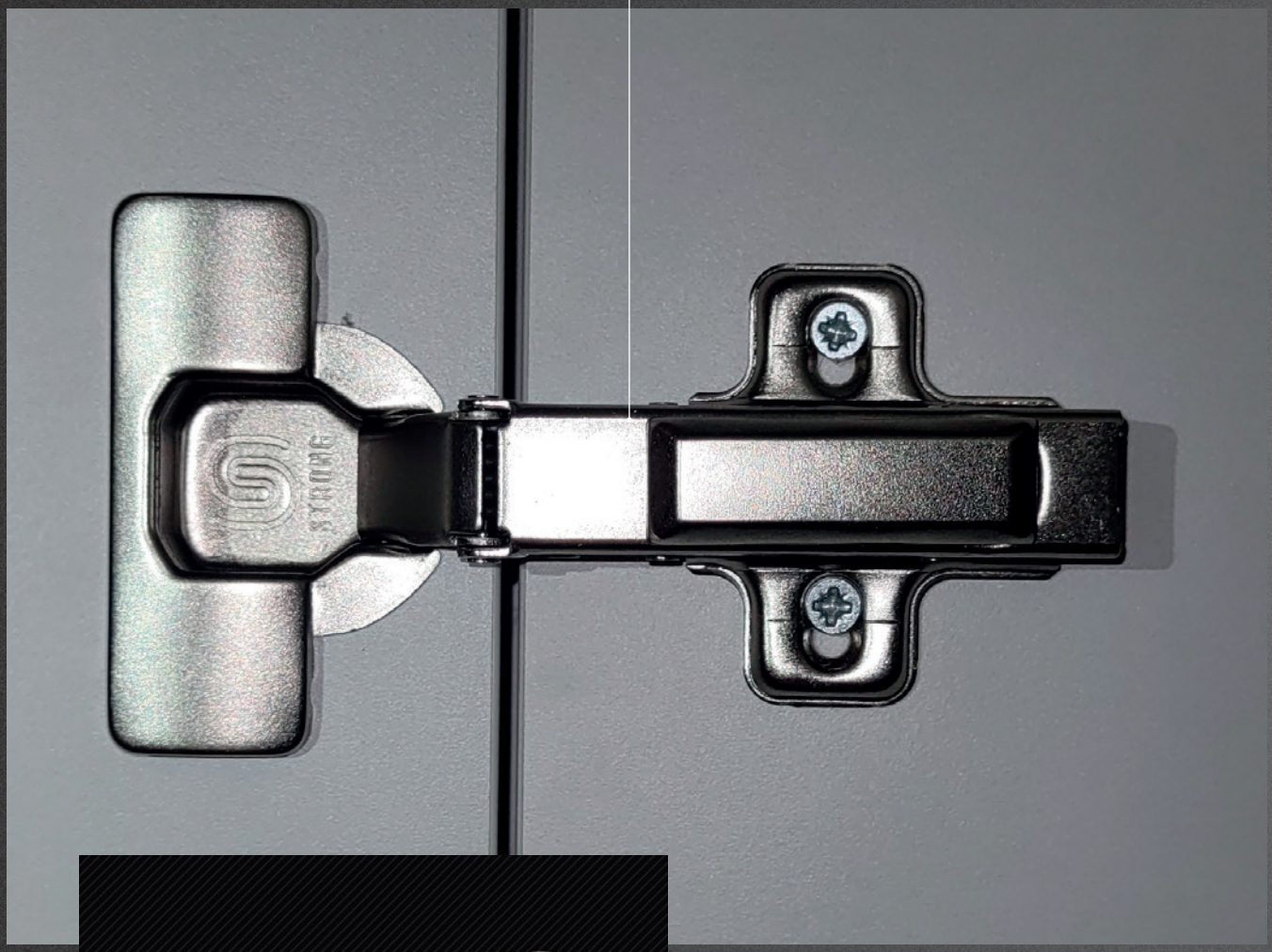

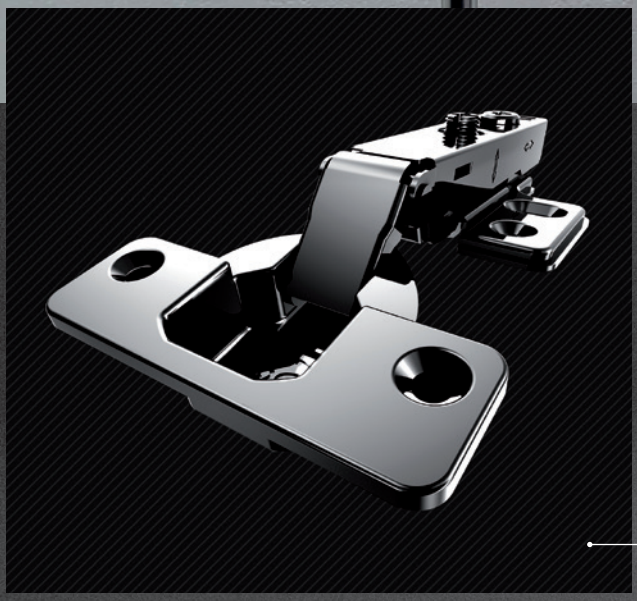

StrongHinges séria S3 – inovatívna stredná trieda

Nie za každú, ale za skvelú cenu. Také sú závesy radu S3. Doposiaľ masívny kovový tlmič, skrytý pod ramienkom, sme nahradili plastovým, ktorý je menší. Ramienko má vďaka tomu štandardnú výšku.

01.15

nábytkové závesy

01

Ďalšie novinky v kapitole



Závesy Blum pre tenké materiály

Dvierka z tenkých materiálov sú stále v kurze. Firma Blum (iniciátor mnohých zmien a trendov vo výrobe nábytku) ponúka riešenie, ako do nich uchytiť závesy.

01.39



Novisys – novinka v sortimente Hettich

Nový rad značkových závesov od firmy Hettich spája Hettich kvalitu a výhodnú cenu. Pri jeho výrobe sa maximálne dbá na udržateľnosť a vplyv na životné prostredie.

01.57



StrongHinges S5 v nehrdzavejúcej oceli

Ponuka by nebola kompletná, keby sme v nej nemali závesy pre nábytok určený do miest s vyššou vlhkosťou. Karavany, vybavenie lodí, kuchynské prevádzky alebo napríklad nábytok na maják...

01.11



155° s nulovým presahom

Nie je to novinka, ale chceme tento záves pripomenúť. Potravinové skrine zo zásuviek si ho žiadajú rovnako ako každá skriňa s klasicky otváranými dverami vybavená zásuvkami. Napríklad šatníková.

01.32

Videá a ďalšie informácie k týmto novinkám nájdete tu:

01
02
03
04
05
06
07
08
09
10
11
12
13
14
15
16
17

obsah

Prehľad typov závesov



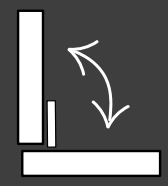	**Naložené**	s tlmením	**str. 01.11 + 01.14 + 01.18 + 01.20**
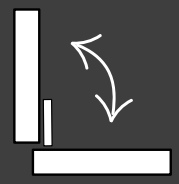	**Polonaložené**	s pružinou TIP-ON	**str. 01.11 + 01.14 + 01.18 + 01.20**
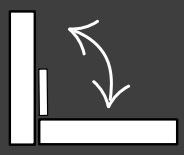	**Vložené**	s pružinou	**str. 01.11 + 01.14 + 01.18 + 01.20**
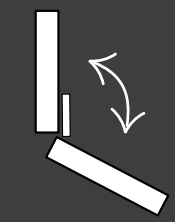	**30°**	s pružinou	**str. 01.12 + 01.15**
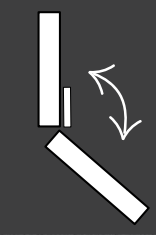	**45°**	s tlmením s pružinou TIP-ON	**str. 01.12 + 01.16**

obsah

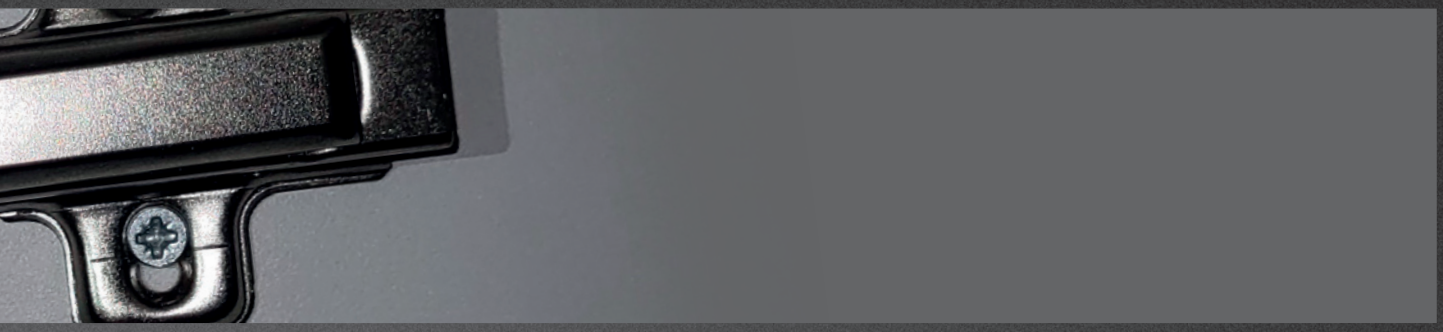

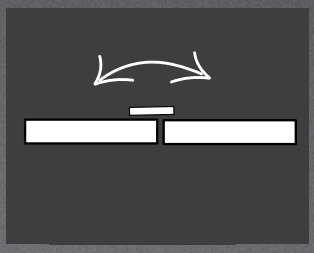	**90° (Slepý uhol)**	s tlmením s pružinou TIP-ON	**str. 01.13 + 01.16**
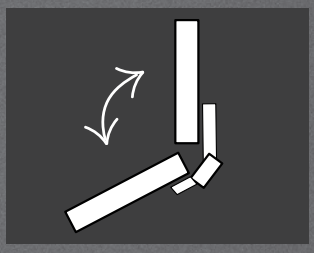	**155° (Bez presahu do vnútorného priestoru skrinky)**	s tlmením	**str. 01.12 + 01.15**
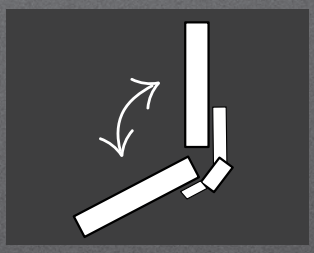	**155°/165°**	s tlmením s pružinou TIP-ON	**str. 01.12 + 01.15**
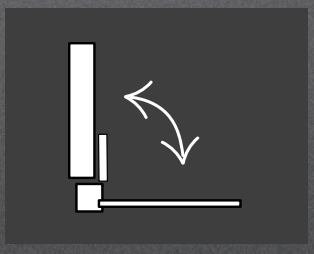	**Závesy pre tenké alu rámčeky**	s tlmením s pružinou TIP-ON	**str. 01.13 + 01.16**
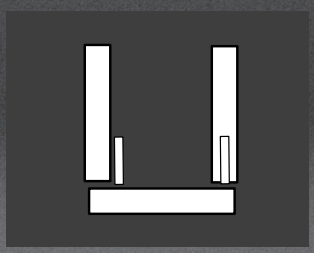	**Mechanizmy pre bezúchytkové otváranie**		**str. 01.21 – 01.22**

StrongHinges S5 na naklapnutie na podložku

Naložený

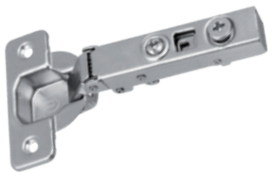

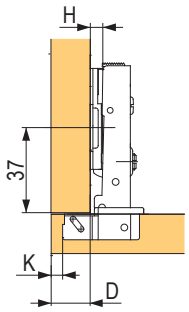

- možné nastavenie D je ±3 mm

D=K+11-H

kód	popis
92580T	s tlmením
198818	bez tlmenia[1]

[1] vhodné na použitie spolu so závesom 92580T (pre malé dvierka)

- uhol otvorenia 110°

odporúčané podložky H0: skrutka s excentrom 92594T, skrutka 92590T, s euroskrutkami 92591T, ostatné podložky na str. 01.13

Naložený – súprava s podložkou a krytkami



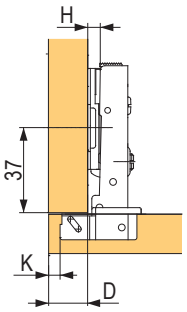

- možné nastavenie D je ±3 mm

D=K+11-H

kód	popis
127781	s predmontovanou podložkou H0, s krytkou misky a ramienka

- jednotlivé súpravy balené samostatne v balíčku

odporúčané podložky H0: skrutka s excentrom 92594T, skrutka 92590T, s euroskrutkami 92591T, ostatné podložky na str. 01.13

Naložený – súprava s podložkou a krytkami (vyrobené z nehrdzavejúcej ocele)



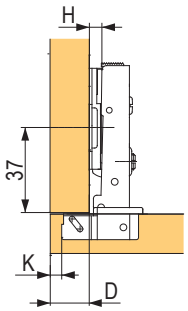

D=K+11-H

kód	popis
405459	s podložkou H0 s exc., s krytkami misky a ramienka, 4 ks skrutiek

- jednotlivé súpravy balené samostatne v balíčku

Polonaložený



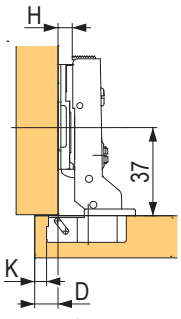

D=K+1-H

kód	popis
92581T	s integrovaným tlmením
198819	bez tlmenia[1]

- možné nastavenie D je ±3 mm

[1] vhodné na použitie spolu so závesom 92581T (pre malé dvierka)

- uhol otvorenia 110°

odporúčané podložky H0: skrutka s excentrom 92594T, skrutka 92590T, s euroskrutkami 92591T, ostatné podložky na str. 01.13

StrongHinges S5 na naklapnutie na podložku

Vložený



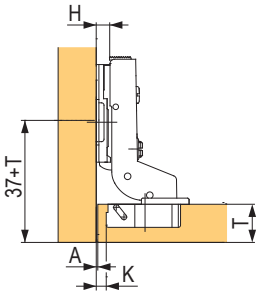

A=(6-K)+(H+2)

- možné nastavenie A je ±3 mm

kód	popis
92582T	s integrovaným tlmením
198820	bez tlmenia[1]

[1] vhodné na použitie spolu so závesom 92582T (pre malé dvierka)

- uhol otvorenia 110°

odporúčané podložky H2: skrutka 92592T, s euroskrutkami 92593T, ostatné podložky na str. 01.13

Naložený 155° pre skrinky s vnútornými zásuvkami



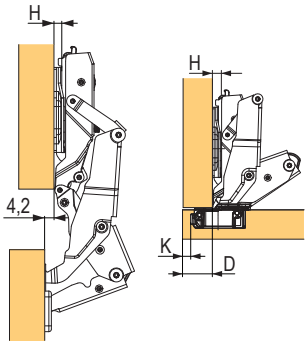

D=K+6-H

- možné nastavenie D je ±5 mm

kód	popis
354224	s integrovaným tlmením

- pri uhle otvorenia 90° dvere nezasahujú do vnútorného priestoru korpusu (neprekážajú tak vysunutiu vnútorných zásuviek)

odporúčané podložky H0: skrutka s excentrom 92594T, skrutka 92590T, s euroskrutkami 92591T, ostatné podložky na str. 01.13

Naložený 165°

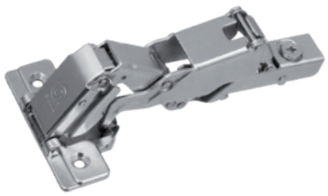

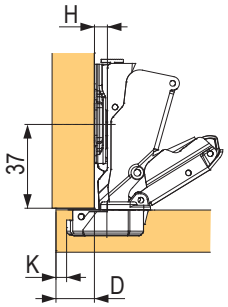

D=K+11-H

- možné nastavenie D je ±3 mm

kód	popis
205543	s integrovaným tlmením

odporúčané podložky H0: skrutka s excentrom 92594T, skrutka 92590T, s euroskrutkami 92591T, ostatné podložky na str. 01.13

Vložený 165°



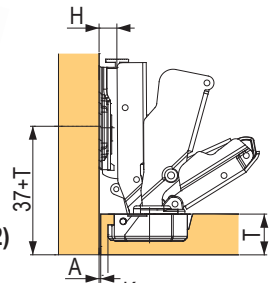

A=(6-K)+(H-2)

- možné nastavenie A ±2 mm

kód	popis
191109	s integrovaným tlmením

odporúčané podložky H2: skrutka 92592T, s euroskrutkami 92593T, ostatné podložky na str. 01.13

Naložený 30°



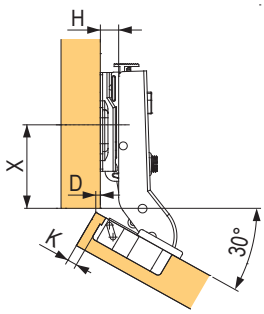

X=37-(K-3) / D=(K-3)-H

- možné nastavenie A ±2 mm

kód	popis
92585T	s integrovaným tlmením

- odporúčané podložky H0: skrutka s excentrom 92594T, skrutka 92590T, s euroskrutkami 92591T

odporúčané podložky H0: skrutka s excentrom 92594T, skrutka 92590T, ostatné podložky na str. 01.13

Naložený 45°



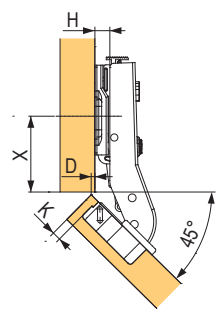

X=37-(K-3) / D=(K-3)-H

- možné nastavenie D je ±3 mm

kód	popis
92583T	s integrovaným tlmením

- odporúčané podložky H0: skrutka s excentrom 92594T, skrutka 92590T, s euroskrutkami 92591T

odporúčané podložky H0: skrutka s excentrom 92594T, skrutka 92590T, ostatné podložky na str. 01.13

StrongHinges S5 na naklapnutie na podložku

Príložný 90°



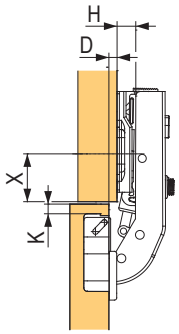

X=20-(K-3) / D=(K-3)-H

- možné nastavenie D je ±3 mm

kód	popis
191110	s integrovaným tlmením

- odporúčané podložky H0: skrutka s excentrom 92594T, skrutka 92590T, s euroskrutkami 92591T

ostatné podložky na str. 01.13

Naložený pre alu rámček



D=K+11-H

- možné nastavenie D je ±3 mm

kód	popis
92584T	s integrovaným tlmením

- odporúčané podložky H0: skrutka s excentrom 92594T, skrutka 92590T, s euroskrutkami 92591T

ostatné podložky na str. 01.13

- uhol otvorenia 110°

Podložky

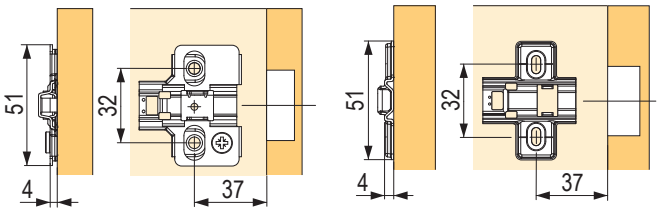

Krytky



Krytku je možné potlačiť ľubovoľným logom.

kód	popis
92596T	krytka misky závesu
92597T	krytka ramienka naloženého závesu

- krytku ramienka si môžete nechať potlačiť (logo, obrázok, text...)

iba k závesom zo str. 01.11 - 01.13

H0



kód	popis
92594T	s excentrom, na skrutku
92590T	na skrutku
92591T	s euroskrutkami

H2



kód	popis
397954	s excentrom, na skrutku
92592T	na skrutku
92593T	s euroskrutkami

H4



kód	popis
206011	na skrutku
206012	s euroskrutkami

StrongHinges S3 na naklapnutie na podložku

Naložený s excentrom

kód	popis
350827	s tlmením, na skrutku
350834	bez tlmenia, na skrutku
387304	s tlmením, s rozperkami s pr. 10 mm
350837	bez pružiny[1], na skrutku
387311	s rozperkami s pr. 10 mm
350840	bez tlmenia, bez excentra, na skrutku

[1] mechanizmy pre bezúchytkové otváranie nájdete na str. 01.21 - 01.22

- uhol otvorenia 110°
- odporúčané podložky H0: skrutka s excentrom 315856, skrutka 92596, s euroskrutkami 92597

ostatné podložky na str. 01.17

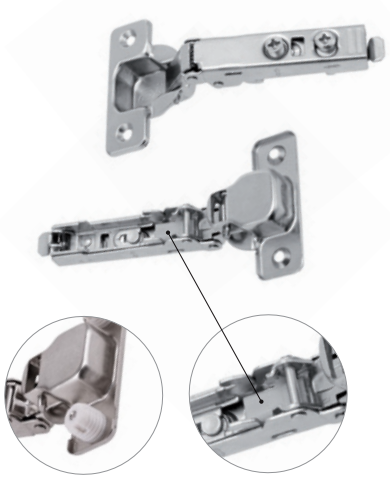

verzia s rozperkou

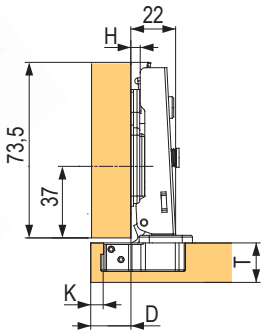

D=K+10-H

- možné nastavenie D ±4 mm

Naložený – súpravy

kód	popis
350830	s podložkou H0 na skrutku
350831	s podložkou H0 s euroskrutkami
350832	s podložkou H0 s exc., s krytkami misky a ramienka[1]

- všetky súpravy sú vždy s **predmontovanou podložkou na závese**

[1] súprava obsahuje:

- 2 ks závesov s predmontovanými podložkami
- 2 ks krytiek misky
- 2 ks krytiek ramienka
- 8 ks skrutiek

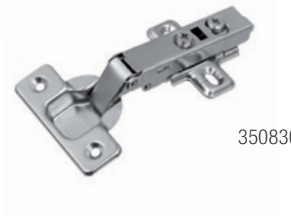

350830

Polonaložený s excentrom

kód	popis
350828	s tlmením, na skrutku
387307	s tlmením, s rozperkami s pr. 10 mm
350835	bez tlmenia, na skrutku
350838	bez pružiny[1], na skrutku
387312	s rozperkami s pr. 10 mm
350841	bez tlmenia, bez excentra, na skrutku

- odporúčané podložky H0: skrutka s excentrom 315856, skrutka 92596, s euroskrutkami 92597
- uhol otvorenia 110°

ostatné podložky na str. 01.17

[1] mechanizmy pre bezúchytkové otváranie nájdete na str. 01.21 - 01.22



Vložený s excentrom

kód	popis
350829	s tlmením, na skrutku
387310	s tlmením, s rozperkami s pr. 10 mm
350836	bez tlmenia, na skrutku
350839	bez pružiny[1], na skrutku
350842	bez tlmenia, bez excentra, na skrutku

- odporúčané podložky H2: skrutka s excentrom 350868, skrutka 92598, s euroskrutkami 92599
- uhol otvorenia 110°

ostatné podložky na str. 01.17

[1] mechanizmy pre bezúchytkové otváranie nájdete na str. 01.21 - 01.22





verzia s rozperkou

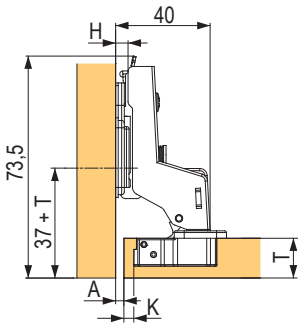

A=(6-K)+(H+2)

- možné nastavenie A je ±4 mm

StrongHinges S3 na naklapnutie na podložku

Naložený 155° pre skrinky s vnútornými zásuvkami



D=K+10-H

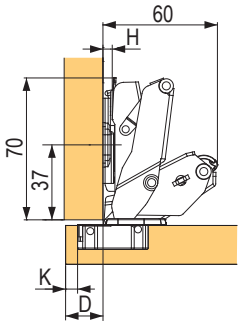

- možné nastavenie D je ±4 mm

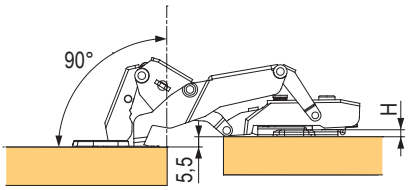

kód	popis
350849	s tlmením
350852	bez tlmenia
350853	bez pružiny[1]

- odporúčané podložky H0: skrutka s excentrom 315856, skrutka 92596, s euroskrutkami 92597

ostatné podložky na str. 01.17

[1] mechanizmy pre bezúchytkové otváranie nájdete na str. 01.21 - 01.22

Naložený 30°



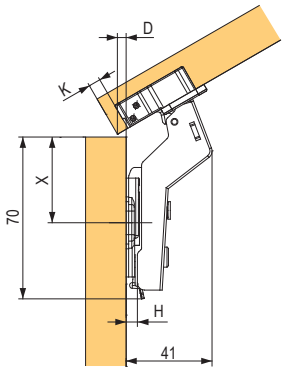

X=37-(K-3) / D=(K-4,6)-H

- možné nastavenie D je ±4 mm

kód	popis
350854	s tlmením
350855	bez tlmenia
350856	bez pružiny[1]

- odporúčané podložky H0: skrutka s excentrom 315856, skrutka 92596, s euroskrutkami 92597

ostatné podložky na str. 01.17

[1] mechanizmy pre bezúchytkové otváranie nájdete na str. 01.21 - 01.22

Polonaložený 155°



D=K+1-H

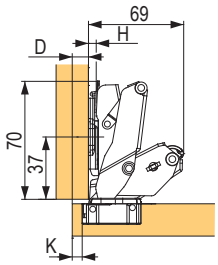

- možné nastavenie D je ±4 mm

kód	popis
350850	s tlmením

- odporúčané podložky H0: skrutka s excentrom 315856, skrutka 92596, s euroskrutkami 92597

ostatné podložky na str. 01.17

[1] mechanizmy pre bezúchytkové otváranie nájdete na str. 01.21 - 01.22

Vložený 155°



A=(6-K)+(H+2)

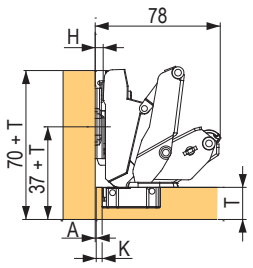

- možné nastavenie A je ±4 mm

kód	popis
350851	s tlmením
350984	bez pružiny[1]

- odporúčané podložky H2: skrutka s excentrom 350868, skrutka 92598, s euroskrutkami 92599

ostatné podložky na str. 01.17

[1] mechanizmy pre bezúchytkové otváranie nájdete na str. 01.21 - 01.22

StrongHinges S3 na naklapnutie na podložku

Naložený 45°



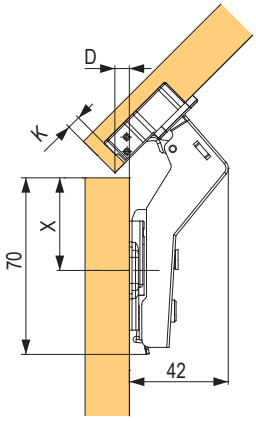

X=37-(K-3) / D=(K-3)-H

- možné nastavenie D je ±4 mm

kód	popis
350857	s tlmením
350858	bez tlmenia
350859	bez pružiny[1]

- odporúčané podložky H0: skrutka s excentrom 315856, skrutka 92596, s euroskrutkami 92597

ostatné podložky na str. 01.17

[1] mechanizmy pre bezúchytkové otváranie nájdete na str. 01.21 - 01.22

Naložený pre alu rámček, s excentrom



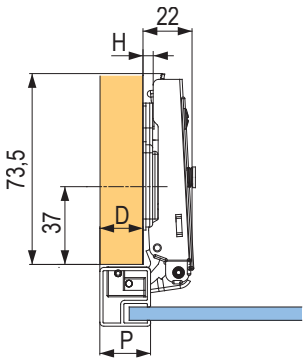

D=P-6-H

- možné nastavenie D je ±4 mm

kód	popis
350863	s tlmením
350864	bez pružiny

- odporúčané podložky H0: skrutka s excentrom 315856, skrutka 92596, s euroskrutkami 92597

ostatné podložky na str. 01.17

Príložný 90°



X=20-(K-4) / D=(-H)-1,2

- možné nastavenie D je ±4 mm

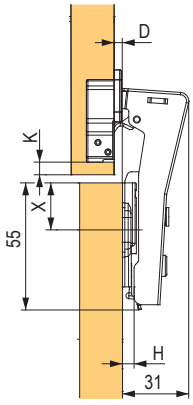

kód	popis
350860	s tlmením
350861	bez tlmenia
350862	bez pružiny[1]

- odporúčané podložky H0: skrutka s excentrom 315856, skrutka 92596, s euroskrutkami 92597

ostatné podložky na str. 01.17

[1] mechanizmy pre bezúchytkové otváranie nájdete na str. 01.21 - 01.22

Príložný 135° zalomený



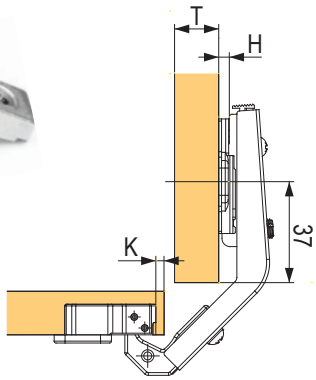

kód	popis
92590	bez tlmenia

- odporúčané podložky H0: skrutka s excentrom 315856, skrutka 92596, s euroskrutkami 92597

ostatné podložky na str. 01.17

StrongHinges S3 podložky a krytky

H0

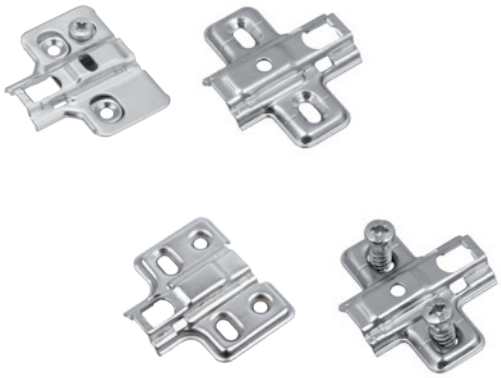

kód	popis
315856	s excentrom, na skrutku
92596	na skrutku
361125	na skrutku so štyrmi otvormi
92597	s euroskrutkami

H2

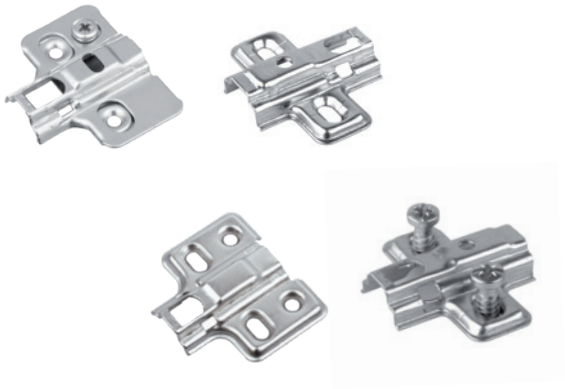

kód	popis
350868	s excentrom, na skrutku
92598	na skrutku
361126	na skrutku so štyrmi otvormi
92599	s euroskrutkami

H4

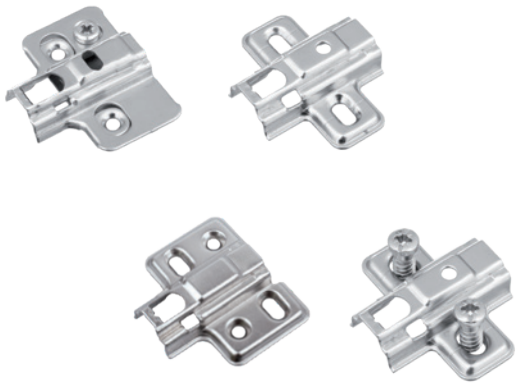

kód	popis
350869	s excentrom, na skrutku
350870	na skrutku
361127	na skrutku so štyrmi otvormi
350871	s euroskrutkami

Krytky

Možnosť potlače ľubovoľným logom.

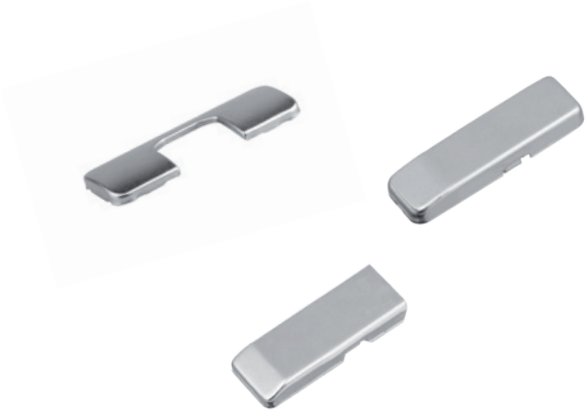

kód	popis
350865	krytka misky závesu
350866	krytka ramienka naloženého závesu
350867	krytka ramienka polonaloženého a vloženého závesu

StrongHinges S3 na nasunutie na podložku

Naložený



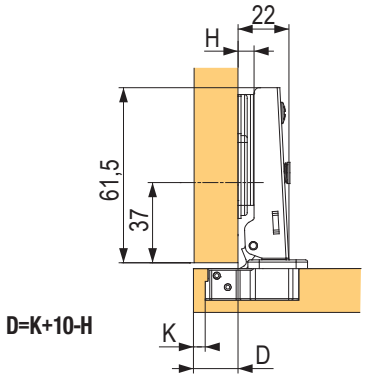

- možné nastavenie D ±4 mm

kód	popis
350844	bez tlmenia
350843	s tlmením[1]
351855	bez tlmenia, s predmontovanými euroskrutkami

[1] nové riešenie tlmiča, pánt možno odmontovať z podložky

- odporúčané podložky H0: skrutka 350872, s euroskrutkami 350875
- zhodný dizajn závesu s verziou bez tlmenia

ostatné podložky na str. 01.19

Naložený – súpravy

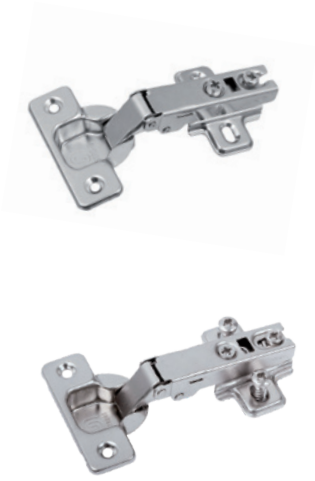

kód	popis
350847	bez tlmenia, H0 na skrutku
350848	bez tlmenia, H0 s euroskrutkami

- všetky súpravy sú vždy s predmontovanou podložkou na závese

Polonaložený



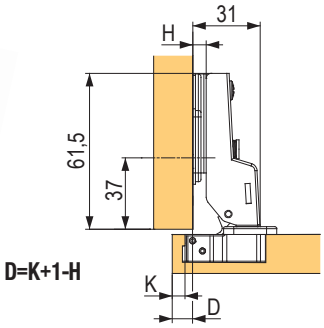

- možné nastavenie D ±4 mm

kód	popis
350845	bez tlmenia

- odporúčané podložky H0: skrutka 350872, s euroskrutkami 350875

ostatné podložky na str. 01.19

Vložený



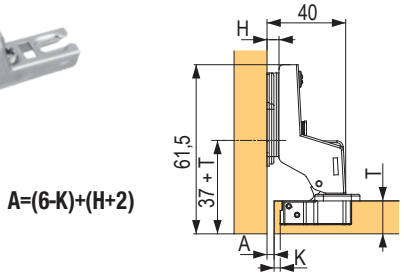

- možné nastavenie A ±4 mm

kód	popis
350846	bez tlmenia

- odporúčané podložky H2: skrutka 350873, s euroskrutkami 350876

ostatné podložky na str. 01.19

StrongHinges S3 podložky a krytky

H0



kód	popis
350872	na skrutku
350875	s euroskrutkami

H2



kód	popis
350873	na skrutku
350876	s euroskrutkami

H4



kód	popis
350874	na skrutku
350877	s euroskrutkami

Krytky

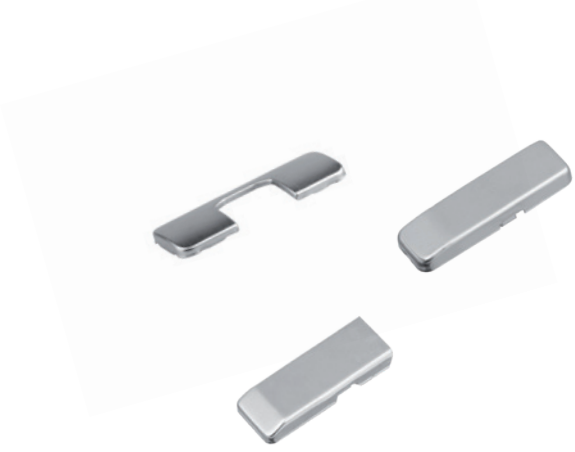

kód	popis
350865	krytka misky závesu
350866	krytka ramienka naloženého závesu
350867	krytka ramienka polonaloženého a vloženého závesu

- iba k naloženým závesom s možnosťou tlače loga

StrongHinges S3 minizávesy s podložkou

Mini naložený slide on



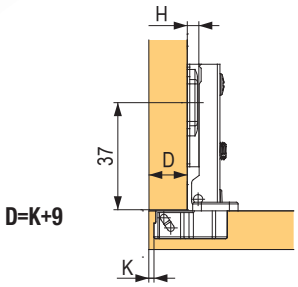

- možné nastavenie D je + 2 mm / - 2 mm

kód	popis
92521	bez tlmenia, vrátane H0 podložky na skrutku
92528	bez tlmenia, vrátane H0 podložky s euroskrutkami

- uhol otvorenia 95°
- maximálna hrúbka dverí 22 mm

Mini polonaložený slide on



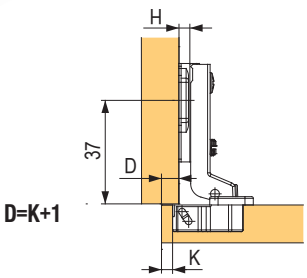

- možné nastavenie D je + 2 mm / - 2 mm

kód	popis
92522	bez tlmenia, vrátane H0 podložky

- uhol otvorenia 95°
- maximálna hrúbka dverí 22 mm

Mini vložený slide on



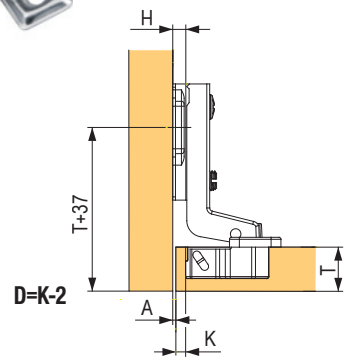

- možné nastavenie A je + 2 mm / - 2 mm

kód	popis
92523	bez tlmenia, vrátane H0 podložky

- uhol otvorenia 95°
- maximálna hrúbka dverí 22 mm

mechanizmy pre bezúchytkové otváranie K-Push na zavŕtanie alebo s adaptérom

typ	dĺžka vysunutia (mm)	sila	farba	piest	adaptér	podložka adaptéra
so šošovkou	37	bežná	sivá	**499427**	**504238**	**499448**
			biela	**499428**	**499442**	**499447**
			čierna	**499429**	**499444**	**499449**
		extra silný	sivá	**372387**	**504238**	**499448**
			biela	**403061**	**499442**	**499447**
			čierna	**403060**	**499444**	**499449**
	14	bežná	sivá	**499430**	**372384**	**504239**
			biela	**499431**	**499441**	**499445**
			čierna	**499432**	**499443**	**499446**
s magnetom	37	bežná	sivá	**499433**	**504238**	**499448**
			biela	**499434**	**499442**	**499447**
			čierna	**499435**	**499444**	**499449**
		extra silný	sivá	**499436**	**504238**	**499448**
			biela	**499437**	**499442**	**499447**
			čierna	**499438**	**499444**	**499449**
	14	bežná	sivá	**390911**	**372384**	**504239**
			biela	**499439**	**499441**	**499445**
			čierna	**499440**	**499443**	**499446**

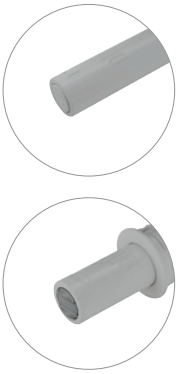



- protikus na nalepenie k piestu s magnetom – 159639
- protikus na zavŕtanie k piestu s magnetom – 369757

Vŕtanie a rozmery piestu s vysunutím 37 mm

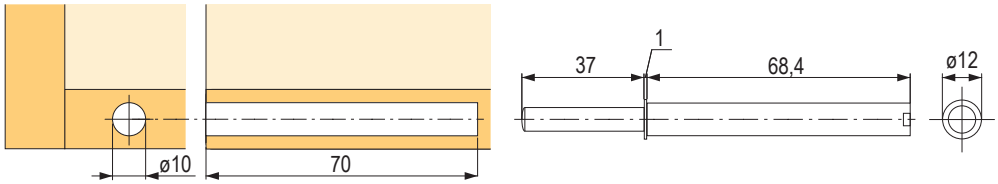

Vŕtanie a rozmery piestu s vysunutím 14 mm

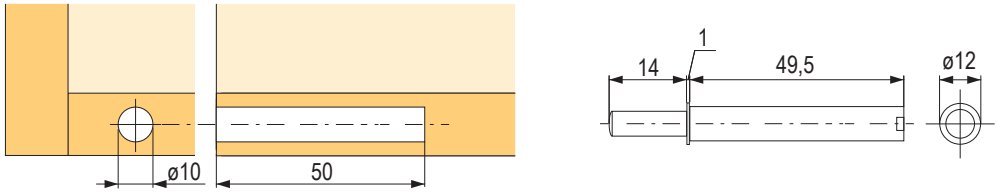

Veľkosť protikusu na nalepenie

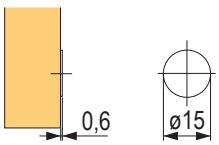

Vŕtanie a rozmery protikusu na zavŕtanie

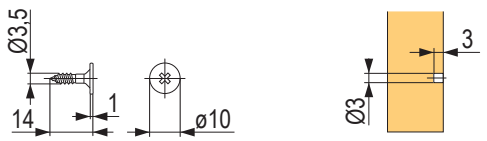

mechanizmy pre bezúchytkové otváranie

Mechanizmus pre závesy bez pružiny



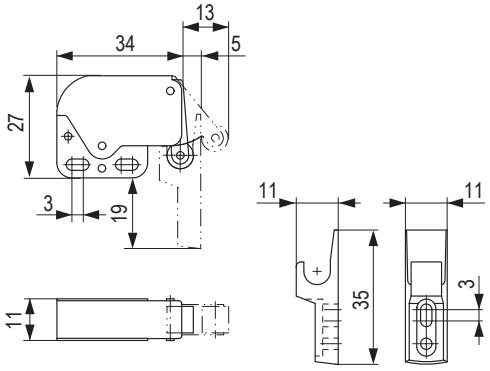

kód	popis
92985	kov + plast

- plastový protikus je možné kúpiť aj samostatne pod kódom 165458

vhodný v kombinácii s bezpružinovými závesmi

StrongHinges – piestové mechanizmy pre bezúchytkové otváranie

S adaptérom





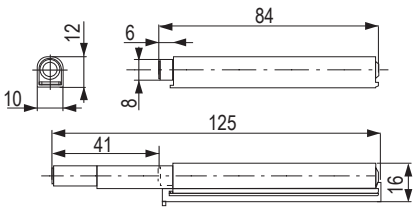

farba

biela	sivá
399709	**399708**

- magnetický PTO mechanizmus s príchytom na korpus

Balenie obsahuje:
- PTO mechanizmus
- adaptér
- 3 skrutky
- protiplech na skrutku
- skrutka s rozperkou s priemerom 10 mm (pre prípadnú fixáciu protiplechu)

Na zavŕtanie





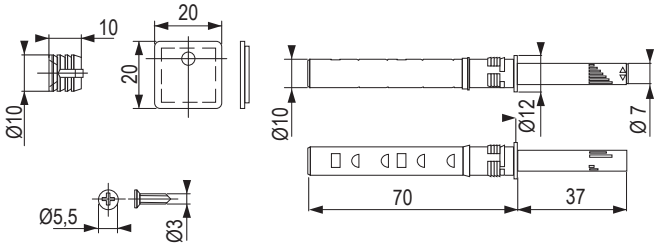

farba

sivá
399710

- magnetický PTO mechanizmus na zavŕtanie do otvoru 10 mm

Balenie obsahuje:
- PTO mechanizmus
- skrutka s rozperkou s priemerom 10 mm (pre prípadnú fixáciu protiplechu)
- protiplech s M3 páskou

obsah

Prehľad typov závesov



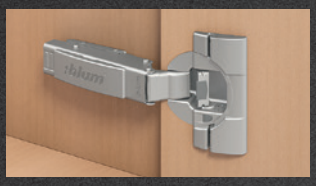	**110°**	s tlmením Blumotion s pružinou bez pružiny TIP-ON	**str. 01.27 – 01.28**
	**ONYX**	s tlmením Blumotion s pružinou bez pružiny TIP-ON	**str. 01.37 – 01.38**
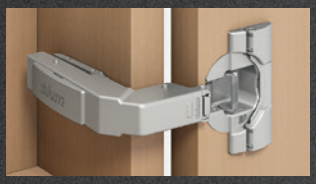	**slepý uhol naložený**	s tlmením Blumotion s pružinou	**str. 01.29**
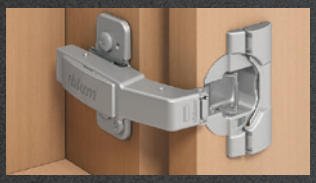	**slepý uhol vložený**	s tlmením Blumotion s pružinou bez pružiny TIP-ON	**str. 01.29**
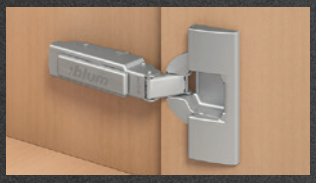	**100°**	s pružinou bez pružiny TIP-ON	**str. 01.30**
	**hrubé dvierka**	s tlmením Blumotion s pružinou bez pružiny TIP-ON	**str. 01.31**
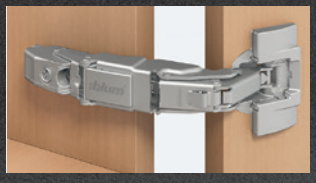	**155° nulový presah**	s tlmením Blumotion s pružinou bez pružiny TIP-ON	**str. 01.32**

obsah



	**125° nulový presah**	s tlmením Blumotion s pružinou	**str. 01.32**
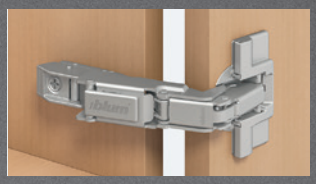	**170°**	s pružinou bez pružiny TIP-ON	**str. 01.33**
	**skladané dvierka rohovej skrinky**	s pružinou	**str. 01.33**
	**95° dvierka s alu rámčekmi**	s tlmením Blumotion	**str. 01.34**
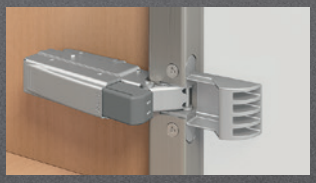	**95° dvierka s alu rámčekmi**	s pružinou bez pružiny TIP-ON	**str. 01.34**
	**sklenené dvierka**	s pružinou	**str. 01.35**
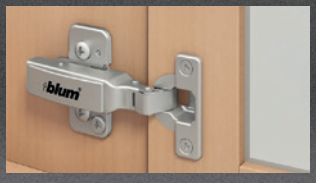	**mini**	s pružinou	**str. 01.20**

obsah

Prehľad typov závesov



	**CRISTALLO**	s tlmením Blumotion s pružinou bez pružiny TIP-ON	**str. 01.36**
	**CRISTALLO sklenené vitríny**	s tlmením Blumotion s pružinou bez pružiny TIP-ON	**str. 01.36**
	**prečnievajúce čelá**	s tlmením Blumotion	**str. 01.36**
	**tenké materiály**	s tlmením Blumotion s pružinou bez pružiny TIP-ON	**str. 01.39 – 01.40**
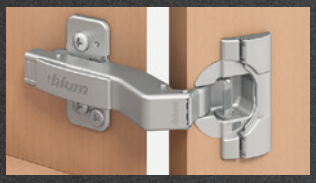	**uhlové**	s tlmením Blumotion s pružinou bez pružiny TIP-ON	**str. 01.44 – 01.46**
	**pre vstavanú chladničku**	s pružinou	**str. 01.50**

obsah



01
02 13
03
04 14
05
06
15
07
08
09 16
10
11 17
12

Montáž skrutkovaním

B CLIP top BLUMOTION
T CLIP top

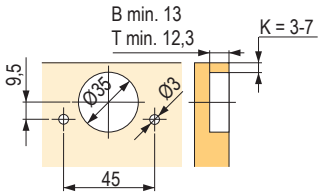

Montáž Inserta / nalisovaním / Expando

B CLIP top BLUMOTION
T CLIP top

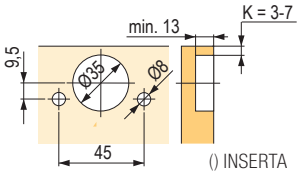

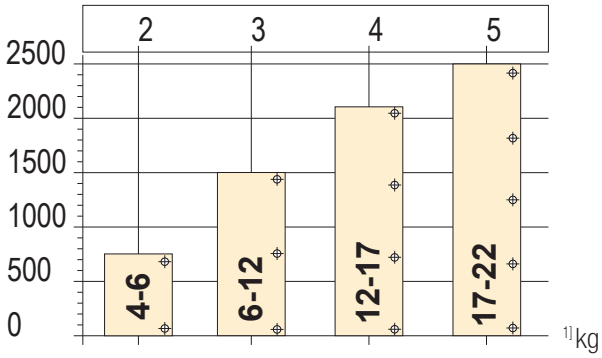

- Počet závesov závisí od hmotnosti a výšky čela.
- Pre dobrú stabilitu by mali byť závesy čo najďalej od seba.
- Údaje o zaťažení a výške sa vzťahujú na šírku dverí 600 mm.

CLIP top 110°

Naložený



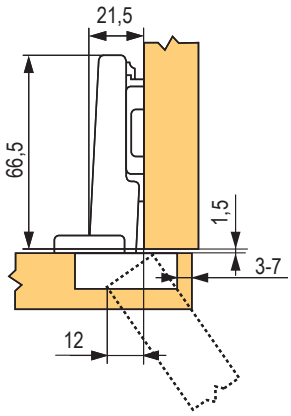

pohyb	kód	kód Blum	montáž misky
s Blumotion	**12047**	71B3550	skrutka
	12064	71B358E	EXPANDO
	131807	71B3590	INSERTA
	177391	71B3580	zalisovanie
s pružinou	**12052**	71T3550	skrutka
	118142	71T358E	EXPANDO
	157369	71T3590	INSERTA
	203404	71T3580	zalisovanie
bez pružiny	**226668**	70T3550.TL	skrutka
	226669	70T358E.TL	EXPANDO
	177369	70T3590.TL	INSERTA

- hĺbka vŕtania pre misku 13 mm
- priemer misky 35 mm, dĺžka ramienka 66,5 – 68 mm
- uhol otvorenia 110°
- hrúbka dverí od 16 do 26 mm

Polonaložený



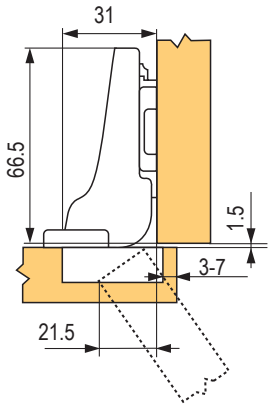

pohyb	kód	kód Blum	montáž misky
s Blumotion	**12048**	71B3650	skrutka
	12065	71B368E	EXPANDO
	177395	71B3690	INSERTA
s pružinou	**12053**	71T3650	skrutka
	118143	71T368E	EXPANDO
	177409	71T3690	INSERTA
	177408	71T3680	zalisovanie
bez pružiny	**226670**	70T3650.TL	skrutka
	177372	70T3690.TL	INSERTA

- možnosť odsadenia misky od okraja od 3 do 7 mm
- vŕtanie otvoru pre Expando (Inserta) 45/9,5 mm rozstup/8 mm priemer; na spracovanie použite Ecodrill str. 01.51
- viac v katalógu Blum

Vložený



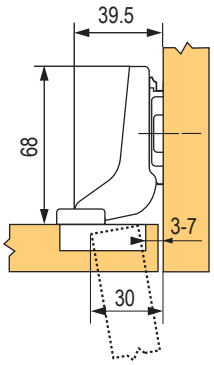

pohyb	kód	kód Blum	montáž misky
s Blumotion	**12049**	71B3750	skrutka
	12066	71B378E	EXPANDO
	177398	71B3790	INSERTA
s pružinou	**12059**	71T3750	skrutka
	118144	71T378E	EXPANDO
	177411	71T3790	INSERTA
	177410	71T3780	zalisovanie
bez pružiny	**226671**	70T3750.TL	skrutka
	177374	70T3790.TL	INSERTA

CLIP top 110° – príslušenstvo

Krytka misky



kód	kód Blum
12042	70T3504

Krytka ramienka



kód	kód Blum	popis
12093	70.1503	pre naložený záves

Krytka ramienka



kód	kód Blum	popis
12011	70.1663	pre polonaložený a vložený záves

Rozperka EXPANDO



kód	kód Blum	popis
14144	174E6102.03	5 mm
12196	80.0582E	8 mm

Skrutka k rozperke



kód	kód Blum	popis
12198	621.1300	EXPANDO

Obmedzovač uhla otvorenia na 86°



kód	kód Blum
12039	70T3553

Podložka pod misku závesu



kód	kód Blum
268987	70T3507.21

Skrutka na široký alu rámček



kód	kód Blum
13681	660.0950

CLIP top slepý uhol

Naložený

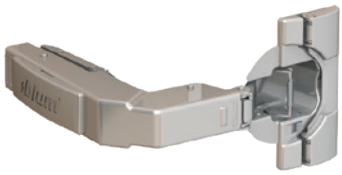

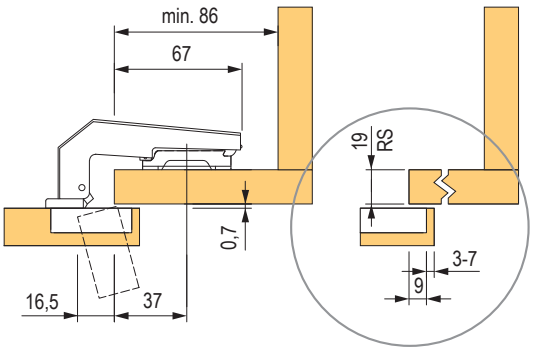

pohyb	kód	kód Blum	montáž misky
s Blumotion	**203405**	79B9950	skrutka
s pružinou	**12083**	79T9950	skrutka

- **nie je možné vzájomne kombinovať závesy s tlmením a bez tlmenia**
- podložku pre naložený záves určuje hrúbka materiálu korpusu – pozri tabuľku nižšie
- podložka pre vložený záves má byť zvýšená o 3 mm – napr. 12341, 12303
- hĺbka vŕtania pre misku 13 mm (12,3 mm bez tlmenia)
- priemer misky 35 mm
- minimálny vnútorný rozmer slepého uhla, dvierka 70 mm (vložený), 86 mm (naložený)

Vložený

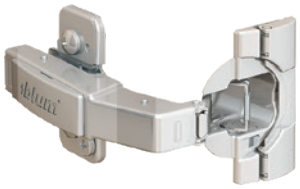

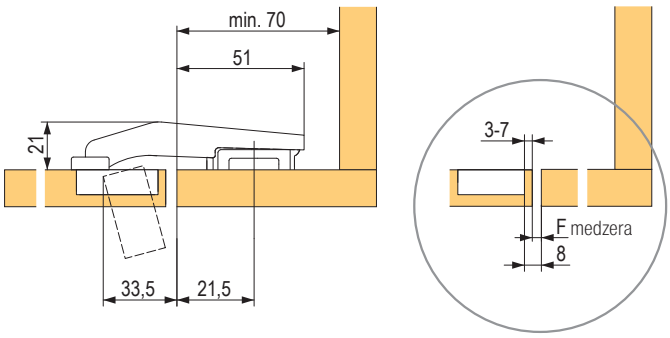

pohyb	kód	kód Blum	montáž misky
s Blumotion	**118122**	79B9550	skrutka
s pružinou	**13070**	79T9550	skrutka
	12079	79T958E	EXPANDO
TIP-ON	**166071**	78T9550.TL	skrutka

- uhol otvorenia 95°
- hrúbka dvierok od 16 do 28 mm
- možnosť odsadenia misky od okraja od 3 do 7 mm
- vŕtanie otvoru pre Expando 45/9,5 mm rozstup/8 mm priemer
- viac v katalógu Blum

Krytky





kód	kód Blum	popis
12042	70T3504	misky
12093	70.1503	ramienka

Podložky pre záves pre slepý uhol (naložený)







kód	hrúbka korpusového rámčeka (RS)	zvýšenie montážnych podložiek
12319	16 mm	6 mm
12341	19 mm	3 mm
12340	22 mm	0 mm

CLIP top 100°

Naložený



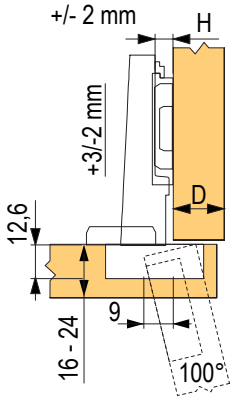

pohyb	kód	kód Blum	montáž misky
s pružinou	**12002**	71M2550	skrutka
	12050	71M258E	EXPANDO
	12004	71M2590B	INSERTA
bez pružiny	**177364**	70M2550.TL	skrutka
	171076	70M2580.TL	zalisovanie

Polonaložený



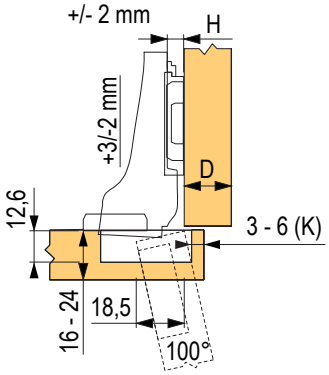

pohyb	kód	kód Blum	montáž misky
s pružinou	**12005**	71M2650	skrutka
	12051	71M268E	EXPANDO
bez pružiny	**224239**	70M2650.TL	skrutka

Vložený



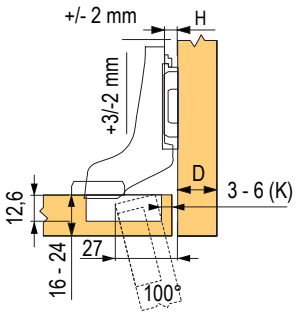

pohyb	kód	kód Blum	montáž misky
s pružinou	**12008**	71M2750	skrutka
	12007	71M278E	EXPANDO
	12010	71M2790B	INSERTA
bez pružiny	**224240**	70M2750.TL	skrutka

Tlmiče a krytky CLIP top 100°



kód	kód Blum	popis
12391	973A0500	Blumotion na naklapnutie pre naložený záves
12385	973A0600	Blumotion na naklapnutie pre polonaložený záves
12386	973A0700	Blumotion na naklapnutie pre vložený záves
12271	90M2503	krytka ramienka pre naložený záves
12274	94M3603	krytka ramienka pre polonaložený a vložený záves

12345 Položka je skladom **12345** Položka je na objednávku

CLIP top 95°, pre hrubé dvere

Naložený



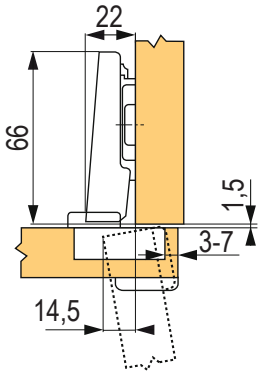

pohyb	kód	kód Blum	montáž misky
s Blumotion	**118030**	71B9550	skrutka
s pružinou	**12060**	71T9550	skrutka
bez pružiny	**177383**	70T9550.T	skrutka

- hĺbka vŕtania pre misku 13 mm
- priemer misky 35 mm, dĺžka ramienka 66 mm
- uhol otvorenia skrutka 95°
- hrúbka dvierok až 32 mm
- odsadenie misky od okraja od 3 do 7 mm

Polonaložený



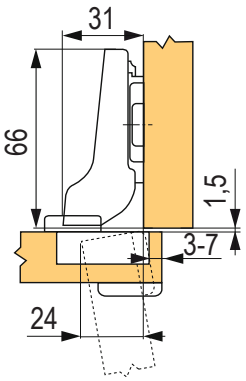

pohyb	kód	kód Blum	montáž misky
s Blumotion	**118031**	71B9650	skrutka
s pružinou	**12063**	71T9650	skrutka

odporúčané podložky: 203387, 211476, 12323, 12326, 12306, 12318, 12340, 12302, str. 01.43

Vložený



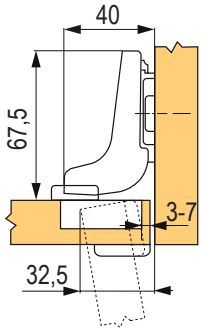

pohyb	kód	kód Blum	montáž misky
s Blumotion	**118032**	71B9750	skrutka

polohu naskrutkovania podložky odsaďte o hrúbku dverí + 1,5 mm

Krytky



kód	kód Blum	popis
12042	70T3504	krytka misky pre tlmené závesy
12058	70T1504	krytka misky pre netlmené závesy
12094	70.1553	krytka ramienka pre naložený záves
12011	70.1663	krytka ramienka pre polonaložený a vložený záves
268987	70T3507.21	podložka pod misku závesu

CLIP top s uhlom otvorenia 155° a 125°

Naložený s nulovým presahom



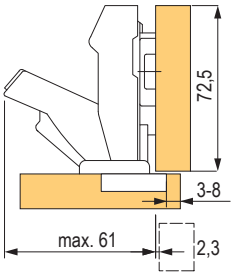

pohyb	kód	kód Blum	montáž misky
s Blumotion	**347923**	71B7550	skrutka
	347925	71B7590	INSERTA
	347924	71B7580	zalisovanie
s pružinou	**347929**	71T7550	skrutka
	347931	71T7590	INSERTA
bez pružiny	**347953**	70T7550.TL	skrutka
	347955	70T7590.TL	INSERTA

Polonaložený



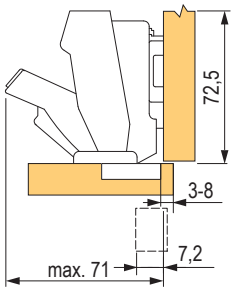

pohyb	kód	kód Blum	montáž misky
s Blumotion	**347926**	71B7650	skrutka
s pružinou	**347932**	71T7650	skrutka
bez pružiny	**347938**	70T7650.TL	skrutka

125° hrubé dvere – naložený



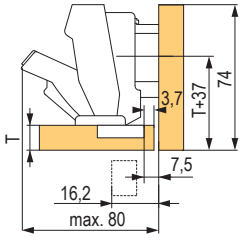

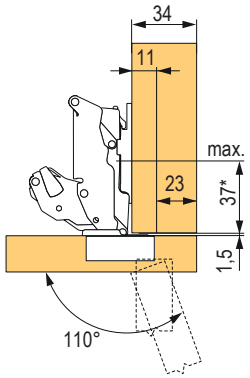

Max. presah čela

- polohu naskrutkovania podložky odsaďte o hrúbku dverí + 1,5 mm

pohyb	kód	kód Blum	montáž misky
s Blumotion	**347947**	71B7550D	skrutka

odporúčané podložky: 203387, 211476, 12323, 12326, 12306, 12318, 12340, 12302, str. 01.43

Krytky a obmedzovače uhla otvorenia



kód	kód Blum	popis
347984	70.4503	krytka ramienka
347961	70T7504	krytka misky pre 155°
347956	70T7553	obmedzovač uhla otvorenia na 110°
347957	70T553.09	obmedzovač uhla otvorenia na 92°

CLIP top170°, rohové riešenie

Naložený



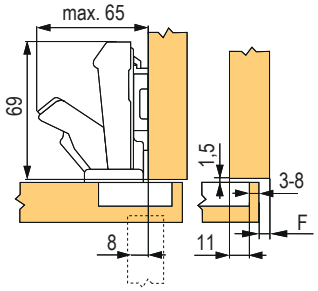

pohyb	kód	kód Blum	montáž misky
s pružinou	**13041**	71T6550	skrutka
	179411	71T658E	EXPANDO
	12044	71T6540B	INSERTA
bez pružiny	177379	70T6550.TL	skrutka

Polonaložený



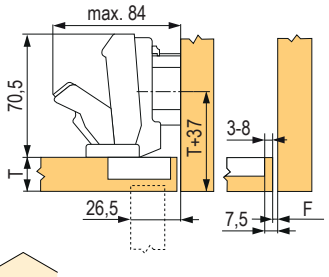

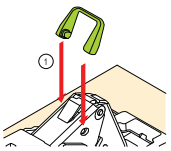

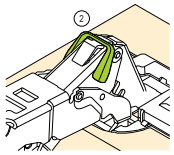

pohyb	kód	kód Blum	montáž misky
s pružinou	**12045**	71T6650	skrutka

- vložený variant dvierok – 12045

+ podložka zvýšená o 9 mm (napr. 12332)

Príslušenstvo

kód	kód Blum	popis
12273	80.6507	krytka ramienka pre 170°
12384	973A6000	naklápací tlmič na 170°





Polohu naskrutkovania podložky odsaďte o hrúbku dverí + 1,5 mm.

kód	kód Blum	popis
12093	70.1503	krytka ramienka bez loga
12393	970.1002	tlmič na zavŕtanie (k úchytke)



odporúčané podložky: 203387, 211476, 12323, 12326, 12306, 12318, 12340, 12302, str. 01.43

Záves pre skladané dvierka

pohyb	kód	kód Blum	montáž misky
s pružinou	**12112**	79T8500	skrutka
	12113	79T853E	EXPANDO

- pre hrúbku dverí 15 – 23 mm
- v kombinácii so závesmi 155° alebo 170°
- uhol otvorenia 60°

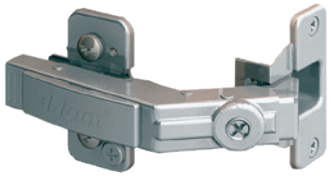

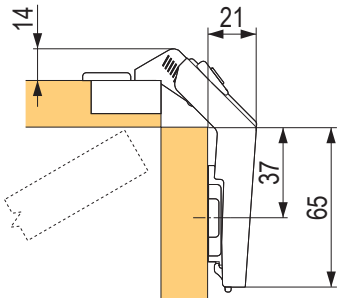

Naloženie závesu je pri výrobe nastavené na hrúbku dverí 19 mm.

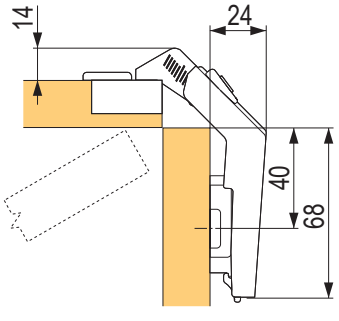

Naloženie dverí pre hrúbku dverí 19 mm pri použití štandardnej montážnej podložky zvýšenej o 3 mm.

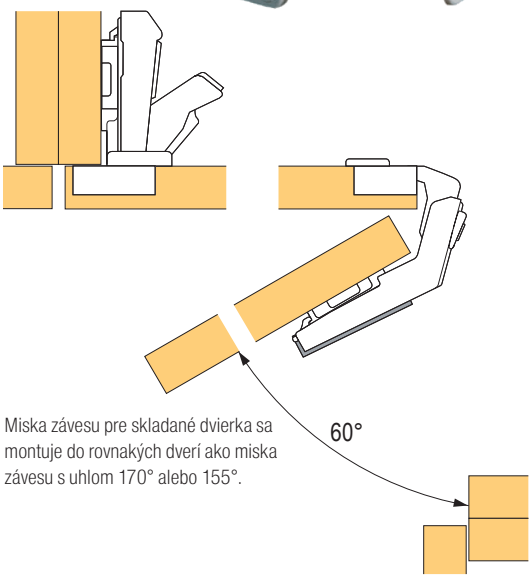

Miska závesu pre skladané dvierka sa montuje do rovnakých dverí ako miska závesu s uhlom 170° alebo 155°.

CLIP top pre ALU rámčeky

Naložený



pohyb	kód	kód Blum	montáž misky
s Blumotion	**118033**	71B950A	skrutka

Polonaložený



pohyb	kód	kód Blum	montáž misky
s Blumotion	**118120**	71B960A	skrutka

Vložený



pohyb	kód	kód Blum	montáž misky
s Blumotion	**118121**	71B970A	skrutka

Naložený



pohyb	kód	kód Blum	montáž misky
s pružinou	**12106**	71T950A	skrutka
s pružinou, pre Blumotion[1]	**12103**	71T950AB	skrutka
bez pružiny	**12109**	70T950A.TL	skrutka

[1] 12391 BLUMOTION na naklapnutie

Polonaložený



pohyb	kód	kód Blum	montáž misky
s pružinou	**12107**	71T960A	skrutka
s pružinou, pre Blumotion[1]	**12104**	71T960AB	skrutka

[1] 12385 BLUMOTION na naklapnutie

Vložený



pohyb	kód	kód Blum	montáž misky
s pružinou	**12108**	71T970A	skrutka

- polohu naskrutkovania podložky odsaďte o hrúbku dverí + 2,5 mm

Naložený 120° (pre Aventos HF)



pohyb	kód	kód Blum	montáž misky
bez pružiny	**13764**	72T550A.TL	skrutka

odporúčané podložky: 203387, 211476, 12323, 12326, 12306, 12318, 12340, 12302, str. 01.43

Krytky



kód	kód Blum	popis
12094	70.1553	krytka ramienka pre naložený záves
12011	70.1663	krytka ramienka pre polonaložený a vložený záves

CLIP top pre sklenené dvierka

Naložený



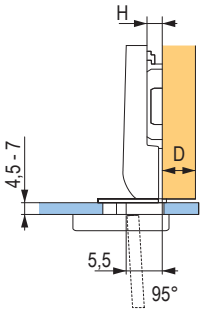

pohyb	kód	kód Blum	montáž misky
s pružinou	**12080**	75T4100	skrutka

odporúčané podložky: 203387, 211476, 12323, 12326, 12306, 12318, 12340, 12302, str. 01.43

Polonaložený



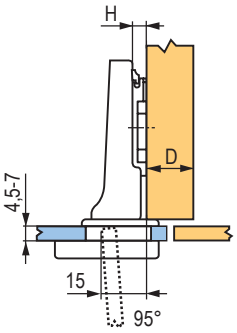

pohyb	kód	kód Blum	montáž misky
s pružinou	**12081**	75T4200	skrutka

odporúčané podložky: 203387, 211476, 12323, 12326, 12306, 12318, 12340, 12302, str. 01.43

Vložený



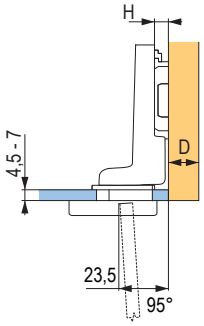

pohyb	kód	kód Blum	montáž misky
s pružinou	**12082**	75T4300	skrutka

- skrutky sú súčasťou závesu
- priemer pre vŕtanie misky 26 mm
- dĺžka ramienka 66 mm, vložený 68 mm
- priemer krytiek 31 mm, dĺžka oválnej 41 mm
- uhol otvorenia 94°
- pre sklenené vŕtané dvierka hr. 4,5 – 7 mm
- možnosť odsadenia misky od okraja od 6 do 7 mm
- viac v katalógu Blum po registrácii na www.katalog-blum.cz alebo v brožúre na stiahnutie na www.blum.com

odporúčané podložky: 203387, 211476, 12323, 12326, 12306, 12318, 12340, 12302, str. 01.43

Krytka s protikusom

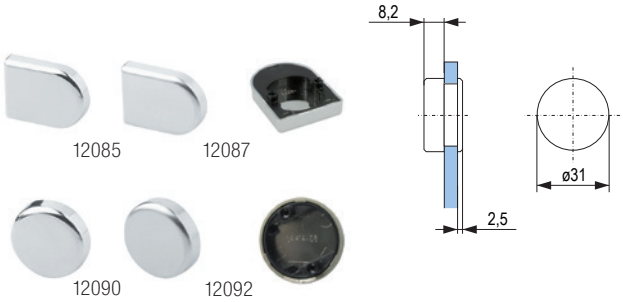

kód	kód Blum	popis
12085	84.4120	tvar D, chróm
12087	84.4120	tvar D, matný nikel
12090	84.4140	tvar O, chróm
12092	84.4140	tvar O, matný nikel

Krytka ramienka



kód	kód Blum	popis
12094	70.1553	s možnosťou potlače

CLIP top CRISTALLO 110°

Ramienko závesu



pohyb	kód	kód Blum
s Blumotion	**347963**	71B4500C
s pružinou	**347964**	71T4500C
bez pružiny	**347965**	70T4500CTL

Miska závesu





kód	kód Blum	montáž misky
347966	70T4568C	na nalepenie na sklo
347967	70T4568C	na nalepenie na zrkadlo

Podložka závesu



kód	kód Blum	popis
347968	175M4C20N	na nalepenie na sklenený korpus





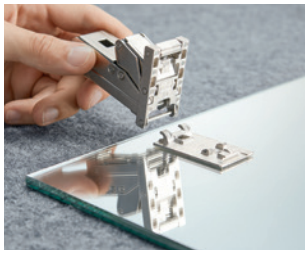



Krytky a obmedzovače uhla otvorenia

kód	kód Blum	popis
347983	70.4503.BP	krytka ramienka s logom
347984	70.4503	krytka ramienka
347986	70T4504	krytka misky
347981	70T4503.09	obmedzovač uhla otvorenia 92°
347982	70T4503	obmedzovač uhla otvorenia 85°

foto príslušenstva nájdete na webe

Záves na sklenené a zrkadlové dvierka
- upevnenie misky závesu na sklo (zrkadlo) lepením bez vŕtania do skla
- zmena nalepenia misky na sklo zaistí zmenu naloženia
- uhol otvorenia 125°, nová verzia 110°
- vhodný spôsob lepenia odporučí dodávateľ skla alebo zrkadla
- viac v katalógu Blum po registrácii na www.katalog-blum.cz alebo v brožúre na stiahnutie na **www.blum.com**

Skrinky s prečnievajúcimi čelami v kúpeľni



pohyb	kód	kód Blum	montáž
s Blumotion	**12049**	71B3750	skrutka
montážna podložka	**347968**	175M4C20N	na nalepenie na zrkadlo

CLIP top ONYX

Naložený 110°



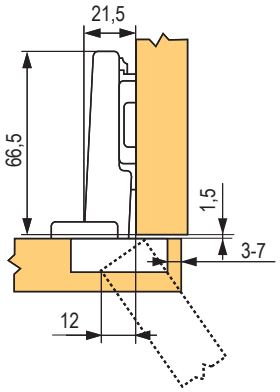

pohyb	kód	kód Blum	montáž misky
s Blumotion	**306317**	71B3550	skrutka

Polonaložený 110°



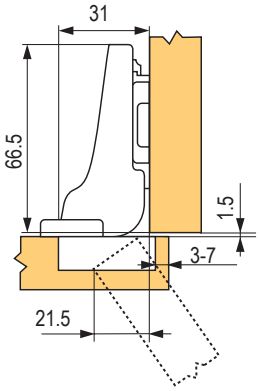

pohyb	kód	kód Blum	montáž misky
s Blumotion	**306318**	71B3650	skrutka

Vložený 110°



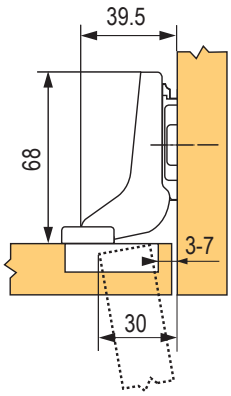

pohyb	kód	kód Blum	montáž misky
s Blumotion	**306319**	71B3750	skrutka

Naložený 107°



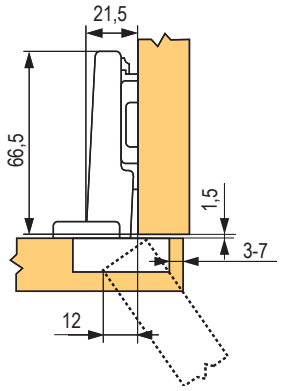

pohyb	kód	kód Blum	montáž misky
s Blumotion	**347096**	75B1550	skrutka

Slepý uhol 95° – vložený



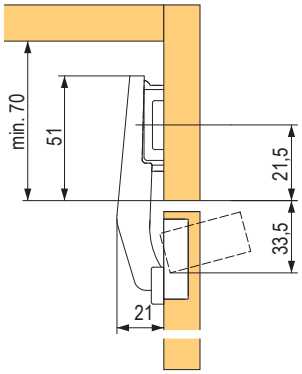

pohyb	kód	kód Blum	montáž misky
s Blumotion	**306327**	79B9550	skrutka

155° s BLUMOTION – naložený



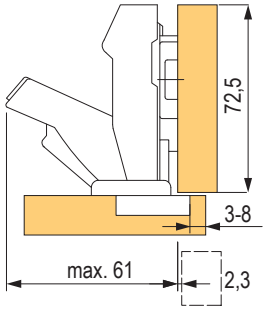

pohyb	kód	kód Blum	montáž misky
s Blumotion	**347941**	71B7550	skrutka
	347943	71B7590	INSERTA
bez pružiny	**347945**	70T7550.TL	skrutka
	347946	70T7590.TL	INSERTA

CLIP top ONYX

Naložený – alu rámček



pohyb	kód	kód Blum	montáž misky
s pružinou	**306329**	71T950A	skrutka

CRISTALLO naložený



pohyb	kód	kód Blum	montáž misky
s Blumotion	**347969**	71B4500C	na nalepenie na sklo

Naložený pre silné dvere



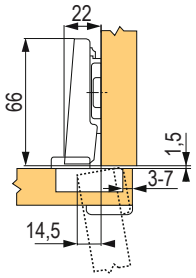

pohyb	kód	kód Blum	montáž misky
bez pružiny	**318173**	70T9550	skrutka

Podložky priame a krížové



306320



347124

výška	kód	kód Blum	montáž misky
8,5 mm	**306320**	175H3100	skrutka
8,5 mm	**347124**	174H7100E	EXPANDO
11,5 mm	**347125**	174H7130E	EXPANDO

Príslušenstvo



kód	kód Blum	popis	farba
306321	70.1503	krytka ramienka bez loga	ONYX
306322	70T3504	krytka misky s Blumotion	ONYX



kód	kód Blum	popis	farba
306326	70.1553	krytka ramienka bez loga	ONYX
309046	-	skrutka 3,5 x 16 mm PZ2	čierny zinok

CLIP top pre tenké dvierka

110° pre tenká dvierka

pohyb	kód	kód Blum	montáž misky
s Blumotion	**347988**	71B453T	EXPANDO T
s pružinou	**347989**	71T453T	EXPANDO T
bez pružiny	**347990**	70T453T	EXPANDO T



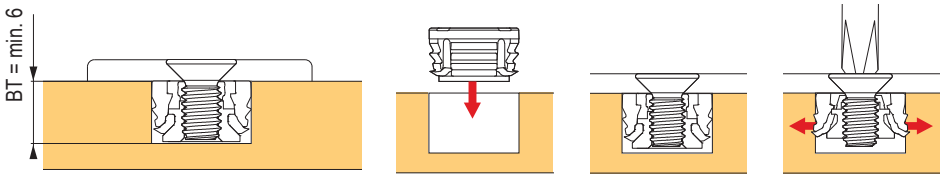

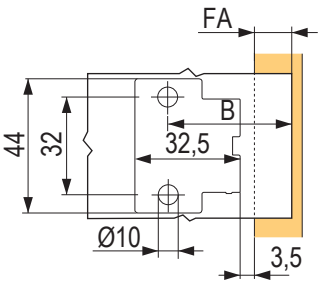

Závesy pre tenké materiály

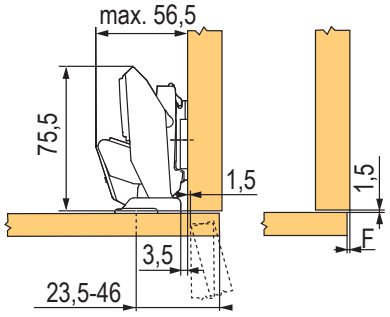

Miska závesu

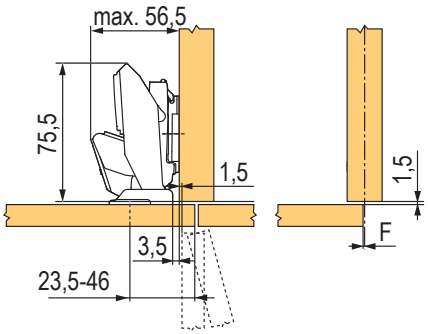

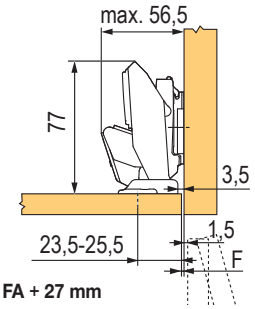

B = FA + 27 mm

Príslušenstvo

kód	kód Blum	popis
347984	70.4503	krytka ramienka
347986	70T4504	krytka misky
347982	70T4503	obmedzovač uhla na 85°
347981	70T4503.09	obmedzovač uhla na 92°

odporúčané podložky: 203387, 211476, 12323, 12326, 12306, 12318, 12340, 12302, str. 01.43

- záves pre dvierka s hrúbkou 8 – 14 mm
- montážny systém EXPANDO T pre najrozmanitejšie materiály dosiek
- CLIP top BLUMOTION s integrovaným BLUMOTION (s deaktiváciou)
- CLIP top so zatváracou mechanikou (pružina) alebo bez nej (TIP-ON)
- nulový presah (pre vnútorné alebo policové výsuvy)
- inštalácia bez náradia na montážnu podložku
- nastavenie čela v 3 smeroch

Rôzne konštrukčné situácie dosiahneme na základe príslušnej pozície na naskrutkovanie.

CLIP top pre tenké dvierka

Oblasť využitia EXPANDO T

EXPANDO T je v oblasti výroby nábytku vhodný systém na inštaláciu kovania Blum na tenké doskové materiály..

Pri dostatočnej stabilite a tvrdosti/pevnosti využívame doskové materiály od hrúbky 8 mm.









Zvýšenie montážnych podložiek na korpuse pri stenách

MD	presah čela FA (mm)																	
	-3,5	**-2,5**	**-2**	**-1,5**	**-1**	**2,5**	**4**	**5,5**	**7**	**8,5**	**10**	**11,5**	**13**	**14,5**	**16**	**17,5**	**19**	**19**
0	23,5	24,5	25	25,5	26	29,5	31	32,5	34	35,5	37	38,5	40	41,5	43	44,5	46	46
3	26,5	27,5	28	28,5	29	32,5	34	35,5	37	38,5	40	41,5	43	44,5	46			
6	29,5	30,5	31	31,5	32	35,5	37	38,5	40	41,5	43	44,5	46					
9	32,5	33,5	34	34,5	35	38,5	40	41,5	43	44,5	46							
MD	zvýšenie montážnych podložiek (mm)																	

minimálna medzera je vždy 0 mm

Oblasť využitia a odporúčania na spracovanie

materiály testované firmou Blum	minimálny uťahovací moment (nm)
drevotrieska (pevnosť v priečnom ťahu > 0,45 N/mm²)	1,5
drevovláknité dosky mdf (pevnosť v priečnom ťahu > 0,6 N/mm²)	1,5
drevovláknité dosky HDF	2
dosky HPL	2
konštrukčné materiály z nerastu	2
prírodný kameň granit nero assoluto	3
umelý kameň kompozit z kremeňa	3
keramické dosky	3

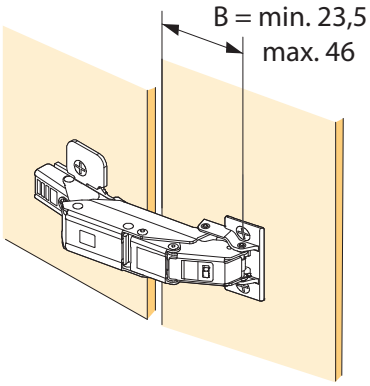

Zvýšenie montážnych podložiek na korpuse pri stene							
Hrúbka bočnej steny korpusu (mm)	Hrúbka dvierok (mm)						
	8	9	10	11	12	13	14
15							
16							
17							
18							
19							
20							

	Možná MD 0 mm
	Nevyhnutná MD 3 mm
	Nevyhnutná MD 6 mm

TIP-ON

Naložený bez pružiny



kód	kód Blum	popis	uhol otvorenia	montáž misky
226668	70T3550.TL		110°	skrutka
226669	70T358E.TL		110°	EXPANDO
177369	70T3590.TL		110°	INSERTA
177364	70M2550.TL		100°	skrutka
171076	70M2580.TL		100°	zalisovanie
12023	70T5550.T		120°	skrutka
12028	70T558E.T		120°	EXPANDO
177376	70T5590BTL		120°	INSERTA
177379	70T6550.TL		170°	skrutka
177383	70T9550.TL	hrubé dvere	95°	skrutka
347953	70T7550.TL	nulový presah	155°	skrutka
347955	70T7590.TL	nulový presah	155°	INSERTA
318173	70T9550.TL	ONYX	95°	skrutka

Polonaložený bez pružiny



kód	kód Blum	uhol otvorenia	montáž misky
226670	70T3650.TL	110°	skrutka
177372	70T3690.TL	110°	INSERTA
224239	70M2650.TL	100°	skrutka
347938	70T7650.TL	155°	skrutka
347940	70T7690.TL	155°	INSERTA
335544	70T9650.TL	95°, ONYX	skrutka

Vložený bez pružiny



kód	kód Blum	popis	uhol otvorenia	montáž misky
226671	70T3750.TL		110°	skrutka
177374	70T3790.TL		110°	INSERTA
224240	70M2750.TL		100°	skrutka
177385	70T9750.TL	hrubé dvere	95°	skrutka
166071	78T9550.TL	slepý uhol[1)]	95°	skrutka

[1)] podložka zvýšená o 3 mm – pozri str. 01.43

ALU rámčeky – naložený



kód	kód Blum	uhol otvorenia	montáž misky
12109	70T950A.TL	95°	skrutka
13764	72T550A.TL	120°	skrutka

Tenký materiál



kód	kód Blum	uhol otvorenia	montáž misky
347990	70T453T	110°	EXPANDO T

Sklo



kód	kód Blum	uhol otvorenia	montáž misky
347965	70T45000CTL	110°	nalepenie

montážne podložky pozri str. 01.43

Piesty pre závesy

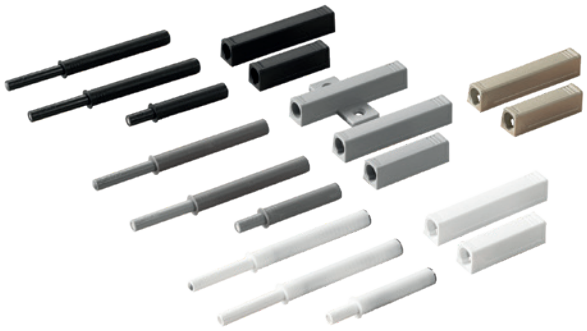

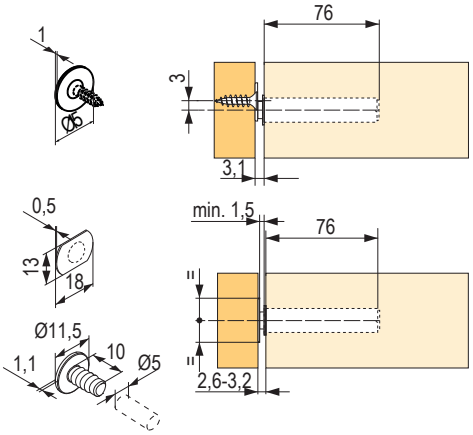

kód	kód Blum	popis	farba (materiál)
250826	956.1004	50 mm, magnet	biely
250827	956.1004	50 mm, magnet	sivý
497006	956.1004	50 mm, magnet	karbón čierny
250831	956A1004	76 mm, magnet	biely
250833	956A1004	76 mm, magnet	sivý
497007	956A1004	76 mm, magnet	karbón čierny
308497	956A1006	76 mm, šošovka	biely
250836	956A1006	76 mm, šošovka	sivý
497008	956A1006	76 mm, šošovka	karbón čierny

Adaptéry pre piesty



kód	kód Blum	popis	farba (materiál)
250838	956.1201	50 mm, priamy	biely
250839	956.1201	50 mm, priamy	sivý
497009	956.1201	50 mm, priamy	karbón čierny
250841	956A1201	76 mm, priamy	biely
250842	956A1201	76 mm, priamy	sivý
497010	956A1201	76 mm, priamy	karbón čierny
250844	956A1501	76 mm, krížový	sivý

Príslušenstvo


341755


225140


348000

kód	kód Blum	popis	farba (materiál)
341755	955.1008D	doštička TIP-ON na vtlačenie	nikel
225140	955.1008S	doštička TIP-ON na privŕtanie	nikel
348000	955.1008	doštička TIP-ON na nalepenie	oceľ

- piestiky TIP-ON pre bezúchytkové čelá sa otvárajú po ľahkom zatlačení
- používajú sa v kombinácii s bezpružinovými závesmi Blum
- piestiky sú určené aj k TIP-ON verziám AVENTOS
- farebne zladené adaptéry slúžia na jednoduchú a rýchlu montáž na bok korpusu
- dve dĺžky piestikov, ku ktorým sú určené vhodné adaptéry
- vďaka nastaveniu (+ 4 / - 1 mm), ktoré je integrované do piestika, možno otáčaním vyhadzovača dorovnať s ostatnými čielkami

12345 Položka je skladom **12345** Položka je na objednávku

podložky CLIP top a CLIP

Základné podložky

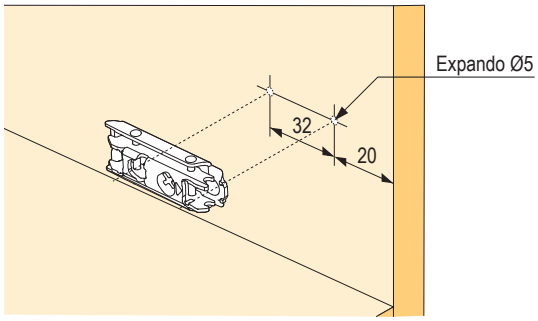

popis	kód	kód Blum	montáž misky
krížová	**12306**	173L6100	skrutka
	12318	173L8100	euroskrutka
	12302	174E6100.01	EXPANDO
priama	**203387**	175H3100	skrutka
	211476	177H3100E	EXPANDO
krížová s excentrom	**12340**	173H7100	skrutka
	12325	175H7100	skrutka
	12312	174H7100E	EXPANDO
	12316	174H7100I	INSERTA

Podložky zvýšené o 3 mm

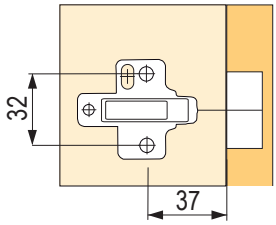

popis	kód	kód Blum	montáž misky
krížová	**12304**	173L6130	skrutka
	12305	173L8130	euroskrutka
	12303	174E6130.01	EXPANDO
krížová s excentrom	**12341**	173H7130	skrutka
priama s excentrom	**288360**	177H3130E	EXPANDO

Podložky zvýšené, krížové s excentrom



12312

popis	kód	kód Blum	montáž misky
o 6 mm	**12319**	175H9160	euroskrutka
o 9 mm	**12332**	175H7190	skrutka
	12335	175H9190	euroskrutka
o 18 mm	**12311**	175H7190.22	skrutka
	12336	175H9190.22	euroskrutka

Kliny na zmenu uhla naloženia závesu, rozperka

kód	kód Blum	popis
12170	171A5010	+5°, výška 0,8 mm
12171	171A5040	+5°, výška 3 mm
12172	171A5070	+5°, výška 6 mm
12173	171A5500	-5°, výška 6 mm
347999	70T4532T	rozperka, EXPANDO T



12170



12171



12172



12173



347999

- EXPANDO T rozperka je bez skrutky
  - 92598T – M4 × 8
  - 362259 – M4 × 12

CLIP top – uhlové

Uhlové závesy

pohyb	kód	kód Blum	uhlový záves / uhol otvorenia	montáž misky
s Blumotion	**118164**	79B9458	+45°/95°	skrutka
	118163	79B3558	+45°/110°	skrutka
	118154	79B9658	+45°/95°	skrutka
s pružinou	**12130**	79A9658.T	+45°/95°	skrutka
	12121	79T5550	+45°/110°	skrutka
	12124	79A9458.T	+45°/95°	skrutka
	12161	79A4108.T	+45°/94°	sklo
	12166	79A0558.T	+45°/94°	skrutka
bez pružiny	**177464**	78A9658.T	+45°/95°	skrutka
s Blumotion	**119482**	79B9456	+30°/95°	skrutka
	119481	79B9556	+30°/95°	skrutka
s pružinou	**12123**	79A9456.T	+30°/95°	skrutka
	12127	79A9556.T1	+20°/95°	skrutka
s Blumotion	**119483**	79B9555	+20°/110°	skrutka
s pružinou	**12126**	79A9555.T	+20°/95°	skrutka
	12160	79A4105.T	+20°/94°	sklo

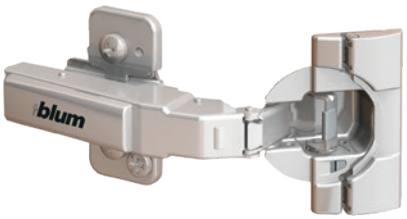

pohyb	kód	kód Blum	uhlový záves / uhol otvorenia	montáž misky
s Blumotion	**119484**	79B9454	+15°/95°	skrutka
s pružinou	**12122**	79A9454.T	+15°/95°	skrutka
s Blumotion	**119485**	79B3453	-15°/110°	skrutka
s pružinou	**12142**	79A5453.T	-15°/110°	skrutka
s Blumotion	**119486**	79B3451	-30°/110°	skrutka
s pružinou	**12141**	79A5451	-30°/110°	skrutka
s Blumotion	**119487**	79B3450	-45°/110°	skrutka
s pružinou	**12140**	79A5450.T	-45°/110°	skrutka

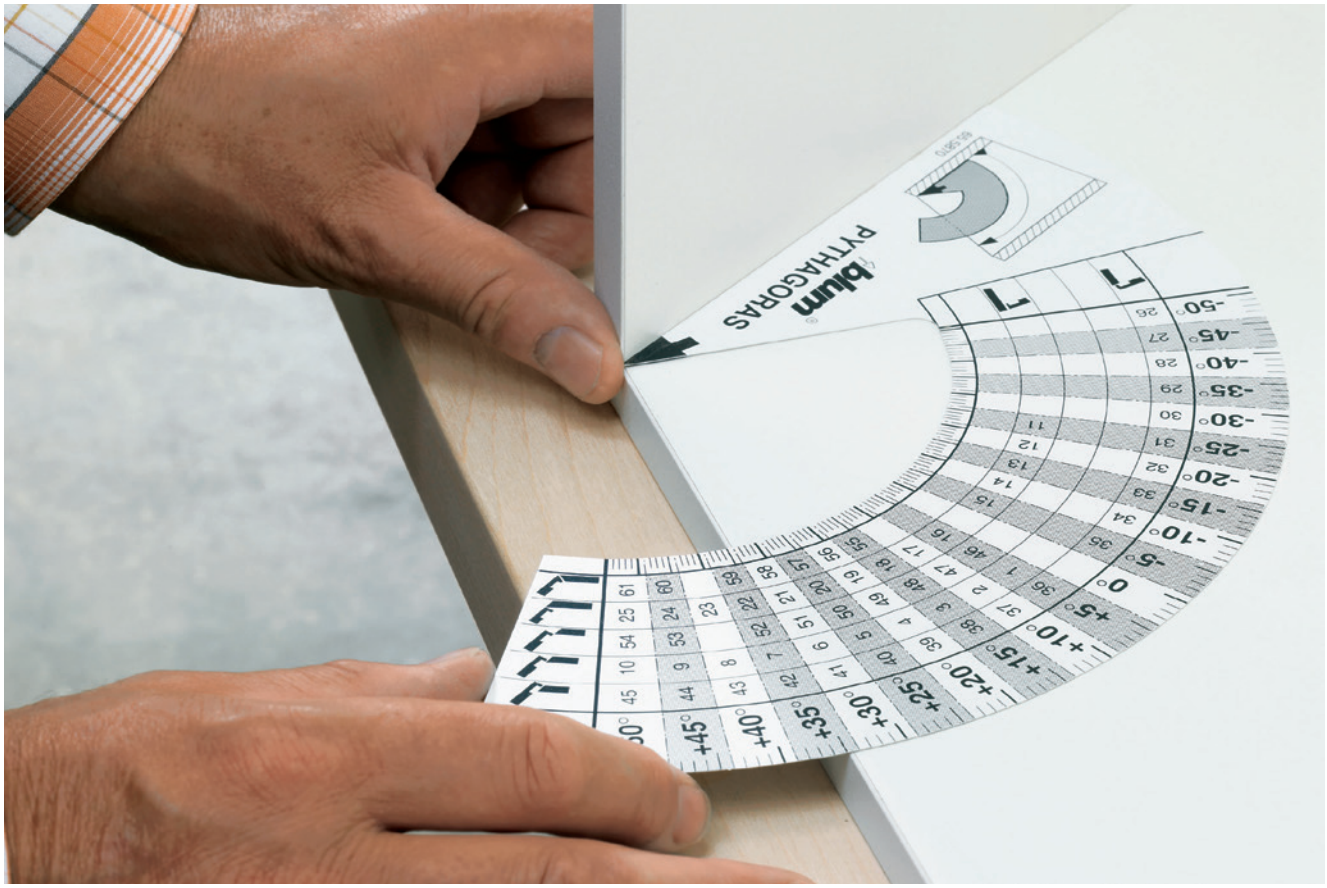

tabuľka uhlových variantov

TABUĽKA UHLOVÝCH VARIANTOV

	CLIP TOP CRISTALLO	CLIP TOP MINI	CLIP TOP SKLENENÉ DVIERKA	CLIP top CLIP top	BLUMOTION
−50					N° 26 A 119487 B 12140 C 12340 D 12173
−45				A . . . . CLIP top BLUMOTION	N° 27 A 119487 B 12140 C 12341
−40				B . . . . CLIP top	N° 28 A 119487 B 12140 C 12340 D 12171
−35					N° 29 A 119486 B 12141 C 12340 D 12173
−30					N° 30 A 119486 B 12141 C 12341
−25					N° 31 A 119486 B 12141 C 12340 D 12171
−20					N° 32 A 119485 B 12142 C 12340 D 12173
−15					N° 33 A 119485 B 12142 C 12340
−10					N° 34 A 119485 B 12142 C 12340 D 12170
-5	N° 106/37 B1 12101 B2 12100 C 12340 D 12173	N° 107/37 B1 12101 B2 12100 C 12340 D 12173	N° 92/48 B 12075 C 12341 D 12173	N° 84 B 12075 C 12340 D 12173	N° 77/37 B 12076 C 12340 D 12173	N° 69/48 B 12081 C 12340 D 12173	N° 62/37 B 12080 C 12340 D 12173						N° 35 A 118030 B 12060 C 12340 D 12173

CLIP TOP BLUMOTION 970A1002 – NA ZAVŔTANIE PRI CRISTALLO PRI MINI-ZÁVESE A PRE SKLENENÉ DVIERKA

Vzdialenosť vyvŕtaných otvorov v prípade aplikácie uhlových minizávesov

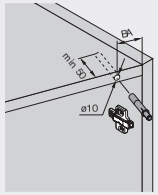

Aplikácia uhlového závesu

N° XX/XX

Vzdialenosť otvorov (BA) v mm

Vŕtanie BLUMOTION 970A sa vykonáva na strane závesu a zaručuje perfektný pohyb aj v prípade aplikácie uhlových minizávesov. BLUMOTION 970A by ste mali navŕtať najskôr na strane hornej dosky (pôdy) korpusu.

Správnu pozíciu vopred definuje vzdialenosť otvorov (BA). Ak nie je účinok BLUMOTION dostatočný, odporúčame montáž prídavného BLUMOTION 970A na strane dna.

Program uhlových závesov



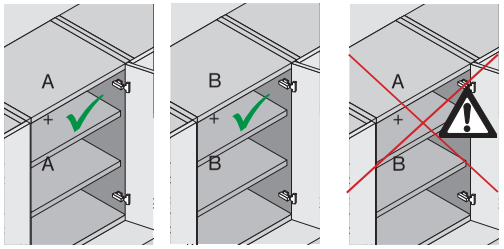

w

N° 11 A 119486 B 12141 C 12332 D 12172

N° 12 A 119485 B 12142 C 12319 D 12173

N° 13 A 119485 B 12142 C 12311

N° 14 A 119485 B 121412 C 12332 D 12172

N° 15 A 118031 B 12063 C 12340 D 12173

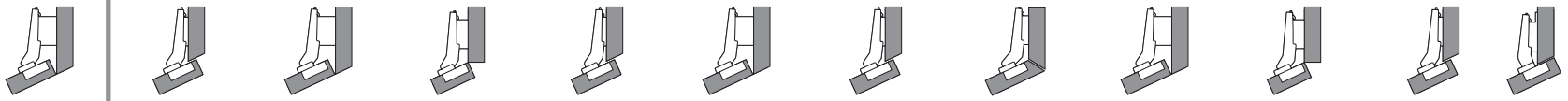

tabuľka uhlových variantov

5	10	15	20	25	30	35	40	45	50
N° 36 A 118030 B 12060 C 12340 D 12170	N° 37 A 119484 B 12122 C 12340 D 12173	N° 38 A 119484 B 12122 C 12319	N° 39 A 119484 B 12122 C 12340 D 12172	N° 40 A 119482 B 12123 C 12340 D 12173	N° 41 A 119482 B 12123 C 12319	N° 42 A 119482 B 12123 C 12340 D 12172	N° 43 A 118164 B 12124 C 12340 D 12173	N° 44 A 118164 B 12124 C 12319	N° 45 A 118164 B 12124 C 12340 D 12172
N° 1 A 118030 B 12060 C 12340 D 12170	N° 2 A 119484 B 12122 C 12340 D 12173	N° 3 A 119484 B 12122 C 12332	N° 4 A 119483 B 12126 C 12340	N° 5 A 119483 B 12126 C 12340 D 12170	N° 6 A 119481 B 12127 C 12340	N° 7 A 119481 B 12127 C 12340 D 12170	N° 8 A 118164 B 12124 C 12319 D 12173	N° 9 A 118163 B 12121 C 12340	N° 10 A 118163 B 12121 C 12340 D 12170
N° 46 A 118031 B 12063 C 12340 D 12172	N° 47 A 119484 B 12122 C 12311 D 12173	N° 48 A 119483 B 12126 C 12341 D 12173	N° 49 A 119483 B 12126 C 12332	N° 50 A 119481 B 12127 C 12340 D 12173	N° 51 A 119481 B 12127 C 12332	N° 52 A 119481 B 12127 C 12340 D 12172	N° 108 A 118164 B 12124 C 12332 D 12170	N° 53 A 118154 B 12130 C 12340	N° 54 A 118154 B 12130 C 12340 D 12170
N° 16 A 118032 B 13066 C 12340 D 12170	N° 17 A 119484 B 12122 C 12311 D 12173	N° 18 A 119483 B 12126 C 12332 D 12173	N° 19 A 119483 B 12126 C 12311	N° 20 A 119481 B 12127 C 12332 D 12173	N° 21 A 119481 B 12127 C 12311	N° 22 A 119481 B 12127 C 12311 D 12170	N° 23 A 118154 B 12130 C 12332 D 12173	N° 24 A 118163 B 12121 C 12311	N° 25 A 118154 B 12130 C 12332 D 12172
		N° 55 A 119483 B 12126 C 12340 D 12173	N° 56 A 119483 B 12126 C 12319	N° 57 A 119481 B 12127 C 12340 D 12173	N° 58 A 119481 B 12127 C 12341	N° 59 A 119481 B 12127 C 12340 D 12171	N° 109 A 118164 B 12124 C 12332 D 12171	N° 60 A 118154 B 12130 C 12340	N° 61 A 118154 B 12130 C 12340 D 12170
N° 63/33 B 12080 C 12340 D 12170		N° 64/45 B 12160 C 12340 D 12173	N° 65/37 B 12160 C 12340	N° 66/37 B 12160 C 12340 D 12170				N° 67/45 B 12161 C 12340	N° 68/45 B 12161 C 12340 D 12170
N° 70/48 B 12082 C 12340 D 12170		N° 71/54 B 12160 C 12332 D 12173	N° 72/54 B 12160 C 12311	N° 73/48 B 12160 C 12332 D 12172			N° 74/48 B 12161 C 12341 D 12173	N° 75/48 B 12161 C 12332	N° 76/48 B 12161 C 12341 D 12172
N° 78/33 B 12076 C 12340 D 12170		N° 79/45 B 12072 C 12340 D 12173	N° 80/37 B 12072 C 12340	N° 81/37 B 12072 C 12340 D 12170				N° 82/45 B 12166 C 12340	N° 83/48 B 12166 C 12340 D 12170
N° 85/48 B 12075 C 12340 D 12172		N° 86/48 B 12072 C 12341 D 12173	N° 87/48 B 12072 C 12332	N° 88/45 B 12072 C 12341 D 12172			N° 89/48 B 12166 C 12340 D 12173	N° 90/48 B 12166 C 12341	N° 91/48 B 12166 C 12341 D 12170
N° 93/48 B 12074 C 12340 D 12171		N° 94/48 B 12072 C 12332 D 12173	N° 95/48 B 12072 C 12311	N° 96/48 B 12072 C 12311 D 12171			N° 97/48 B 12166 C 12332 D 12173	N° 98/48 B 12166 C 12311	N° 99/48 B 12166 C 12311 D 12170
N° 100/33 B1 12101 B2 12100 C 12340 D 12170	N° 101/33 B1 12101 B2 12100 C 12340 D (2X) 12170	N° 102/33 B1 12101 B2 12100 C 12340 D (3X) 12170							
N° 103/33 B1 12101 B2 12100 C 12340 D 12170	N° 104/33 B1 12101 B2 12100 C 12340 D (2X) 12170	N° 105/33 B1 12101 B2 12100 C 12340 D (3X) 12170							
5	10	15	20	25	30	35	40	45	50

[1] V prípade odskočeného dna alebo väčšej medzery dverí je nutné príslušným spôsobom odsadiť krížový adaptér 970.XXXX.

externé tlmiče Blumotion

Na zavŕtanie



12398

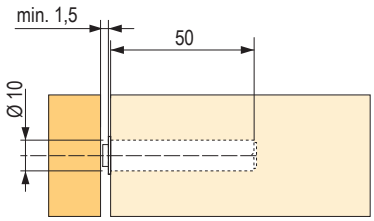

kód	kód Blum	popis
12398	970A1002	k závesu
12393	970.1002	k úchytke

Adaptéry



12394



12395



12396

kód	kód Blum
12394	970.1201
12395	970.1501
12396	970.2501

Na naklapnutie



12384

kód	kód Blum
12384	973A6000 [1]
12381	973A7360 [2]

[1] tlmič pre závesy 13041, 179411 a 12044

[2] tlmič pre záves 12127

Na naklapnutie



12391



12385



12386

kód	kód Blum
12391	973A0500.01 [1]
12385	973A0600 [2]
12386	973A0700 [3]

[1] tlmič pre závesy 12002, 12050 a 12004

[2] tlmič pre závesy 12005, 12051 a 12006

[3] tlmič pre závesy 12008, 12007 a 12010

S adaptérom medzi závesmi



12392

kód	kód Blum
12392	971A0500



TULIP

KVALITA *na dotyk*

V NOVOM KATALÓGU 2023

PREČO CHCETE TULIP

Vieme, že vkus každého človeka je jedinečný rovnako ako jeho preferencie. Ovplyvňujú všetko vrátane výberu nábytku a jeho doplnkov. V rukách držíte katalóg Tulip, sprievodcu viac ako 2000 variantmi úchytiek. Sme si istí, že si z neho vyberiete bez ohľadu na svoj vkus a preferencie. Kovové, drevené, rustikálne, plastové alebo keramické úchytky.

Rukoväte, knopky, frézované úchytky alebo úchytky do detskej izby.
V novom katalógu Tulip ich nájdete všetky v kontrolovanej kvalite.

MODUL

Naložený

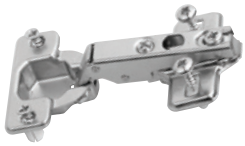

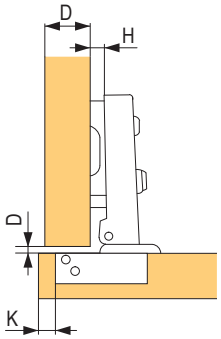

D=K+11-H

kód	kód Blum	popis	uhol otvorenia	montáž misky
12180	91M2550	s pružinou	100°	skrutka
12183	91M258E.E0	s pružinou	100°	EXPANDO
12181	91M2580	s pružinou	100°	zalisovanie
12230	91A6550	s pružinou	170°	skrutka

Polonaložený



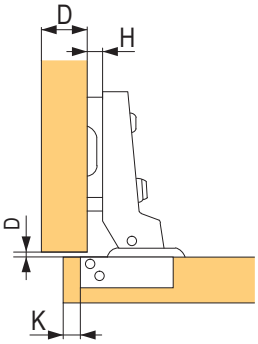

D=K+1,5-H

kód	kód Blum	popis	uhol otvorenia	montáž misky
12185	91M2650	s pružinou	100°	skrutka
12184	91M268E	s pružinou	100°	EXPANDO

Vložený



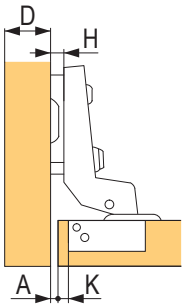

A=K-7

kód	kód Blum	popis	uhol otvorenia	montáž misky
12188	91M2750	s pružinou	100°	skrutka
12191	91M278E.E0	s pružinou, podložka	100°	EXPANDO

Krytky



kód	kód Blum	popis
12271	90M2503	krytka ramienka
12272	90M2603	krytka ramienka pre polonaložený a vložený
12273	80.6507	krytka ramienka pre 170°

Podložka základná – krížová



12364



12352



12362

kód	kód Blum	montáž misky
12364	193L6100	skrutka
12362	193L8100	euroskrutka
12352	194E6100.ED	EXPANDO

Podložka zvýšená o 9 mm

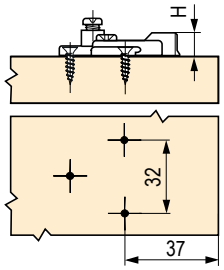

kód	kód Blum	popis	montáž misky
12360	195H7190	krížová s excentrom	skrutka

MODUL – záves pre vstavané chladničky

So skráteným ramienkom

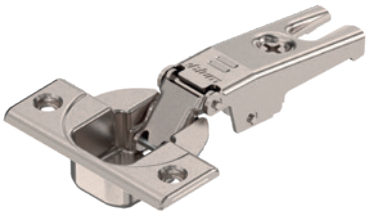



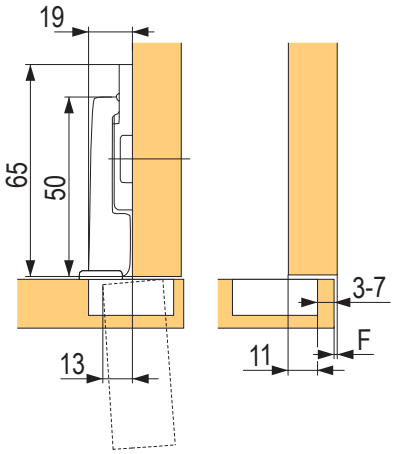





kód	kód Blum	popis	montáž misky závesu
228146	91K9550	s pružinou, vrátane podložky na Expando	skrutka
355903	91K958E	s pružinou, vrátane podložky na Expando	EXPANDO

hrúbka čela

odstup vŕtania misky

	16	18	19	20	22	24	26	28	29	30	31	32
3	0.2	0.2	0.3	0.4	0.5	0.8	1.3	2.5	3.5	4.4	5.3	6.1
4	0.2	0.2	0.3	0.4	0.5	0.8	1.3	1.9	2.9	3.8	4.7	5.5
5	0.2	0.2	0.3	0.4	0.5	0.8	1.2	1.7	2.4	3.2	4.0	4.9
6	0.2	0.2	0.3	0.4	0.5	0.8	1.2	1.7	2.2	2.8	3.5	4.3
7	0.2	0.2	0.3	0.4	0.5	0.8	1.2	1.6	2.0	2.4	3.0	3.8

montážne pomôcky

ECODRILL



kód	kód Blum	popis
14120	M31.1000	ľahké vŕtanie otvorov na misky závesov

- jednoduchá ručná pomôcka na presné vŕtanie otvorov pre závesy Blum
- pohon prostredníctvom ručnej elektrickej vŕtačky
- variabilná vzdialenosť na zavŕtanie misky od hrany 2 až 8 mm
- spracovanie pomocou rysky
- materiál: hliníkový tlakový odliatok

Šablóna pre Blumotion a TIP-ON



kód	kód Blum	popis
12378	65.5010	presné vŕtanie do hrany korpusu

- šablóna na vyvŕtanie montážnych pozícií na strane čela BLUMOTION pre dvierka na strane úchytky (970.1002) a na strane závesu (970A1002),

a taktiež pre TIP-ON pre dvierka (955 × 1004)
- spracovanie pomocou rysky
- materiál: plast/oceľ

Uhlová šablóna Pythagoras

Spracovanie systémov závesov:

- priložte šablónu k uhlovému korpusu
- zistite uhol otvorenia korpusu a aplikáciu uhlového závesu
- uhol otvorenia korpusu alebo využitie uhlového závesu

vás dovedú k vhodnému riešeniu



kód	kód Blum	popis
13815	65.5810.01	pomôcka na určenie uhla

- šablóna na zistenie uhla otvorenia korpusu
- stanovenie vhodného riešenia závesu
- materiál: plast

Tyčová šablóna



kód	kód Blum	popis
65153	65.1000.01	rýchle označenie či vŕtanie otvorov na výsuvy

- šablóna na predvŕtanie montážnych podložiek pre korpusové lišty, zdvihák, montážne podložky a adaptéry
- šablónu môžete použiť na zmontovanom alebo nezmontovanom korpuse
- nastavenie výšky a hĺbky pomocou stupnice
- vhodná pre konštrukčné situácie naložené alebo vložené

Samostatná šablóna



kód	kód Blum	popis
65151	65.1051	presné označenie pozície výsuvu

- šablóna na predvŕtanie montážnych podložiek pre korpusové lišty, zdvihák, montážne podložky a adaptéry
- šablónu môžete použiť na zmontovanom alebo nezmontovanom korpuse
- nastavenie hĺbky pomocou stupnice

Univerzálna šablóna



kód	kód Blum	popis
13844	ZML.0040.02	presné označenie pozície čelného kovania

- šablóna na označenie alebo predvŕtanie montážnych pozícií pre čelné kovania vrátane relingu, zadnej steny zásuvky a dna zásuvky
- tiež pre čelné kovania AVENTOS

montážne pomôcky

Boxfix



kód	kód Blum	popis
220482	ZMM.0350	pre montáž TANDEMBOX
250998	ZMM.0700.20	pre montáž LEGRABOX
481739	ZMM.0400	pre montáž MERIVOBOX

Minifix



kód	kód Blum	popis
13870	65.3300	označenie pozície výsuvu

- šablóna na priame naskrutkovanie a pravouhlú montáž korpusových líšt
- spracovanie pomocou rysky
- materiál: plast

Strediaci vrták



kód	kód Blum	popis
12389	M01.ZZ03.01	presné označenie otvoru na skrutku

- ø 2,7 mm, dĺžka vrtáka 70 mm
- na predvŕtanie otvorov ø 3,5 mm
- hĺbka vyvŕtania otvoru až 8 mm
- materiál: oceľ, tvrdená

obsah

Prehľad typov závesov Novisys a Sensys



Poniklovaná oceľ

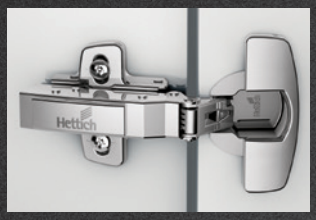	**pre dvere hrúbky 15 – 24 mm**	s tlmením SiSy (Silent System) bez tlmenia (s pružinou) bez pružiny PTO (Push to open)	**str. 01.57 + 01.59 + 01.62**
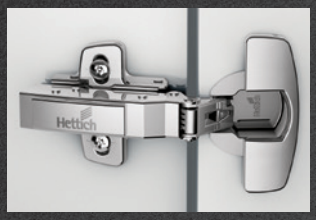	**pre dvere hrúbky 10 – 16 mm**	s tlmením SiSy (Silent System) bez tlmenia (s pružinou) bez pružiny PTO (Push to open)	**str. 01.63**
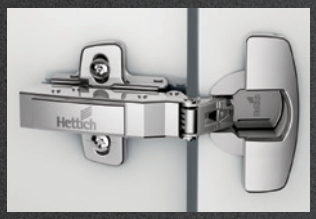	**pre dvere hrúbky 15 – 32 mm**	s tlmením SiSy (Silent System) bez tlmenia (s pružinou) bez pružiny PTO (Push to open)	**str. 01.63**
	**s uhlom otvorenia 165° a s nulovým presahom do vnútornej svetlosti**	s tlmením SiSy (Silent System) bez tlmenia (s pružinou) bez pružiny PTO (Push to open)	**str. 01.60 + 01.64**
	**uhlové závesy, s tlmením**	s tlmením SiSy (Silent System) bez tlmenia (s pružinou) bez pružiny PTO (Push to open)	**str. 01.61 + 01.66**
	**pre tenký alu rámček, s tlmením**	s tlmením SiSy (Silent System) bez tlmenia (s pružinou) bez pružiny PTO (Push to Open)	**str. 01.66**

obsah

Vysvetlivky pojmov:

Silent System – tlmenie (integrované, externé)
Push to Open – bezúchytkové otváranie
Push to Open Silent – bezúchytkové otváranie s tlmeným zatváraním
D = distance, čiže výška podložky
B = presah misky závesu v zatvorenej pozícii cez bok korpusu

Čierný Obsidián prevedenie



pre dvere hrúbky 15 – 24 mm

s tlmením SiSy (Silent System)
bez tlmenia (s pružinou)
bez pružiny PTO (Push to open)

str. 01.62

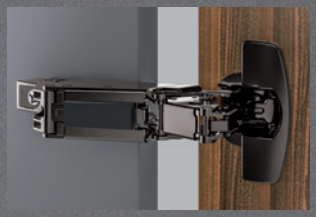

s uhlom otvorenia 165° a s nulovým presahom do vnútornej svetlosti

s tlmením SiSy (Silent System)
bez tlmenia (s pružinou)
bez pružiny PTO (Push to open)

str. 01.64



mechanizmy pre bezúchytkové otváranie

bez pružiny PTO (Push to Open)
Easys pre chladničky
piestiky K-Push

str. 01.21 – 01.22 + 01.67 + 01.72

obsah

Prehľad typov závesov Intermat



Poniklovaná oceľ

	**pre dvere hrúbky 15 – 25 mm**	bez tlmenia (s pružinou) bez pružiny PTO (Push to open)	**str. 01.73**
	**závesy pre hrubé dvere**	bez tlmenia (s pružinou) bez pružiny PTO (Push to open)	**str. 1.73 – 1.74**
	**s uhlom otvorenia 165° a nulovým presahom do vnútornej svetlosti**	bez tlmenia (s pružinou) bez pružiny PTO (Push to open)	**str. 01.75**
	**uhlové závesy, (do plusu)**	bez tlmenia (s pružinou) bez pružiny PTO (Push to open)	**str. 01.75 – 01.77**
	**uhlové závesy, (do mínusu)**	bez tlmenia (s pružinou) bez pružiny PTO (Push to open)	**str. 01.77**
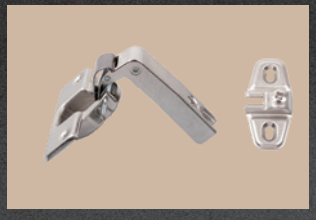	**mini závesy, závesy pre nábytok s rámovou konštrukciou**	s doťahovou pružinou	**str. 01.78 – 01.79**

obsah

Poniklovaná oceľ



závesy pre vŕtané sklenené dvierka, závesy pre nábytok s rámovou konštrukciou	s doťahovou pružinou **str. 01.78 – 01.79**



externé tlmiče	**str. 01.80**



piestiky K-Push pre bezúchytkové otváranie	**str. 01.21 – 01.22**

Odporúčaný počet závesov v závislosti od výšky dvierok pre všetky závesy Hettich.

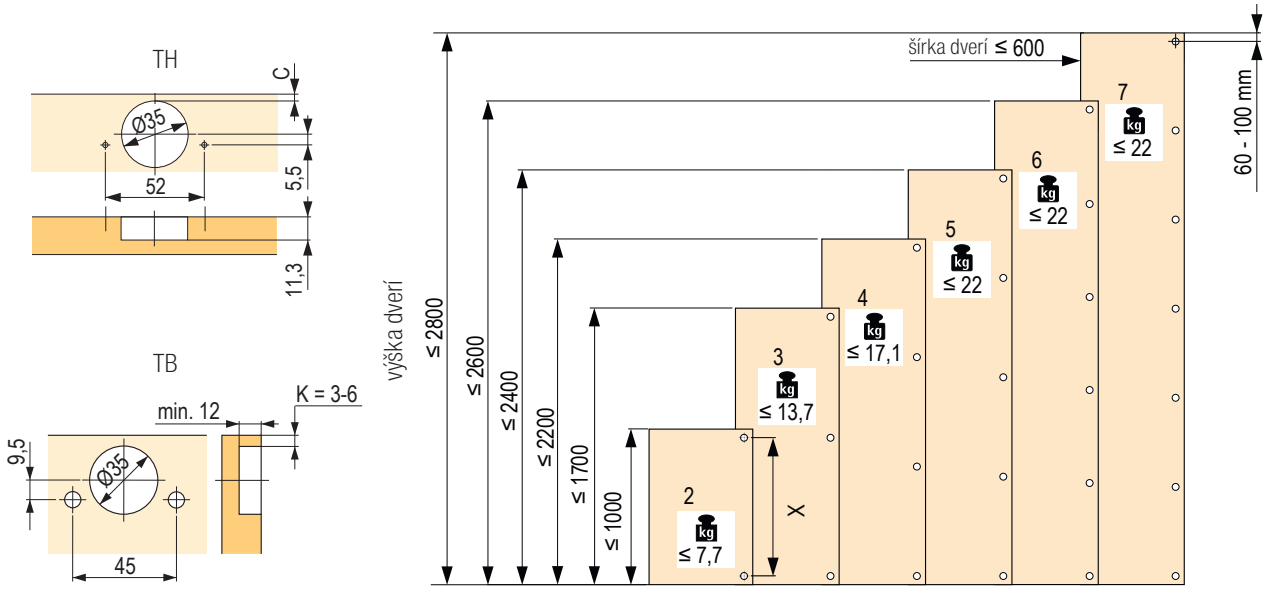

Novisys 105° TH52 (52×5,5) a TB45 (45×9,5)

Naložený 105° TH52



pohyb	kód	kód Hettich	montáž misky
Silent System / Push to Open Silent	**497622**	9313100	skrutka
	497625	9313101	zalisovanie
bez tlmenia	**497628**	9313130	skrutka
	497631	9313131	zalisovanie
Push to Open	**497634**	9313160	skrutka
	497637	9313161	zalisovanie

Naložený 105° TB45



pohyb	kód	kód Hettich	montáž misky
Silent System / Push to Open Silent	**497640**	9313190	skrutka
	497643	9313191	zalisovanie
bez tlmenia	**497646**	9313220	skrutka
	497649	9313221	zalisovanie
Push to Open	**497652**	9313250	skrutka
	497655	9313251	zalisovanie

Polonaložený 105° TH52



pohyb	kód	kód Hettich	montáž misky
Silent System / Push to Open Silent	**497623**	9313110	skrutka
	497626	9313111	zalisovanie
bez tlmenia	**497629**	9313140	skrutka
	497632	9313141	zalisovanie
Push to Open	**497635**	9313170	skrutka
	497638	9313171	zalisovanie

Polonaložený 105° TB45



pohyb	kód	kód Hettich	montáž misky
Silent System / Push to Open Silent	**497641**	9313200	skrutka
	497644	9313201	zalisovanie
bez tlmenia	**497647**	9313230	skrutka
	497650	9313231	zalisovanie
Push to Open	**497653**	9313260	skrutka
	497656	9313261	zalisovanie

Vložený 105° TH52



pohyb	kód	kód Hettich	montáž misky
Silent System / Push to Open Silent	**497624**	9313120	skrutka
	497627	9313121	zalisovanie
bez tlmenia	**497630**	9313150	skrutka
	497633	9313151	zalisovanie
Push to Open	**497636**	9313180	skrutka
	497639	9313181	zalisovanie

Vložený 105° TB45



pohyb	kód	kód Hettich	montáž misky
Silent System / Push to Open Silent	**497642**	9313210	skrutka
	497645	9313211	zalisovanie
bez tlmenia	**497648**	9313240	skrutka
	497651	9313241	zalisovanie
Push to Open	**497654**	9313270	skrutka
	497657	9313271	zalisovanie

montážne podložky pre závesy Novisys

Krížová, montáž pomocou skrutiek



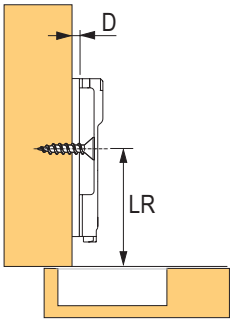

kód	kód Hettich	distance D (mm)
497658	9313860	0
497659	9313873	1,5
497660	9313885	3
497661	9313897	5

Krížová, montáž pomocou euroskrutiek



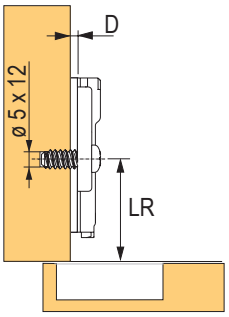

kód	kód Hettich	distance D (mm)
497662	9313861	0
497663	9313874	1,5
497664	9313886	3
497665	9313898	5

Obmedzovač Novisys

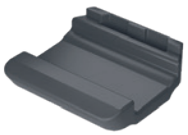

kód	kód Hettich	distance D (mm)
497667	9313093	na 85°

Sensys 110°, TB45 (45×9,5)

Naložený



pohyb	kód	kód Hettich	rad	montáž misky
Silent System	**208727**	9071223	8645i	skrutka
	378084	9073626	8645i	rýchlomontáž
bez tlmenia	**421300**	9073647	8645	skrutka
	416651	9073653	8645	rýchlomontáž
Push to Open	**421301**	9073671	8675	skrutka
	416652	9073677	8675	rýchlomontáž
Silent System	**421318**	9094300	8646i	skrutka
bez tlmenia	**421319**	9094390	8646	skrutka
Push to Open	**421320**	9094480	8676	skrutka

Polonaložený



pohyb	kód	kód Hettich	rad	montáž misky
Silent System	**421302**	9073618	8645i	skrutka
	421306	9073654	8645i	rýchlomontáž
bez tlmenia	**421303**	9073648	8645	skrutka
	421305	9073627	8645i	rýchlomontáž
Push to Open	**421304**	9073672	8675	skrutka
	367204	9073678	8675	rýchlomontáž
Silent System	**421321**	9094310	8646i	skrutka
bez tlmenia	**421322**	9094400	8646	skrutka
Push to Open	**421323**	9094490	8676	skrutka

Vložený



pohyb	kód	kód Hettich	rad	montáž misky
Silent System	**421307**	9073619	8645i	skrutka
	369978	9073628	8645i	rýchlomontáž
bez tlmenia	**421308**	9073649	8645	skrutka
	421310	9073655	8645	rýchlomontáž
Push to Open	**421309**	9073673	8675	skrutka
	421311	9073679	8675	rýchlomontáž
Silent System	**421324**	9094320	8646i	skrutka
bez tlmenia	**421325**	9094410	8646	skrutka
Push to Open	**421326**	9094500	8676	skrutka

Sensys 95°, 165°, TB45 (45×9,5)

Naložený 95°



pohyb	kód	kód Hettich	rad	montáž misky
Silent System	**264208**	9090290	8631i	skrutka
bez tlmenia	**421312**	9091520	8631	skrutka
Push to Open	**421313**	9091610	8661	skrutka

Polonaložený 95°



pohyb	kód	kód Hettich	rad	montáž misky
Silent System	**264213**	9090300	8631i	skrutka
bez tlmenia	**421314**	9091530	8631	skrutka
Push to Open	**421315**	9091620	8661	skrutka

Vložený 95°



pohyb	kód	kód Hettich	rad	montáž misky
Silent System	**421324**	9094320	8646i	skrutka
bez tlmenia	**421325**	9094410	8646	skrutka
Push to Open	**421326**	9094500	8676	skrutka

Naložený 165°



pohyb	kód	kód Hettich	rad	montáž misky
Silent System	**264256**	9099560	8657i	skrutka
	264259	9099563	8657i	rýchlomontáž
bez tlmenia	**264272**	9099620	8657	skrutka
	264274	9099623	8657	rýchlomontáž
Push to Open	**264284**	9099680	8687	skrutka
	264286	9099683	8687	rýchlomontáž

Príložný 50/60°, zalomený (Intermat)



pohyb	kód	kód Hettich	rad	montáž misky
bez pružiny	**300797**	9090115	9930	skrutka

Vložený 95°, slepý uhol



pohyb	kód	kód Hettich	rad	montáž misky
Silent System	**300337**	9088027	8639i	skrutka
Silent System	**300361**	9088081	8639i	rýchlomontáž

Sensys uhlové závesy, TB45 (45×9,5)

Naložený 30°



pohyb	kód	kód Hettich	rad	montáž misky
Silent System	**300332**	9088022	8639i	skrutka
Silent System	**300356**	9088076	8639i	rýchlomontáž

Naložený 45°



pohyb	kód	kód Hettich	rad	montáž misky
Silent System	**300334**	9088024	8639i	skrutka
Silent System	**300358**	9088078	8639i	rýchlomontáž

Sensys 110°, TH52 (52×5,5)

Naložený



pohyb	kód	kód Hettich	farba	montáž misky
Silent System/ Push to Open Silent	**104717**	9071205	nikel	skrutka
	344691	9091738	obsidián	skrutka
bez tlmenia	**232346**	9071259		skrutka
Push to Open	**245723**	9071313	nikel	skrutka
	344694	9091741	obsidián	na zalisovanie

- odporúčané príslušenstvo: 105422 – krytka ramienka bez loga (kov), 105425 – krytka ramienka s logom (kov), 105408 – krytka misky (kov), 207142 – obmedzovač uhla otvorenia (110≥85°) (foto na strane 01.71)

odporúčané podložky: str. 01.70

Polonaložený



pohyb	kód	kód Hettich	montáž misky
Silent System/ Push to Open Silent	**104718**	9071206	skrutka
bez tlmenia	**232347**	9071260	skrutka

- odporúčané príslušenstvo: 105408 – krytka misky (kov), 207142 – obmedzovač uhla otvorenia (110≥85°) (foto na strane 01.71)

odporúčané podložky: str. 01.70

Vložený



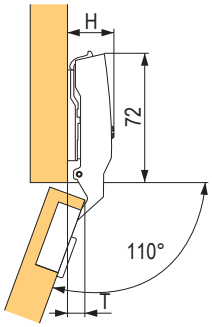

pohyb	kód	kód Hettich	montáž misky
Silent System/ Push to Open Silent	**104719**	9071207	skrutka
bez tlmenia	**232348**	9071261	skrutka

- odporúčané príslušenstvo: 105408 – krytka misky (kov), 207142 – obmedzovač uhla otvorenia (110≥85°) (foto na strane 01.71)

odporúčané podložky: str. 01.70

Sensys 110°, TH52 (52×5,5)

Naložený pre tenké dvere (10 – 16 mm)



pohyb	kód	kód Hettich	montáž misky
Silent System/ Push to Open Silent	**308058**	9094270	skrutka
Push to Open	**336503**	9094450	skrutka

- odporúčané príslušenstvo: 105422 – krytka ramienka bez loga (kov), 105425 – krytka ramienka s logom (kov), 300517 – krytka ramienka bez loga (plast), 300518 – krytka ramienka s logom (plast), 105408 – krytka misky (kov), 362244 – obmedzovač uhla otvorenia (110≥85°) (foto na strane 01.71)

odporúčané podložky: str. 01.70

Polonaložený pre tenké dvere (10 – 16 mm)



pohyb	kód	kód Hettich	montáž misky
Silent System/ Push to Open Silent	**308454**	9094280	skrutka
bez tlmenia	**300471**	9094370	skrutka
Push to Open	**336506**	9094460	skrutka

- odporúčané príslušenstvo: 105408 – krytka misky (kov), 362244 – obmedzovač uhla otvorenia (110≥85°) (foto na strane 01.71)

odporúčané podložky: str. 01.70

Vložený pre tenké dvere (10 – 16 mm)



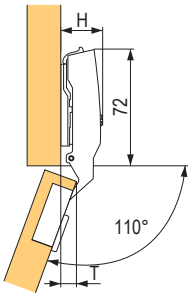

pohyb	kód	kód Hettich	montáž misky
Silent System/ Push to Open Silent	**308455**	9094290	skrutka
bez tlmenia	**300474**	9094380	skrutka
Push to Open	**346823**	9094470	skrutka

- odporúčané príslušenstvo: 105408 – krytka misky (kov), 362244 – obmedzovač uhla otvorenia (110≥85°) (foto na strane 01.71)

odporúčané podložky: str. 01.70

Polonaložený pre hrubé dvere (15 – 32 mm)



pohyb	kód	kód Hettich	montáž misky
Silent System	**264200**	9090270	skrutka

- odporúčané príslušenstvo: 105408 – krytka misky (kov), 300521 – obmedzovač uhla otvorenia (95≥85°) (foto na strane 01.71)

odporúčané podložky: str. 01.70

Naložený pre hrubé dvere (15 – 32 mm)



pohyb	kód	kód Hettich	montáž misky
Silent System/ Push to Open Silent	**264196**	9090260	skrutka

- odporúčané príslušenstvo: 105422 – krytka ramienka bez loga (kov), 105425 – krytka ramienka s logom (kov), 300517 – krytka ramienka bez loga (plast), 300518 – krytka ramienka s logom (plast), 105408 – krytka misky (kov), 300521 – obmedzovač uhla otvorenia (95≥85°) (foto na strane 01.71)

odporúčané podložky: str. 01.70

Vložený pre hrubé dvere (15 – 32 mm)



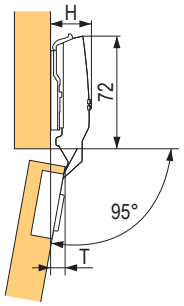

pohyb	kód	kód Hettich	montáž misky
Silent System/ Push to Open Silent	**264204**	9090280	skrutka

- odporúčané príslušenstvo: 105408 – krytka misky (kov), 300521 – obmedzovač uhla otvorenia (95≥85°) (foto na strane 01.71)

odporúčané podložky: str. 01.70

Sensys 165°, TH52 (52×5,5)

Naložený



pohyb	kód	kód Hettich	farba	montáž misky
Silent System/ Push to Open Silent	**264246**	9099540	nikel	skrutka
	344718	9091767	obsidián	skrutka
bez tlmenia	**264266**	9099600		skrutka
Push to Open	**264278**	9099660	nikel	skrutka
	344720	9091769	obsidián	na zalisovanie

odporúčané podložky: str. 01.70

Polonaložený

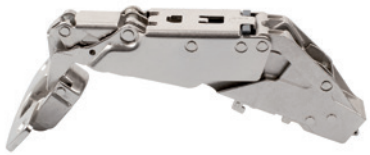

pohyb	kód	kód Hettich	montáž misky
Silent System/ Push to Open Silent	**264251**	9099550	skrutka
	264252	9099551	na zalisovanie
	300478	9099556	s rozpernými puzdrami
bez tlmenia	**264269**	9099610	skrutka
Push to Open	**264281**	9099670	skrutka

odporúčané podložky: str. 01.70

Obmedzovač uhla otvorenia



264245



300465

pohyb	kód	kód Hettich	uhol
obmedzovač	**264245**	9090756	105/120°
	300465	9090864	90/135°

Príložný 50/60°, zalomený(INTERMAT)



pohyb	kód	kód Hettich	montáž misky
s diagonálnym nastavením podľa hrúbky dvierok	**208857**	9090045	skrutka

Sensys 165°, TH52 (52×5,5)

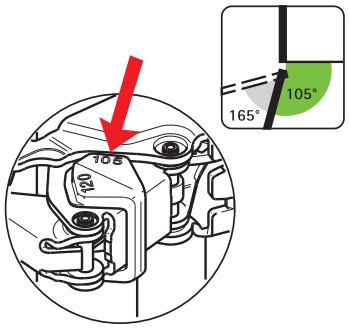

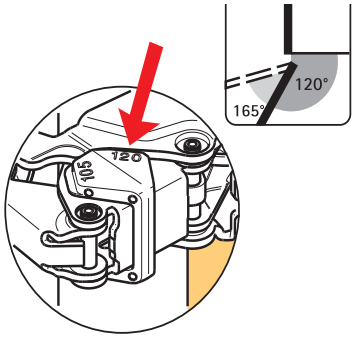

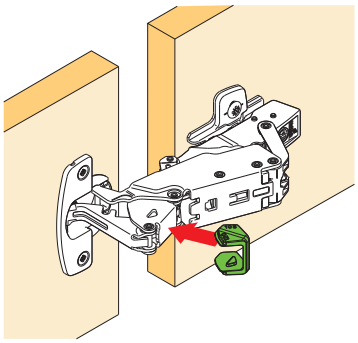

Variant A – otvory pre misky v jedných dverách

- umožňuje optimalizáciu medzery medzi krídlami až na minimum
- kóta C zhodná na oboch stranách dverí
- obe krídla môžu byť rovnako široké
- vzdialenosť otvorov na podložku je na voľnom krídle 37 mm
- pre hrúbky dverí 16 – 21 mm

Výpočet šírky dverí:

- svetlosť otvoru na dvere vrátane boku korpusu – medzera F – hrúbka dverí

Odporúčaná výška montážnej podložky [1]

- C = 4,5 mm: výška podložky D = 0
- C = 3,0 mm: výška podložky D = 1,5

[1] odlišné vŕtanie C možno kompenzovať pomocou hĺbkového a diagonálneho nastavenia

Nákres Variant A

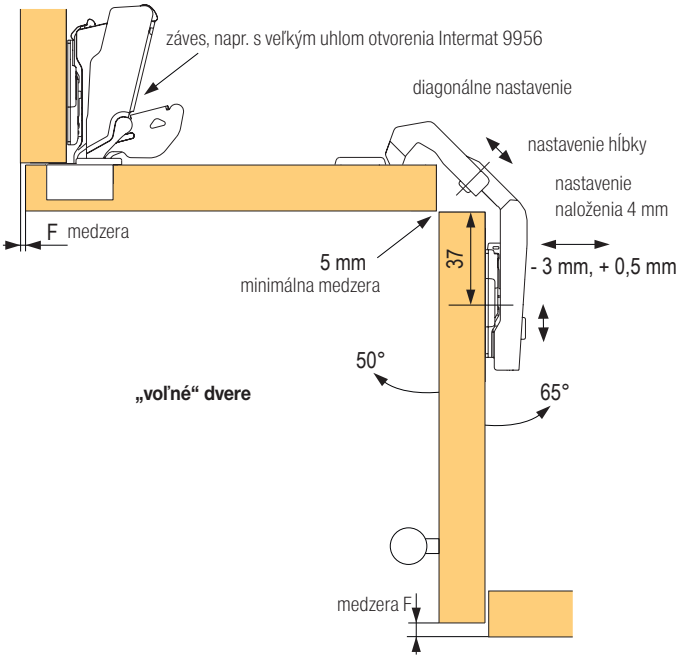

Variant B – otvory pre misky v oboch dverách

- medzera medzi krídlami 5 mm
- kóta C zhodná na oboch dverách
- obe krídla môžu byť rovnako široké
- vzdialenosť otvorov na podložku na krídle je 41 mm
- pre hrúbky dverí 16 – 21 mm

Výpočet šírky dverí:

- svetlosť otvoru na dvere vrátane boku korpusu – medzera F – hrúbka dverí – 5

Odporúčaná výška montážnej podložky [1]

- C = 4,5 mm: výška podložky D = 0
- C = 3,0 mm: výška podložky D = 1,5

Nákres Variant B

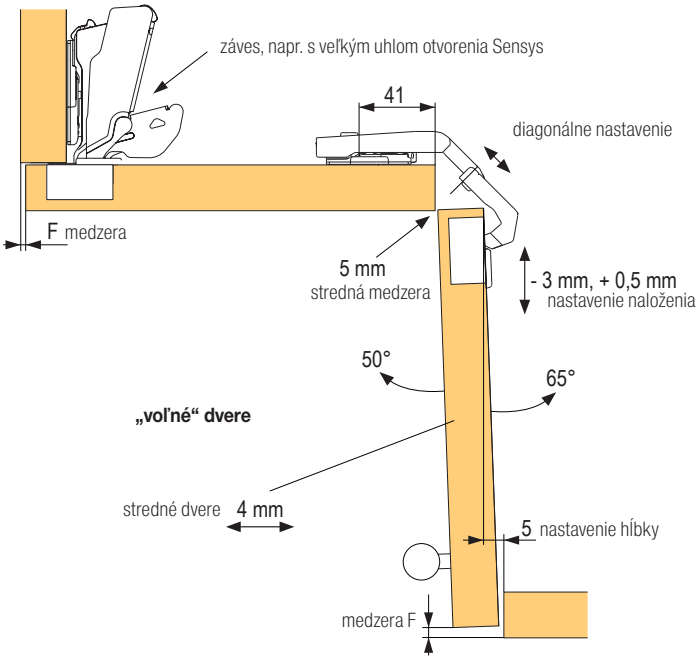

Sensys 95°, uhlový, TH52 (52×5,5) a tenký alu rámček

45°, polonaložený



pohyb	kód	kód Hettich	rad	montáž misky	B (mm)
Silent System/ Push to Open Silent	**104801**	9088019	8639i	skrutka	-2

- odporúčané príslušenstvo: 105408 – krytka misky (kov), 300296 – obmedzovač uhla otvorenia (95≥85°) (foto na strane 01.71)

odporúčané podložky: str. 01.70

90°, vložený



pohyb	kód	kód Hettich	rad	montáž misky	B (mm)
Silent System/ Push to Open Silent	**104802**	9088021	8639i	skrutka	4

- odporúčané príslušenstvo: 105408 – krytka misky (kov), 300296 – obmedzovač uhla otvorenia (95≥85°) (foto na strane 01.71)

odporúčané podložky: str. 01.70

110°, naložený



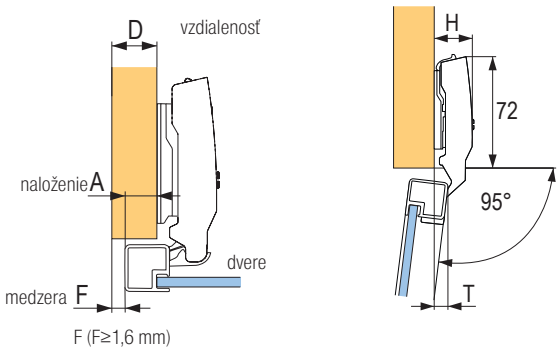

Zvolenie vhodnej podložky (Distance D) podľa požadovaného zaťaženia:
D = 4,5 mm + B - A (8638i, 8638 a 8668)

kód	kód Hettich	popis
300279	9072524	naložený s integrovaným tlmením Silent System
300285	9072530	naložený pre bezúchytkové otváranie Push to Open

montážne podložky nájdete na str. 01.70

Push to Open Silent pre závesy

Mechanizmus bezúchytkového otvárania pre tlmené závesy

- pre kombináciu s tlmenými automatickými závesmi na priskrutkovanie
- široký rozsah nastavenia + 4 / – 2 mm
- vrátane 4 ks AA batérií (životnosť cca 12 mesiacov)
- súčasťou je aj montážna podložka a skrutky
- materiál: plast



kód	kód Hettich	farba
362356	9239088	biely
362355	9239087	tmavosivý
362357	9239099	svetlosivý

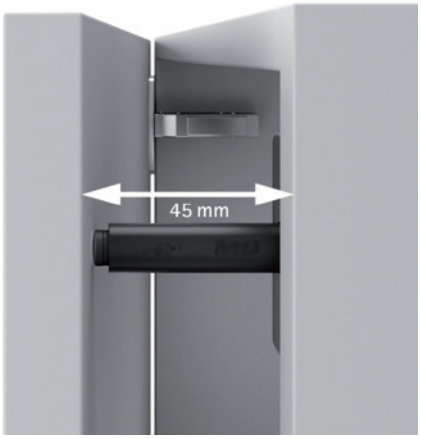



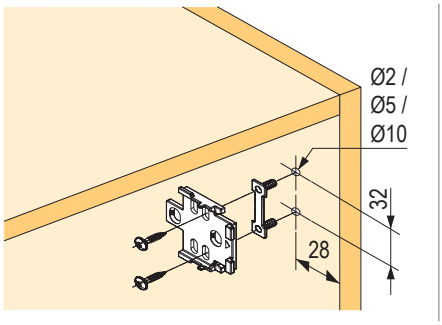

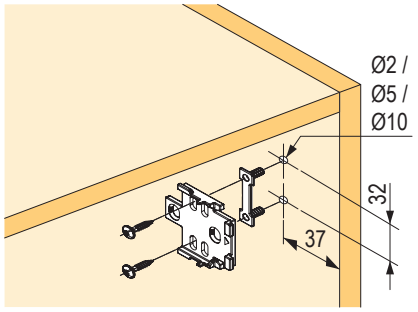

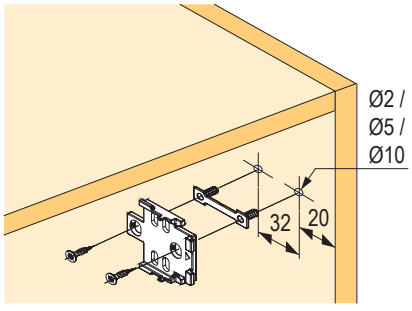

Sensys 110° a 165°, na nalepenie na sklenené dvere/korpus

- s integrovaným tlmením, zatváracou pružinou a klipovou montážou
- adaptér na nalepenie (nutné pre spojenie závesu a skla)
- lepenie pomocou lepidla tvrdeného UV-žiarením (nie je súčasťou dodávky)
- kvalita v súlade s EN 15570, úroveň 3
- pre hrúbku skla 4 – 8 mm
- integrované nastavenie naloženia + 2 mm, – 2 mm
- integrované nastavenie hĺbky + 3 mm, – 2 mm
- integrované nastavenie výšky + 3 mm, – 3 mm

Naložený 110°



kód	kód Hettich	rad	veľkosť balenia (ks)
379953	9135141	8645i	2

- pre použitie s adaptérom na nalepenie (nutné objednať zvlášť) vrátane upevňovacej skrutky
- montážna podložka na nalepenie

Vložený 8657i 165°



kód	kód Hettich	rad	veľkosť balenia (ks)
379612	9135140	8657i	2

- pre použitie s adaptérom na nalepenie (nutné objednať zvlášť) vrátane upevňovacej skrutky
- montážna podložka na nalepenie
- v niektorých prípadoch treba použiť obmedzovač uhla otvorenia na 135° – 300465 (pozri nákresy na ďalšej strane)

Adaptér pre misku



kód	kód Hettich	veľkosť balenia (ks)
379615	9116092	2

- na použitie so Sensys 8645i / 8657i na sklo
- lepiaca plocha 28 × 59 mm
- zinkový odliatok poniklovaný

Lepiaci obraz
Adaptér na nalepenie na misku

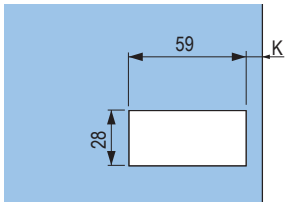

K = vzdialenosť od hrany – pozri príklady použitia

Montážna podložka



kód	kód Hettich	veľkosť balenia (ks)
379950	9133536	2

- lepiaca plocha 28 × 74 mm
- zinkový odliatok poniklovaný

Lepiaci obraz
Montážna podložka na nalepenie

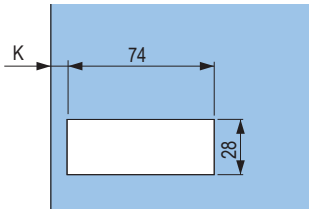

Sensys 110° a 165°, na nalepenie na sklenené dvere/korpus

Naložený 110°, sklenené dvere

Bok korpusu drevený, dvere sklenené, naložené, montážna podložka na dverách

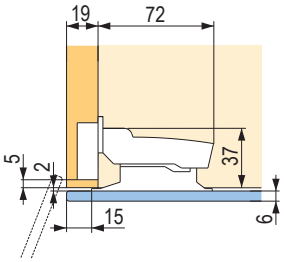

Úplne naložené dvere (bez medzery)

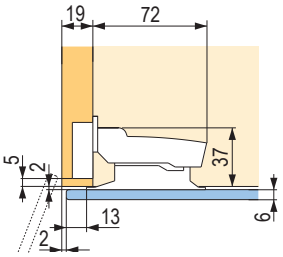

Naložené dvere s medzerou 2 mm

Vložený 110°, celosklenený korpus

Bok korpusu sklenený, dvere sklenené, vložené

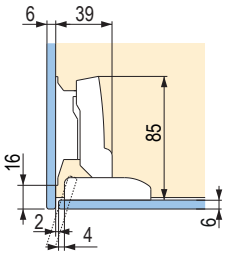

Vložené dvere s medzerou 2 mm

Naložený 110°, celosklenený korpus

Bok korpusu sklenený, dvere sklenené, naložené, montážna podložka na dverách

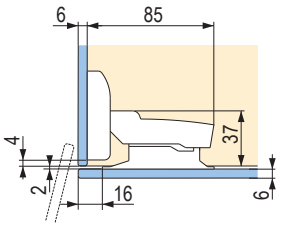

Úplne naložené dvere (bez medzery)

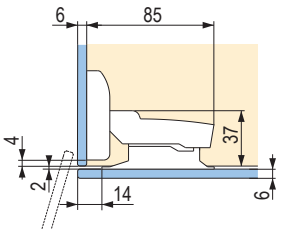

Naložené dvere s medzerou 2 mm

Naložený 135°, celosklenený korpus

Bok korpusu sklenený, dvere sklenené, naložené

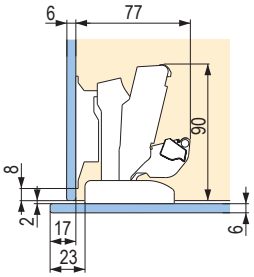

Naložené dvere s presahom dverí 11 mm

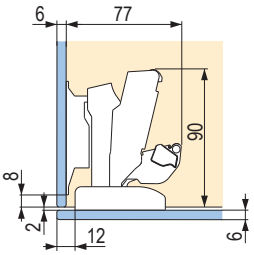

Úplne naložené dvere (bez medzery)

Naložený 135°, sklenené dvere

Bok korpusu drevený, dvere sklenené, naložené

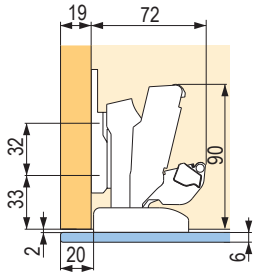

Úplne naložené dvere (bez medzery)

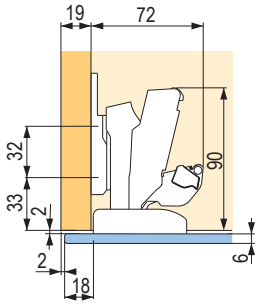

Naložené dvere s medzerou 2 mm

Vložený 135°, celosklenený korpus

Bok korpusu sklenený, dvere sklenené, naložené

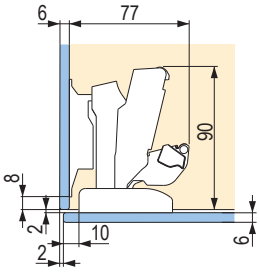

Naložené dvere s medzerou 2 mm

Vložený 165°, sklenené dvere

Bok korpusu drevený, dvere sklenené, vložené

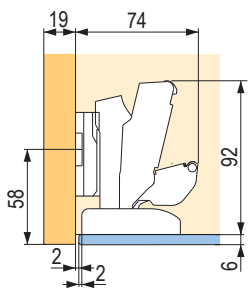

Vložené dvere

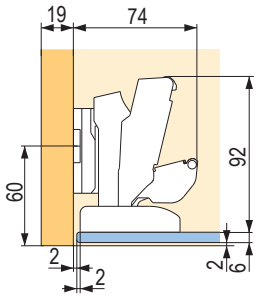

Vložené dvere s odsadením 2 mm

Sensys / Intermat – podložky

Krížová, montáž pomocou skrutiek



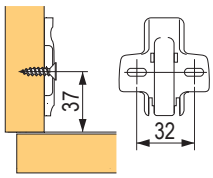

kód	kód Hettich	distance D (mm)
128312	9071575	0
106403	9071576	1,5
118057	9071577	3
106405	9071578	5

Krížová, montáž pomocou predmontovaných euroskrutiek



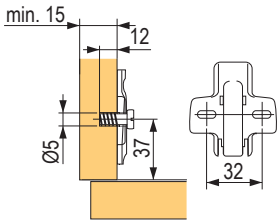

kód	kód Hettich	distance D (mm)	kód obsidián	kód Hettich
119302	9071625	0	500607	9091799
119240	9071626	1,5	×	×
154410	9071627	3	×	×
186174	9071628	5	×	×

Krížová s excentrom na nastavenie, montáž pomocou skrutiek so špeciálnymi rozpernými kolíkmi



106412



344727

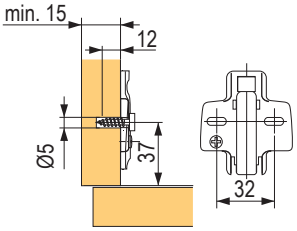

kód nikel	kód Hettich	distance D (mm)	kód obsidián	kód Hettich
106406	9071655	0	344726	9091811
106412	9071656	1,5	**344727**	9091812
106413	9071657	3	344728	9091813
106414	9071658	5	344729	9091814

čierne montážne skrutky 309046

Klin na doladenie špecifických uhlov naloženia, montáž pod podložku



208746

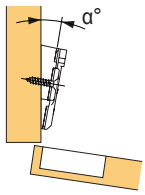

kód nikel	kód Hettich	sklon klinu
208746	9072533	5
208747	9072534	10

- kliny je možné skladať na seba

12345 Položka je skladom 12345 Položka je na objednávku

Sensys / Intermat – príslušenstvo

Sensys – krytky


105422


300517
300518


105408


344734

kód	kód Hettich	popis	materiál
105425	9088250	ramienko, naložená, s logom	nikel
344733	9091821	ramienko, naložená, s logom	obsidián
300518	9099871	ramienko, naložená, s logom	PVC
105408	9088251	miska	nikel
344734	9091822	miska	obsidián

Sensys – tlmič otvorenia pre záves 165°


288354

kód	kód Hettich	popis	materiál
288354	9100037	slúži zároveň ako krytka	PVC

Sensys – obmedzovače uhla otvorenia

kód	kód Hettich	popis	uhol otvorenia	materiál
207142	9072540	štandardné, Silent	110° ≥ 85°	PVC
362244	9076440	tenké dvere, Silent	110° ≥ 85°	PVC
300296	9072541	uhlové, Silent	95° ≥ 85°	PVC
300521	9103006	hrubé dvere, Silent	95° ≥ 85°	oceľ
264245	9090756	165°, Silent	165° ≥ 120°/105°	PVC
300465	9090864	165°, Silent	165° ≥ 90°/135°	PVC


207142


362244


300296


264245


300465

Sensys / Intermat – tlmiace šošovky



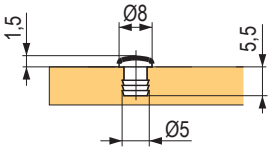



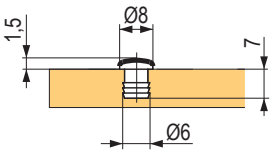

kód	kód Hettich	farba
107792	9079298	transparentná
107842	25048	biela
119104	47353	béžová
119029	21154	hnedá

Sensys / Intermat – krytky otvoru ø 35 mm

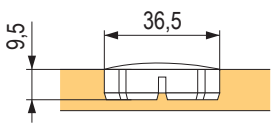

kód	kód Hettich	farba
105337	25204	biela
105341	25205	hnedá

bezúchytkové otváranie vstavaných chladničiek

Mechanizmus Easys

kód	kód Hettich	popis
311978	9210848	súprava vrátane trafa a napájacieho kábla

- Easys je elektromechanický systém na otváranie dverí chladničky, ktorá je zabudovaná v korpuse skrine. Možno použiť aj pre umývačky;
- funkčná jednotka obsahuje senzor, ktorý reaguje na pohyb spôsobený tlakom na dvere;
- **montážna výška iba 22 mm;**
- dvere sa pootvoria na 4 – 8 sekúnd, takže ich môžete rukou kompletne otvoriť;
  - Easys sa dodáva ako jedna kompletná univerzálna súprava, t. j. jediné objednávacie číslo pre korpusy široké 50 až 60 cm, pre ľavé aj pravé dvere, nezávisle od hrúbky boku;
  - jednotka sa montuje spravidla nad chladničku, ale dá sa umiestniť tiež pod chladničku;
  - jednotka sa priskrutkuje na policu a môže sa zakryť ďalšou policou;
  - používateľ vidí len prednú kryciu lištu, senzor a piestik.





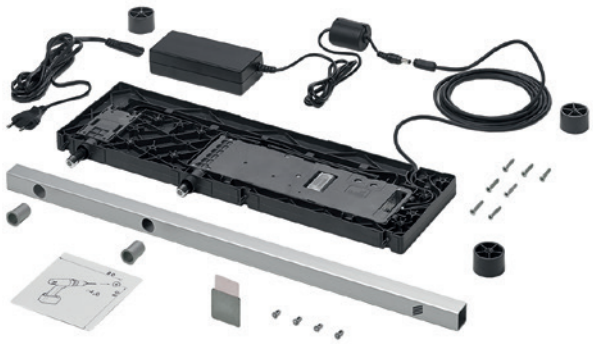

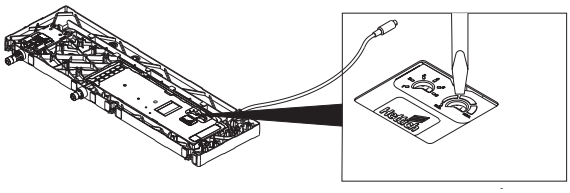

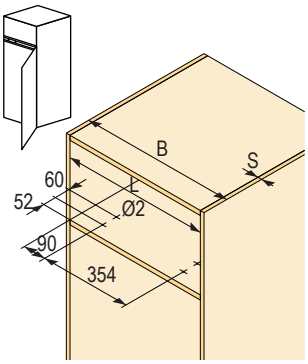

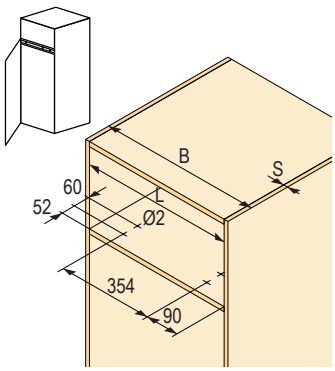

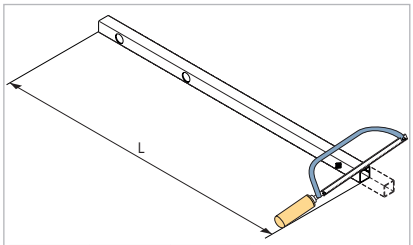

B (mm)	S (mm)	L (mm)
500	16	467
500	19	461

potrebná výška je iba 22 mm!

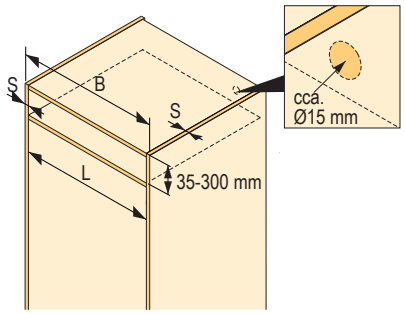

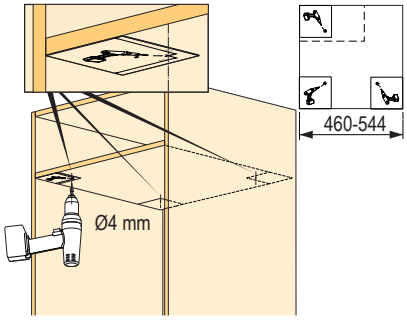

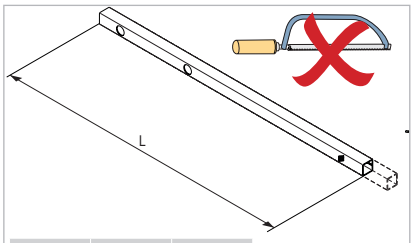

B (mm)	S (mm)	L (mm)
600	16	567
600	19	561

Intermat 110° a 125°

Naložený 110°



pohyb	kód	kód Hettich	montáž misky
bez tlmenia	**104189**	48049	skrutka
Push to Open	**288349**	9043361	skrutka

- odporúčané príslušenstvo: 105363 – krytka ramienka bez loga (kov), 208689 – krytka ramienka s logom (kov), 104343 – externý tlmič Silent System na naklapnutie na misku, 104346 – externý tlmič s adaptérom na naskrutkovanie do korpusu (naložené a polonaložené dvere), 104338 – externý tlmič Silent System na naklapnutie na ramienko, 185695 – obmedzovač uhla otvorenia (110≥85°)

odporúčané podložky: strana 01.70

Polonaložený 110°



pohyb	kód	kód Hettich	montáž misky
bez tlmenia	**104190**	48051	skrutka
Push to Open	**288350**	9043362	skrutka

- odporúčané príslušenstvo: 104343 – externý tlmič Silent System na naklapnutie na misku, 104346 – externý tlmič s adaptérom na naskrutkovanie do korpusu (naložené a polonaložené dvere), 185695 – obmedzovač uhla otvorenia (110≥85°)

odporúčané podložky: strana 01.70

Vložený 110°



pohyb	kód	kód Hettich	montáž misky
bez tlmenia	**169764**	48052	skrutka
Push to Open	**288351**	9043363	skrutka

- odporúčané príslušenstvo: 104343 – externý tlmič Silent System na naklapnutie na misku

odporúčané podložky: strana 01.70

Naložený 125°



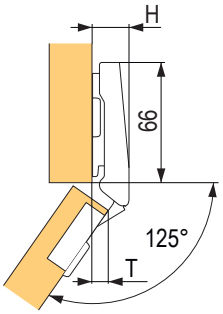

odporúčané podložky: strana 1.131

kód	kód Hettich	popis
104527	73905	naložený

- odporúčané príslušenstvo: 105363 – krytka ramienka bez loga (kov), 208689 – krytka ramienka s logom (kov), 104343 – externý tlmič Silent System na naklapnutie na misku, 104346 – externý tlmič s adaptérom na naskrutkovanie do korpusu (naložené a polonaložené dvere), 104338 – externý tlmič Silent System na naklapnutie na ramienko, 185695 – obmedzovač uhla otvorenia (110≥85°)

Naložený pre hrubé dvere 14 – 32 mm



pohyb	kód	kód Hettich	montáž misky
bez tlmenia	**104529**	73913	skrutka

- odporúčané príslušenstvo: 105363 – krytka ramienka bez loga (kov), 208689 – krytka ramienka s logom (kov), 104343 – externý tlmič Silent System na naklapnutie na misku, 104346 – externý tlmič s adaptérom na naskrutkovanie do korpusu (naložené a polonaložené dvere), 104338 – externý tlmič Silent System na naklapnutie na ramienko

Polonaložený pre hrubé dvere 14 – 32 mm



pohyb	kód	kód Hettich	montáž misky
bez tlmenia	**104530**	73917	skrutka

- odporúčané príslušenstvo: 104343 – externý tlmič Silent System na naklapnutie na misku, 104346 – externý tlmič s adaptérom na naskrutkovanie do korpusu (naložené a polonaložené dvere)

odporúčané podložky: strana 01.70

Intermat 95° a 125° a závesy pre veľmi hrubé dvere

Vložený pre hrubé dvere 14 – 32 mm



pohyb	kód	kód Hettich	montáž misky
bez tlmenia	**104531**	73921	skrutka

- odporúčané príslušenstvo: 104343 – externý tlmič Silent System na naklapnutie na misku

Naložený pre veľmi hrubé dvere 16 – 43 mm



pohyb	kód	kód Hettich	montáž misky
bez tlmenia	**300804**	9155241	skrutka

- odporúčané príslušenstvo: 105363 – krytka ramienka bez loga (kov), 208689 – krytka ramienka s logom (kov), 104343 – externý tlmič Silent System na naklapnutie na misku, 104346 – externý tlmič s adaptérom na naskrutkovanie do korpusu (naložené a polonaložené dvere), 104338 – externý tlmič Silent System na naklapnutie na ramienko

odporúčané podložky: strana 01.70

Polonaložený pre veľmi hrubé dvere 16 – 43 mm



pohyb	kód	kód Hettich	montáž misky
bez tlmenia	**300805**	9155242	skrutka

- odporúčané príslušenstvo: 104343 – externý tlmič Silent System na naklapnutie na misku, 104346 – externý tlmič s adaptérom na naskrutkovanie do korpusu (naložené a polonaložené dvere)

odporúčané podložky: strana 01.70

Vložený pre veľmi hrubé dvere 16 – 43 mm



pohyb	kód	kód Hettich	montáž misky
bez tlmenia	300806	9155243	skrutka

- odporúčané príslušenstvo: 104343 – externý tlmič Silent System na naklapnutie na misku

odporúčané podložky: strana 01.70

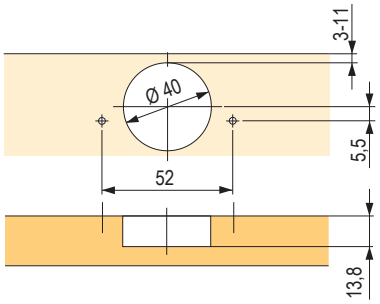

Intermat 165° a príložný zalomený

Naložený



pohyb	kód	kód Hettich	montáž misky
bez tlmenia	**288352**	9099750	skrutka

- odporúčané príslušenstvo: 104343 – externý tlmič Silent System na naklapnutie na misku, 104346 – externý tlmič s adaptérom na naskrutkovanie do korpusu (naložené a polonaložené dvere)

odporúčané podložky: strana 01.70

Polonaložený



pohyb	kód	kód Hettich	montáž misky
bez tlmenia	**288353**	9099760	skrutka

- odporúčané príslušenstvo: 104343 – externý tlmič Silent System na naklapnutie na misku, 104346 – externý tlmič s adaptérom na naskrutkovanie do korpusu (naložené a polonaložené dvere)

odporúčané podložky: strana 01.70

Obmedzovač uhla otvorenia



264245



300465

pohyb	kód	kód Hettich	uhol
obmedzovač	**264245**	9090756	105/120°
	300465	9090864	90/135°

Príložný 50/60°, zalomený



pohyb	kód	kód Hettich	montáž misky
s diagonálnym nastavením podľa hrúbky dvierok	**208857**	9090045	skrutka

20°, naložený



pohyb	kód	kód Hettich	montáž misky
bez tlmenia	**104570**	77644	skrutka

- odporúčané príslušenstvo: 104343 – externý tlmič Silent System na naklapnutie na misku, 104346 – externý tlmič s adaptérom na naskrutkovanie do korpusu (naložené a polonaložené dvere)

odporúčané podložky: strana 01.70

Intermat 165° a príložný zalomený

30°, naložený



pohyb	kód	kód Hettich	montáž misky
bez tlmenia	**104572**	77690	skrutka

- odporúčané príslušenstvo: 104343 – externý tlmič Silent System na naklapnutie na misku, 104346 – externý tlmič s adaptérom na naskrutkovanie do korpusu (naložené a polonaložené dvere)
- odporúčané podložky: strana 01.70

30°, vložený



popis	kód	kód Hettich	montáž misky
bez tlmenia	**104535**	73928	skrutka

- odporúčané príslušenstvo: 104343 – externý tlmič Silent System na naklapnutie na misku
- odporúčané podložky: strana 01.70

Intermat 165° a príložný zalomený

45°, naložený, uhol otvorenia 95°



pohyb	kód	kód Hettich	montáž misky
bez tlmenia	**104199**	48096	skrutka

- odporúčané príslušenstvo: 104343 – externý tlmič Silent System na naklapnutie na misku, 104346 – externý tlmič s adaptérom na naskrutkovanie do korpusu (naložené a polonaložené dvere)

odporúčané podložky: strana 01.70

45°, naložený, uhol otvorenia 95°



pohyb	kód	kód Hettich	montáž misky
bez tlmenia	**104573**	77699	skrutka

- odporúčané príslušenstvo: 104343 – externý tlmič Silent System na naklapnutie na misku, 104346 – externý tlmič s adaptérom na naskrutkovanie do korpusu (naložené a polonaložené dvere)

odporúčané podložky: strana 01.70

45°, vložený, uhol otvorenia 95°



pohyb	kód	kód Hettich	montáž misky
bez tlmenia	**104536**	73932	skrutka

- odporúčané príslušenstvo: 104343 – externý tlmič Silent System na naklapnutie na misku

odporúčané podložky: strana 01.70

90°, vložený, slepý uhol



pohyb	kód	kód Hettich	montáž misky
bez tlmenia	**104574**	77708	skrutka

odporúčané podložky: strana 01.70

-30°, naložený, uhol otvorenia 95°



pohyb	kód	kód Hettich	montáž misky
bez tlmenia	**104537**	73936	skrutka

- odporúčané príslušenstvo: 104346 – externý tlmič s adaptérom na naskrutkovanie do korpusu (naložené a polonaložené dvere)

odporúčané podložky: strana 01.70

-45°, naložený, uhol otvorenia 95°



pohyb	kód	kód Hettich	montáž misky
bez tlmenia	**104569**	77643	skrutka

- odporúčané príslušenstvo: 104346 – externý tlmič s adaptérom na naskrutkovanie do korpusu (naložené a polonaložené dvere)

odporúčané podložky: strana 01.70

závesy pre vŕtané sklenené dvierka, s hrúbkou 4 – 6,5 mm

Záves



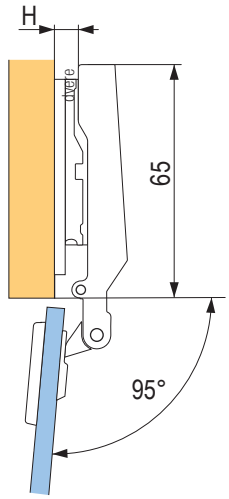

kód	kód Hettich	popis
104492	72960	naložený
104496	72967	polonaložený
104497	72968	vložený

montážne podložky nájdete na str. 01.70

Krytky s protikusom pre závesy na vŕtané sklenené dvierka







kód	kód Hettich	farba	
105371	40341	chróm	O
105372	70712	matný nikel	
105376	40340	pozlátená	
105369	70051	čierna	
105383	40495	chróm	D
105384	70713	matný nikel	
105386	40494	pozlátená	
105379	70052	čierna	

- súčasťou dodávky krytky sú montážne skrutky pre sklo 4,5 – 5,5 mm
- pre sklo 5,5 – 6,5 mm je nutné objednať skrutky 107651

pre rámovú konštrukciu

Perfekt 90°, slepý uhol

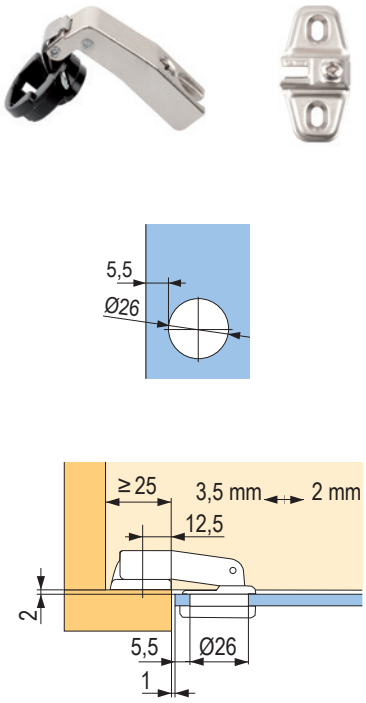

kód	kód Hettich	popis
104393	69607	vložený

Optimat Plus

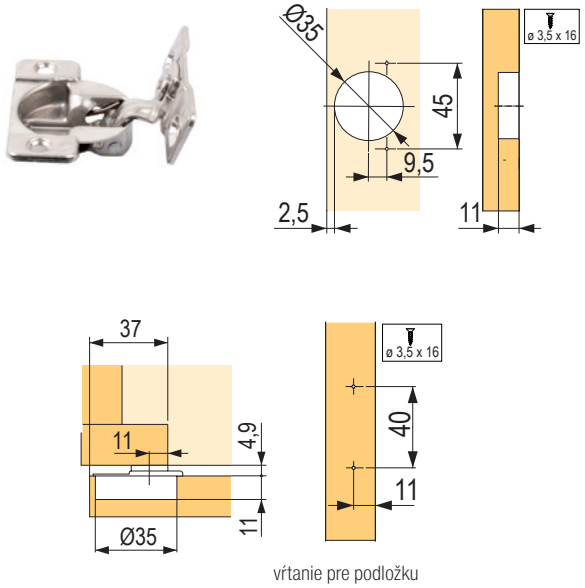

vŕtanie pre podložku

kód	kód Hettich	popis
308098	9072548	naložený

90°, slepý uhol



nastavenie

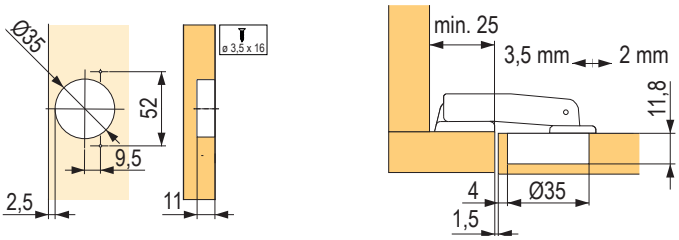

kód	kód Hettich	popis
104391	69603	vložený

Minimálna medzera (F) medzi jednotlivými dverami					
hrúbka dverí (mm)	vzdialenosť vŕtania misky (C)				
	3	**4**	**4,5**	**5**	**6**
16	0,3	0,3	0,3	0,3	0,3
18	0,5	0,5	0,5	0,5	0,5
19	0,6	0,6	0,6	0,6	0,6
22	1,2	1,2	1,2	1,2	1,1

Intermat – tlmiče a príslušenstvo

Na naklapnutie na záves





kód	kód Hettich	popis
104338	60576	na naklapnutie na ramienko, naložený
104343	60581	na naklapnutie na misku

- tlmiče pre naložené dvierka
- tlmič na naklapnutie na ramienko je možné použiť len pre závesy s ramienkom bez vyhnutia
- tlmenie je možné plynulo regulovať pomocou nastavovacieho kolieska

Externý tlmič







kód	kód Hettich	popis
104341	60579	na naskrutkovanie, pre naložené a polonaložené dvere, s možnosťou nastavenia sily tlmenia
107839	60685	na zavŕtanie, pre naložené a polonaložené dvere
104346	60687	na naskrutkovanie, pre naložené a polonaložené dvere

- montáž naskrutkovaním na dno alebo podlahu, prípadne zavŕtanie do hrany
- kovový tlmič na naskrutkovanie na stranu závesov je možné plynule regulovať pomocou nastavovacieho kolieska

Krytky



kód	kód Hettich	popis	materiál
105363	9101552	ramienko, naložený, bez loga	nikel
208689	9102082	ramienko, naložený, s logom	nikel

Slide-on 95° vŕtanie 52 × 5,5 mm

Slide-on závesy a príslušenstvo

kód	kód Hettich	popis	montáž misky
107616	1078660	naložený	3
107617	1078661	polonaložený	
107619	1078662	vložený	

Typ misky
miska T 42 na naskrutkovanie

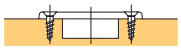

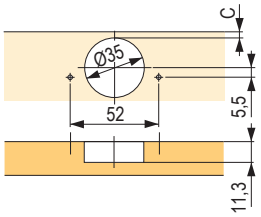

príklad použitia

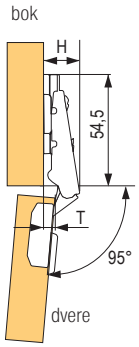

Montážne podložky pre závesy Slide-on – príslušenstvo

Krížová, montáž pomocou skrutiek



kód	kód Hettich	vzdialenosť (mm)
106417	1079197	0
106340	1079198	1,5
106341	1079199	3
103762	1079200	5

Prídavné dištančné podložky



kód	kód Hettich	vzdialenosť (mm)
106361	79323	3
106362	79324	5
106363	79325	10

Krížová, montáž pomocou predmontovaných euroskrutiek

kód	kód Hettich	vzdialenosť (mm)
106418	1079221	0
106419	1079222	1,5
185505	1079223	3
185506	1079224	5



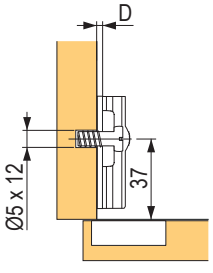

Naložený, uhol otvorenia 270°, nikel




kód	kód Hettich	popis
104078	45045	pre hrúbku bokov korpusu a dverí až 19 mm
104576	77736	T 22/9 na naskrutkovanie

- typ misky
- miska T 22/9 na naskrutkovanie

Vložený, uhol otvorenia 180°, nikel




kód	kód Hettich	popis	montáž misky
105606	77734	miska	skrutka
105217	45064	ramienko	s rozpernými puzdrami

Naložený, uhol otvorenia 270°, čierny




kód	kód Hettich	popis	montáž misky
300846	9072543	miska	skrutka
300850	9072547	ramienko	s rozpernými puzdrami

- špeciálna farba umožňuje tento záves použiť aj vo veľmi kyslom prostredí (napr. v laboratóriu), prípadne aj v inak korózne zaťaženom prostredí (napr. vonkajšia kuchyňa)

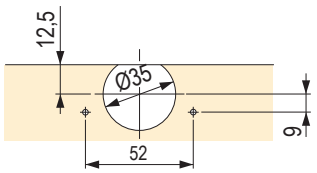

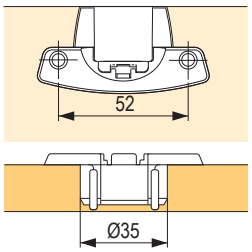

Krytka ramienka



kód	kód Hettich	popis
103739	10067	striebrosivý plast

- možnosť použitia so závesmi série Selekta Pro

- jednokĺbový záves s klipovou technikou
- s viditeľným čapom
- rozstup vŕtania 32 mm
- priemer misky 35 mm, naloženie dverí 15 alebo 16 mm, priemer čapu 5,4 mm, dĺžka čapu 39 mm
- samostatná montáž misky a ramienka závesu
- v ramienku závesu sú rozperné kolíky a predmontované skrutky
- rychlomontáž dverí klipovou technikou bez pomoci náradia
- vysoká bezpečnosť proti nechcenému uvoľneniu: zámok je možné uvoľniť len pomocou skrutkovača
- dvere pri uhle otvorenia 180° nezasahujú do svetlosti korpusu, takže vnútorný priestor je voľný pre výsuvné prvky
- nastavenie naloženia pomocou excentra - 2 mm
- excentrické nastavenie výšky ±2 mm
- miska a ramienko závesu: precízne poniklované zinkové odliatky
- záves = ramienko + miska

pre nevŕtané sklenené dvierka

Typ ET 5150 pre sklenené dvere



103899



104397

kód	kód Hettich	montáž	farba
103899	24908	na kraj	nikel matný
104397	69934	stredový, pre dvere nad 1000 mm	nikel matný

- pre vložené sklenené dvere
- rozmery dverí max. 1000 × 600 mm
- uhol otvorenia 170°
- hrúbka skla max. 6,3 mm
- s pružinou
- potreba zachovania medzery hore a dole 2,2 mm, po stranách 2 mm
- záves sa na sklenené dvere montuje pomocou sťahovacej skrutky, a preto nie je potrebné vŕtať do skla
- zinkový odliatok
- súprava obsahuje: 1 pár závesov bez úchytiek

Typ ET 150 pre sklenené dvere





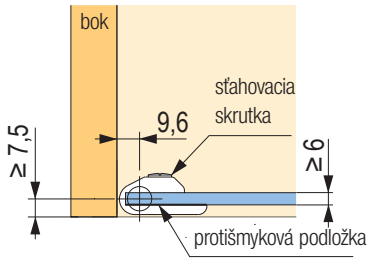

Úchytka pre sklenené dvere



kód	kód Hettich	popis	farba
103941	25314	1 ks	nikel matný

- dizajnom sa hodí k závesu ET 5150 pre sklenené dvere
- úchytka sa na sklenené dvere montuje pomocou upínacej skrutky
- zinkový odliatok

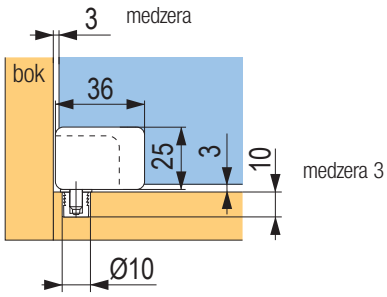

kód	kód Hettich	popis	farba
103879	20870	1 súprava	nikel matný
103880	20871	úchytka, ľavá	nikel matný
103881	20872	úchytka, pravá	nikel matný

- pre vložené sklenené dvere
- rozmery dverí max. 1000 × 500 mm
- uhol otvorenia 105°
- hrúbka skla max. 5,2 mm
- potreba zachovania medzery hore a dole 3 mm, po stranách 2,8 mm
- záves sa na sklenené dvere montuje pomocou sťahovacej skrutky, a preto nie je potrebné vŕtať do skla
- zinkový odliatok, poniklovaný matný
- dodáva sa len ako súprava, t. j. jeden horný a jeden dolný záves
- súprava obsahuje: 1 pár závesov

Špeciálny záves ET 582 pre vstavané chladničky

kód	kód Hettich	materiál
104454	72134	oceľ poniklovaná

- hrúbka dverí od 16 mm
- priemer misky 35 mm
- uhol otvorenia 95°
- s pružinou
- komplet s montážnou podložkou a plastovou dištančnou podložkou
- pri použití plastovej podložky je vzdialenosť 3 mm
- integrované nastavenie naloženia ±1 mm
- nastavenie hĺbky ±3 mm
- miska závesu: poniklovaný zinkový odliatok
- kĺb: oceľ poniklovaná



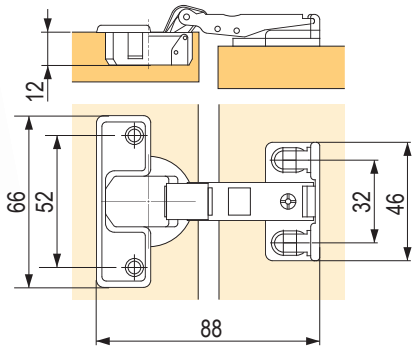

- upevnenie montážnej podložky 33 mm od hrany korpusu, naloženie 14,5 mm pri vzdialenosti 3 mm a kóte C 4,5 mm



kóta C (mm)	naloženie (mm)
3,0	13,0
3,5	13,5
4,0	14,0
4,5	14,5
5,0	15,0

montážna podložka
bez plastovej dištančnej podložky
= vzdialenosť 0 mm

kóta C (mm)	naloženie (mm)
3,0	16,0
3,5	16,5
4,0	17,0
4,5	17,5
5,0	18,0

montážna podložka
+ plastová dištančná podložka
= vzdialenosť 3 mm

príklad montáže

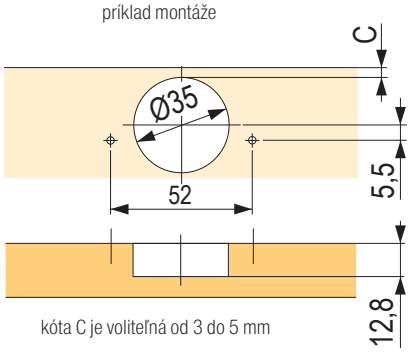

kóta C je voliteľná od 3 do 5 mm

pre sklopné dvere

Markant 11



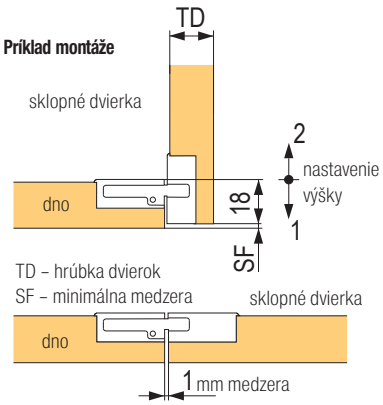

pripevnené skrutkami priemer 3,0 × 15 mm alebo 3,0 × 13 mm
so zápustnou hlavou, hlava priemer 6 mm

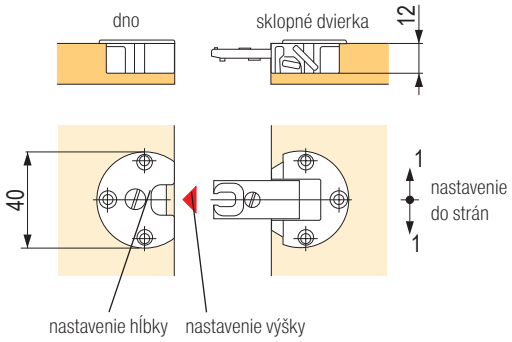

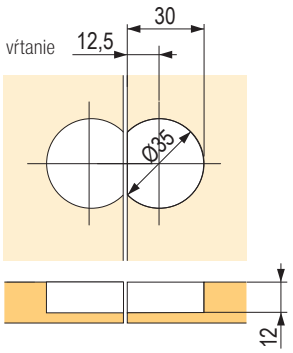

kód	kód Hettich	materiál
103980	40242	poniklovaný

- záves sa skladá z dvoch častí, ktoré sa montujú samostatne, čo umožňuje dodatočné zabudovanie dvierok
- možnosť nezávislého výškového nastavenia, bočného nastavenia a nastavenia hĺbky
- rovnaké vŕtanie dna a dvierok
- pevné a presné osadenie závesu troma skrutkami
- okraje frézovania sú prekryté
- v otvorenom stave bez nastavenia výšky je vnútorná strana dna a dvierok v jednej rovine
- presný zinkový odliatok

Markant 7.1



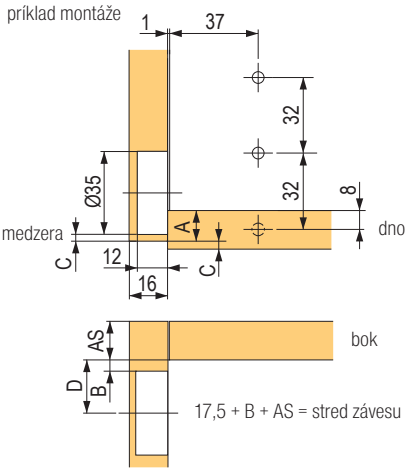

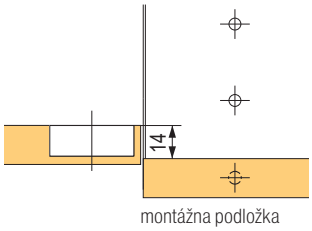

kóta C (mm)	A (mm)
3,0	13,0
4,0	14,0
4,5	14,5
5,0	15,0
6,0	16,0
7,0	17,0

vzdialenosť (mm)	B (mm)	D (mm)
0,0	6,0	23,5
1,5	7,5	25,0
3,0	9,0	26,5
5,0	11,0	28,5

kód	kód Hettich	materiál
104148	46849	oceľ poniklovaná

- pre naložené sklopné dvierka
- oddelená montáž sklopného závesu a podložky
- priemer misky 35 mm
- nastavenie hĺbky ±2 mm
- nastavenie výšky ±2 mm pomocou montážnej podložky
- oceľ poniklovaná
- dodávané v súprave (1 ľavý + 1 pravý záves)

odporúčané montážne podložky str. 01.81

Záves Kimana pre spodné výklopné dvierka

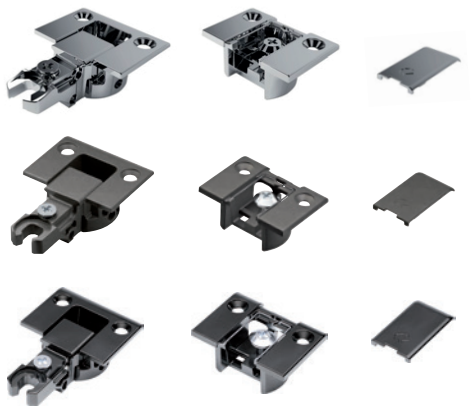

kód	farba
224888	nikl
352521	grafit
377048	čierny

- moderný kompaktný dizajn
- možnosť nastavenia v 3 smeroch
- pre hrúbku materiálu 18 – 20 mm

Dištančná podložka



kód	popis
355723	hrúbka 2 mm

- pri použití tenších materiálov (napr. korpus hr. 16 mm)

Sklopné závesy



kód	farba	uhol otvorenia
10902	chróm	180°

- hĺbka závesu 7 mm



kód	farba
225246	biely
225247	hnedý

Kimana Skin

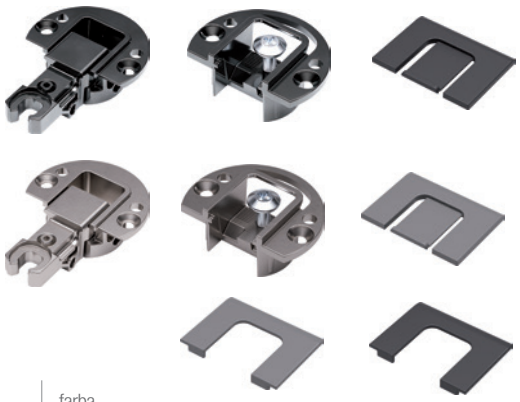

kód	farba
507948	čierny
507947	nikl

inštalácia do plných dvierok
(ukážka na dvere s minimálnou hrúbkou 18 mm)

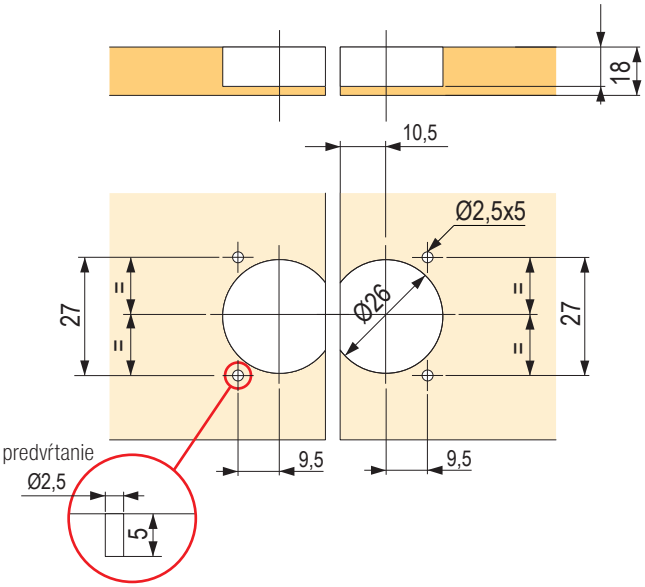

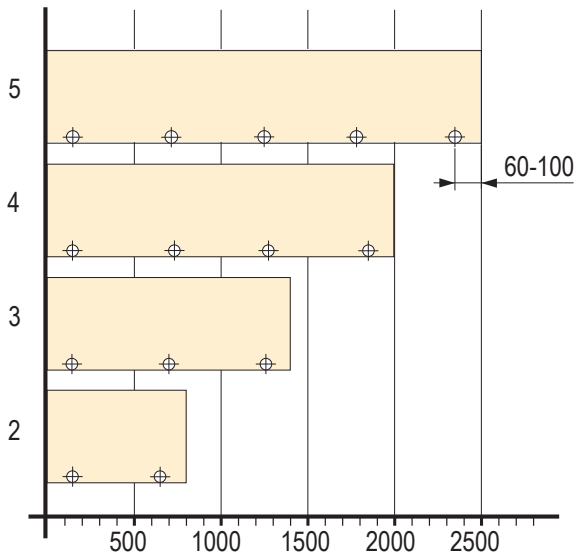

pre sklenené nevŕtané dvere

SEE-ME pre celosklenený korpus alebo štandardný so sklenenými dverami

kód	farba	uhol
225244	chróm	180°
225245	alu	180°

- pre sklenený aj drevený korpus
- pre hrúbku skla 4 – 6,75 mm
- vŕtanie pre spojovaciu skrutku pr. 10 mm
- uhol otvorenia 180°
- montáž na ľubovoľnú stranu: vľavo, vpravo, hore, dole



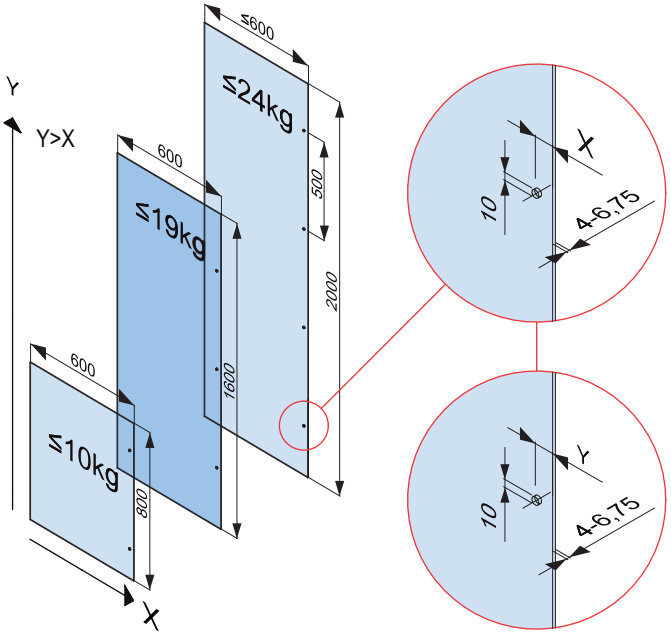

bočnica

x/D	x	y
vložené	22 mm	25 mm
naložené	25 mm	22 mm

dvere

Diza





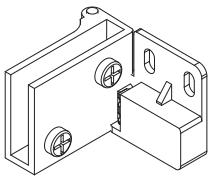

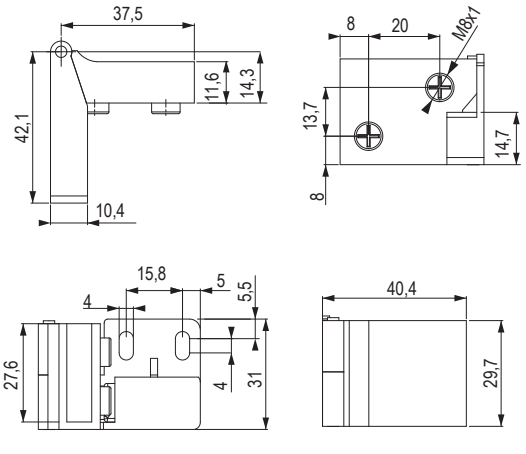

kód	popis	farba
10800	pár	chróm
404576	pár	čierny

- hrúbka skla max. 5 mm
- s aretáciou v zatvorenej polohe (pri 90°)
- rozmer skla: LW - 5 mm x LH - 5 mm

klavírové, závrtné, krídlové

NK 125/16 pre naložené dvierka



pravý

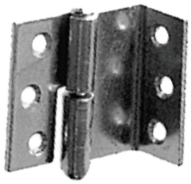

ľavý

kód	popis
11008	ľavý
11007	pravý

- pozinkovaný
- hrúbka korpusu min. 16 mm

Krídlový KZ 40, 60, 80

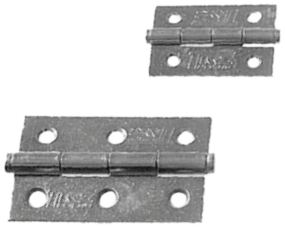

kód	„A“ (mm)	„B“ (mm)	„C“ (mm)	farba
11016	40	30	5,5	zinok
11017	60	40	7	zinok
11020	60	40	7	mosadz
100164	80	70	7	zinok

Krídlový 50 × 50



kód	farba
392591	zinkovaná oceľ

- vonkajší priemer čapu a hrúbka závesu v zavretom stave je 8 mm
- hrúbka plechu 1,9 mm

Na naskrutkovanie



kód	popis	farba
11011	Mark I	zinok
11014	Mark II	staromosadz

Klavírový z nehrdzavejúcej ocele



kód	popis	farba
402794	dĺžka 900 mm, šírka 30,5 mm	nehrdzavejúca oceľ
402800	dĺžka 2300 mm, šírka 30,5 mm	nehrdzavejúca oceľ

- materiál nehrdzavejúca oceľ (SS201) vrátane vnútorného pinu

Bajonetový



kód	farba
11022	zinok
11022R	pozink, economy

- hrúbka materiálu 1,5 mm

westernové

Z nehrdzavejúcej ocele pre obojstranne otvárané dvierka





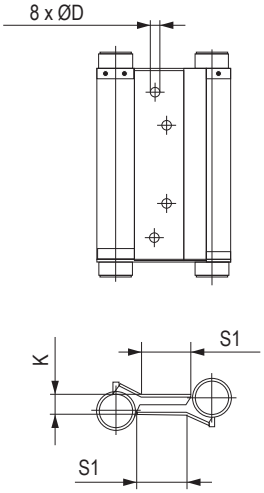

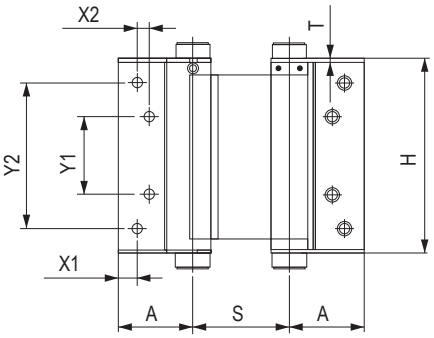

Balenie obsahuje:

- jeden pár závesov
- tyčinku na nastavenie pružiny
- skrutky (16 ks)

kód	veľkosť (mm)	H ± 2 (mm)	S ± 2 (mm)	S1 ± 2 (mm)	A ± 2 (mm)	T ± 0,5 (mm)	D ± 0,5 (mm)	K ± 2 (mm)
392257	75	76	51	27	39,5	1,5	5,5	11
392258	100	102	51	27	39,5	1,5	5,8	11
392259	125	125	63	37	45	1,5	6,5	11
392261	150	152	63,5	37	45	1,5	6,8	11

- materiál nehrdzavejúca oceľ
- možnosť nastavenia dovieracej pružiny

pre sklopný sokel pod umývačkou

kód	popis
171331	pri vysokom korpuse

nutné doplniť o 2 ks závesov pod obj. kódom 10905 alebo 103964



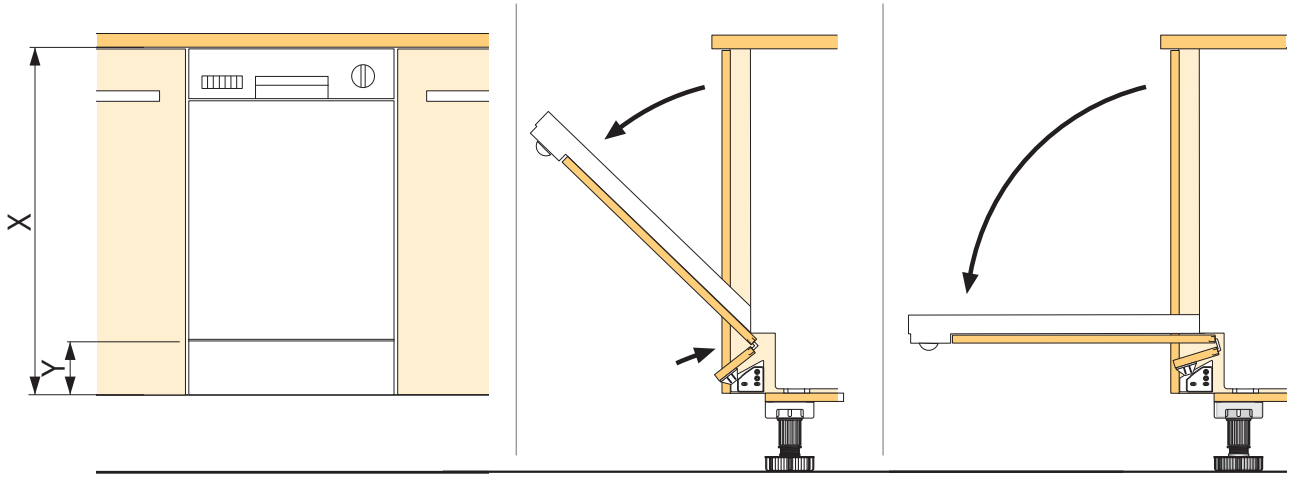

- hodnoty X a Y závisia od konkrétnej inštalácie a typu umývačky a je nutné ich overiť skúšobnou montážou
- hodnoty výšky zalamovanej časti (cca 100 mm) a presahu dvierok (min 30 mm) sú iba orientačné

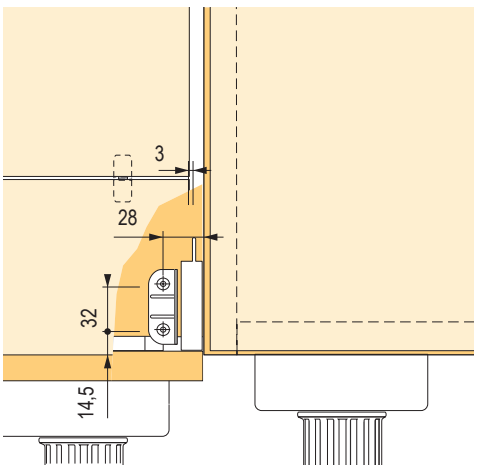

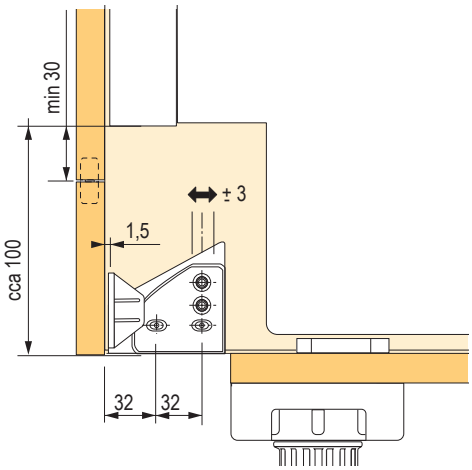

02

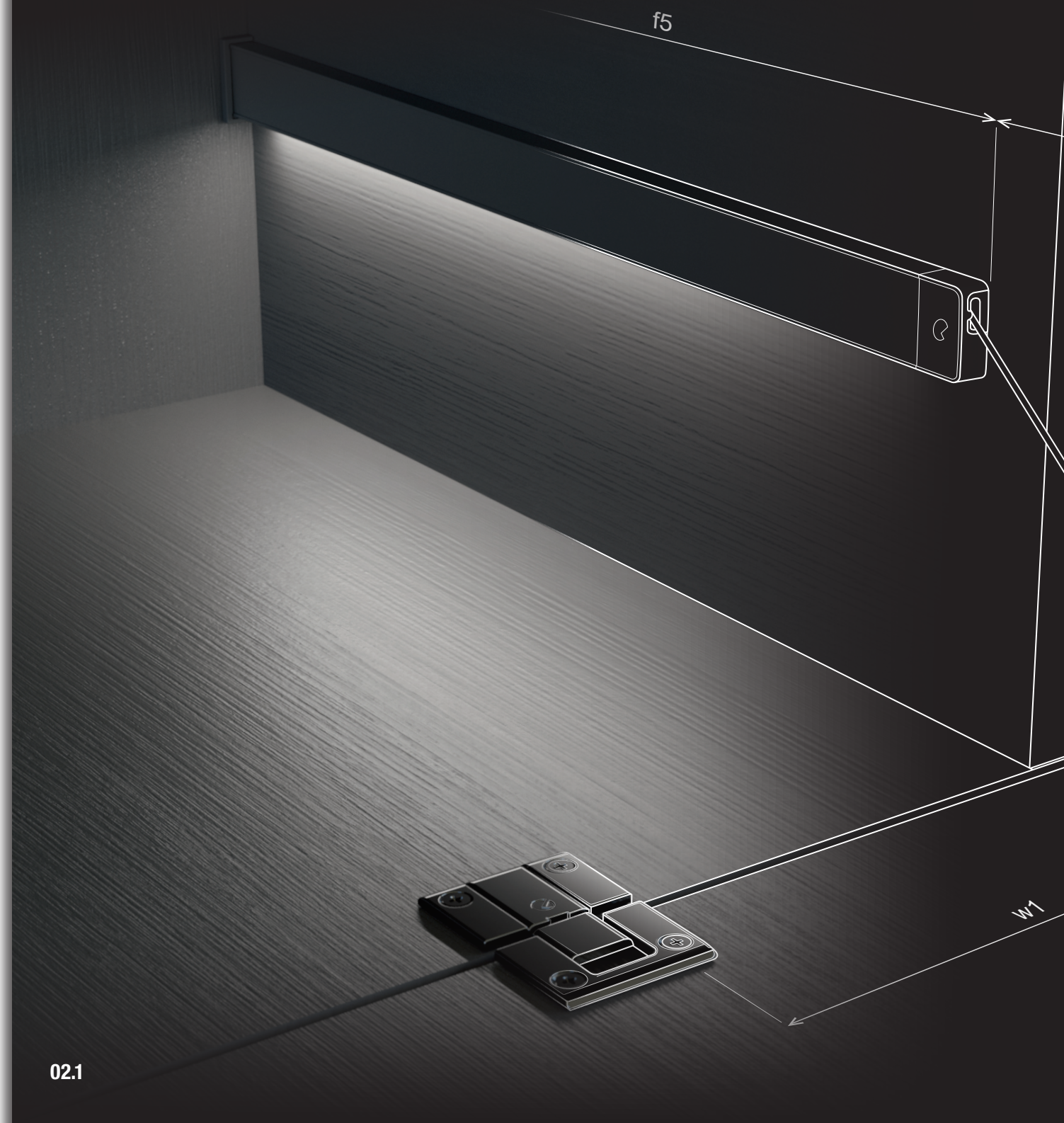

výklopné a sklopné mechanizmy

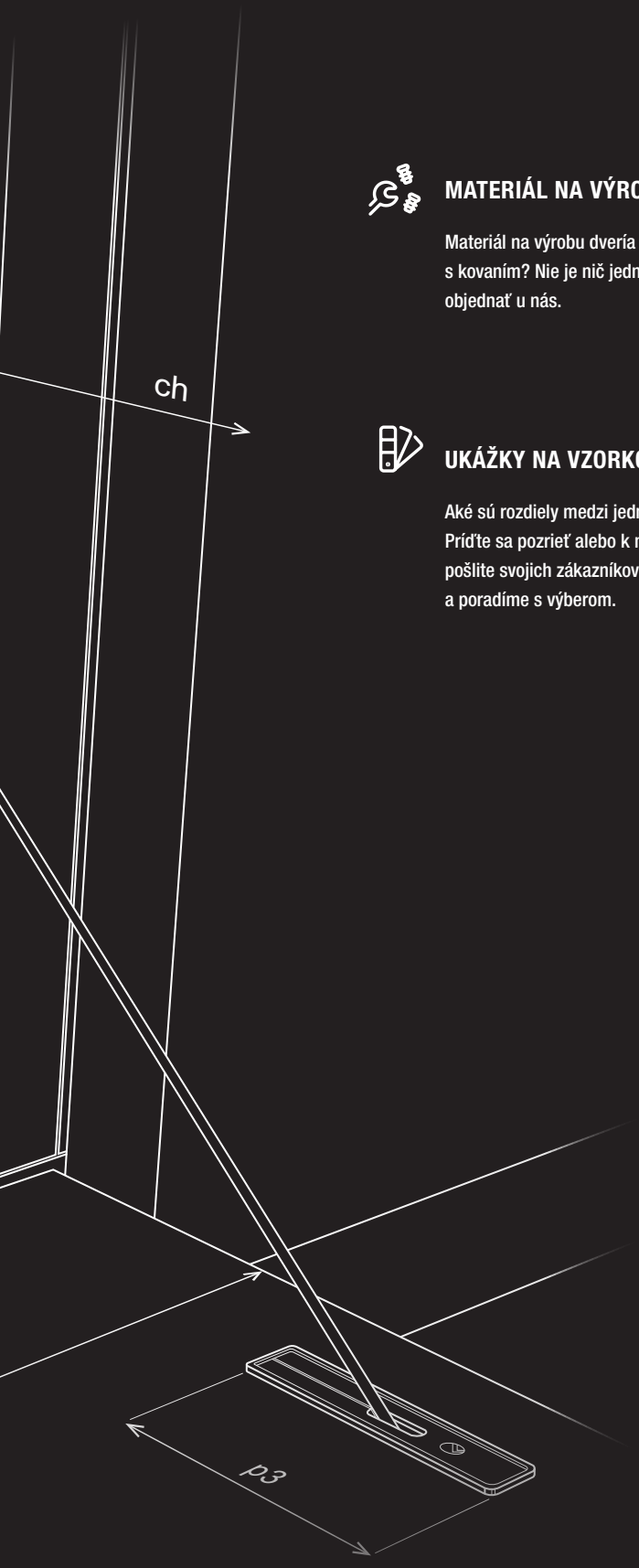

MATERIÁL NA VÝROBU DVIEROK

Materiál na výrobu dvería korpusu spoločne s kovaním? Nie je nič jednoduchšie, než oboje objednať u nás.

DODÁVKY DVIEROK

Nábytkové dvierka na mieru, keď platíte za m² spotrebovaného materiálu. Narežeme, ohraníme a privezieme až k vám.

UKÁŽKY NA VZORKOVNIACH

Aké sú rozdiely medzi jednotlivými výklopmi? Príďte sa pozrieť alebo k nám do vzorkovne pošlite svojich zákazníkov a my im ich ukážeme a poradíme s výberom.

FORMULÁRE NA JEDNODUCHÉ OBJEDNANIE

Najľahšia cesta ako zvoliť správnu silu výklopu a objednať všetky potrebné diely na jeho zostavenie. Formuláre nájdete na našom webe.

PORTÁL

Zákaznícky portál na nakupovanie, prehľad objednávok,zadávanie zákaziek na formátovanie a overenie ich stavu, informácie o skladových zásobách a vašich cenách a mnoho ďalšieho na jednom mieste.

PORADENSTVO

Neviete si rady s kovaním, výberom montáží? Zavolajte na číslo +421 41/285 0030 alebo napíšte na adresu help@demos-trade.com a my vám radi poradíme.

RÝCHLOSŤ DODANIA

Všetky objednávky doručíme do vašich rúk už nasledujúci deň.

01
02 13
03
04 14
05
06
15
07
08
09 16
10
11 17
12

obsah

Prehľad typov výklopov



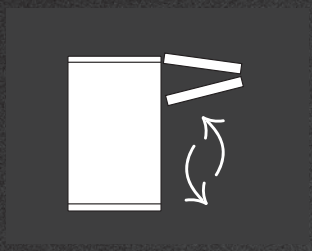

Lomené

Kesseböhmer	FREEfold	**str. 02.23**
Blum	Aventos HF top	**str. 02.39 – 02.40**

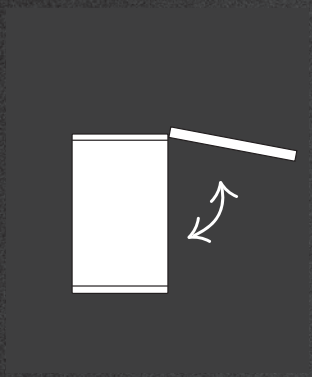

Horný výklop

Kesseböhmer	FREEspace	**str. 02.19 – 02.21**
	FREEflap	**str. 02.25 – 02.26**
	FREElight	**str. 02.22**
	Maxi	**str. 02.31**
	DUO, DUO Forte	**str. 02.33 – 02.34**
Blum	Aventos HKi	**str. 02.37 – 02.38**
	Aventos HK top	**str. 02.43 – 02.44**
	Aventos HK-S	**str. 02.45 – 02.46**
	Aventos HK-XS	**str. 02.47 – 02.48**

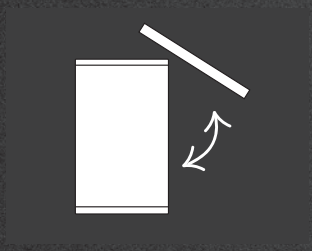

Šikmo nad dno

Kesseböhmer	FREEswing	**str. 02.29 – 02.30**
Blum	Aventos HS top	**str. 02.42**

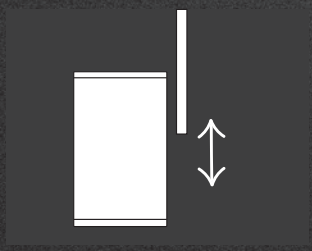

Rovno pozdĺž skrinky

Kesseböhmer	FREEslide	**str. 02.27 – 02.28**
Blum	Aventos HL top	**str. 02.41**

obsah



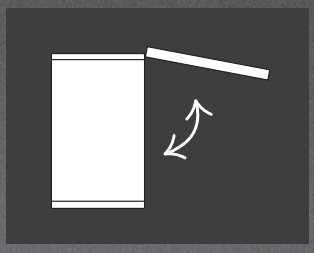

Polohovacie plynokvapalinové vzpery

Strong	StrongLifts	**str. 02.11 – 02.12**
Italiana Ferramenta	K12	**str. 02.51 – 02.53**
	Kraby	**str. 02.54 – 02.56**

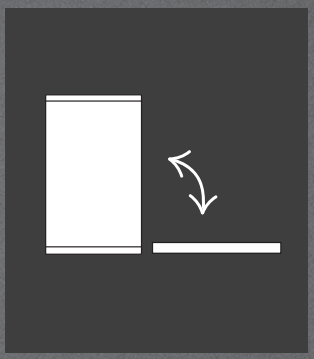

Spodný výklop

Strong	StrongLifts	**str. 02.12**
Italiana Ferramenta	K12	**str. 02.53**
	Kraby	**str. 02.57**
	Kiaro S	**str. 02.59 – 02.60**
	Kiaro Easy	**str. 02.61**
Kesseböhmer	DUO, DUO Forte	**str. 02.33 – 02.34**

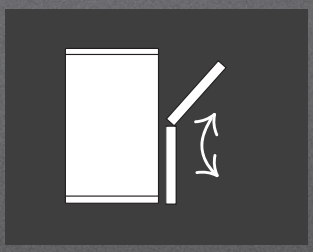

Kovanie pre výklopnú skrinku na topánky

Strong		**str. 02.15**
Hettich		**str. 02.16**

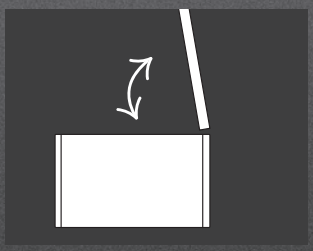

Špeciálne

Strong	Strong Tatami	**str. 02.13**
Kesseböhmer	MAXI up	**str. 02.32**

Čo je v tejto kapitole?

Skrátené zoznámenie sa s výrobcami, produktmi alebo dôležitými hodnotami z nasledujúcej kapitoly.

V kapitole nájdete výklopy značiek **Strong**, ďalej **Blum**, **Kesseböhmer** a **Italiana Ferramenta**.

Zoradené sú podľa značiek (pozri vyššie) v obsahu, potom podľa spôsobu použitia (lomené dvere, jednoduchý výklop atď.). Pod jednotlivými značkami sú vždy radené od najvyššieho radu po najzákladnejší (sofistikované výklopy s tlmeným zatváraním, plynokvapalinové, mechanické). Pri každom výklope nájdete odporúčanie, aká sila je vhodná pre vaše dvere.



Vysvetlivky typov výklopov

STRONG

StrongLifts S3



Plynokvapalinové vzpery na použitie v kombinácii so závesmi Strong. Automatické (plné vyklopenie), polohovacie (držia dvere vyklopené tak, ako potrebujete). Spodné výklopy s plynulým chodom. Výklop Tatami pomáha otvoriť dvierka truhlice alebo perináka.

KESSEBÖHMER

Kesseböhmer FREElift family



Kompletná rodina výklopov pre všetkých. Dvere klasicky vyklápané, lomené šikmo nad dno alebo pozdĺžne so skrinkou. Dôraz na kvalitu a ľahkosť pohybu. Špecifický výklop FREEspace, malý rozmerom – veľký výkonom.

blum

Blum Aventos



Kompletná rodina výklopov pre všetkých. Dvere klasicky vyklápané, lomené šikmo nad dno alebo pozdĺžne so skrinkou. Rokmi preverená, dlhotrvajúca funkčnosť. Dôraz na kvalitu a ľahkosť pohybu.

ITALIANA ferramenta

Italianna K12, Kraby a Kiaro

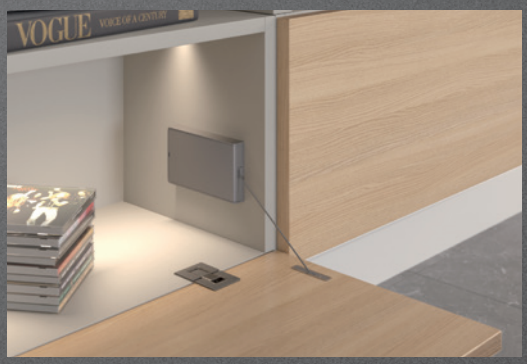

Plynokvapalinové vzpery na použitie v kombinácii so závesmi Kimana. Polohovacie (držia dvere vyklopené tak, ako potrebujete). K12 vďaka subtílnemu tvaru nerušia vzhľad skrinky a napriek tomu skvelo fungujú. Použitie pre horný aj spodný výklop.

Aké sú TOP novinky?

Pripravili sme pre vás výber toho najzaujímavejšieho, čo v Katalógu nájdete.

FREElift family

Firma Kesseböhmer je známa vysokou kvalitou svojho drôteného programu pre kuchynský a šatníkový nábytok. Aké sú jej výklopy? Dosahujú rovnakú kvalitu ako konkurencia? Vyskúšajte si ich!





Zaujíma vás minimalistické riešenie?

02.19

FREEspace

Malý rozmerom, veľký výkonom. Tento člen rodiny výklopov FREEfamily si hravo poradí aj s naozaj veľkými a ťažkými dverami. A to bez pridaných závesov. Unesie dvere veľkosti 650 ×1800 mm alebo vážiace až 25,7 kg (výška čela max. 350 mm).

výklopné a sklopné mechanizmy

02

Ďalšie novinky v kapitole



Aventos HKi

HKi je luxusným zástupcom skupiny Aventos. Celý je plne alebo čiastočne skrytý v boku skrinky. Môže byť použitý na plné dvere, ale iba s rámčekom so sklom tento nádherný kus kovania vynikne naplno. Funkcia je rovnako spoľahlivá, ako ste pri výrobkoch Blum zvyknutí.

02.37



Kiaro Easy

Jednoduchý, spoľahlivý, na jednu skrutku zachytiteľný spodný výklop talianskej firmy Italiana Ferramenta. Jeho čistý dizajn, malé rozmery a variabilita nastavenia sú veľkou senzáciou v každom nábytku.

02.61



Polohovacie vzpery StrongLifts

StrongLifts sú jednoduché, plynokvapalinové vzpery spájajúce dobrú kvalitu so skvelou cenou. Niektoré z nich sú svojou funkčnosťou výnimočné a pridávajú funkciu tzv. polohovania. Vynikajúce pre skrinky umiestnené vysoko na stene.

02.11



Kovanie na sklopnú posteľ Pozzoli

Pridať do ponuky kovania, ktoré maximálne zjednodušia prácu našich zákazníkov, je čoraz ťažšie. Zdá sa, že všetko už bolo objavené. O to väčšiu radosť máme z kovania na sklopné postele Pozzoli. Posúďte sami!

02.65

Videá a ďalšie informácie k týmto novinkám nájdete tu:

01
02 13
03
04 14
05
06
15
07
08
09 16
10
11 17
12

obsah

STRONG

obsah

Prehľad typov výklopov Strong



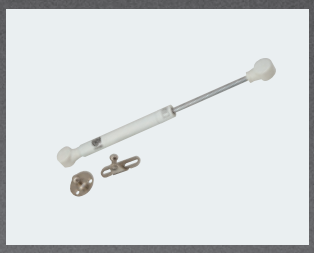	**Automatické plynokvapalinové vzpery**	**str. 02.11 – 02.13**
	**Polohovacie plynokvapalinové vzpery**	**str. 02.11**
	**Vzpera Tatami pre skrinku na topánky**	**str. 02.13**
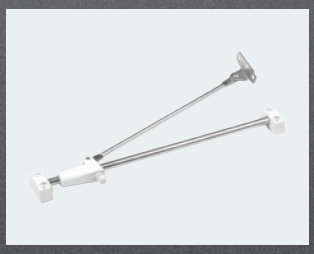	**Mechanické výklopy**	**str. 02.14**
	**Kovanie pre výklopnú skrinku na topánky**	S pružinou **str. 02.13 – 02.15**

StrongLifts – plynokvapalinové, dĺžka 245 mm

Automatické



sivý	biely	sila výklopu
275672	**248162**	30 N
275673	**248163**	60 N
275674	**248164**	80 N
275675	**248165**	100 N
275676	**248166**	120 N

- dvierka sa otvoria do maximálnej polohy (bez funkcie polohovania)

odporúčame použiť v kombinácii so závesmi bez pružiny, str. 01.11

Polohovacie



sivý	biely	sila výklopu
284250	**284254**	60 N
284251	**284255**	80 N
284252	**284256**	100 N
284253	**284257**	120 N

- s funkciou polohovania (nutné použiť správnu silu vzpery)

odporúčame použiť v kombinácii so závesmi bez pružiny, str. 01.11

- na presný výpočet sily potrebnej na otvorenie dvierok je možné použiť vzorec:
  - potrebná sila vzpery (N) = hmotnosť dvierok (kg) × výška dvierok (mm) /13,5
- pre variant s dvoma piestami použiť polovičnú silu

Rozmerové schémy

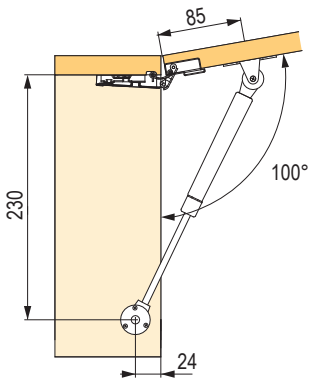

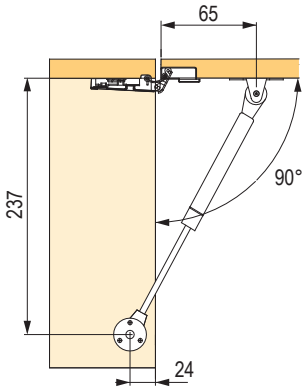

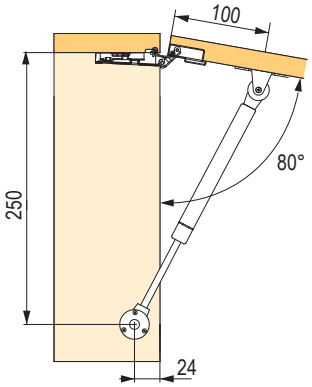

šírka (mm)	300			400			500			600			700			800			900			1000		
výška (mm)	hm. (kg)	piesty	sila (N)	hm. (kg)	piesty	sila (N)	hm. (kg)	piesty	sila (N)	hm. (kg)	piesty	sila (N)	hm. (kg)	piesty	sila (N)	hm. (kg)	piesty	sila (N)	hm. (kg)	piesty	sila (N)	hm. (kg)	piesty	sila (N)
300	1.1	1	30	1.5	1	30	1.9	1	30	2.3	1	60	2.6	1	60	3.0	1	60	3.4	1	60	3.8	1	60
		2	-		2	-		2	-		2	30		2	30		2	30		2	30		2	30
350	1.3	1	30	1.8	1	60	2.2	1	60	2.6	1	60	3.1	1	60	3.5	1	80	3.9	1	80	4.4	1	80
		2	-		2	30		2	30		2	30		2	30		2	30+60		2	30+60		2	30+60
400	1.5	1	60	2.0	1	60	2.5	1	60	3.0	1	80	3.5	1	80	4.0	1	100	4.5	1	100	5.0	1	120
		2	30		2	30		2	30		2	30+60		2	30+60		2	30+60		2	60		2	60
450	1.7	1	60	2.3	1	60	2.8	1	80	3.4	1	100	3.9	1	100	4.5	1	120	5.1	1	-	5.6	1	-
		2	30		2	30		2	30+60		2	30+60		2	60		2	60		2	60+80		2	60+80
500	1.9	1	60	2.5	1	80	3.1	1	100	3.8	1	100	4.4	1	120	5.0	1	-	5.6	1	-	6.3	1	-
		2	30		2	30+60		2	60		2	60		2	60		2	60+80		2	80		2	80+100
550	2.1	1	80	2.8	1	100	3.4	1	120	4.1	1	-	4.8	1	-	5.5	1	-	6.2	1	-	6.9	1	-
		2	30+60		2	30+60		2	60		2	60+80		2	80		2	80+100		2	100		2	100+120

StrongLifts – plynokvapalinové, dĺžka 180 mm horná a 245 mm spodná

Automatická vzpera



sivý	sila výklopu
315986	80 N

- dvierka sa otvoria do maximálnej polohy (bez funkcie polohovania)
- minimálna vnútorná výška na inštaláciu je 185 mm

odporúčame použiť v kombinácii so závesmi bez pružiny, str. 01.11

Rozmerové schémy

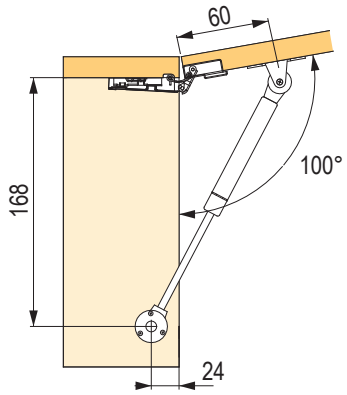

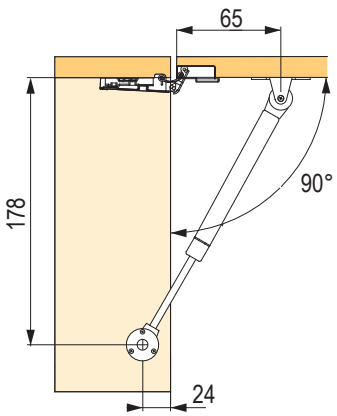

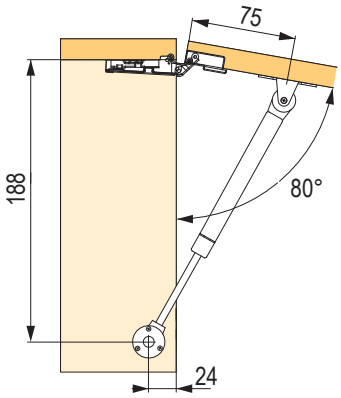

Spodné



sivý	biely	sila výklopu
275689	**248167**	spodný výklop 80 N

Rozmerová schéma

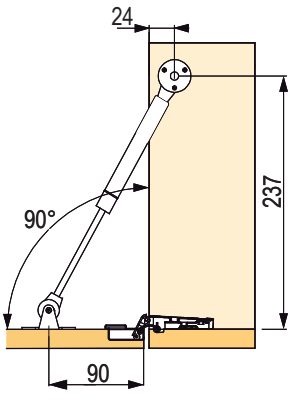

12345 Položka na sklade **12345** Položka je na objednávku

StrongLifts – plynokvapalinové

Tlmiaca vzpera Tatami 230 mm

sivý	sila výklopu
317900	120 N

- vzpera určená pre dvierka umiestnené vo vodorovnej polohe (truhlice atď.)
- s funkciou tlmenia pri zatváraní
- vnútorná hĺbka korpusu 270 mm
- od šírky dvierok 600 mm použiť dva piesty

závesy na str. 01.85 – 01.86



Rozmerové schémy

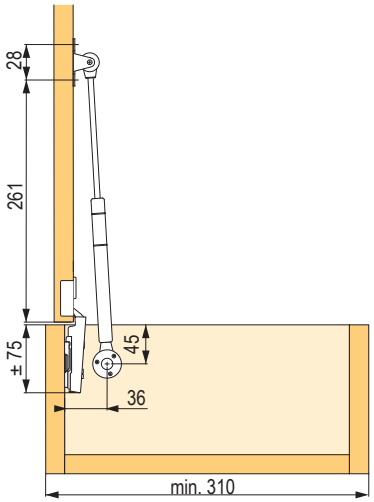

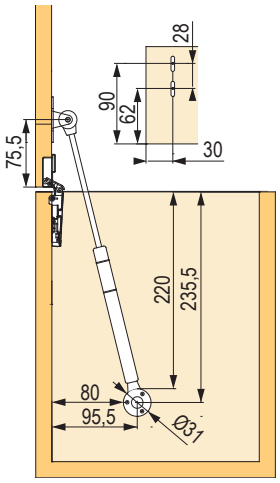

Príslušenstvo pre piesty StrongLifts



kód	popis
276001	úchyt na alu rámčeky

Pružinové, horné



kód	popis
11477	bez možnosti nastavenia sily vyklápania

Rozmerové schémy

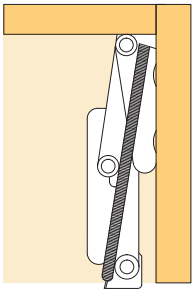

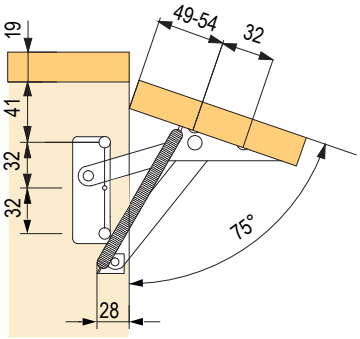

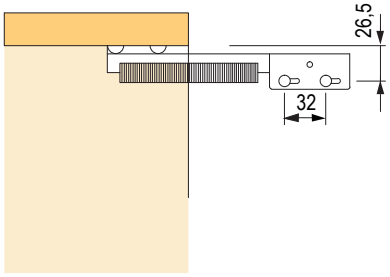

Spodné



kód	popis
15620	200, nikel

Spodné s brzdou



kód	popis
15623	biely, ľavý

pre výklopnú skrinku na topánky

Strong



kód	popis
100246	1-radový, plast, biely
11485	2-radový, plast, biely
11484	3-radový, plast, biely

- iba pre vložené dvierka

Rozmerové schémy

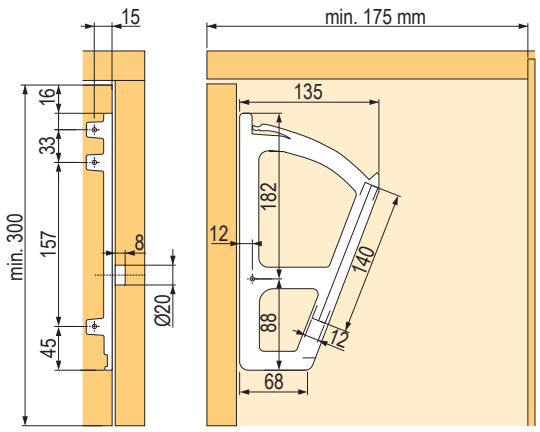

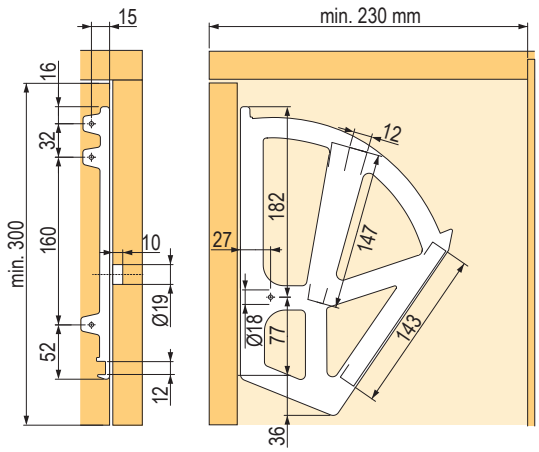

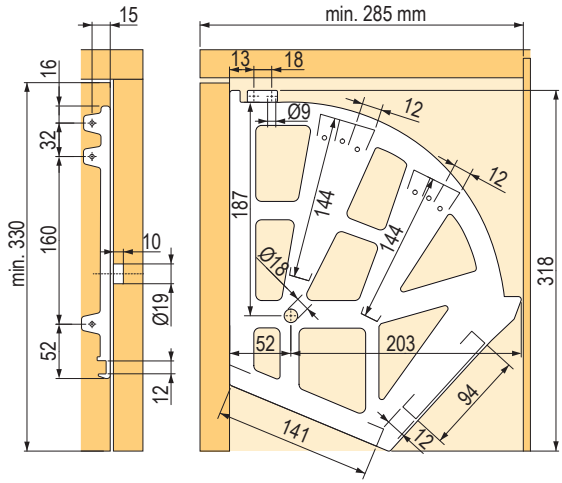

pre výklopnú skrinku na topánky

Hettich

kód	kód Hettich	počet priehradiek
104089	42473	1
104087	42474	2
104088	42475	3

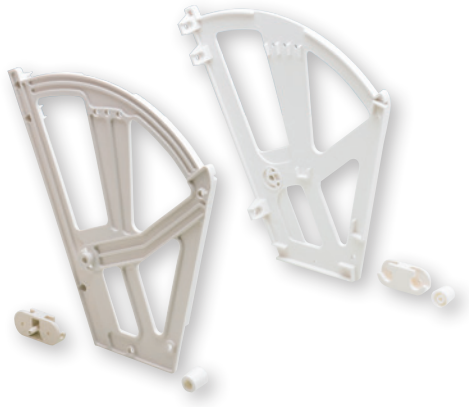

- na montáž do korpusu ľubovoľnej šírky
- biely plast
- súprava obsahuje:
  - 2 bočné diely, pravý a ľavý s otvormi na upevnenie čela
  - 2 otočné uloženia
  - 2 dorazy

Rozmerové schémy

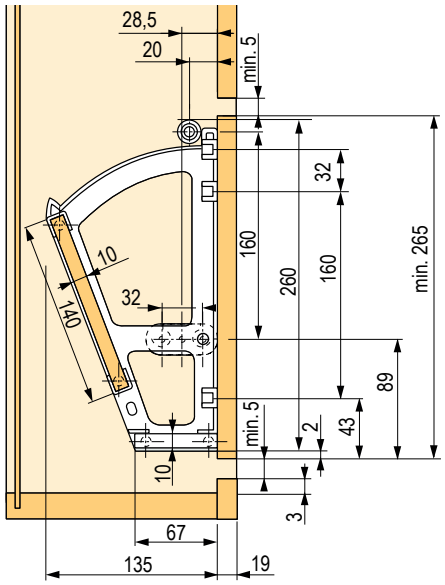

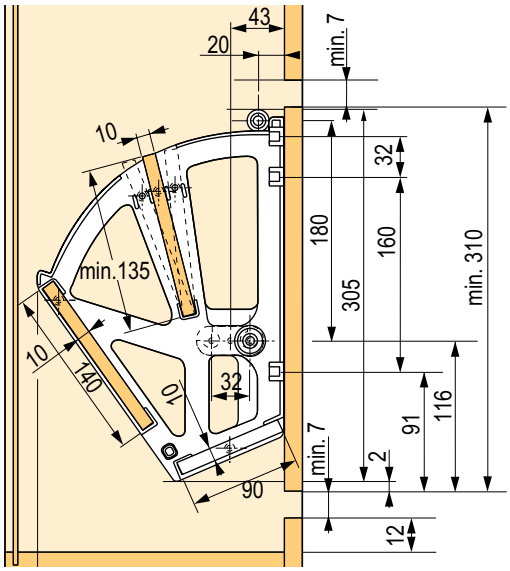

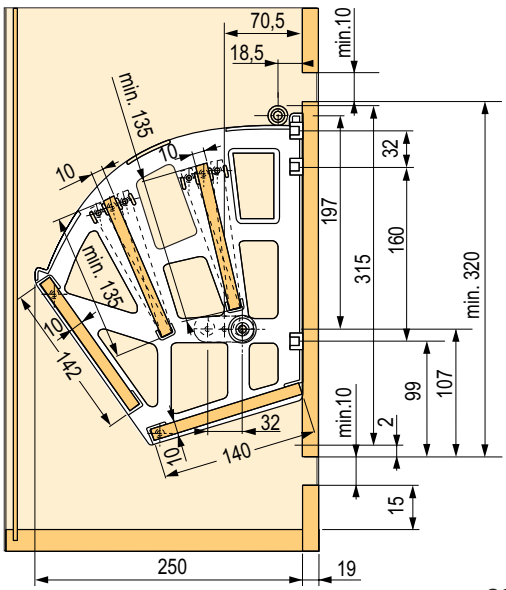

obsah kapitoly Kesseböhmer

Prehľad typov výklopov Kesseböhmer



	**FREEspace**	**str. 02.19 – 02.20**
	**FREEfold**	**str. 02.23 – 02.24**
	**FREEflap**	**str. 02.25 – 02.26**
	**FREEslide**	**str. 02.27 – 02.28**
	**FREEswing**	**str. 02.29 – 02.30**

KESSEBÖHMER

obsah kapitoly Kesseböhmer

	FREElight	str. 02.22
	FREEmaxi a maxi up	str. 02.31 – 02.32
	FREEduo a duo forte	str. 02.33 – 02.34

FREElift family – FREEspace

KESSEBÖHMER

Tlmený

farba	FREEspace mini					FREEspace forte	
	B	C	D	E	F	G	H
sivá	**410614**	**410619**	**410625**	**410635**	**410645**	**465071**	**465074**
biela	**410615**	**410622**	**410626**	**410636**	**410647**	**465069**	**465072**
antracit	**410616**	**410623**	**410627**	**410637**	**410648**	**465070**	**465073**
čierna	**410617**	**410624**	**410628**	**410638**	**410649**	×	×

výška korpusu v mm	váha čela + 2× úchytka v kg						
	B	C	D	E	F	G	H
225	2,3–4,3	3,8–7,1	6,4–9,3	9,2–13,4	13,4–19,1	–	–
250	1,9–3,9	3,4–6,4	5,8–9,1	8,3–12,6	12,1–17,2	–	–
275	1,9–3,5	3,1–5,8	5,3–8,2	7,5–12,0	11–15,6	–	–
300	1,7–3,2	2,8–5,3	4,8–7,5	6,9–11,0	10,1–14,3	–	–
325	1,6–3,0	2,6–4,9	4,4–7,0	6,4–10,2	9,3–13,2	–	–
350	1,5–2,8	2,4–4,6	4,1–6,5	5,9–9,5	8,6–12,3	11,7–18,9	18–25,7
375	1,3–2,6	2,2–4,3	3,8–6,0	5,5–8,8	8,1–11,4	10,9–17,6	16,8–24
400	1,2–2,4	2,1–4,0	3,6–5,6	5,2–8,3	7,6–10,7	10,2–16,5	15,8–22,5
425	1,1–2,3	2,0–3,8	3,4–5,3	4,9–7,8	7,1–10,1	9,6–15,5	14,8–21,2
450	1,0–2,1	1,9–3,5	3,2–5,0	4,6–7,3	6,7–9,5	9,1–14,7	14–20
475	1,0–2,0	1,8–3,4	3,0–4,7	4,3–7,0	6,4–9,0	8,6–13,9	13,3–18,9
500	0,9–1,9	1,7–3,2	2,9–4,5	4,1–6,6	6,0–8,6	8,2–13,2	12,6–18
525	0,9–1,8	1,6–3,0	2,7–4,3	3,9–6,3	5,7–8,2	7,8–12,6	12–17,1
550	0,8–1,7	1,5–2,9	2,6–4,1	3,7–6,0	5,5–7,8	7,4–12	11,5–16,4
575	0,8–1,7	1,4–2,8	2,5–3,9	3,6–5,7	5,2–7,4	7,1–11,5	11–15,7
600	0,8–1,6	1,4–2,7	2,4–3,7	3,4–5,5	5,0–7,1	6,8–11	10,5–15
625	0,7–1,5	1,3–2,5	2,3–3,6	3,3–5,3	4,8–6,8	6,5–10,6	10,1–14,4
650	0,7–1,5	1,3–2,4	2,2–3,5	3,2–5,1	4,6–6,6	6,3–10,2	9,7–13,8

- minimálna šírka rámčeka 45 mm



Súprava obsahuje:
- L+P výklop
- 2× čelné kovanie
- 4× skrutka

Adaptér

kód	popis
410703	pre push piestik

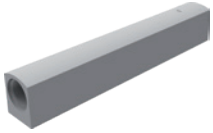

Súprava držiakov

kód	popis
410701	pre úzke alu



Montážna šablóna

kód
410704

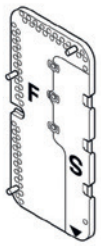

Bezúchytkové otváranie

farba	FREEspace mini				FREEspace forte		
	B	C	D	E	F	G	H
sivá	**410674**	**410684**	**410690**	**410691**	**465077**	**465080**	**465083**
biela	**410678**	**410685**	**410692**	**410693**	**465075**	**465078**	**465081**
antracit	**410681**	**410686**	**410695**	**410696**	**465076**	**465079**	**465082**
čierna	**410682**	**410697**	**410698**	**410699**	×	×	×

výška korpusu v mm	váha čela + 2× úchytka v kg						
	B	C	D	E	F	G	H
225	2,3–4,3	3,8–7,1	6,4–9,3	9,2–13,4	–	–	–
250	1,9–3,9	3,4–6,4	5,8–9,1	8,3–12,6	–	–	–
275	1,9–3,5	3,1–5,8	5,3–8,2	7,5–12,0	–	–	–
300	1,7–3,2	2,8–5,3	4,8–7,5	6,9–11,0	–	–	–
325	1,6–3,0	2,6–4,9	4,4–7,0	6,4–10,2	–	–	–
350	1,5–2,8	2,4–4,6	4,1–6,5	5,9–9,5	8,7–18,9	11,7–18,9	18–25,7
375	1,3–2,6	2,2–4,3	3,8–6,0	5,5–8,8	8,1–17,6	10,9– 17,6	16,8–24
400	1,2–2,4	2,1–4,0	3,6–5,6	5,2–8,3	7,6–16,5	10,2–16,5	15,8–22,5
425	1,1–2,3	2,0–3,8	3,4–5,3	4,9–7,8	7,2–15,5	9,6–15,5	14,8–21,2
450	1,0–2,1	1,9–3,5	3,2–5,0	4,6–7,3	6,8–14,7	9,1–14,7	14–20
475	1,0–2,0	1,8–3,4	3,0–4,7	4,3–7,0	6,4–13,9	8,6–13,9	13,3–18,9
500	0,9–1,9	1,7–3,2	2,9–4,5	4,1–6,6	6,1–13,2	8,2–13,2	12,6–18
525	0,9–1,8	1,6–3,0	2,7–4,3	3,9–6,3	5,8–12,6	7,8–12,6	12–17,1
550	0,8–1,7	1,5–2,9	2,6–4,1	3,7–6,0	5,5–12	7,4–12	11,5–16,4
575	0,8–1,7	1,4–2,8	2,5–3,9	3,6–5,7	5,3–11,5	7,1–11,5	11–15,7
600	0,8–1,6	1,4–2,7	2,4–3,7	3,4–5,5	5,1–11	6,8–11	10,5–15
625	0,7–1,5	1,3–2,5	2,3–3,6	3,3–5,3	4,9–10,6	6,5–10,6	10,1–14,4
650	0,7–1,5	1,3–2,4	2,2–3,5	3,2–5,1	47,7–10,2	6,3–10,2	9,7–13,8

- minimálna šírka rámčeka 45 mm



Montážne video

YouTube

Súprava obsahuje:
- L+P výklop
- 2× čelné kovanie
- 4× skrutka
- 1× push piestik

interzum Award 2019

reddot design award winner 2019

Farby výklopov



FREElift family – FREEspace tabuľky určujúce potrebnú silu výklopu

KESSEBÖHMER

Dvere z MDF

ŠÍRKA ČELA (mm)

VÝŠKA ČELA (mm)	B	400		450		500		550		600		700		800		900		1000		1200		1500		1800	
		fw [kg]	Typ	fw [kg]	Typ	fw [kg]	Typ	fw [kg]	Typ	fw [kg]	Typ	fw [kg]	Typ	fw [kg]	Typ	fw [kg]	Typ	fw [kg]	Typ	fw [kg]	Typ	fw [kg]	Typ	fw [kg]	Typ
	250	1,4	B	1,6	B	1,8	B	2,0	B	2,2	B	2,5	B	2,9	B	3,2	B	3,6	B	4,3	C	5,4	C	6,5	C
	300	1,7	B	1,9	B	2,2	B	2,4	B	2,6	B	3,0	C	3,5	C	3,9	C	4,3	C	5,2	D	6,5	D	7,8	E
	350	2,0	B	2,3	B	2,5	C	2,8	C	3,0	C	3,5	C	4,0	C	4,5	D	5,1	D	6,1	E	7,6	E	9,1	F
	400	2,3	C	2,6	C	2,9	C	3,2	C	3,5	C	4,0	D	4,6	D	5,2	D	5,8	E	6,9	E	8,7	F	10,4	G
	450	2,6	C	2,9	C	3,2	D	3,6	D	3,9	D	4,5	D	5,2	E	5,8	E	6,5	E	7,8	F	9,7	G	11,7	G
	500	2,9	C	3,2	D	3,6	D	4,0	D	4,3	E	5,1	E	5,8	E	6,5	F	7,2	F	8,7	G	10,8	G	13,0	H
	550	3,2	D	3,6	D	4,0	E	4,4	E	4,8	E	5,6	F	6,4	F	7,1	F	7,9	G	9,5	G	11,9	H	14,3	H
	600	3,5	D	3,9	E	4,3	E	4,8	E	5,2	F	6,1	F	6,9	G	7,8	G	8,7	G	10,4	G	13,0	H	15,6	H
	650	3,8	E	4,2	E	4,7	F	5,2	F	5,6	F	6,6	G	7,5	G	8,4	G	9,4	G	11,3	H	14,1	H	16,9	H

- v tabuľke vychádzame z váhy MDF: 760 kg/m²
- s hrúbkou: 19 mm

Dvere so sklom

ŠÍRKA ČELA (mm)

VÝŠKA ČELA (mm)	B	400		450		500		550		600		700		800		900		1000		1200		1500		1800	
		fw [kg]	Typ	fw [kg]	Typ	fw [kg]	Typ	fw [kg]	Typ	fw [kg]	Typ	fw [kg]	Typ	fw [kg]	Typ	fw [kg]	Typ	fw [kg]	Typ	fw [kg]	Typ	fw [kg]	Typ	fw [kg]	Typ
	250	1,3	B	1,4	B	1,6	B	1,7	B	1,9	B	2,2	B	2,5	B	2,8	B	3,1	B	3,8	C	4,7	C	5,6	C
	300	1,5	B	1,7	B	1,9	B	2,1	B	2,3	B	2,6	B	3,0	C	3,4	C	3,8	C	4,5	C	5,6	D	6,8	D
	350	1,8	B	2,0	B	2,2	B	2,4	B	2,6	C	3,1	C	3,5	C	3,9	C	4,4	D	5,3	D	6,6	E	7,9	E
	400	2,0	B	2,3	C	2,5	C	2,8	C	3,0	C	3,5	C	4,0	D	4,5	D	5,0	D	6,0	E	7,5	E	9,0	F
	450	2,3	C	2,5	C	2,8	C	3,1	C	3,4	D	3,9	D	4,5	D	5,1	E	5,6	E	6,8	E	8,4	F	10,1	G
	500	2,5	C	2,8	C	3,1	D	3,4	D	3,8	D	4,4	E	5,0	E	5,6	E	6,3	F	7,5	F	9,4	G	11,3	G
	550	2,8	D	3,1	D	3,4	D	3,8	D	4,1	E	4,8	E	5,5	E	6,2	F	6,9	F	8,3	G	10,3	G	12,4	H
	600	3,0	D	3,4	D	3,8	E	4,1	E	4,5	E	5,3	F	6,0	F	6,8	F	7,5	G	9,0	G	11,3	H	13,5	H
	650	3,3	E	3,7	E	4,1	E	4,5	E	4,9	F	5,7	F	6,5	G	7,3	G	8,1	G	9,8	H	12,2	H	14,6	H

- v tabuľke vychádzame z váhy skla: 2 500 kg/m²
- s hrúbkou: 5 mm

Dvere z DTDL

ŠÍRKA ČELA (mm)

VÝŠKA ČELA (mm)	B	400		450		500		550		600		700		800		900		1000		1200		1500		1800	
		fw [kg]	Typ	fw [kg]	Typ	fw [kg]	Typ	fw [kg]	Typ	fw [kg]	Typ	fw [kg]	Typ	fw [kg]	Typ	fw [kg]	Typ	fw [kg]	Typ	fw [kg]	Typ	fw [kg]	Typ	fw [kg]	Typ
	250	1,3	B	1,5	B	1,6	B	1,8	B	1,9	B	2,3	B	2,6	B	2,9	B	3,2	B	3,9	C	4,8	C	5,8	C
	300	1,6	B	1,7	B	1,9	B	2,1	B	2,3	B	2,7	B	3,1	C	3,5	C	3,9	C	4,7	C	5,8	D	7,0	E
	350	1,8	B	2,0	B	2,3	B	2,5	C	2,7	C	3,2	C	3,6	C	4,1	C	4,5	D	5,4	D	6,8	E	8,1	E
	400	2,1	B	2,3	C	2,6	C	2,8	C	3,1	C	3,6	C	4,1	D	4,7	D	5,2	D	6,2	E	7,8	F	9,3	F
	450	2,3	C	2,6	C	2,9	C	3,2	C	3,5	D	4,1	D	4,7	E	5,2	E	5,8	E	7,0	F	8,7	F	10,5	G
	500	2,6	C	2,9	C	3,2	D	3,6	D	3,9	D	4,5	E	5,2	E	5,8	E	6,5	F	7,8	F	9,7	G	11,6	G
	550	2,8	D	3,2	D	3,6	D	3,9	E	4,3	E	5,0	E	5,7	F	6,4	F	7,1	F	8,5	G	10,7	G	12,8	H
	600	3,1	D	3,5	E	3,9	E	4,3	E	4,7	E	5,4	F	6,2	F	7,0	G	7,8	G	9,3	G	11,6	H	14,0	H
	650	3,4	E	3,8	E	4,2	E	4,6	E	5,0	F	5,9	F	6,7	G	7,6	G	8,4	G	10,1	H	12,6	H	15,1	H

- v tabuľke vychádzame z váhy DTDL: 600 kg/m²
- s hrúbkou: 19 mm

- Skutočná váha čela je daná váhou konkrétnej použitej MDF a môže sa meniť podľa jej hustoty.
- Vypočítaná váha v tabuľke neobsahuje úchytku. Jej váhu, pokiaľ chcete byť naozaj presní, musíte dopočítať sami podľa vzorca znázorneného obrázkom nižšie. Výsledok pripočítajte do hodnoty z tabuľky.

FREEspace mini Typ B
FREEspace mini Typ C
FREEspace mini Typ D
FREEspace mini Typ E
FREEspace mini Typ F
FREEspace forte Typ G
FREEspace forte Typ H

Horný výklop

kód	popis	farba
356411	typ A	biely
356412	typ B	
356413	typ C	
356414	typ D	
356415	typ A	sivý
356416	typ B	
356417	typ C	
356418	typ D	



- uhol otvorenia 75, 90 a 110°
- vrátane úchytov na korpus, dvere, krytky a kľúče na nastavovanie sily

pre verziu otvárania s úchytkou odporúčame použiť závesy s tlmením, napr. na str. 01.11
pre bezúchytkové otváranie odporúčame systém K-push, str. 01.21 (extra silný s magnetom)

výška dverí (mm)	110° verzia s úchytkou		110° verzia Push-to-Open	
	hmot. (kg)	typ výklopu	hmot. (kg)	typ výklopu
275	1,9 – 2,8	A	–	–
	2,6 – 4,3	B	–	–
	4,2 – 7,1	D	–	–
300	1,1 – 2,4	A	1,5 – 2,1	B
	2,4 – 4,1	B	2,1 – 3	C
	4 – 7	D	2,7 – 4,1	D
350	1,1 – 2,1	A	1,5 – 2,1	B
	2,1 – 3,7	B	1,9 – 2,7	C
	3,6 – 6,4	D	2,6 – 3,7	D
400	1,1 – 1,7	A	1,1 – 1,5	B
	1,7 – 3,2	B	1,5 – 2,5	C
	3,2 – 5,5	D	2,2 – 3,5	D
450	1 – 1,6	A	1 – 1,3	B
	1,6 – 2,8	B	1,3 – 2,3	C
	2,8 – 5,5	D	2 – 2,9	D
500	1 – 1,4	A	-	-
	1,3 – 2,5	B	1,2 – 1,7	C
	2,5 – 4,5	D	1,6 – 2,7	D
550	0,8 – 1,3	A	-	–
	1,3 – 2,2	B	1,2 – 1,7	C
	2,2 – 3,9	D	1,5 – 2,3	D
600	0,7 – 1,2	A	-	-
	1,2 – 2,2	B	1,2 – 1,5	C
	2,2 – 4,3	D	1,3 – 2,1	D

- hodnoty uvedené v tabuľke zodpovedajú 1 ks výklopu

110° verzia s úchytkou

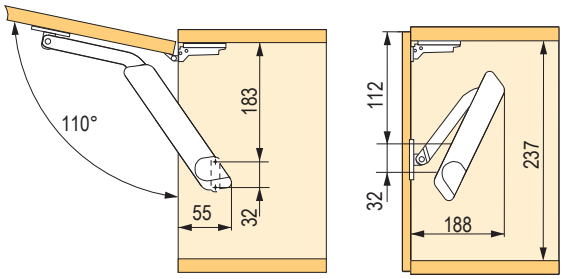

110° verzia Push-to-Open

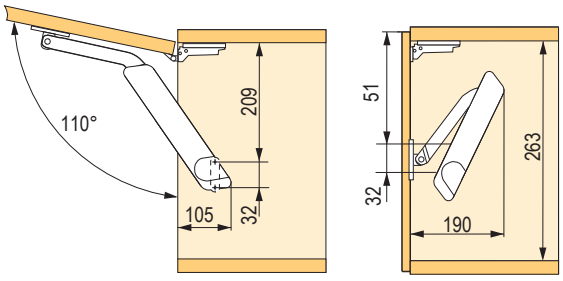

FREElift family – FREEfold

KESSEBÖHMER

Súprava mechanizmov, ramien a čelného kovania

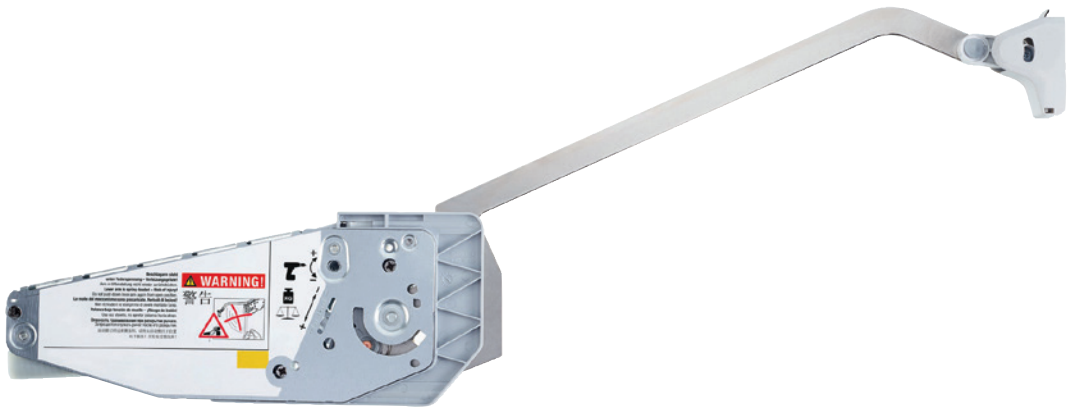

kód	váha čela (kg)	výška korpusu (mm)
247766	2,8–5,7	450–480
247767	5,6–11,3	
247768	8,3–16,3	
247771	2,6–5,2	480–530
247772	5,2–10,6	
247773	7,8–15,1	
247775	2,4–4,9	520–590
247776	4,8–9,8	
247777	7,2–14,1	
247778	11,8–23,3	
247779	2,2–4,4	580–650
247780	4,3–8,8	
247781	6,0–12,2	
247782	10,6–20,9	
247783	1,9–4,0	650–730
247784	3,9–7,9	
247785	5,8–11,6	
247786	9,5–18,7	
247787	3,5–7,2	710–790
247788	5,2–10,3	
247789	8,7–17,2	

kód	váha čela (kg)	výška korpusu (mm)
247790	3,2–6,7	770–840
247791	4,9–9,8	
247792	8,0–15,5	
410535	12,5–20,9*	
247793	4,5–9,0	840–910
247794	7,3–14,6	
410536	10,0–20,0*	
247795	4,2–8,0	910–970
247796	6,8–13,5	
410537	9,5–17,9*	
247797	3,9–7,6	960–1 010
247798	6,8–12,8	
410538	8,6–17,3*	
247799	3,7–7,3	1 000–1 040
247800	6,2–12,3	
410539	8,1–16,0*	

- *nie je možné použiť v kombinácii s eTouch

Súprava obsahuje:
- L+P výklop s ramenami
- 2× čelné kovanie
- papierová šablóna

FREElift family – FREEfold príslušenstvo a doplnky

Krytky



klasické	eTouch	farba
247802	**410549**	sivá
247801	**410547**	biela
410543	494796	antracit

Klipový miskový záves naložený



kód	popis
245723	skrutka

Podložka k hornému závesu



kód	popis
128312	skrutka

Stredový záves s podložkou



kód	popis
247804	euro
247805	skrutka

Voliteľné

Súprava eTouch



kód	popis
410545	súprava vrátane spínačov

Obsah balenia:
- eTouch motor s možnosťou napojenia 24 V LED pásika
- 2 diaľkové ovládače
- vŕtacia šablóna pre ovládače
- trafo s konektorom do eTouch
- spojovací materiál

Obmedzovač uhla otvorenia



kód	popis
410544	90°

Napájací EU kábel



kód	popis
410546	EU kábel

Vŕtacia šablóna



kód
410550

YouTube

Montážne video

Objednávkový formulár

FREElift family – FREEflap

KESSEBÖHMER

Mini

farba	typ výklopu		
	A	B	C
sivá	**247749**	**247750**	**247751**
biela	**247756**	**247757**	**247758**
antracit	**410568**	**410573**	**410574**

výška čela v mm	váha čela + úchytka v kg		
≥200	1,7–4,6	3,7–7,9	6,8–14,7
≥225	1,5–4,1	3,1–7,1	6,0–13,1
≥250	1,3–3,8	2,9–6,4	5,4–11,8
≥275	1,2–3,3	2,5–5,7	4,8–10,6
≥300	1,1–3,1	2,4–5,1	4,4–9,6
≥325	1,0–2,8	2,1–4,6	4,0–8,8
≥350	0,9–2,6	2,0–4,2	3,7–8,1
≥375	0,9–2,3	1,9–3,8	3,5–7,5
≥400	0,8–2,1	1,7–3,6	3,2–7,0
≥425	0,7–1,9	1,5–3,4	2,9–6,5
≥450	0,6–1,7	1,4–3,2	2,7–6,1

Súprava obsahuje:
- L+P výklop, L+P krytky
- 2× čelné kovanie
- papierová šablóna

Forte

farba	typ výklopu			
	D	E	F	G
sivá	**247752**	**247753**	**247754**	**247755**
biela	**247759**	**247760**	**247761**	**247763**
antracit	**410575**	**410576**	**410578**	**410579**

výška čela v mm	váha čela + úchytka v kg			
≥350	5,2–11,0	6,7–14,3	10,1–21,4	13,5–27,3
≥375	4,9–10,2	6,3–13,1	9,4–19,8	12,5–25,2
≥400	4,7–9,6	5,9–12,4	8,9–18,6	11,8–23,3
≥425	4,4–9,0	5,6–11,6	8,3–17,4	11,0–21,8
≥450	4,1–8,4	5,2–10,9	7,8–16,3	10,4–20,5
≥475	3,9–8,0	4,9–10,3	7,4–15,4	9,8–19,3
≥500	3,7–7,5	4,7–9,7	7,0–14,6	9,2–18,3
≥525	3,5–7,1	4,4–9,2	6,6–13,9	8,8–17,3
≥550	3,3–6,8	4,2–8,8	6,3–13,2	8,3–16,5
≥575	3,2–6,5	4,0–8,4	6,0–12,5	8,0–15,6
≥600	3,0–6,2	3,8–8,0	5,7–12,0	7,6–15,0
≥625	2,8–5,9	3,6–7,6	5,4–11,5	7,2–14,4
≥650	2,6–5,6	3,4–7,3	5,3–11,0	6,9–14,0

Súprava obsahuje:
- L+P výklop, L+P krytky
- 2× čelné kovanie
- papierová šablóna

Farba výklopov





FREElift family – FREEflap príslušenstvo a doplnky

Voliteľné

Súprava eTouch



kód	popis
410582	súprava vrátane spínačov

Obsah balenia:
- eTouch motor s možnosťou napojenia 24 V LED pásika
- 2 diaľkové ovládače
- vŕtacia šablóna pre ovládače
- trafo s konektorom do eTouch
- spojovací materiál

Obmedzovač uhla otvorenia



kód	popis
410580	90°

Čelné kovanie



kód	popis
247764	pre úzke alu

Napájací EU kábel



kód	popis
410546	eTouch

Vŕtacia šablóna



kód
410581

YouTube

Montážne video

FREElift family – FREEslide

KESSEBÖHMER

Súprava mechanizmu, ramien a čelného kovania



kód	váha čela vrátane úchytky v kg	výška korpusu v mm	minimálna vnútorná výška v korpuse v mm
247825	3,0–5,7	320–360	≥280
247826	4,8–9,3		
247827	8,7–16,5		
247828	2,4–4,8	345–420	≥308
247829	4,1–8,0		
247831	7,4–14,0		
247832	11,0–19,6		
247833	2,0–3,8	380–500	≥343
247834	3,4–6,7		
247835	6,3–11,8		
247836	9,3–17,4		
247837	1,6–3,3	430–600	≥388
247838	2,6–5,5		
247839	5,0–9,7		
247840	7,4–14,6		

Súprava obsahuje:
- L+P výklop s ramenami
- 2× konektor pre tyč
- 2× čelné kovanie

FREElift family – FREEslide príslušenstvo a doplnky

Krytky



klasické	eTouch	farba
247842	**410712**	sivá
247841	**410711**	biela
410710	**494800**	antracit

Synchronizačná tyč



kód	šírka korpusu v mm
247818	500
247821	900
247824	1 600

Ramená pre eTouch



kód	výška korpusu v mm
410714	320–360
410713	345–450
410715	380–500
410716	430–600

Voliteľné

Súprava eTouch



kód	popis
410545	súprava vrátane spínačov

Obsah balenia:
- eTouch motor s možnosťou napojenia 24 V LED pásika
- 2 diaľkové ovládače
- vŕtacia šablóna pre vypínače
- trafo s konektorom do eTouch
- spojovací materiál

Čelné kovanie



kód	popis
247764	pre úzke alu

Napájací EU kábel



kód	popis
410546	eTouch

Vŕtacia šablóna



kód
410717

YouTube

Montážne video

FREElift family – FREEswing

KESSEBÖHMER

Súprava FREEswing s ramenami

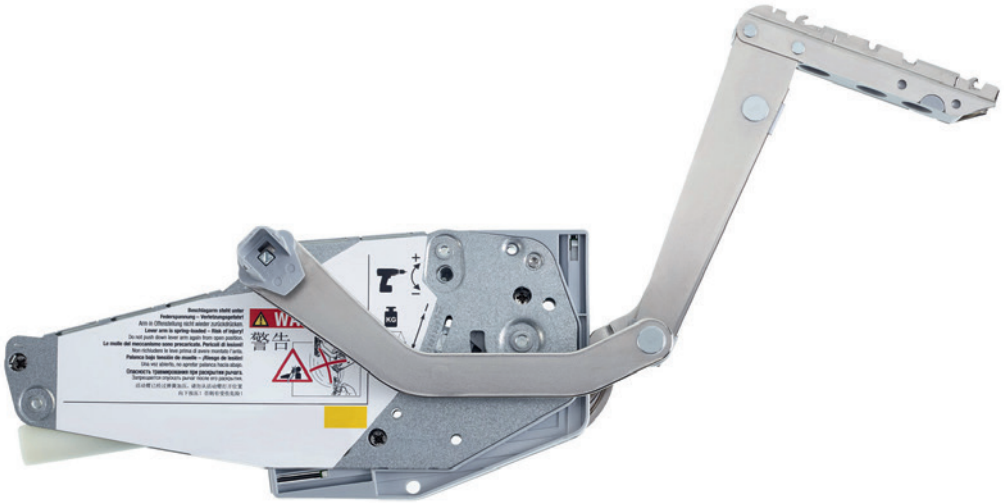

kód	váha čela vrátane úchytky v kg	výška korpusu v mm
247806	1,8–4,0	370
247809	3,4–6,5	
247812	5,2–10,3	
247806	1,8–3,9	400
247809	3,3–6,3	
247812	5,0–10,0	
247806	1,8–3,7	450
247809	3,2–6,1	
247812	4,8–9,4	
247806	1,9–3,5	500
247809	3,0–5,8	
247812	4,5–8,9	
247807	2,5–5,9	500
247810	5,0–10,0	
247813	8,2–15,9	
247807	2,5–5,6	550
247810	4,8–9,6	
247813	7,8–15,2	

kód	váha čela vrátane úchytky v kg	výška korpusu v mm
247807	2,5–5,3	600
247810	4,7–9,3	
247813	7,5–14,5	
247807	2,5–4,8	670
247810	4,5–8,8	
247813	7,0–13,5	
247808	3,2–6,5	670
247811	5,7–11,3	
247814	8,5–17,1	
247808	3,1–6,3	700
247811	5,6–11,1	
247814	8,4–16,7	
247808	3,0–6,0	750
247811	5,4–10,7	
247814	8,2–16,0	
247808	2,9–5,7	800
247811	5,3–10,3	
247814	8,0–15,3	

Súprava obsahuje:

- L+P výklop s ramenami
- 2× konektor pre tyč
- 2× čelné kovanie
- papierová šablóna

FREElift family – FREEswing príslušenstvo a doplnky

Krytky



klasické	eTouch	farba
247816	**410708**	sivá
247815	**410709**	biela
410705	**494797**	antracit

Synchronizačná tyč



kód	šírka korpusu v mm
247818	500
247821	900
247824	1 600

Voliteľné

Súprava eTouch



kód	popis
410545	súprava vrátane spínačov

Obsah balenia:
- eTouch motor s možnosťou napojenia 24 V LED pásika
- 2 diaľkové ovládače
- vŕtacia šablóna pre vypínače
- trafo s konektorom do eTouch
- spojovací materiál

Čelné kovanie



kód	popis
247764	pre úzke alu

Napájací EU kábel



kód	popis
410546	eTouch

Vŕtacia šablóna



kód
410718

Rameno pre eTouch



kód	výška korpusu v mm
410706	370 – 800

YouTube

Montážne video

FREElift family – MAXI

KESSEBÖHMER

Horný výklop Maxi

kód	popis
135042	typ „C“, silný
135043	typ „D“, najsilnejší

- dvierka s výškou od 300 do 1000 mm alebo s váhou od 2 do 27 kg (podľa typu výklopu a uhla otvorenia)
- možnosť regulácie sily výklopu
- uhol otvorenia 75, 90 a 110°
- pre Push-to-Open verziu odporúčame použiť závesy bez pružiny

pre verziu otvárania s úchytkou odporúčame použiť závesy s tlmením, napr. na str. 01.11

pre bezúchytkové otváranie odporúčame systém K-push, str. 01.21 (extra silný s magnetom)



výška dverí (mm)	typ výklopu	110° s úchytkou	110° Push-to-Open, automatická
		hmotnosť (kg)	hmotnosť (kg)
300	C	5,4 – 10,0	3,5 – 6,1
	D	–	5,1 – 7,8
400	C	4,2 – 8,1	2,7 – 4,6
	D	4,8 – 9,0	3,4 – 5,0
500	C	3,2 – 6,3	2,3 – 3,7
	D	2,8 – 7,5	3,0 – 4,9
600	C	2,7 – 6,0	1,8 – 3,1
	D	3,5 – 6,8	2,5 – 4,2
700	C	2,5 – 4,5	1,6 – 2,7
	D	3,0 – 5,2	2,2 – 3,5
800	C	2,2 – 3,6	–
	D	2,6 – 4,7	1,8 – 3,1
900	C	–	–
	D	2,3 – 4,3	1,4 – 2,9
1000	C	–	–
	D	2,0 – 4,0	1,2 – 2,6

110° verzia s úchytkou

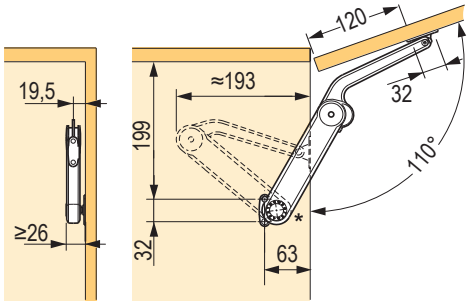

110° verzia Push-to-Open

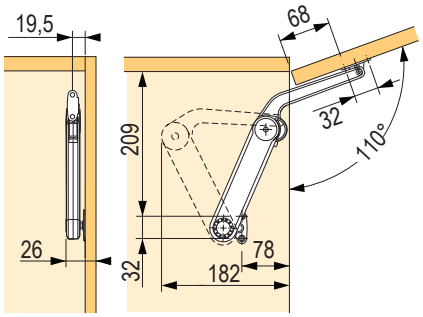

Príchyty



kód	popis
135044	na korpus



kód	popis
135045	plné dvierka

Horný výklop Maxi Up

kód	popis
395719	sila „H“, najsilnejší

- pre dvierka s výškou od 400 do 600 mm alebo s váhou od 4 do 18,8 kg (podľa výšky dverí a nastavenej sily výklopu)
- možnosť regulácie sily výklopu
- uhol otvorenia 75°

odporúčame použiť závesy, napr. na str. 01.11



výška dverí (mm)	hmotnosť dverí (kg)	hmotnosť dverí (kg)
400	5,2 – 9,4	10,4 – 18,8
500	4,3 – 7,5	8,6 – 15,0
600	4,0 – 6,7	8,0 – 13,4

Rozmerová schéma

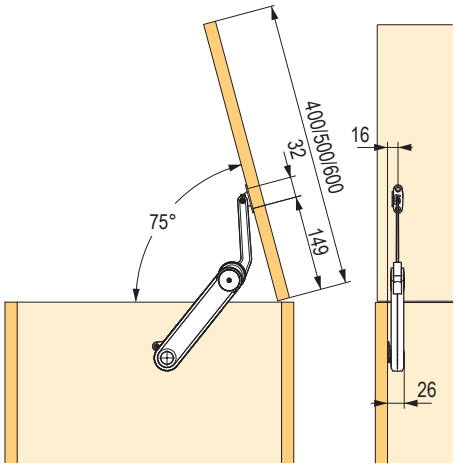

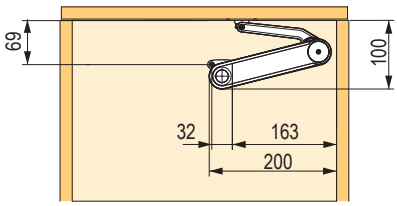

Príchyty



kód	popis
135044	na korpus



kód	popis
135045	plné dvierka

FREElift family – DUO

KESSEBÖHMER

kód	uhol
135017	75, 90, 110°

- mechanizmus pre skrinky s horným aj spodným vyklápaním (pretočením nožičiek)
- dvierka s výškou max. 500 mm alebo váhou 6 kg
- minimálna vnútorná svetlosť korpusu 135 mm
- uhol otvorenia 75, 90 a 110°
- plynulá regulácia sily pomocou excentra
- po cca 200 cykloch otvorenia je potrebné výklop znova dotiahnuť
- pri spodnom vyklápaní je potrebné použiť magnet



Rozmerová schéma

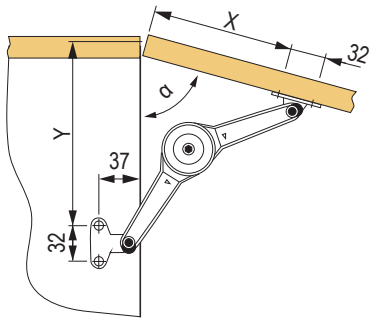

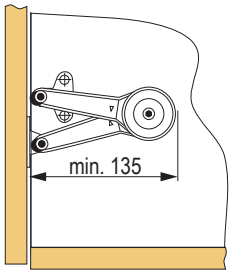

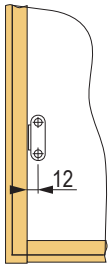

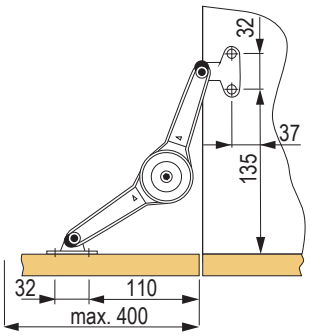

Montážne rozmery

uhol otvorenia α	X (mm)	Y (mm)
75°	132	160
90°	90	160
110°	92	128

možno kombinovať s tlmenými aj netlmenými závesmi, napr. na str. 1.39 – 1.49

výkonnosť pre horné vyklápanie 75°

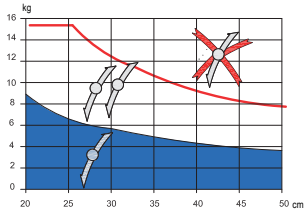

výkonnosť pre horné vyklápanie 90°

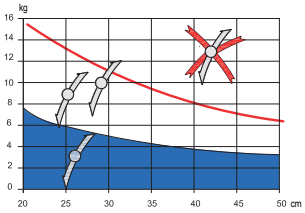

výkonnosť pre horné vyklápanie 110°

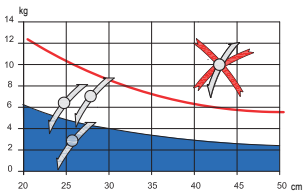

výkonnosť pre dolné vyklápanie 90°

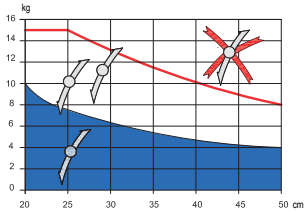

Príchyty



kód	popis
135019	na korpus



kód	popis
135045	euroskrutka
135021	skrutka



kód	popis
135024	alu rámčeky

FREElift family – DUO Forte

kód	uhol
135018	75, 90, 110°

- mechanizmus pre skrinky s horným aj spodným vyklápaním (pretočením nožičiek)
- dvierka s výškou max. 720 mm alebo váhou 6 kg
- minimálna vnútorná svetlosť korpusu 172 mm
- uhol otvorenia 75, 90 a 110°
- plynulá regulácia sily pomocou excentra
- po cca 200 cykloch otvorenia je treba výklop znova dotiahnuť
- pri spodnom vyklápaní je potrebné použiť magnet



Rozmerová schéma

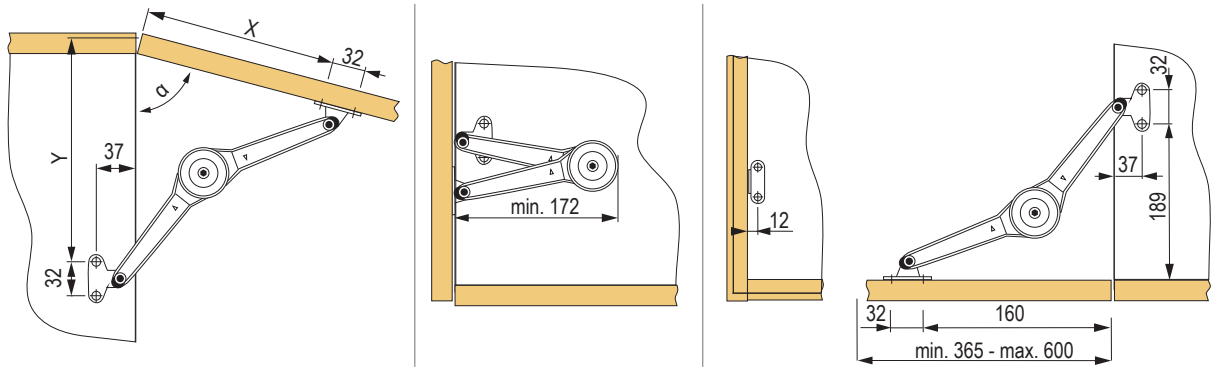

Montážne rozmery

uhol otvorenia α	X (mm)	Y (mm)
75°	196	224
90°	166	192
110°	138	167

možno kombinovať s tlmenými aj netlmenými závesmi, napr. na str. 1.39 - 1.49

výkonnosť pre horné vyklápanie 75°

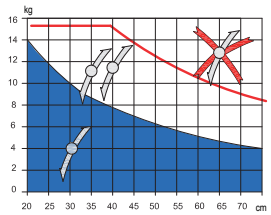

výkonnosť pre horné vyklápanie 90°

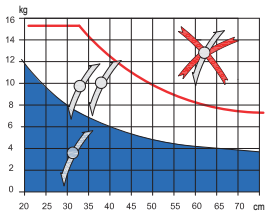

výkonnosť pre horné vyklápanie 110°

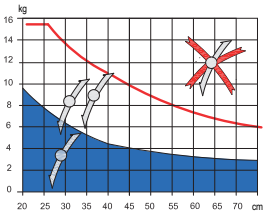

výkonnosť pre dolné vyklápanie 90°

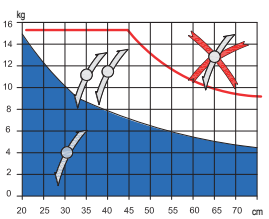

Príchyty



kód	popis
135019	na korpus



kód	popis
135045	euroskrutka
135021	skrutka



kód	popis
135024	alu rámčeky

obsah kapitoly Blum

obsah kapitoly Blum

Prehľad typov výklopov Blum



	Aventos HKi	str. 02.37 – 02.38
	Aventos HF top	str. 02.39 – 02.40
	Aventos HL top	str. 02.41
	Aventos HS top	str. 02.42
	Aventos HK top	str. 02.43 – 02.44
	Aventos HK-S	str. 02.45 – 02.46
	Aventos HK-XS	str. 02.47 – 02.48

AVENTOS HKi

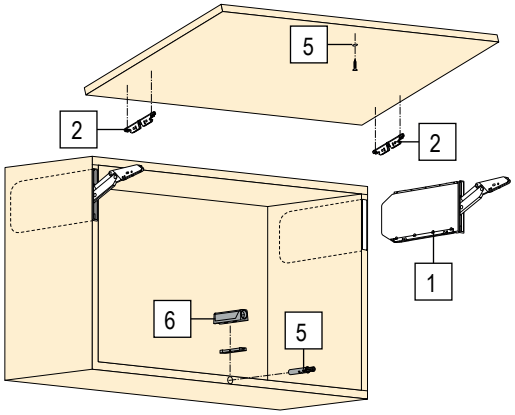

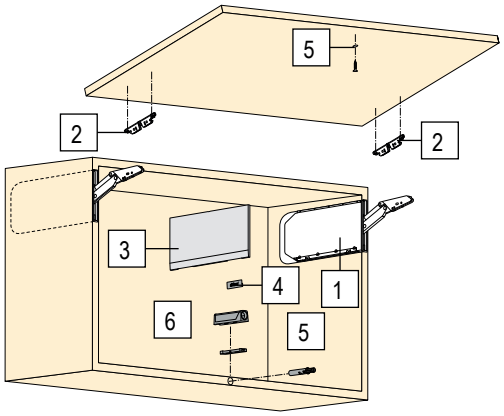







- Pre výšku korpusu 162 - 600 mm.
- Šírka korpusu až 1800 mm.
- Všetky viditeľné časti v ónyxovej čiernej farbe.
- Možnosť hrúbky bočných stien korpusu 16 - 25 mm.
- Hliníkové rámčeky a drevené čelá sú možné vo všetkých bežných rozmeroch vďaka 4 rôznym typom a silám zdvihákov. (max. 18 kg s výškou 430 mm).

Montáž a nastavovanie

- Jednoduchá montáž a demontáž zdviháka do hrany a na bok korpusu vďaka špeciálne vyvinutej upevňovacej technológii.
- Symetrický zdvihák.
- Integrované bezpečnostné riešenie.
- Integrovaný plynulo nastaviteľný obmedzovač uhla otvorenia.
- Jednoduché 3-rozmerné nastavenie čela.

Komfort pohybu

- Vysoký komfort pohybu, nízke ovládacie sily a plynulé zastavenie.
- Variant BLUMOTION pre hladké a tiché zatváranie.
- Variant TIP-ON pre bezúchytkové čelá.

Ukazovateľ výkonnosti (LF) = výška korpusu (KH) [mm] × hmotnosť čela vrátane dvojnásobnej hmotnosti úchytky [kg]

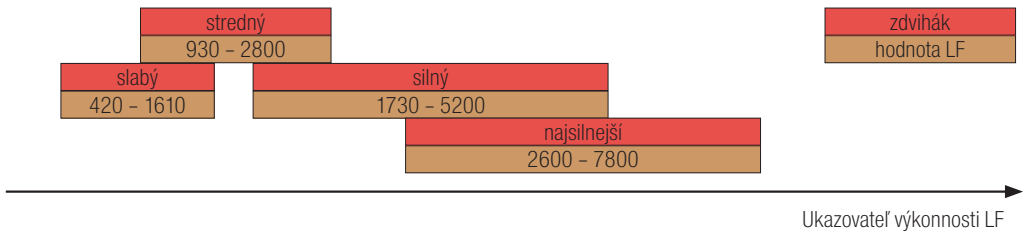

Mechanizmus s Blumotion			
1	**497327**	24K2300	slabý
	497328	24K2500	stredný
	497329	24K2700	silný
	497330	24K2800	najsilnejší

Symetrické čelné kovanie			
2	**497336**	24K42E1	EXPANDO
	497337	24K4201A	úzke a široké alu rámčeky

Súprava krytiek – iba pre čiastočne integrovanú montáž			
3	**497339**	24K8000	biela
	497340	24K8000	sivá
	497341	24K8000	tmavosivá

- Súčasťou krytiek je prvok z nehrdzavejúcej ocele s logom BLUM.

Prvok s logom			
4	**481612**	ABD.1000.BT	krytka s vyrazeným logom BLUM – biela SW-M
	487887	ABD.1000	krytka bez loga na potlač – biela SW-M

Mechanizmus – TIP-ON			
1	**497331**	24K2300T	slabý
	497332	24K2500T	stredný
	497333	24K2700T	silný
	497334	24K2800T	najsilnejší

Tip-on Set – krátka verzia			
5	**250826**	956.1004	biela
	250827	956.1004	sivá
	497006	956.1004	karbón čierna

Adaptér TIP-ON na naskrutkovanie			
6	**250838**	956.1201	50 mm, biely
	497009	956.1201	50 mm, karbón čierny
	250839	956.1201	50 mm, sivý
	347704	956.1201	50 mm, nikel



Aventos HF top

- Ideálny pre vyššie skrinky s delenými čelami.
- Výška korpusu 480-1200 mm.
- Šírka korpusu až 1800 mm.
- Minimálna svetlá hĺbka korpusu 264 mm.
- Integrované nastavenie BLUMOTION pre mäkké a tiché zatváranie.
- Malé sily pre pohyb čela.
- Plynulé zastavenie.
- Integrovaný obmedzovač uhla otvorenia.
- Poloha zdvíhacieho mechanizmu a predného uchytenia je pevne daná.
- Symetrické ramená.
- Montáž bez náradia.
- Dva typy montáže zdvíhacieho mechanizmu.
- 3-D nastavenie oboch čiel.
- Stredové závesy vrátane bezpečnostnej poistky na prsty.

- Ukazovateľ výkonnosti (LF) = *Výška korpusu (KH v mm) x váha čela vrátane úchytky (v kg).
- *V prípade asymetrických čiel rátajte s teoretickou výškou korpusu (TKH).

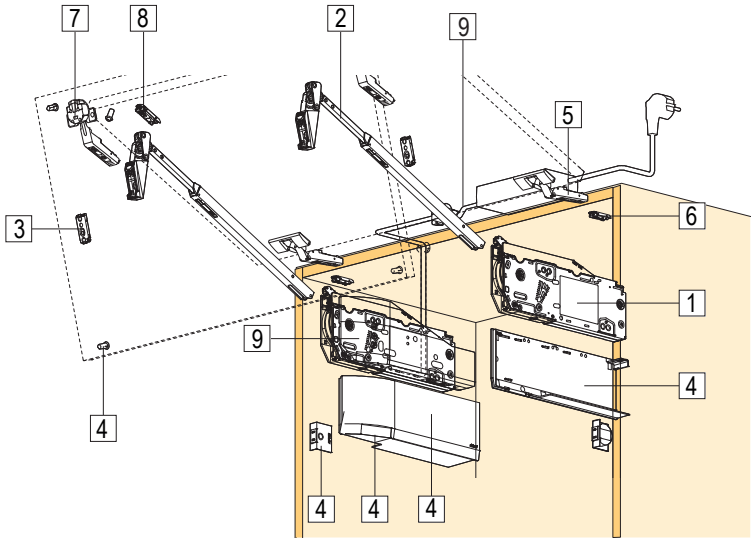

Súprava na skrutku s presným stanovením pozície

	kód	kód Blum	popis	výkonnost LF
1	**507333**	22F2500	slabý	2 700 - 13 500
	507336	22F2800	silný	10 000 - 19 300

Súprava na skrutku s presným stanovením pozície

	kód	kód Blum	popis	výkonnost LF
1	**507335**	22F2510	slabý	2 700 - 13 500
	507337	22F2810	silný	10 000 - 19 300

Teleskopy

	kód	kód Blum	pro výšku korpusu (mm)
2	**507340**	22F3200	480 - 610
	507341	22F3500	600 - 910
	507342	22F3900	840 - 1 200

Krytky pre štandardný výklop

	kód	kód Blum	popis
4	**507343**	22.8000	biela
	507344	22.8000	sivá
	507345	22.8000	tmavosivá

Závesy

	kód	kód Blum	popis
5	**12023**	70T5550.TL	naložený bez pružiny, 120°, na skrutku
	12028	70T558E.TL	naložený bez pružiny, 120°, EXPANDO
	13764	72T550A.TL	naložený pre alu rámčeky, 120°

Krytky pre SERVO-DRIVE

	kód	kód Blum	popis
4	**507346**	23.8000	biela
	507347	23.8000	sivá
	507348	23.8000	tmavosivá

Závesy stredové, bezpečnostné

	kód	kód Blum	popis
7	**12024**	78Z5500T	naložený bez pružiny, 120°, na skrutku
	12027	78Z553ET	naložený bez pružiny, 120°, EXPANDO
	13765	78Z550AT	naložený pre alu rámčeky, 120°

SERVO-DRIVE

	kód	kód Blum	popis
9	**507349**	23.A000	súprava SERVO-DRIVE pre Aventos top

Podložky pre záves

kód	kód	kód Blum	popis
3/ 6/ 8	**12323**	175H5400	základná podložka, priama, zinok, výška 8,5 mm, skrutka
	12326	177H5400E	základná podložka, priama, zinok, výška 8,5 mm, EXPANDO
	203387	175H3100	základná podložka, priama, oceľ, skrutka

Adaptéry pre alu rámček, základná podložka, priama, oceľ, skrutka

kód	kód	kód Blum	popis
3/ 8	**13766**	175H5B00	adaptér na uchytenie teleskopov do alu rámčeka, ľavý
	13767	175H5B00	adaptér na uchytenie teleskopov do alu rámčeka, pravý
	13768	175H5A00	adaptér na uchytenie stredového závesu do alu rámčeka



Aventos HL top

- Ideálne pre malé, jednodielne čelá.
- Výška korpusu 300-580 mm.
- Šírka korpusu až 1800 mm.
- Svetlá hĺbka minimálne 264 mm.
- Integrované nastavenie blumotion pre jemné a tiché zatváranie.
- Malé sily na pohyb čela.
- Plynulé zastavenie.
- Poloha zdvíhacieho mechanizmu a predného uchytenia je pevne daná.
- Symetrické ramená.
- Montáž bez náradia.
- Dva typy montáže zdvíhacieho mechanizmu.
- 3-D nastavenie čela.

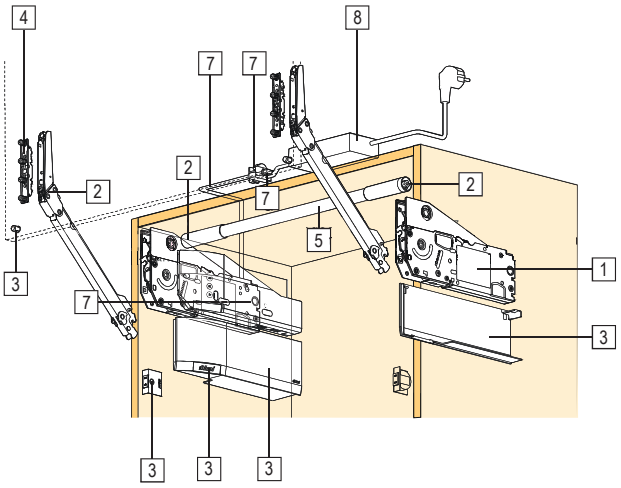

Súprava na skrutku s presným stanovením pozície

	kód	kód Blum	popis	výška korpusu KH (mm)
1	**507351**	22L2200	slabý	300-389
	507352	22L2500	silný	390-580

Súprava s predmontovanými euroskrutkami a s presným stanovením pozície

	kód	kód Blum	popis	výška korpusu KH (mm)
1	**507353**	22L2210	slabý	300-389
	507354	22L2510	silný	390-580

Ramená

	kód	kód Blum	výška korpusu KH (mm)	váha čela FG (kg)
2	**507355**	22L3200	300–339	1.50–9.00
	507356	22L3500	340–389	1.75–10.00
	507357	22L3800	390–540	2.00–12.25
	507358	22L3900	480–580	2.50–14.00

Krytky pre štandardný výklop

	kód	kód Blum	popis
3	**507343**	22.8000	biela
	507344	22.8000	sivá
	507345	22.8000	tmavosivá

Priečna stabilizácia

	kód	kód Blum	popis
5/6	**507365**	22Q1076U	tyč priečnej stabilizácie, 1076 mm, na skrátenie
	507366	22Q080Z	predlžovací diel

Krytky pre SERVO-DRIVE

	kód	kód Blum	popis
3	**507346**	23.8000	biela
	507347	23.8000	sivá
	507348	23.8000	tmavosivá

Čelné kovanie

	kód	kód Blum	popis
4	**13781**	20S4200	na skrutku
	13782	20S4200A	pre alu rámček na zafrézovanie

SERVO-DRIVE

	kód	kód Blum	popis
7	**507349**	23.A000	súprava SERVO-DRIVE pre Aventos top

Aventos HS top

- Ideálne pre veľké jednodielne čelá.
- Výška korpusu 350-800 mm.
- Šírka korpusu až 1800 mm.
- Svetlá hĺbka minimálne 264 mm.
- Integrované nastavenie BLUMOTION pre jemné a tiché zatváranie.
- Malé sily na pohyb čela.
- Plynulé zastavenie.
- Poloha zdvíhacieho mechanizmu a predného uchytenia je pevne daná.
- Symetrické ramená.
- Montáž bez náradia.
- Dva typy montáže zdvíhacieho mechanizmu.
- 3-D nastavenie čela.

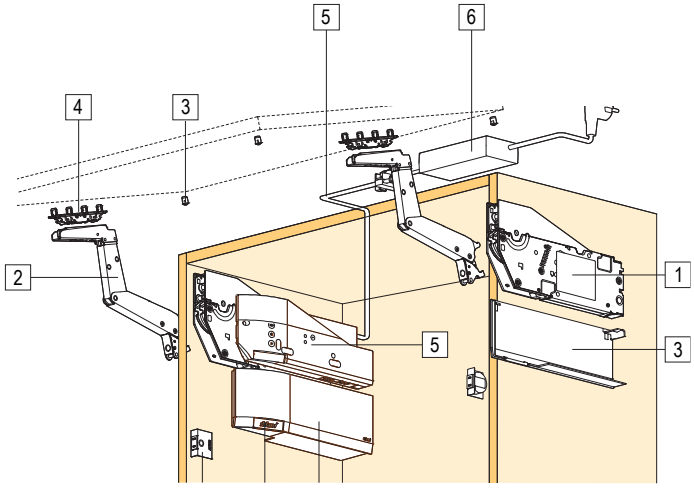

Súprava na skrutku s presným stanovením pozície

	kód	kód Blum	popis	výška korpusu KH (mm)	váha čela FG (kg)
1	**507368**	22S2200	slabý	350–450	2.00–11.50
				450–540	2.50–12.50
	507370	22S2500	stredný	480–660	2.75–15.25
	507371	22S2800	silný	650–800	3.50–18.50

Súprava s predmontovanými euroskrutkami so stanovením pozície

	kód	kód Blum	popis	výška korpusu KH (mm)	váha čela FG (kg)
1	**507372**	22S2210	slabý	350–450	2.00–11.50
				450–540	2.50–12.50
	507374	22S2510	stredný	480–660	2.75–15.25
	507375	22S2810	silný	650–800	3.50–18.50

Ramená

	kód	kód Blum	popis
2	**507376**	22S3500	symetrická sada ramien

Krytky pre štandardný výklop

	kód	kód Blum	popis
3	**507343**	22.8000	biela
	507344	22.8000	sivá
	507345	22.8000	tmavosivá

Čelné kovanie

	kód	kód Blum	popis
4	**13781**	20S4200	na skrutku
	13782	20S4200A	pre alu rámček na zafrézovanie

Krytky pre SERVO-DRIVE

	kód	kód Blum	popis
3	**507346**	23.8000	biela
	507347	23.8000	sivá
	507348	23.8000	tmavosivá

SERVO-DRIVE

	kód	kód Blum	popis
5	**507349**	23.A000	súprava SERVO-DRIVE pre Aventos top



AVENTOS HK top

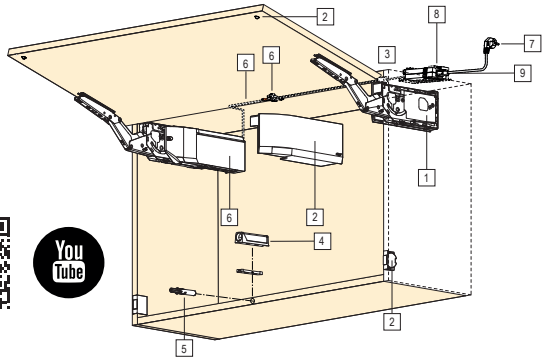

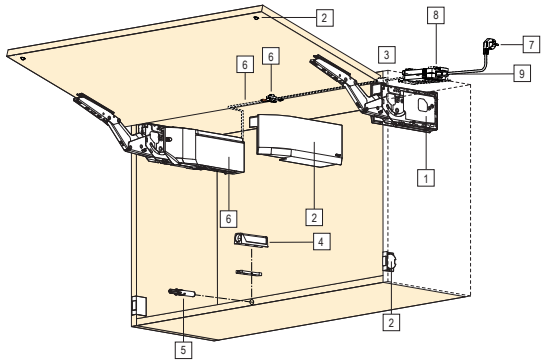





Ukazovateľ výkonnosti (LF) = výška korpusu (KH) [mm] × hmotnosť čela vrátane dvojnásobnej hmotnosti úchytky [kg]

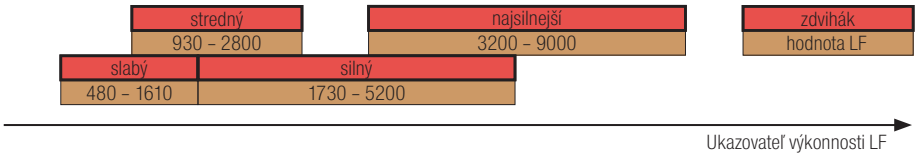

Mechanizmus AVENTOS HK-standard / SERVO-DRIVE

	súprava na skrutku s presným stanovením pozície		súprava s predmontovanými euroskrutkami		popis	A	B
1	**347810**	22K2300	**378189**	22K2310	slabý	✓	✓
	347811	22K2500	**378190**	22K2510	stredný	✓	✓
	347812	22K2700	**378191**	22K2710	silný	✓	✓
	347813	22K2900	**378193**	22K2910	najsilnejší	✓	✓

Mechanizmus AVENTOS HK top TIP-ON

	súprava na skrutku s presným stanovením pozície		súprava s predmontovanými euroskrutkami		popis	A	B
1	**347814**	22K2300T	**378200**	22K2310T	slabý		
	347826	22K2500T	**378202**	22K2510T	stredný		
	347827	22K2700T	**378203**	22K2710T	silný		
	347828	22K2900T	**378204**	22K2910T	najsilnejší		

Krytky pre štandardný výklop / TIP-ON

	kód	kód Blum	popis	A	B
2	**347834**	22K8000	biele	✓	
	347833	22K8000	sivé	✓	
	347835	22K8000	tmavosivé	✓	

Krytky pre SERVO-DRIVE

	kód	kód Blum	popis	A	B
2	**347837**	23K8000	biele		✓
	347836	23K8000	sivé		✓
	347838	23K8000	tmavosivé		✓

Čelné kovanie

	kód	kód Blum	popis	A	B
3	**13781**	20S4200	pre AVENTOS HK top, skrutka	✓	✓
	23789	20S42E1	pre AVENTOS HK top, EXPANDO	✓	✓
	13782	20S4200A	alu rámčeky pre AVENTOS HK top, na zafrézovanie	✓	✓
	132949	20S4G00A	alu rámčeky pre AVENTOS HK top, na priskrutkovanie	✓	
	347993	20S42T1	čelné kovanie EXPANDO T	✓	✓

TIP-ON piestiky

	kód	kód Blum	popis
4	**250826**	956.1004	50 mm, biely
	250827	956.1004	50 mm, sivý
	497006	956.1004	50 mm, karbón čierny
	250831	956A1004	76 mm, biely
	250833	956A1004	76 mm, sivý
	497007	956A1004	76 mm, karbón čierny

TIP-ON priamy adaptér

	kód	kód Blum	popis
5	**250838**	956.1201	50 mm, biely
	250839	956.1201	50 mm, sivý
	497009	956.1201	50 mm, karbón čierny
	250841	956A1201	76 mm, biely
	250842	956A1201	76 mm, sivý
	497010	956A1201	76 mm, karbón čierny

SERVO-DRIVE

	kód	kód Blum	popis	A	B
6	**347839**	23KA000	súprava SERVO-DRIVE pre AVENTOS HK top, kábel 1500 mm, spojka, koncovka kábla		✓

Napájací kábel

	kód	kód Blum	popis	A	B
7	**99108**	Z10M200E	napájací kábel 2 m		✓

Trafo

	kód	kód Blum	popis	A	B
8	**129576**	Z10NE030E	trafo 24 W		✓

Držiak trafa

	kód	kód Blum	popis	A	B
9	**131344**	Z10NG120	do chrbta		✓

- A – pre štandardný výklop
- B – pre SERVO-DRIVE

AVENTOS HK-S

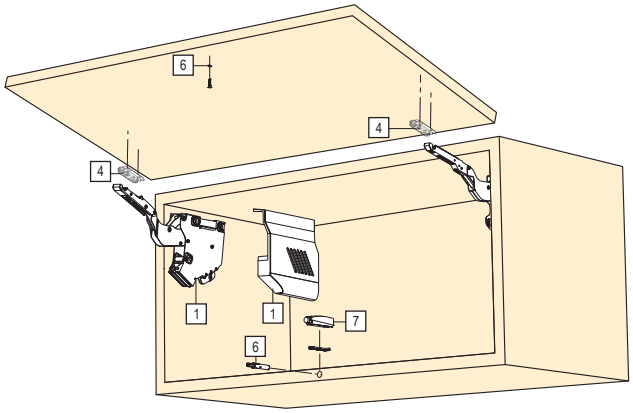



Mechanizmus AVENTOS HK-S[1]

	kód	kód Blum	popis
1	**231752**	20K2B00	slabý, krytka biela
	231749	20K2B00	slabý, krytka sivá
	346195	20K2B00	slabý, krytka tmavosivá
	231753	20K2C00	stredný, krytka biela
	231750	20K2C00	stredný, krytka sivá
	346199	20K2C00	stredný, krytka tmavosivá
	231754	20K2E00.02	silný, krytka biela
	231751	20K2E00	silný, krytka sivá
	346212	20K2E00	silný, krytka tmavosivá

[1] komplet obsahuje: 2× symetrický zdvihák, 2× krytka ramien vľavo/vpravo, 10× skrutka do drevotriesky 4 × 35 mm

Mechanizmus AVENTOS HK-S, TIP-ON[2]

	kód	kód Blum	popis
1	**231760**	20K2B00T	slabý, krytka biela
	231757	20K2B00T	slabý, krytka sivá
	346216	20K2B00T	slabý, krytka tmavosivá
	231761	20K2C00T	stredný, krytka biela
	231758	20K2C00T	stredný, krytka sivá
	346226	20K2C00T	stredný, krytka tmavosivá
	231762	20K2E00T	silný, krytka biela
	231759	20K2E00T	silný, krytka sivá
	346228	20K2E00T	silný, krytka tmavosivá

[2] komplet obsahuje: 2× symetrický zdvihák, 2× krytka ramien vľavo/vpravo, 10× skrutka do drevotriesky 4 × 35 mm, 1× TIP-ON 50 mm, 1× adaptér priamy pre TIP-ON

Čelné kovanie

	kód	kód Blum	popis
4	**203387**	175H3100	priama, oceľ 8,5 mm, skrutka[3]
	211476	177H3100E	priama, oceľ 8,5 mm, EXPANDO[3]
	P13907	20K4A01A	čelný príchyt alu, ľavý
	P13908	20K4A01A	čelný príchyt alu, pravý
	277796	175H3G00A	čelné kovanie pre hliníkové rámčeky na naskrutkovanie[4]

[3] treba objednať 2 ks

[4] nie je možné použiť pre TIP-ON

- ideálne pre malé výšky horných skriniek
- výška korpusu: vnútorná min. 150 mm, vonkajšia max. 400 mm
- minimálna hĺbka korpusu 240 mm
- **najslabšia verzia má pružiny a tlmiaci mechanizmus iba na jednom výklope**
- zatvára mäkko a ticho vďaka BLUMOTION
- malá ovládacia sila
- vyvážený komfort pohybu s plynulou zarážkou
- jednoduchá montáž bez náradia
- nastavenie čela v 3 smeroch
- jednoduché a plynulé nastavenie zdvihákov
- nepotrebujete žiadne závesy, na čo najjednoduchšie a najpresnejšie objednanie môžete využiť program AVENTplan
- AVENTplan – na stiahnutie na www.demos-trade.com

TIP-ON piestiky

	kód	kód Blum	popis
6	**250826**	956.1004	50 mm, biely
	250827	956.1004	50 mm, sivý
	497006	956.1004	50 mm, karbón čierny
	250831	956A1004	76 mm, biely
	250833	956A1004	76 mm, sivý
	497007	956A1004	76 mm, karbón čierny

Obmedzovače uhla otvorenia

	kód	kód Blum	popis
P	**13905**	20K7A41	100°
	13906	20K7A11	75°

AVENTOS HK-S priemysel

kód	kód Blum	popis
P13900	20K2A01.XX	mechanizmus bez pružiny
P13901	20K2C01.XX	mechanizmus stredný
P13902	20K2E01.XX	mechanizmus silný
211370	20K2C01T	mechanizmus stredný TIP-ON
211371	20K2E01T	mechanizmus silný TIP-ON
392600	20K8A21.21	krytka biela, ľavá
392601	20K8A21.21	krytka biela, pravá
392597	20K8A21.21	krytka sivá, ľavá
392598	20K8A21.21	krytka sivá, pravá
392602	20K8A21.21	krytka tmavosivá, ľavá
392603	20K8A21.21	krytka tmavosivá, pravá
228929		skrutka 4 × 35 mm

TIP-ON priamy adaptér

	kód	kód Blum	popis
6	**250838**	956.1201	50 mm, biely
	250839	956.1201	50 mm, sivý
	497009	956.1201	50 mm, karbón čierny
	250841	956A1201	76 mm, biely
	250842	956A1201	76 mm, sivý
	497010	956A1201	76 mm, karbón čierny

Možnosti kombinácií

typ zdviháka	výkonnostný faktor
2× 20K2A01	nie je možné
1× 20K2A01 + 1× 20K2C01	220 – 500
2× 20K2C01	400 – 1000
2× 20K2E01	960 – 2215

- Ukazovateľ výkonnosti = výška korpusu (mm) × váha dvierok vrátane 2× úchytky (kg).

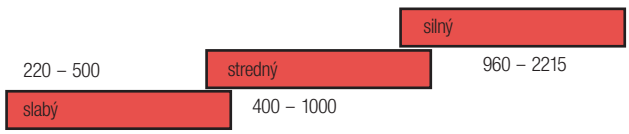

AVENTOS HK-XS

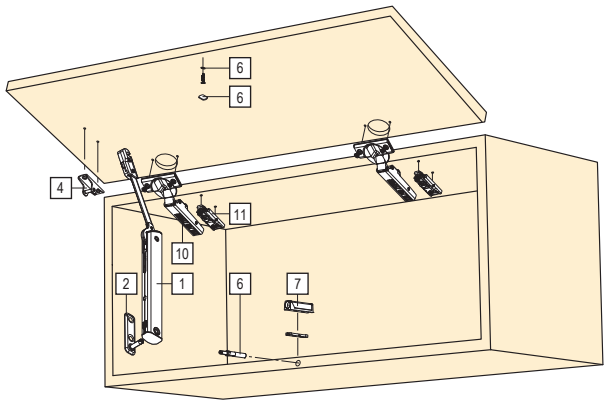

- ideálne pre vysoké skrine a horné skrinky
- výška korpusu 240 mm – 600 mm
- minimálna svetlá hĺbka 125 mm
- symetrický zdvihák možno použiť na jednej alebo oboch stranách
- výklopné kovanie, určené pre malé výklopy vo vysokých skriniach a horných skrinkách
- v kombinácii so závesmi CLIP top BLUMOTION sa výklopy zatvárajú mäkko a ticho
- plynulá zarážka zastaví výklop presne v tej pozícii, v akej si prajete, a vy naň kedykoľvek pohodlne dočiahnete
- pre menšie čelá stačí použiť len jeden výklop; pri väčších možno doplniť dva výklopy

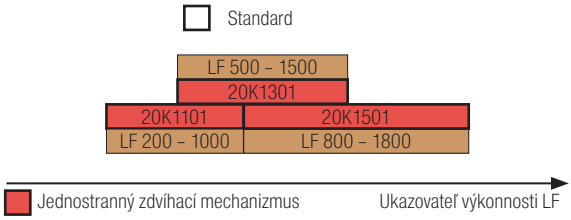



- malá vstavaná hĺbka (125 mm) je jeho najväčšou výhodou, možno tak realizovať úzke výklopy nad digestorom či v kúpeľni
- rýchla a jednoduchá montáž je nespornou výhodou
- správna sila výklopu sa ľahko nastaví na prednej strane výklopu
- verzia TIP-ON sa kombinuje s bezpružinovými závesmi a TIP-ON piestikmi (str. 01.42)
- pri tejto verzii potom stačí len krátko fuknúť na čelo nábytku – výklop sa potom doširoka otvorí nahor
- nastavenie medzery zatvoreného čela ľahko uskutočníte otáčaním vyhadzovača

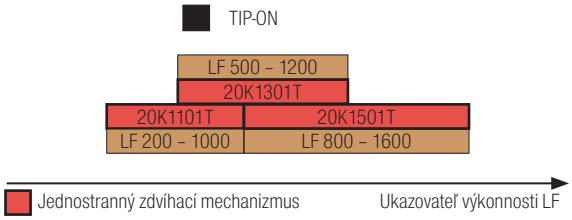

Mechanizmus AVENTOS HK-XS

	kód	kód Blum	popis
1	**247121**	20K1101	slabý
	247122	20K1301	stredný
	247123	20K1501	silný

Mechanizmus AVENTOS HK-XS pre TIP-ON

	kód	kód Blum	popis
1	**247124**	20K1101T	slabý
	247125	20K1301T	stredný
	247126	20K1501T	silný

Príchyt ku korpusu

	kód	kód Blum	popis
2	**247127**	20K5101	bočný čap na korpus skrutka
	247128	20K51E1	bočný čap na korpus EXPANDO

Čelné kovanie

	kód	kód Blum	popis
4	**247129**	20K4101	skrutka
	247130	20K41E1	EXPANDO
	247131	20K4101A	alu rám

P	**347999**	70T4532T	rozperka EXPANDO T

Závesy

	kód	kód Blum	popis
10	**12047**	71B3550	s integrovaným tlmením, skrutka 110°
	226668	70T3550.TL	naložený bez pružiny, skrutka 110°[1]

Podložka

	kód	kód Blum	popis
11	**203387**	175H3100	podložka priama, skrutka 8,5 mm oceľ

TIP-ON piestiky

	kód	kód Blum	popis
6	**250826**	956.1004	50 mm, biely
	250827	956.1004	50 mm, sivý
	497006	956.1004	50 mm, karbón čierny
	250831	956A1004	76 mm, biely
	250833	956A1004	76 mm, sivý
	497007	956A1004	76 mm, karbón čierny

TIP-ON adaptéry

	kód	kód Blum	popis
6	**250838**	956.1201	50 mm, biely
	250839	956.1201	50 mm, sivý
	497009	956.1201	50 mm, karbón čierny
	250841	956A1201	76 mm, biely
	250842	956A1201	76 mm, sivý
	497010	956A1201	76 mm, karbón čierny

Viete, že pomocou formulára AVENTplan si môžete ľahko a rýchlo objednať všetky kovania potrebné pre výklopy AVENTOS?

Nájdete ich na stránkach www.demos-trade.com

Ukazovateľ výkonnosti LF = výška korpusu KH (mm) × hmotnosť čela vrátane dvojnásobnej hmotnosti úchytky (kg).

Drevené čielka a široké alu rámčeky

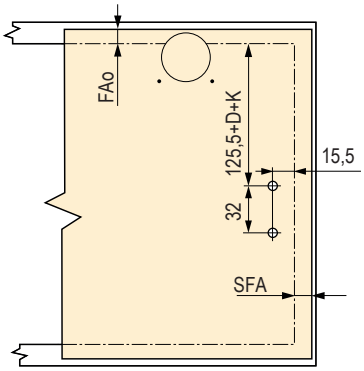

Rozmerové schémy

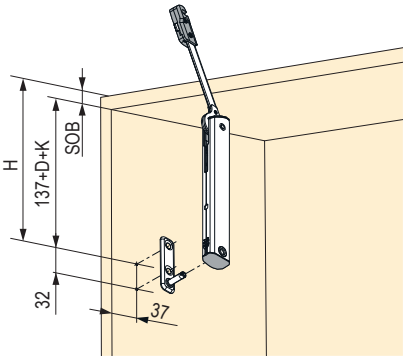

Pozícia na korpus pre zdviháky

- H = 137 + D + K + SOB
- D – zvýšenie montážnych podložiek
- K – zalomenie ramienka závesu
  - naložený záves = 0 mm
  - polonaložený záves = 9,5 mm
  - vložený záves = 18 mm
- SOB hrúbka dna korpusu

Symetrický zdvíhací mechanizmus štandard

Ukazovateľ výkonnosti

- 200 – 1000 slabý
- 500 – 1500 stredný
- 800 – 1800 silný
- uhol otvárania 105°



Symetrický zdvíhací mechanizmus TIP-ON

Ukazovateľ výkonnosti

- 180 – 800 slabý
- 500 – 1200 stredný
- 800 – 1600 silný
- uhol otvárania 105°



obsah Italiana Ferramenta

obsah Italiana Ferramenta

Výklopy Italiana Ferramenta



	Plynokvapalinové vzpery K12	str. 02.51 – 02.53
	Plynokvapalinové vzpery Kraby	str. 02.54 – 02.57
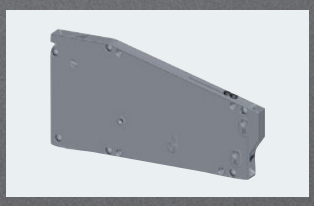	Kiaro	str. 02.59 – 02.60
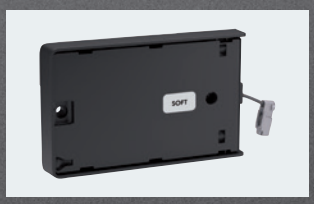	Kiaro Easy	str. 02.61 – 02.62

plynokvapalinové automatické – K12 dĺžka 244 mm

244 mm

kód	popis
282471	50 N
282472	80 N
282473	100 N
282474	120 N



- pre dvierka výšky 300 – 500 mm a s hmotnosťou 1 – 9 kg (v závislosti od výšky dvierok)
- minimalistický dizajn, priemer piestu iba 12 mm
- rozmery uvedené v tabuľke platia pre verziu otvárania s úchytkou
- pre bezúchytkové otváranie postupujte podľa priloženého návodu alebo návodu na webe

možno kombinovať s príchytmi na zavŕtanie, pozri str. 01.11

Výber vhodného piestu dĺžky 244 mm

H (mm)	váha dvierok (kg)																
	1	1,5	2	2,5	3	3,5	4	4,5	5	5,5	6	6,5	7	7,5	8	8,5	9
300	1×50 N	1×80 N		2×50 N		2×80 N							2×100 N		2×120 N		
350	1×50 N	1×80 N	2×50 N		2×80 N						2×100 N		2×120 N			2×140 N	
400	1×50 N	1×80 N	2×50 N		2×80 N				2×100 N		2×120 N						
450	1×50 N	2×50 N			2×80 N				2×100 N		2×120 N						
500	1×50 N	2×50 N		2×80 N			2×100 N			2×120 N							

Rozmerová schéma

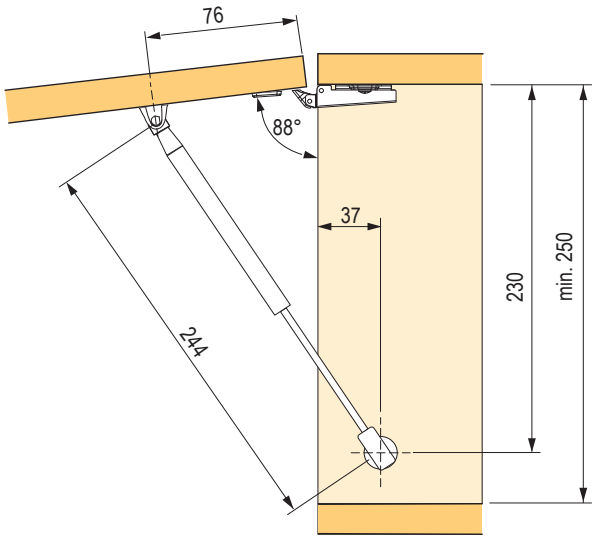

Vzdialenosť na stred piestu

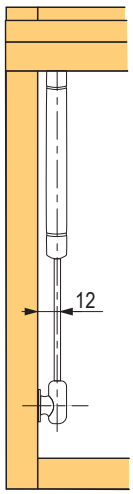

Rozmerová schéma: dvere

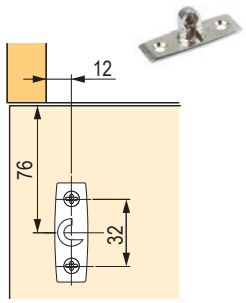

Rozmerová schéma: korpus

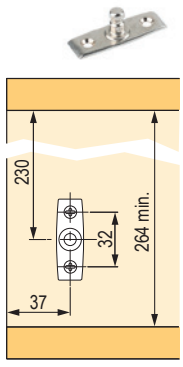

závesy na str. 01.11

ITALIANA ferramenta

plynokvapalinové automatické – K12 dĺžka 355 mm

355 mm

kód	popis
282475	60 N
282476	90 N
282477	110 N

- pre dvierka výšky 400 – 600 mm a s hmotnosťou 1 – 18 kg (v závislosti od výšky dvierok)
- minimalistický dizajn, priemer piestu iba 12 mm
- rozmery uvedené v tabuľke platia pre verziu otvárania s úchytkou
- pre bezúchytkové otváranie postupujte podľa priloženého návodu alebo návodu na webe

možno kombinovať s príchytmi na zavŕtanie, pozri str. 1.104



Výber vhodného piestu dĺžky 355 mm

H (mm)	váha dvierok (kg)																																		
	1	1,5	2	2,5	3	3,5	4	4,5	5	5,5	6	6,5	7	7,5	8	8,5	9	9,5	10	10,5	11	11,5	12	12,5	13	13,5	14	14,5	15	15,5	16	16,5	17	17,5	18
400	1 × 60 N			1 × 80 N		2 × 60 N					2 × 90 N					2 × 110 N					2 × 130 N					3 × 110 N						3 × 130 N		
450	1 × 60 N		1 × 80 N		2 × 60 N				2 × 90 N				2 × 110 N				2 × 130 N					3 × 110 N				3 × 130 N					4 × 110 N		
500	1 × 60 N		1 × 80 N		2 × 60 N			2 × 90 N				2 × 110 N				2 × 130 N					3 ×110 N				3 × 130 N					4 × 110 N		
550	1 × 60 N		1 × 80 N		2 × 60 N		2 × 90 N				2 × 110 N			2 × 130 N				3 × 110 N				3 ×130 N				4 × 110 N					4 × 130 N		
600	1 × 80 N		2 × 60 N		2 × 90 N			2 ×110 N				2 ×130 N					3 ×110 N				3 ×130 N			4 ×110 N				4 ×130 N					

Rozmerová schéma

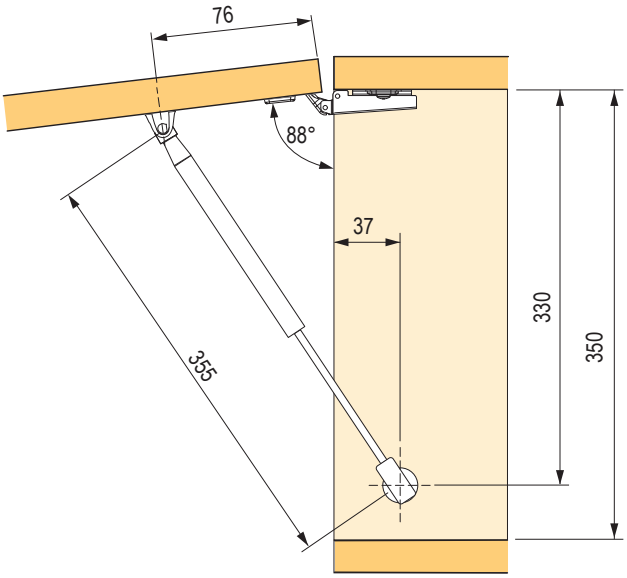

Vzdialenosť na stred piestu

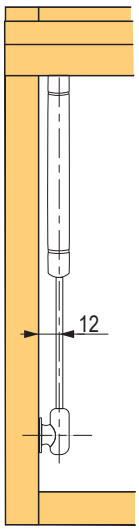

Rozmerová schéma: dvere

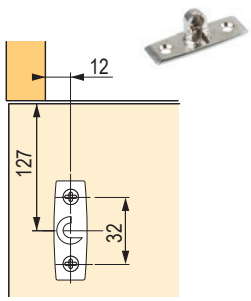

Rozmerová schéma: korpus

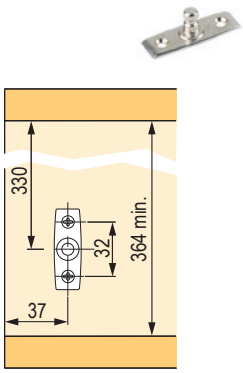

závesy na str. 01.11

12345 Položka na sklade **12345** Položka je na objednávku

plynokvapalinové spodné výklopy

Spodný výklop K12

kód	popis
355722	164 mm
355724	244 mm
355726	355 mm

	L	L1	L2	L3
K12 164	164	158	39	180 min.
K12 244	244	230	76	250 min.
K12 355	355	330	127	350 min.



- minimalistický dizajn, priemer piestu iba 12 mm
- rozmery uvedené v tabuľke platia pre verziu otvárania s úchytkou a pri použití miskových závesov s pružinou
- pre ostatné verzie (bezúchytkové otváranie, závesy Kimana) postupujte podľa priloženého návodu alebo návodu na webe

Rozmerová schéma

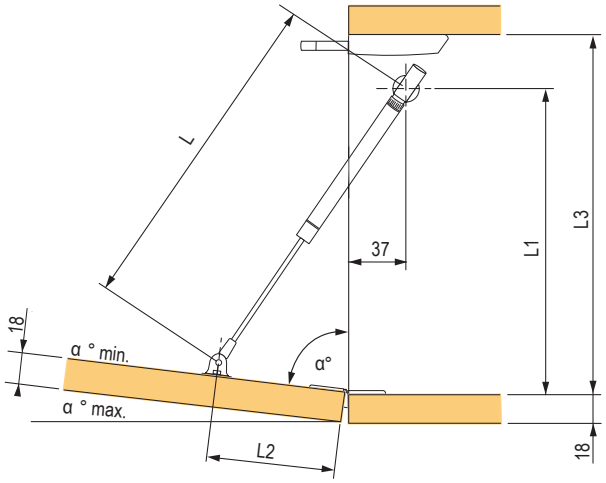

Vzdialenosť na stred piestu

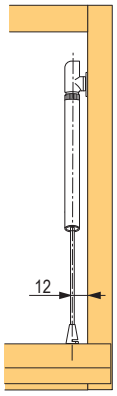

Rozmerová schéma: korpus

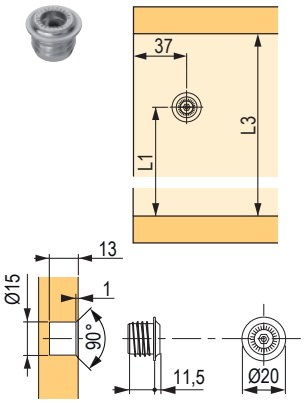

Rozmerová schéma: dvere

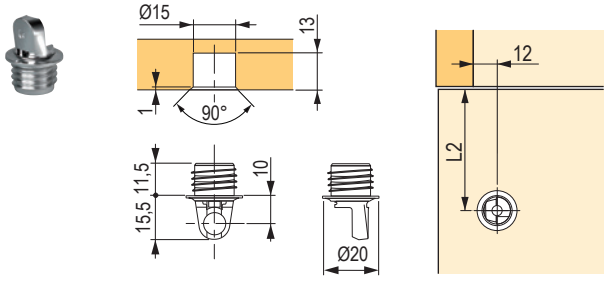

odporúčame použiť v kombinácii so závesmi Kimana, str. 01.86

veľmi dobrá funkcia bezúchytkového otvárania (v kombinácii so systémom K-push na str. 01.21)

Rozmerová schéma: dvere

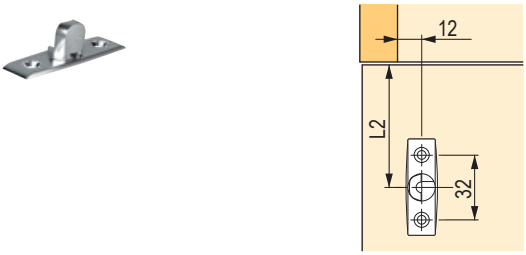

plynokvapalinové polohovacie – Kraby dĺžka 164 mm

164 mm

kód	popis
135006	45 N
135007	60 N



- drží otvorený v rôznych pozíciách
- možnosť nastavenia uhla otvorenia pomocou skrutky na piveste (uhol 83° – 103°)
- minimálny potrebný vnútorný priestor 193 mm
- pre dvierka s veľkosťou 230 – 300 mm

príchyt pre úzky alu rámček na str. 02.58

Výber vhodného piestu dĺžky 164 mm

šírka dvierok	450 mm		600 mm		900 mm		1200 mm	
výška dvierok (mm)	kg	počet × N	kg	počet × N	kg	počet × N	kg	počet × N
230 – 250	1,2 ÷ 1,3	1 × 45	1,6 ÷ 1,8	1 × 45	2,4 ÷ 2,6	2 × 45	3,2 ÷ 3,5	2 × 45
251 – 300	1,3 ÷ 1,6	1 × 45	1,8 ÷ 2,1	2 × 45	2,6 ÷ 3,2	2 × 45	3,5 ÷ 4,2	2 × 60

je nutné dodržať postup nasadenia výklopu do príchytu dvierok podľa obrázku

Rozmerová schéma

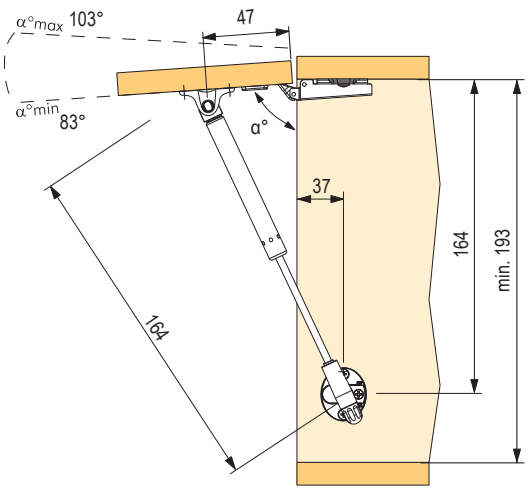

Vzdialenosť na stred piestu

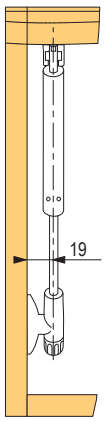

Rozmerová schéma: korpus

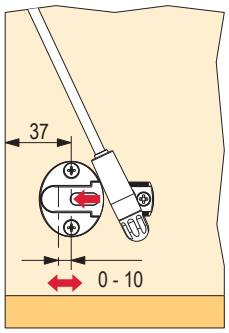

- rozmery uvedené v nákrese platia pre verziu otvárania s úchytkou
- pre bezúchytkové otváranie postupujte podľa priloženého návodu alebo návodu na webe

závesy na str. 01.11

polohovacie vzpery Kraby

244 mm

kód	popis
15590	45 N
15591	60 N
15592	90 N
15593	120 N



- drží otvorený v rôznych pozíciách
- možnosť nastavenia uhla otvorenia pomocou skrutky na pieste (uhol 83° – 94°)
- minimálny potrebný vnútorný priestor 270 mm
- pre dvierka s veľkosťou 300 – 550 mm

príchyt pre úzky alu rámček na str. 02.58

Výber vhodného piestu dĺžky 244 mm

šírka dvierok	450 mm		600 mm		900 mm		1200 mm		1500 mm	
výška dvierok (mm)	kg	počet × N	kg	počet × N	kg	počet × N	kg	počet × N	kg	počet × N
300 – 350	1,6 ÷ 1,8	1 × 45	2,1 ÷ 2,5	1 × 60	3,2 ÷ 3,7	1 × 90	4,2 ÷ 4,9	2 × 45	5,3 ÷ 6,1	2 × 60
351 – 400	1,8 ÷ 2,1	1 × 45	2,5 ÷ 2,8	1 × 60	3,7 ÷ 4,2	2 × 45	4,9 ÷ 5,6	2 × 60	6,1 ÷ 7	2 × 90
401 – 450	2,1 ÷ 2,4	1 × 60	2,8 ÷ 3,2	2 × 45	4,2 ÷ 4,7	2 × 60	5,6 ÷ 6,3	2 × 90	7 ÷ 7,9	2 × 90
451 – 500	2,4 ÷ 2,6	2 × 45	3,2 ÷ 3,5	2 × 60	4,7 ÷ 5,3	2 × 60	6,3 ÷ 7	2 × 120	×	×
501 – 550	2,6 ÷ 2,9	2 × 45	3,5 ÷ 3,9	2 × 60	5,3 ÷ 5,8	2 × 90	7 ÷ 7,7	2 × 120	×	×

je nutné dodržať postup nasadenia výklopu do príchytu dvierok podľa obrázku

Rozmerová schéma

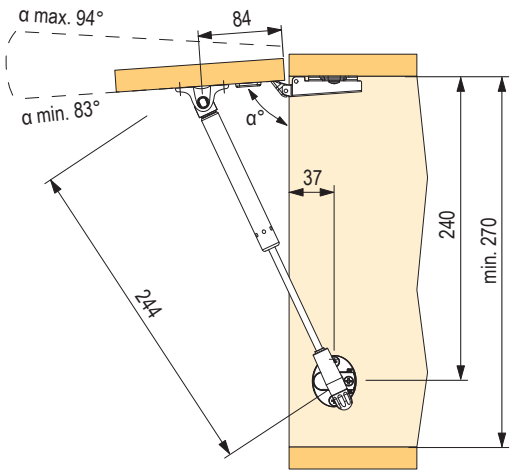

Vzdialenosť na stred piestu

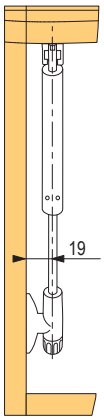

Rozmerová schéma: korpus

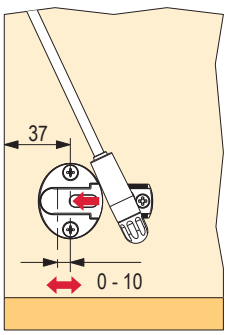

- rozmery uvedené v nákrese platia pre verziu otvárania s úchytkou
- pre bezúchytkové otváranie postupujte podľa priloženého návodu alebo návodu na webe

závesy na str. 01.11

plynokvapalinové polohovacie – Kraby, dĺžka 355 mm

355 mm

kód	popis
135008	45 N
135009	60 N
135010	90 N
135011	120 N
129029	160 N



- drží otvorený v rôznych pozíciách
- možnosť nastavenia uhla otvorenia pomocou skrutky na pieste (uhol 83° – 94°)

príchyt pre úzky alu rámček na str. 02.58

- minimálny potrebný vnútorný priestor 374 mm
- pre dvierka s veľkosťou 400 – 700 mm

Výber vhodného piestu dĺžky 355 mm

šírka dvierok	450 mm		600 mm		900 mm		1200 mm		1500 mm		1800 mm	
výška dvierok (mm)	kg	počet × N	kg	počet × N	kg	počet × N	kg	počet × N	kg	počet × N	kg	počet × N
400 – 450	2,1 ÷ 2,4	1 × 60	2,8 ÷ 3,2	2 × 45	4,2 ÷ 4,7	2 × 45	5,6 ÷ 6,3	2 × 60	7 ÷ 7,9	2 × 60	8,4 ÷ 9,5	2 × 90
451 – 500	2,4 ÷ 2,6	1 × 60	3,2 ÷ 3,5	2 × 45	4,7 ÷ 5,3	2 × 45	6,3 ÷ 7	2 × 60	7,9 ÷ 8,8	2 × 90	9,5 ÷ 10,5	2 × 90
501 – 550	2,6 ÷ 2,9	1 × 60	3,5 ÷ 3,9	2 × 45	5,3 ÷ 5,8	2 × 60	7 ÷ 7,7	2 × 90	8,8 ÷ 9,7	2 × 90	10,5 ÷ 11,6	2 × 120
551 – 600	2,6 ÷ 3,2	2 × 45	3,9 ÷ 4,2	2 × 60	5,8 ÷ 6,3	2 × 60	7,7 ÷ 8,4	2 × 90	9,7 ÷ 10,5	2 × 120	×	×
601 – 650	3,2 ÷ 3,4	2 × 60	4,2 ÷ 4,6	2 × 60	6,3 ÷ 6,8	2 × 90	8,4 ÷ 9,1	2 × 120	×	×	×	×
651 – 700	3,4 ÷ 3,7	2 × 60	4,6 ÷ 4,9	2 × 60	6,8 ÷ 7,4	2 × 90	9,1 ÷ 9,8	2 × 120	×	×	×	×

je nutné dodržať postup nasadenia výklopu do príchytu dvierok podľa obrázku

Rozmerová schéma

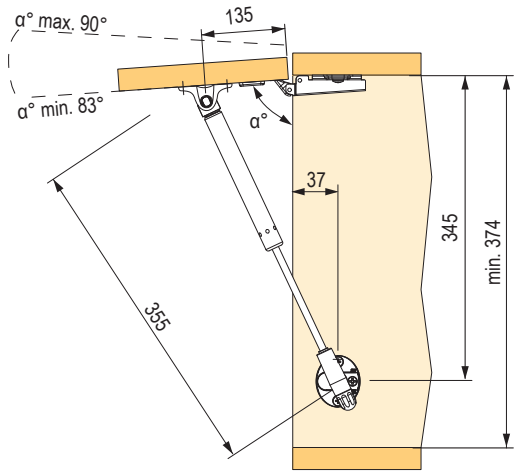

Vzdialenosť na stred piestu

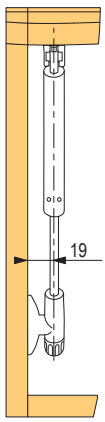

Rozmerová schéma: korpus

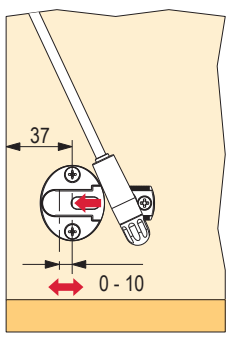

- rozmery uvedené v nákrese platia pre verziu otvárania s úchytkou
- pre bezúchytkové otváranie postupujte podľa priloženého návodu alebo návodu na webe

závesy na str. 01.11

spodné výklopy Kraby

Spodné

kód	popis
15588	164 mm
15594	244 mm
15589	355 mm

kód	L (mm)	L1 (mm)	L2 (mm)	L3 (mm)
15588	164	164	47	min. 193
15594	244	240	84	min. 270
15589	355	345	135	min. 374

- rozmery uvedené v tabuľke platia pre verziu otvárania s úchytkou a pri použití miskových závesov s pružinou
- pre ostatné verzie (bezúchytkové otváranie, závesy Kimana) postupujte podľa priloženého návodu alebo návodu na webe



výška dvierok (mm)	typ výklopu	váha (kg)
225 – 250	2×15588	<3,5
301 – 350	2×15594	<4,9
401 – 450	2×15589	<6,3

- max. šírka dvierok: 1200 mm
- možnosť nastavenia uhla otvorenia pomocou skrutky na pieste (uhol 85 - 90°)

príchyt pre úzky alu rámček na str. 02.58

Rozmerová schéma

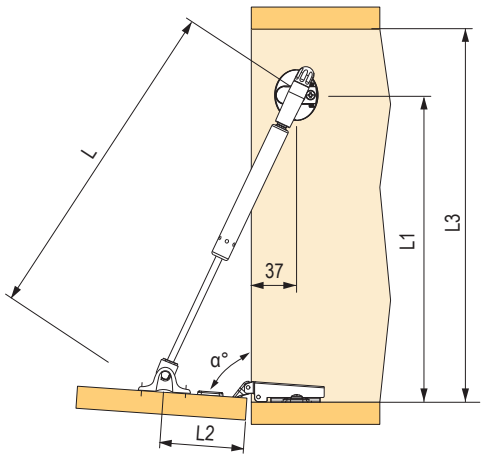

Príchyt čela namontovať tak, aby sa piest do neho vsádzal spredu.
Treba dodržať, inak hrozí poškodenie!

Vzdialenosť na stred piestu

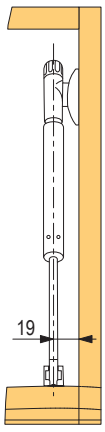

plynokvapalinové piesty – K12 a Kraby príslušenstvo pre tenké alu rámčeky

Pre K12



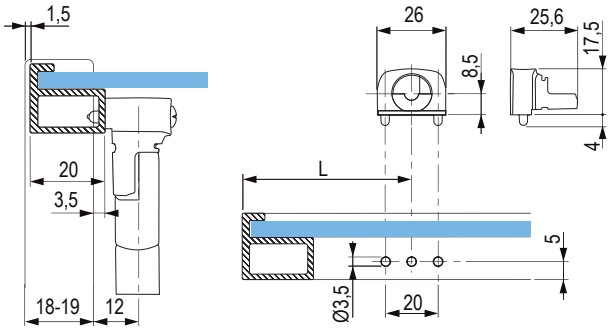

kód	popis
282479	adaptér pre tenký alu rámček

Kraby

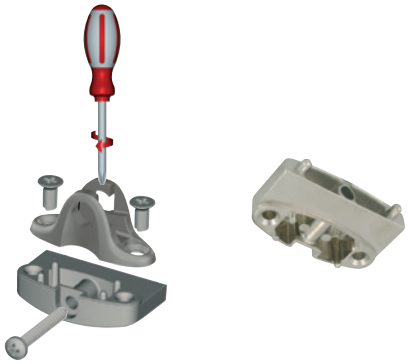

kód	popis
15597	adaptér pre tenký alu rámček
15598	montážna skrutka, 5 × 10,5 mm, samorezná
15599	montážna skrutka, 3,9 × 32 mm, samorezná

Rozmerová schéma Kraby

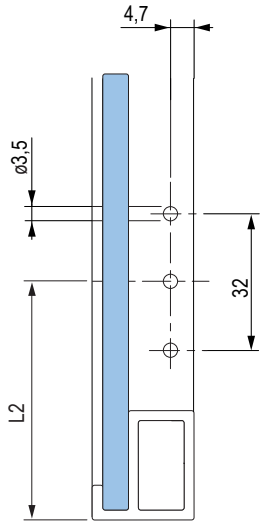

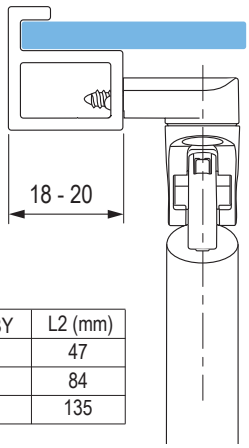

KRABY	L2 (mm)
164	47
244	84
355	135

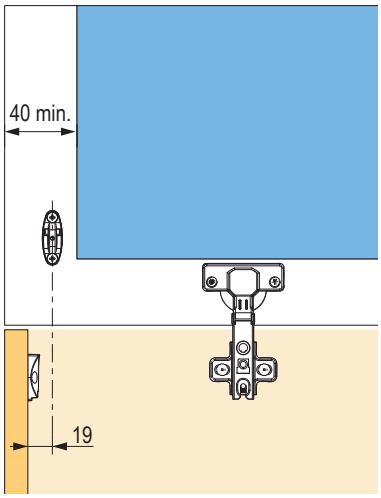

spodné s tlmením – Kiaro S a Kiaro

Kiaro S a Kiaro

typ	farba	
	T-Met	Gunmetal
Kiaro S s tlmením	**405998**	**405997**
Kiaro s tlmením	**392158**	**392159**

- dva typy pre ľahšie dvierka Kiaro S a pre ťažšie dvierka Kiaro
- nastavenie sily výklopu priamo na mechanizme
- možnosť nastavenia uhla otvorenia

pre bezúchytkové otváranie odporúčame systém K-push, str. 01.21
odporúčame použiť v kombinácii so závesmi Kimana, str. 01.86

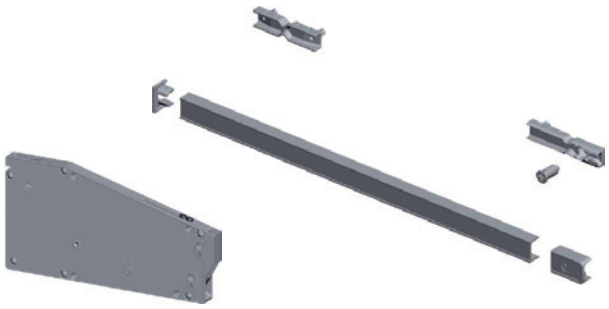

Pomocník pri voľbe výklopu Kiaro S

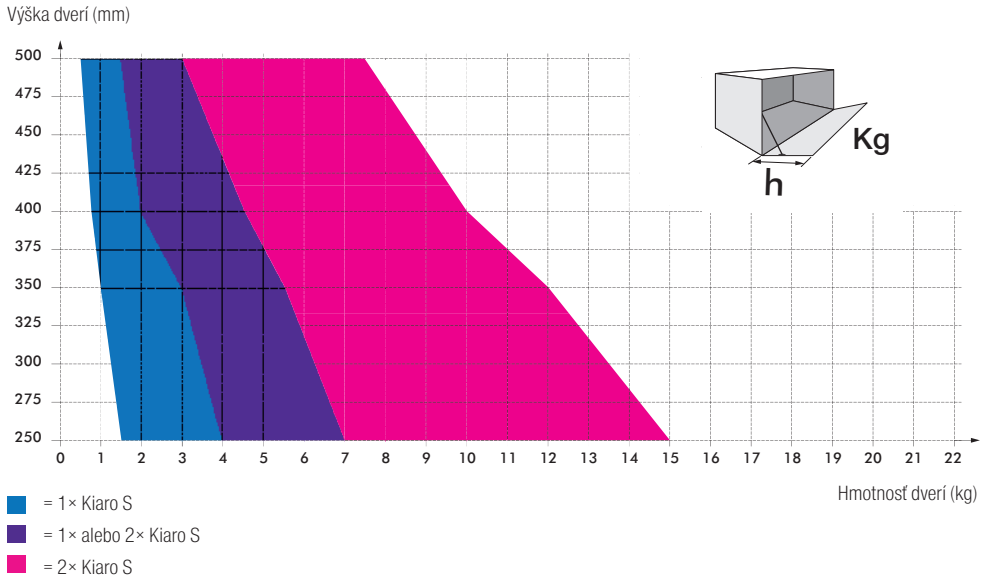

Pomocník pri voľbe výklopu Kiaro

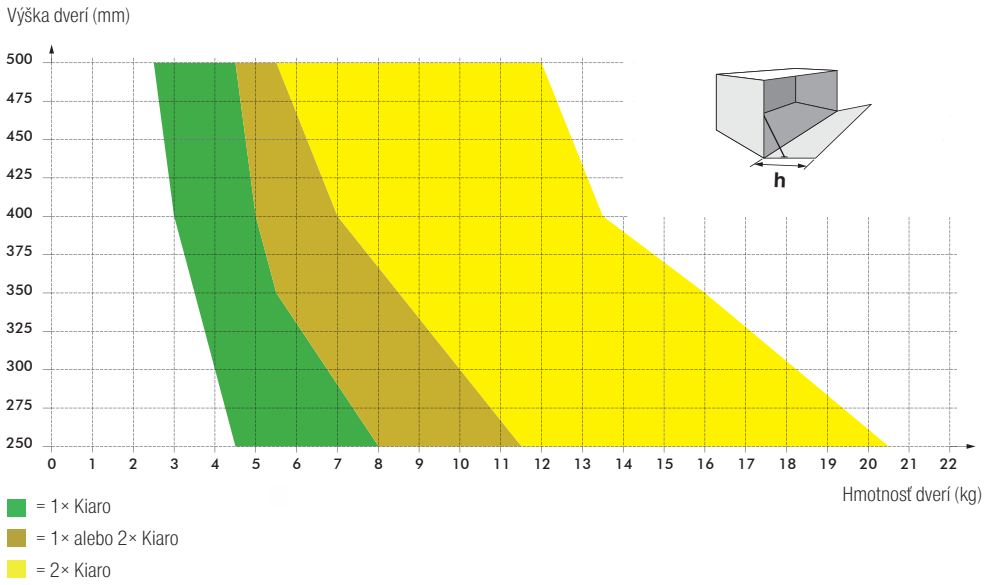

spodné s tlmením – Kiaro S a Kiaro

Zadný pohľad – otvor na lanko

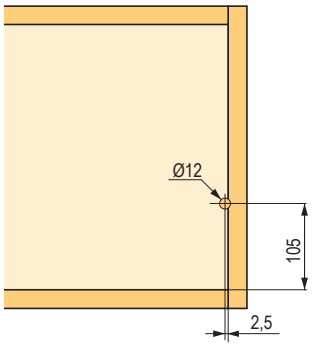

Bok korpusu – otvory pre vodiacu lištu

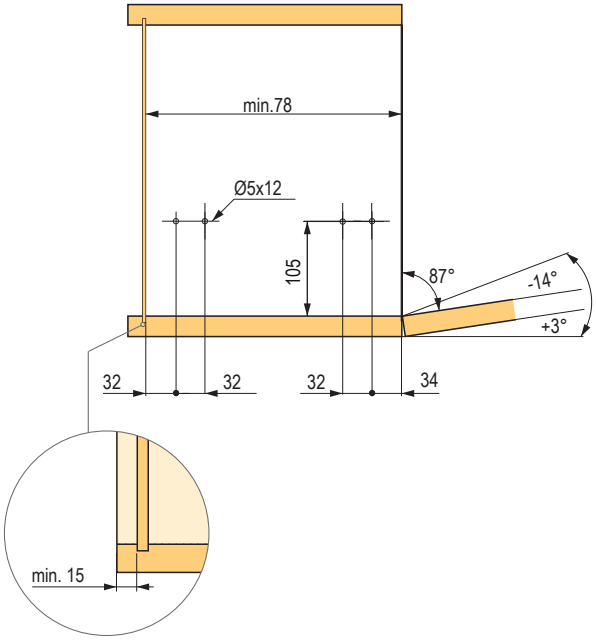

Pôdorys – otvor na úchyt dvierok

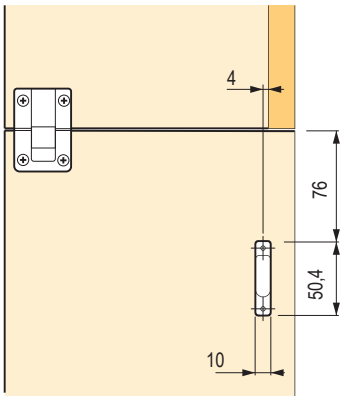

Hĺbka zafrézovania otvoru na úchyt dvierok

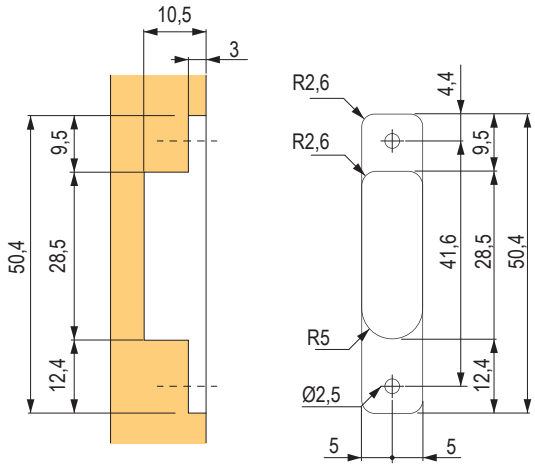

spodné s tlmením – Kiaro Easy

Kiaro Easy

typ	farba		
	antracit	sivý	biely
slabý	**475448**	**475446**	**485743**
silný	**475447**	**475445**	**485742**

- KIARO EASY je systém sklopného otvárania pre menšie a ľahšie dvierka
- k dispozícii v dvoch silách: slabý a silný
- vodiace lanko z extra silného námorného vlákna zaručuje vysokú odolnosť a dlhú životnosť
- uhol otvorenia a silu tlmenia je možné nastaviť podľa potreby
- vhodný pre všetky typy závesov



Rozmerová schéma čelného kovania

Vŕtanie čela

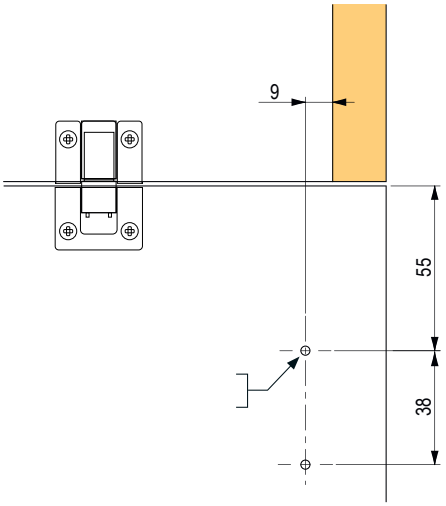

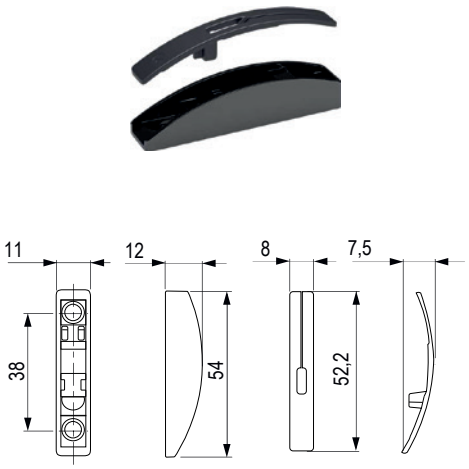

Minimálna vnútorná hĺbka korpusu 168 mm (160 mm)

použitie	výška (mm)	šírka (mm)	váha (teoretická)
1	200	600	1,6 kg
2	200	900	2,1 kg
3	200	1 200	2,8 kg
4	250	600	1,8 kg
5	250	900	2,6 kg
6	250	1 200	3,5 kg
7	300	600	2,1 kg
8	300	900	3,2 kg
9	300	1 200	4,2 kg
10	350	600	2,5 kg

použitie	výška (mm)	šírka (mm)	váha (teoretická)
11	350	900	3,7 kg
12	350	1 200	4,9 kg
13	400	900	4,2 kg
14	400	1 200	5,6 kg
15	250	900	3,2 kg
16	250	1 200	4,2 kg
17	350	900	4,4 kg
18	350	1 200	5,9 kg
19	400	900	4,8 kg
20	400	1 200	6,7 kg

Rozmery pre montáž s čelným kovaním na skrutku

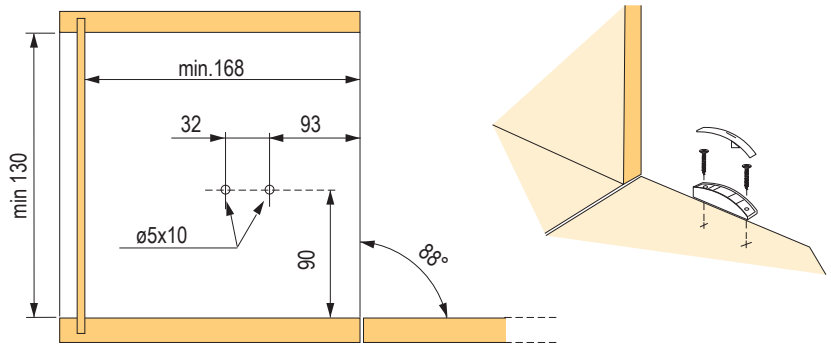

KIARO EASY
H (mm)

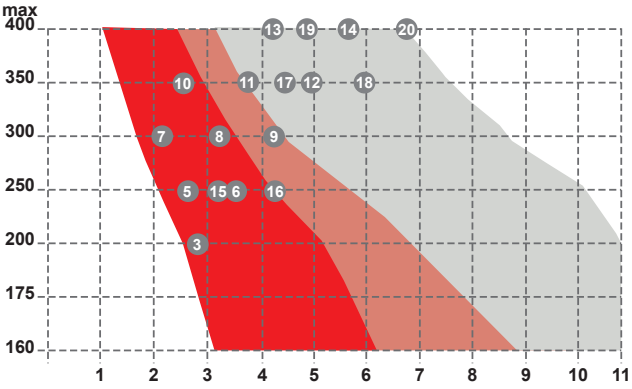

= 2× KIARO EASY slabý
= 2× KIARO EASY slabý alebo silný
= 2× KIARO EASY silný

KIARO EASY
H (mm)

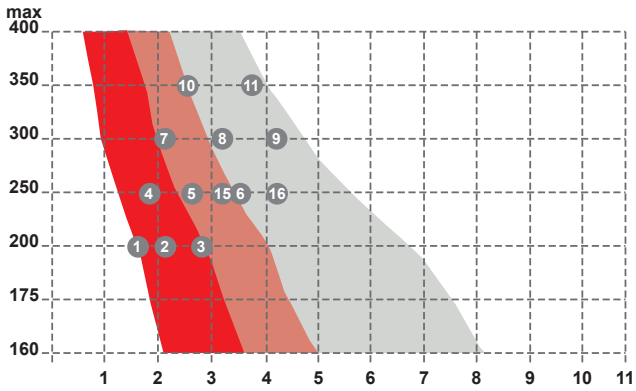

= 1× KIARO EASY slabý
= 1× KIARO EASY slabý alebo silný
= 1× KIARO EASY silný

pre postele s úložným priestorom, plynokvapalinové

Kovové telo zdviháka



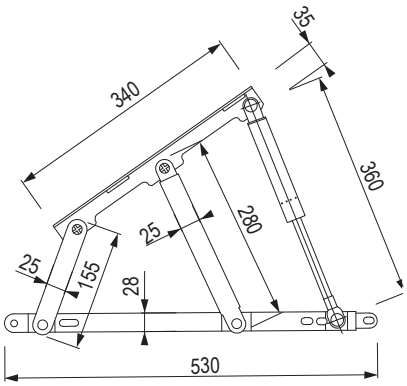

kód	popis
224332	zinok

- súprava obsahuje pár posteľových zdvihákov
- pre kompletné kovanie objednajte jeden z odporúčaných piestov podľa tabuľky
- uhol otvorenia max. 40°

Piesty



kód	sila
224333	350 N
224334	450 N
224335	500 N
224336	650 N
224337	750 N
224338	1000 N
224339	1200 N
224340	1350 N
224341	1500 N

- pre jedno posteľové kovanie sú potrebné 2 piesty

Odporúčané typy piestov

typ postele	šírka (cm)	odporúčané piesty
jednoduchá posteľ s priečnym otváraním	60 – 70	2× 350 N
	80 – 90	2× 450 N
jednoduchá posteľ s pozdĺžnym otváraním	80 – 90	2× 500 N
	100 – 120	2× 750 N
dvojitá posteľ s jedným roštom	140 – 150	2× 650 N/750 N
	160	2× 750 N/1000 N
	180	2× 1000 N
dvojitá posteľ s dvoma roštami	140 – 160	4× 450 N/500 N
	180	4× 500 N/750 N

- kalkulované pre dĺžku postele 190 – 200 cm
- odporúčané typy piestov sú orientačné (kalkulované pre bežný lamelový rošt a polyuretánový matrac cca 5 kg/m^2)

Detail orientácie kovania

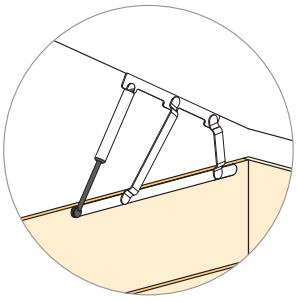

jednoduchá posteľ s pozdĺžnym otváraním

Umiestnenie kovania

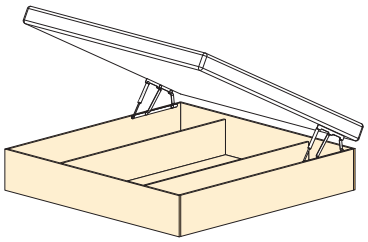

pre zaklopenie postele – KP09

Posteľový zdvihák KP09

kód	farba
11455	biela

- celokovové puzdro s vnútorným systémom pružín
- súprava obsahuje kompletný pár kovaní
- pre minimálnu hĺbku skrine 330 mm
- regulácia pružín pomocou skrutky na zadnej strane
- použitie – sklopné lôžka
- možno použiť pre jednoposteľ aj dvojposteľ (max. šírka postele 140 cm)
- maximálna hmotnosť posteľovej konštrukcie by nemala presiahnuť 55 kg (konštrukcia + rošt + matrac)
- súčasťou je len mechanizmus do skrine, bez riešenia podpornej nohy
- náhradná pružina 211055



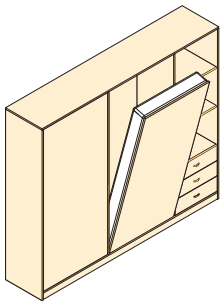

Uvoľnenie kazety z puzdra

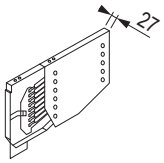

Montáž do korpusu

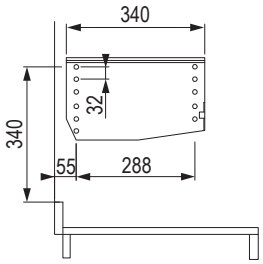

Montáž na rošt

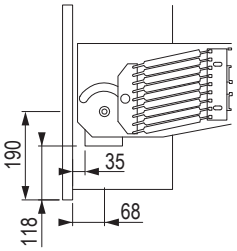

Inštalácia puzdra do skrine

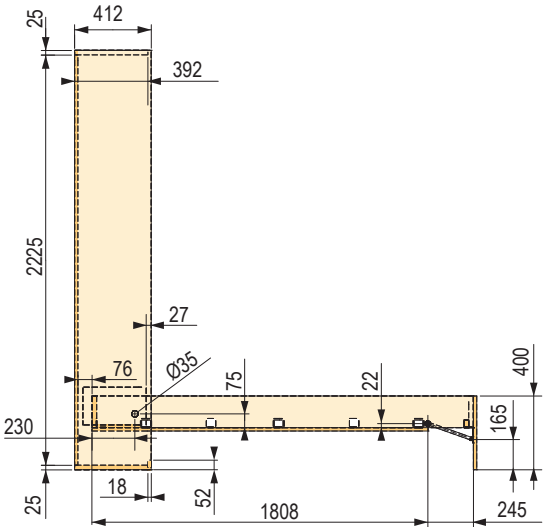

Rozmerová schéma

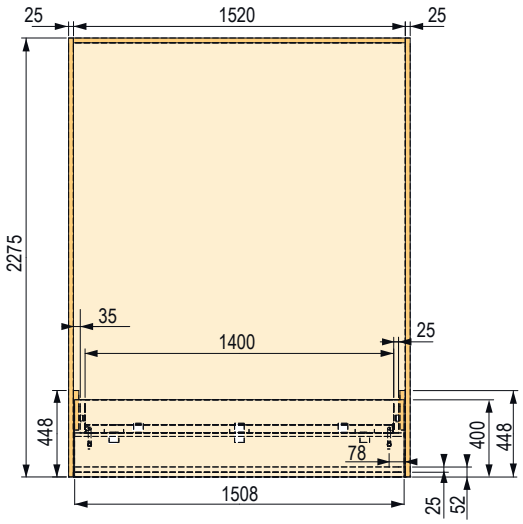

Záves 50 × 50

kód	popis
392591	zinkovaná oceľ

- vonkajší priemer čapu a hrúbka závesu v uzavretom stave je 8 mm
- hrúbka plechu je 1 mm

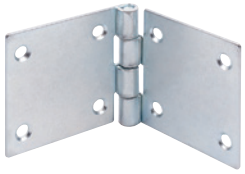

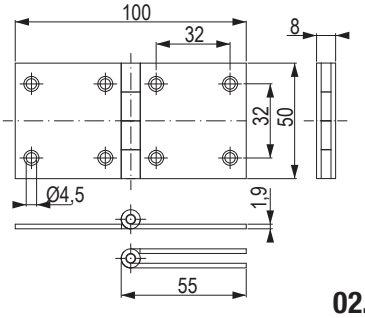

12345 Položka na sklade **12345** Položka je na objednávku

pre zaklopenie postele – Pozzoli

Sklopné posteľové kovanie

kód	popis	rozmery lôžka (cm)	rozmery rámu (cm)
502009	sklopné kovanie pre jednolôžko	90 × 200	93 × 202
502010	sklopné kovanie pre dvojlôžko	160 × 200	163 × 202

- kovový rám postele s lamelami z bukového dreva
- sklápací mechanizmus s amortizovanými piestami a synchronizovanou nastaviteľnou nohou
- je potrebné zhotoviť rám postele + matrac

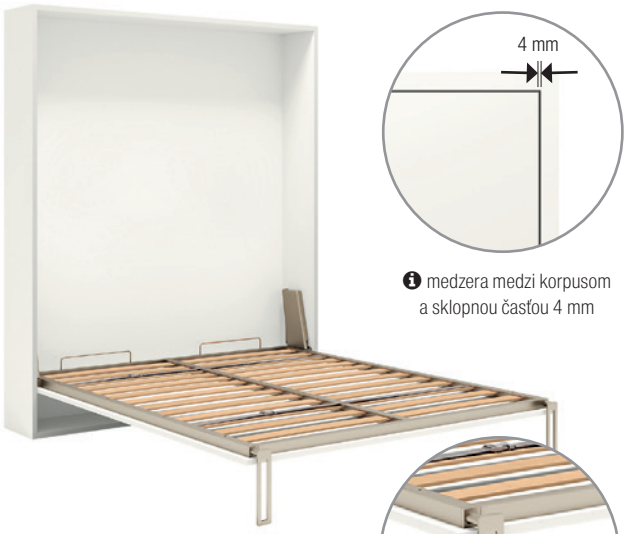

medzera medzi korpusom a sklopnou časťou 4 mm



možnosť rozdelenia roštov pre ľahšiu manipuláciu a prepravu

Nosnosť:
- jednolôžko rovnomerne rozložené – **až 150 kg**
- dvojlôžko rovnomerne rozložené – **až 200 kg**



nastaviteľné nohy

Rozmerové schémy

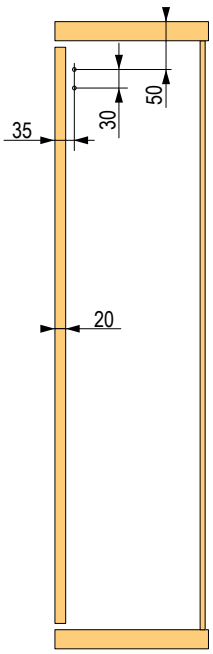

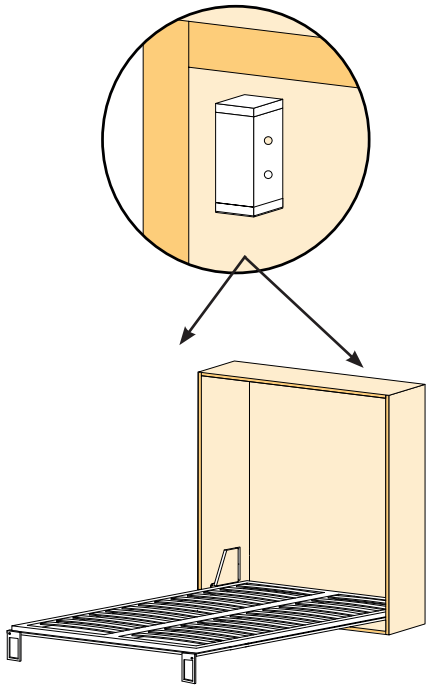

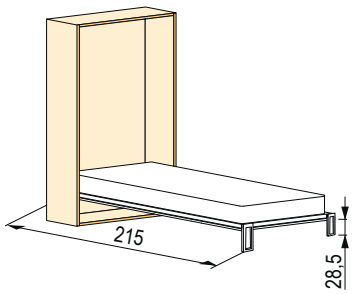

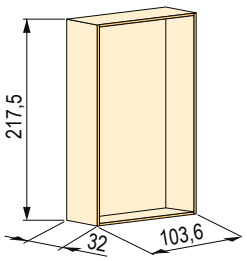

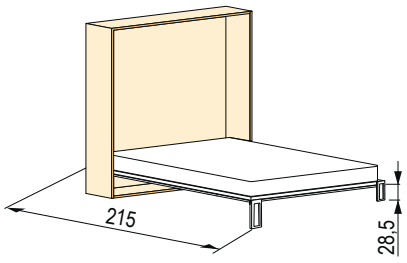

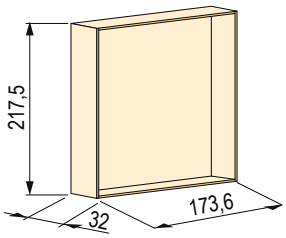

Rozmerové schémy

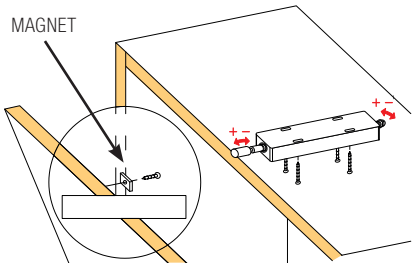

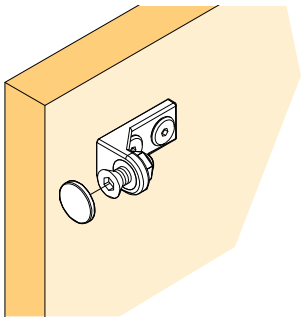

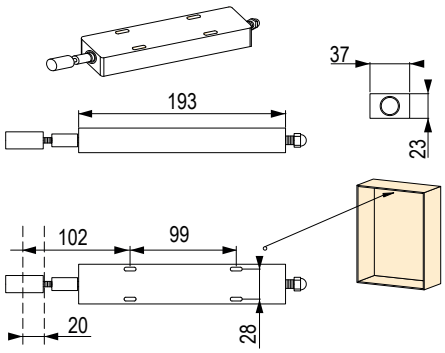

Dverová zarážka



kód	názov
502012	s magnetom



kód	názov
502011	bez magnetu



kód	názov
502013	push systém s magnetom

Sklopné kovanie







kód	názov	rozmery lôžka (cm)	rozmery rámu (cm)
506448	sklopné kovanie Speedy wall	90 × 200	93 × 202

- sklápací mechanizmus s tlmenými piestami
- podstavec na upevnenie na stenu a kľúč k bezpečnostnému zámku
- sklápací mechanizmus je možné používať bez nutnosti zabudovania do vstavanej skrine
- nosnosť: 150 kg

pre postele s úložným priestorom

Posteľový zdvihák KP01



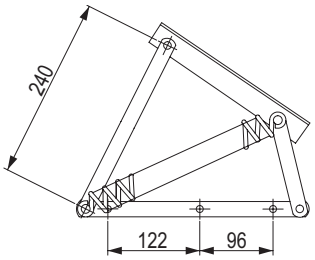

kód	povrch	ø drôtu pružiny (mm)
11435	galvanický zinok	2,5

- kovanie pre priečne otváranie lôžok s úložným priestorom
- posteľ jednolôžková
- otváranie na šírku (priečne)
- menší zdvih
- vhodné pre vložené aj naložené lôžko
- náhradná pružina 11436

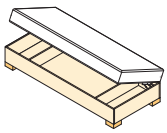

Posteľový zdvihák KP02

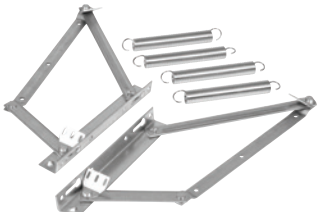

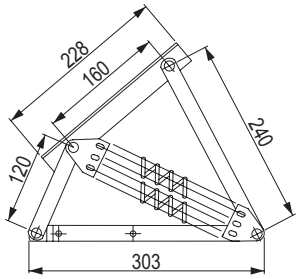

kód	povrch	ø drôtu pružiny (mm)
11445	galvanický zinok	2,5

- kovanie pre pozdĺžne otváranie lôžok s úložným priestorom
- posteľ jednolôžková
- vhodné pre vložené aj naložené lôžko
- náhradná pružina 175857

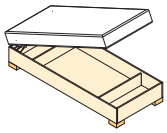

Posteľový zdvihák KP03

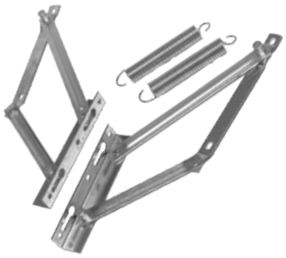

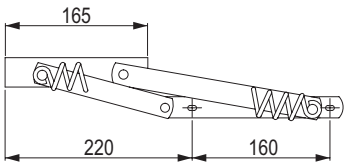

kód	povrch	ø drôtu pružiny (mm)
11431	galvanický zinok	2,5

- kovanie pre priečne otváranie lôžok s úložným priestorom
- posteľ jednolôžková
- väčší zdvih (väčší ako KP01)
- vhodné pre vložené aj naložené lôžko
- náhradná pružina 11454

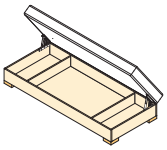

Posteľový zdvihák KP04



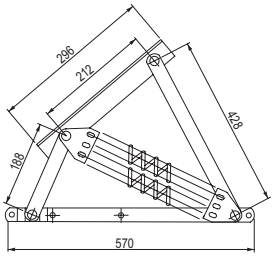

kód	povrch	ø drôtu pružiny (mm)
11447	galvanický zinok	2,5

- kovanie pre pozdĺžne otváranie lôžok s úložným priestorom
- posteľ dvojlôžková
- zdvih celého lôžka
- vhodné pre vložené aj naložené lôžko
- náhradná pružina 11452

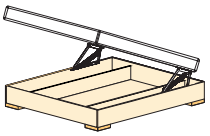

Príslušenstvo – kryt kovania

kód	pre posteľový zdvihák	celková šírka (mm)	vnútorná šírka (mm)	hĺbka (mm)	výška (mm)
500212	KP03	520	490	53	80
500213	KP01, KP02	570	540	55	85
500214	KP04/piestové	815	780	60	80

- farba biela
- predávané po kusoch



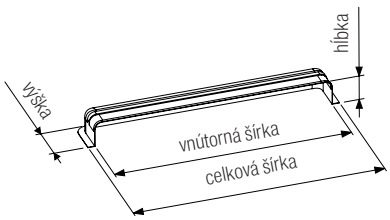

pre postele s úložným priestorom a nastaviteľné rošty

Pružinový výklop



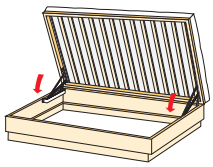

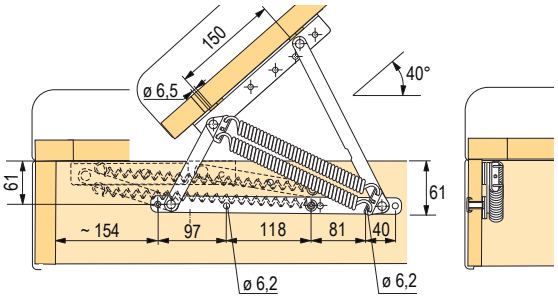

kód	kód Hettich
104943	9132738

- stabilné spracovanie všetkých nitových spojov s podložkami
- predpätie pružiny podporuje vyklápanie
- hmotnosť roštu postele vrátane matraca 25 kg
- pri vloženej konštrukcii musí byť podoprená na všetkých 4 stranách
- plastový kryt chráni posteľné obličky v úložnom priestore
- dodáva sa len ako súprava zložená z jedného pravého a jedného ľavého kovania
- oceľ chrómovaná

Rastomat





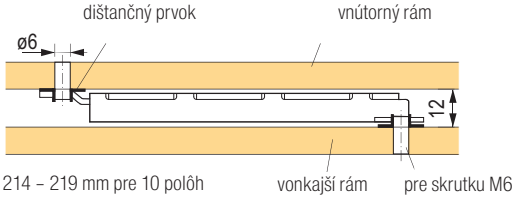

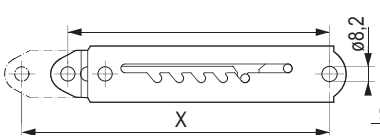

	rozmer X (mm)
	10 polôh
1 R	234,5
5 R	288
10 R	354

kód	kód Hettich
105281	25174

- polohovacie kovanie pre hlavovú a nožnú časť
- počet polôh 10
- použiteľné aj pre výškovo nastaviteľné dosky písacích stolov, ležadlá, lavice a pod.
- kovanie zapadne v každej polohe bez spätného chodu
- stabilná konštrukcia
- preťaženie je vylúčené vďaka oceľovej poistke
- dištančné prvky sú súčasťou kovania
- oceľ pasivovaná na modro

Multiflex





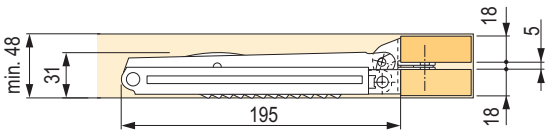

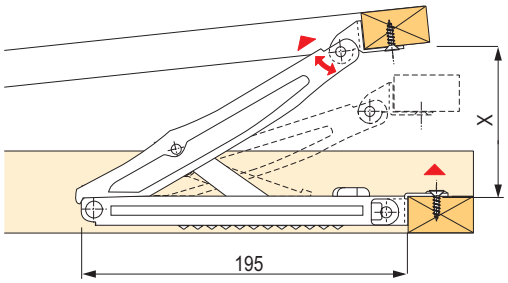

kód	kód Hettich
105283	25173

- polohovacie kovanie pre hlavovú a nožnú časť
- 13 polôh
- obzvlášť nízka vstavaná výška
- jednoduchá a rýchla montáž
- oceľ pasivovaná na modro

Poloha	0	1	2	3	4	5	6	7	8	9	10	11	12	13	Koncový doraz mm (max. otvorenie)
Rozmer X (mm)	5	29	69	99	124	143	160	176	193	207	223	240	257	278	

12345 Položka na sklade **12345** Položka je na objednávku

03



03.1

nábytkové výsuvy

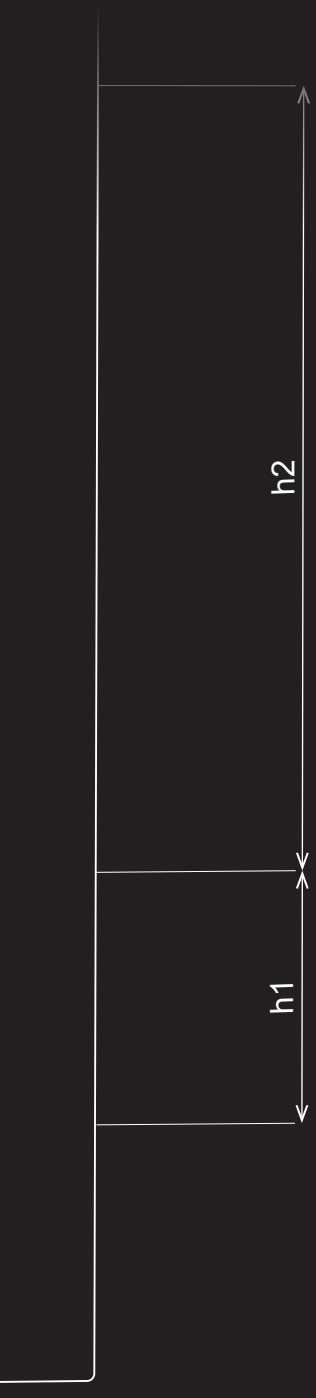

ŠABLÓNY

Šablóna je najistejší spôsob, ako si dielec presne pripraviť. Môžete si ich buď kúpiť, alebo zapožičať v niektorých našich predajniach.

KOMPLETNÉ ZÁSUVKY

Niektoré zásuvky je zložitejšie poskladať pre počet dielov, ktoré treba kombinovať. Uľahčili sme vám to vytvorením špeciálnych objednávacích kódov, pod ktorými je zhromaždené všetko, čo potrebujete.

MATERIÁL NA VÝROBU ZÁSUVIEK

Materiál na výrobu dverí spoločne s kovaním? Nie je nič jednoduchšie, než oboje objednať u nás.

PORTÁL

Zákaznícky portál na nakupovanie, prehľad objednávok, zadávanie zákaziek formátovania a overenie ich stavu, informácie o skladových zásobách a vašich cenách a mnoho ďalšieho na jednom mieste.

MONTÁŽNE PRÍPRAVKY

Rovnako ako šablóna je aj prípravok najistejší spôsob, ako si dielec presne pripraviť. Môžete si ich buď kúpiť, alebo zapožičať v niektorých našich predajniach.

UKÁŽKY VO VZORKOVNIACH

Aké sú rozdiely medzi jednotlivými zásuvkami? Príďte sa pozrieť alebo k nám do vzorkovne pošlite svojich zákazníkov a my im ich ukážeme a poradíme s výberom.

RÝCHLOSŤ DODANIA

Všetky objednávky doručíme do vašich rúk už nasledujúci deň.

PORADENSTVO

Neviete si rady s kovaním, výberom montáží? Zavolajte na číslo +421 41/285 0030 alebo napíšte na adresu help@demos-trade.com
a my vám radi poradíme.

01
02 13
03
04 14
05
06
15
07
08
09 16
10
11 17
12

obsah

Výsuv s tenkou dvojitou bočnicou

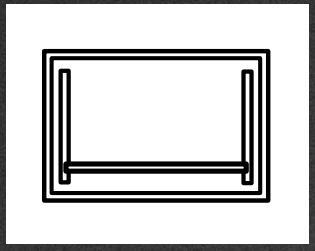

Strong
Blum
Hettich

StrongMax	**str. 03.11**
Legrabox	**str. 03.83**
AvanTech You	**str. 03.121**

S dvojitou bočnicou

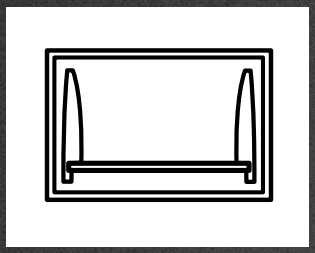

Strong
Blum
Hettich

StrongBox	**str. 03.21**
Antaro, Merivobox	**str. 03.53, 03.72**
ArciTech, Atira	**str. 03.153, 03.139**

Skryté

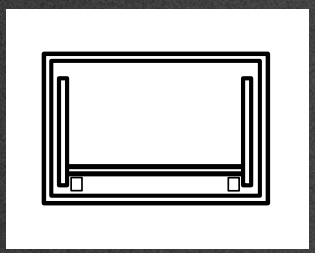

Strong
KingSlide
Blum
Hettich

StrongRide	**str. 03.32**
KingSlide	**str. 03.36**
Movento, Tandem	**str. 03.113, 03.115**
Actro, Quadro	**str. 03.171**

Guľôčkové

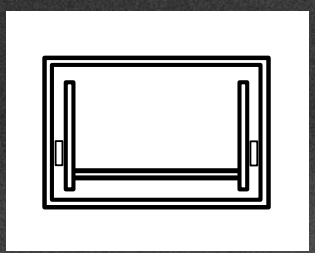

Strong
Hettich

StrongBall	**str. 03.37**
Hettich KA	**str. 03.179**

obsah

Kolieskové so zvýšenou bočnicou

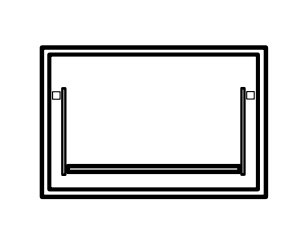

Strong
Blum
Hettich
FGV

StrongRoll	str. 03.47
Metabox	str. 03.117
MultiTech	str. 03.168
–	str. 03.185

Kolieskové

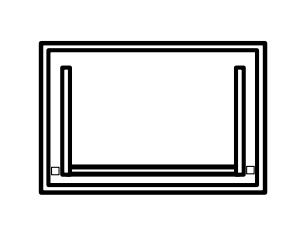

Strong
Hettich
FGV

StrongRoll	str. 03.47
Hettich FR	str. 03.183
–	str. 03.186

Čo je v tejto kapitole?

Skrátené zoznámenie sa s výrobcami, produktmi alebo dôležitými hodnotami z nasledujúcej kapitoly.

V kapitole nájdete výklopy značiek **Strong, Blum, Hettich a FGV.**
Zoradené sú **podľa značiek** v obsahu, potom **podľa spôsobu použitia** (s dutou bočnicou, skryté, guľôčkové...)
Pod jednotlivými značkami sú vždy radené **od najvyššieho radu po najzákladnejšie** (sofistikované výsuvy s tlmeným zatváraním, guľôčkové, kolieskové). Uvedená nosnosť pri výsuve je dynamická, čiže nosnosť pri pohybe zásuvky (otvorenie, zatvorenie).

Vysvetlivky typov výsuvov

StrongMax 16 / StrongMax 18

Výsuvy s tenkou dutou bočnicou a tlmeným celovýsuvom, možnosť použiť pre dosky s hrúbkou 16/18 mm bez nutnosti ich ďalej upravovať.

StrongBox

Výsuvy s dutou bočnicou a tlmeným celovýsuvom, spojenie dobrej kvality a skvelej ceny.

StrongRide

Skryté výsuvy s tlmením alebo bezúchytkovým otváraním s 3 alebo 2D nastavením čela bez náradia.

StrongBall

Guľôčkové celovýsuvy s tlmením, bezúchytkovým mechanizmom alebo bez tlmenia s vysokou nosnosťou.

StrongRoll

Základné kolieskové výsuvy alebo kolieskové výsuvy so zvýšenou bočnicou.

Legrabox

Výsuvy s tenkou dutou celokovovou alebo sklenenou bočnicou a tlmeným celovýsuvom. Blum s týmto výrobkom prišiel ako prvý a uchvátil ním celý svet.

Merivobox

Výsuvy s dutou bočnicou a tlmeným celovýsuvom, spojenie dobrej kvality a skvelej ceny. 1 základ (platforma), veľa možností.

Tandembox Antaro

Výsuvy s dutou bočnicou a tlmeným celovýsuvom, s relingom a ďalšími výhodami.

blum

Movento

Skryté výsuvy s tlmením alebo bezúchytkovým otváraním so 4D nastavením čela a zásuvky.

Tandem

Skryté výsuvy s tlmením alebo bezúchytkovým otváraním s 3D nastavením čela bez náradia.

Metabox

Kolieskové výsuvy so zvýšenou bočnicou.

Hettich

AvanTech YOU

Výsuvy s tenkou dutou bočnicou a s dvoma typmi výsuvov (Actro a Quadro), z ktorých Actro vyniká veľmi jemným a presným chodom.

ArciTech

Výsuvy s dutou bočnicou a tlmeným celovýsuvom, s relingovou alebo sklenenou nadstavbou a ďalšími výhodami. Špecialitou je výsuv s nosnosťou 80 kg.

InnoTech Atira

Výsuvy s dutou bočnicou a tlmeným celovýsuvom, spojenie dobrej kvality a skvelej ceny.

Actro 5D

Skryté výsuvy s tlmením s veľmi jemným a presným chodom a nastavením čela a zásuvky dokonca v 5-tich smeroch.

Quadro

Skryté výsuvy s tlmením alebo bezúchytkovým otváraním s až 4D nastavením čela bez náradia.

Guľôčkové celovýsuvy

Guľôčkové celovýsuvy s tlmením, bezúchytkovým mechanizmom alebo bez tlmenia s vysokou nosnosťou.

MultiTech

Kolieskové výsuvy so zvýšenou bočnicou.

Kolieskové výsuvy

Základné kolieskové výsuvy.

Aké sú TOP produkty?

Pripravili sme pre vás výber toho najzaujímavejšieho, čo v Katalógu nájdete.

StrongMax 18 výsuv, ktorý dospel

03.11

StrongMax 18 je aktuálne (2023) jediný zástupca výsuvov s tenkou bočnicou, ktorý umožňuje použiť ako materiál na dno dosku s hrúbkou 18 mm. A to bez nutnosti akokoľvek inak ju upraviť ako narezať na potrebný rozmer. To je nekonečná škála možností, ako nábytok „vyladiť“ k maximálnej spokojnosti používateľa.





Guľôčkový push s tlmením

03.46

Bezúchytkové otváranie je stále trend a určite len tak neprestane. Avšak technické riešenia sú cenovo trochu vysoké. To mení náš nový produkt StrongBall guľôčkový celovýsuv s bezúchytkovým mechanizmom a tlmením.

nábytkové výsuvy

Ďalšie novinky v kapitole 03

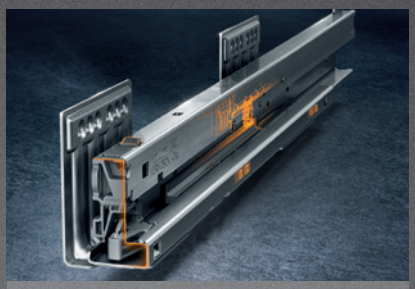

Merivobox – 1 za všetkých

Merivobox je nový rad výsuvov s dutou bočnicou od Blum. Na jednej platforme (výsuvy + bočnice) umožňuje vystavať najrôznejšie typy zásuviek. Čelné, vnútorné, rôzne vysoké, s relingom, plechovou zvýšenou bočnicou, so sklom a ďalšie typy. Všetko pekne v jednom.

03.72

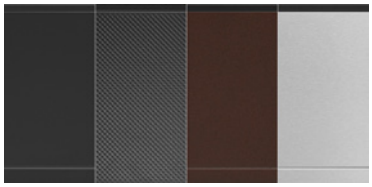

myLegrabox – keď to chcete po svojom

Je pravda, že zásuvky sú väčšinu času zatvorené. Ale je to dôvod, prečo im venovať málo pozornosti? Veď keď sa otvoria, môžu urobiť radosť užívateľovi a ohromiť návštevu. Napríklad pomocou MyLegrabox, špeciálnych dizajnových bočníc.

03.83



AvanTech YOU

Na tomto zástupcovi kovania pre zásuvky s tenkou dutou bočnicou je snáď všetko inak. Nastavenie je kompletne ukryté za bočnicou a nepotrebuje krytku; vyberáte z dvoch typov výsuvov, ktoré sa líšia nosnosťami a cenou, dno a chrbát majú na šírku rovnaký rozmer, hornú hranu kovania je možné vymieňať a dať zásuvke iný dizajn, treba ju priblížiť farbe bočníc. Je toho veľa, presvedčte sa sami!

03.121

Titan medzi StrongBoxmi

Aby jeden vynikol, nemusí byť nutne titan. Stačí, keď namiesto sivej oblečie titán. Príjemný teplý odtieň sivej s leskom, od ktorého sa odrazí svetlo a v zásuvke je o niečo lepšie vidieť. Vhodný materiál na dno môže byť v akejkoľvek sivej farbe. Skvelá príležitosť byť iný a vyniknúť ako titan! K dispozícii v dĺžkach 450 a 500 mm.

03.21

Carbon nie je len pre autá

S touto novou farbou sa stretnete na kovaní s dutou tenkou bočnicou Legrabox. Matná čierna dopĺňa trend tmavého nábytku aj s jeho vnútorným vybavením. Kedykoľvek zásuvku otvoríte, urobí vám to radosť.

03.95

Videá a ďalšie informácie k týmto novinkám nájdete tu:

obsah

Prehľad typov výsuvov Strong



StrongMax s úzkou bočnicou 13 mm

StrongMax výška 89 mm	**str. 03.11**
StrongMax výška 121 mm	**str. 03.12**
StrongMax výška 185 mm	**str. 03.13**
StrongMax výška 249 mm	**str. 03.15**
StrongMax výška 185 mm so sklenenými bočnicami	**str. 03.14**
StrongMax riešenie vnútornej zásuvky	**str. 03.17**
StrongMax príslušenstvo	**str. 03.18**

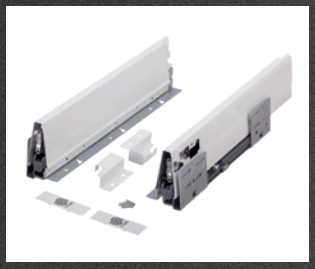

StrongBox s dvojitou bočnicou

StrongBox výška 86 mm	**str. 03.21**
StrongBox výška 140 mm	**str. 03.23**
StrongBox výška 204 mm	**str. 03.25**
StrongBox riešenie vnútornej zásuvky	**str. 03.27**
StrongBox príslušenstvo	**str. 03.29**

STRONG

obsah



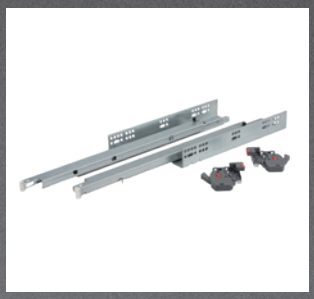

Skryté výsuvy

StrongRide 3D synchro	**str. 03.32**
StrongRide 3D	**str. 03.33**
StrongRide 2D pre bezúchytkové otváranie	**str. 03.34**
StrongRide 2D	**str. 03.35**
KingSlide	**str. 03.36**



Guľôčkové výsuvy

s tlmením (45 kg)	**str. 03.37**
s tlmením a vyššou nosnosťou (75 kg)	**str. 03.39**
pre bezúchytkové otváranie	**str. 03.40**
pre bezúchytové otváranie s tlmením	**str. 03.46**
bez tlmenia s nosnosťou až 120 kg	**str. 03.41**
bez tlmenia (45 kg)	**str. 03.42**
mini výsuvy a klávesnicový výsuv	**str. 03.44**



Kolieskové výsuvy s bočnicou

StrongRoll	**str. 03.47**



Kolieskové výsuvy bez bočnice

StrongRoll	**str. 03.47**

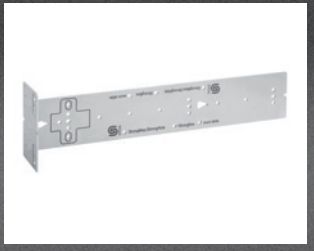

Strong montážna šablóna pre výsuvy

Strong	**str. 03.49**

StrongMax 89 mm

Na hrúbku dna 18 mm

dĺžka (mm)	sivý	biely	čierny
300	**503030**	**503062**	×
350	**503031**	**503063**	×
400	**503032**	**503064**	×
450	**503033**	**503065**	**503094**
500	**503034**	**503066**	**503095**
550	**503035**	**503067**	×
600	**503036**	**503068**	×
650	**503037**	**503069**	×

Na hrúbku dna 16 mm

dĺžka (mm)	sivý	biely	čierny
300	**502937**	**502969**	×
350	**502938**	**502970**	×
400	**502939**	**502971**	×
450	**502940**	**502972**	**503004**
500	**502941**	**502973**	**503005**
550	**502942**	**502974**	×
600	**502943**	**502975**	×
650	**502944**	**502976**	×

- nosnosť 40 kg
- maximálna odporúčaná šírka zásuvky je 1,6-násobok dĺžky výsuvu

pre širšie zásuvky odporúčame použiť podpierky dna (predné, zadné) str. 03.19

- mechanizmus na vysadenie zásuvky je integrovaný v bočnici
- nastavenie čela zásuvky horizontálne a vertikálne
- nastavenie náklonu čela zásuvky
- StrongMax18 (hrúbka dna 18 mm), StrongMax16 (hrúbka dna 16 mm)

kovanie pre vnútornú zásuvku a ostatné príslušenstvo str. 03.17 - 03.20

Komplet obsahuje všetko na zostavenie zásuvky, skladá sa z:

- Ľ+P bočnice vrátane čelného kovania, integrovaných držiakov chrbta, podpierky čela a chrbta a krytiek s logom STRONG a príslušenstva
- Ľ+P výsuv 40 kg s tlmením

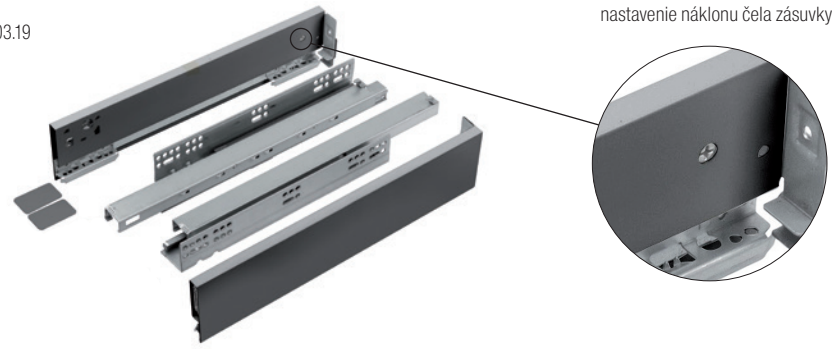

nastavenie náklonu čela zásuvky



Rozmerová schéma

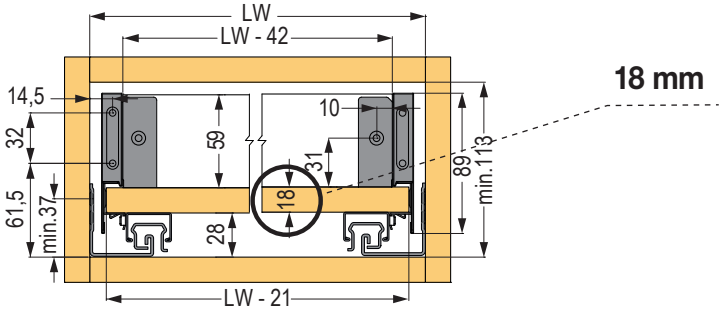

18 mm

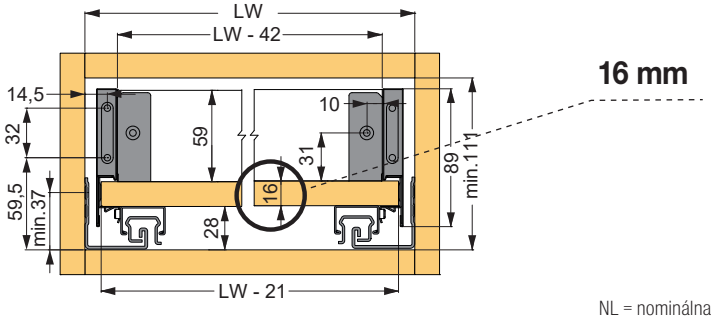

16 mm

Rozmery prírezu

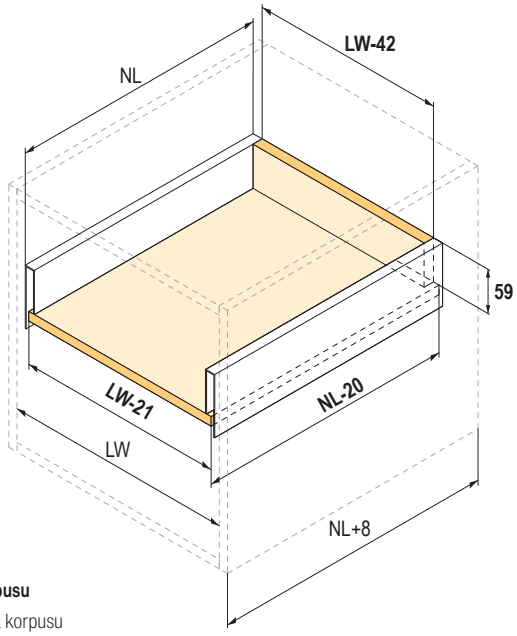

NL = nominálna dĺžka výsuvu

NL - 20 = dĺžka dna

NL + 8 = vnútorná hĺbka korpusu

LW = minimálna vnútorná šírka korpusu

LW - 42 = šírka zadného panelu

LW - 21 = šírka dna

príborníky na str. 04.9 - 04.11

StrongMax 121 mm

Na hrúbku dna 18 mm

dĺžka (mm)	sivý	biely	čierny
300	**503038**	**503070**	×
350	**503039**	**503071**	×
400	**503040**	**503072**	×
450	**503041**	**503073**	**503096**
500	**503042**	**503074**	**503097**
550	**503043**	**503075**	×
600	**503044**	**503076**	×
650	**503045**	**503077**	×

Na hrúbku dna 16 mm

dĺžka (mm)	sivý	biely	čierny
300	**502945**	**502977**	×
350	**502946**	**502978**	×
400	**502947**	**502979**	×
450	**502948**	**502980**	**503012**
500	**502949**	**502981**	**503013**
550	**502950**	**502982**	×
600	**502951**	**502983**	×
650	**502952**	**502984**	×

- nosnosť 40 kg
- maximálna odporúčaná šírka zásuvky je 1,6-násobok dĺžky výsuvu

pre širšie zásuvky odporúčame použiť podperky dna (predné, zadné) str. 03.19

- mechanizmus na vysadenie zásuvky je integrovaný v bočnici
- nastavenie čela zásuvky horizontálne a vertikálne
- nastavenie náklonu čela zásuvky
- StrongMax18 (hrúbka dna 18 mm), StrongMax16 (hrúbka dna 16 mm)

kovanie pre vnútornú zásuvku a ostatné príslušenstvo str. 03.17 - 03.20

Komplet obsahuje všetko na zostavenie zásuvky, skladá sa z:

- Ľ+P bočnice vrátane čelného kovania, integrovaných držiakov chrbta, podperky čela a chrbta a krytiek s logom STRONG a príslušenstva
- Ľ+P výsuv 40 kg s tlmením

nastavenie náklonu čela zásuvky

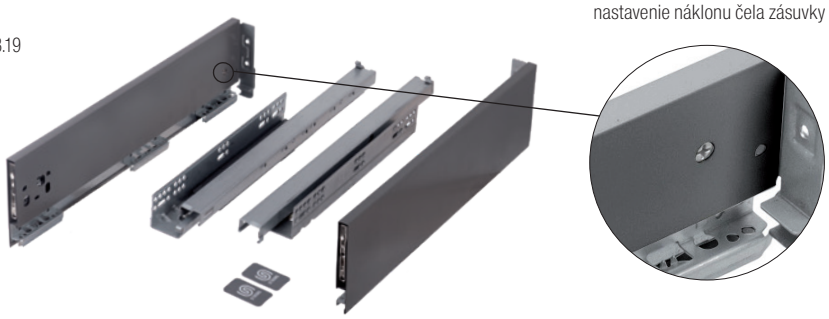



Rozmerová schéma

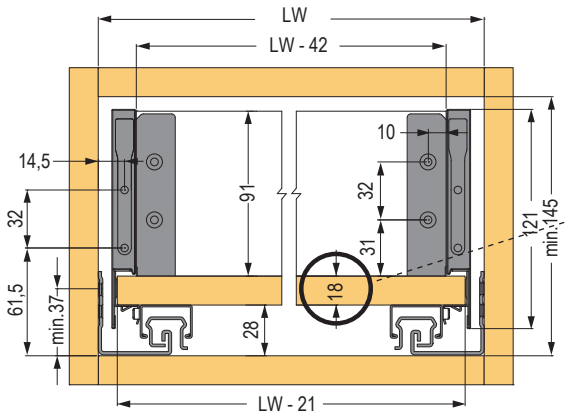

18 mm

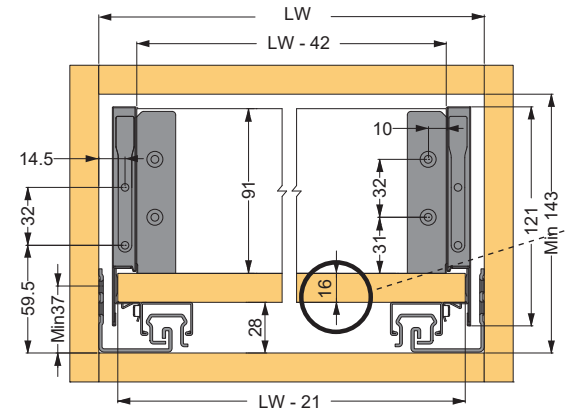

16 mm

Rozmery prírezu

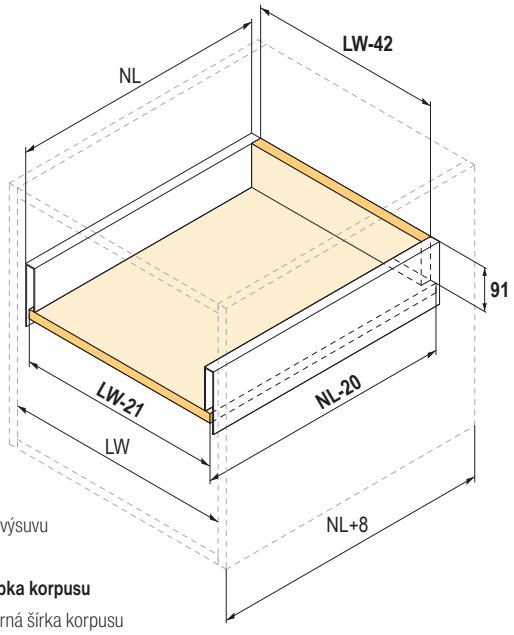

NL = nominálna dĺžka výsuvu
NL - 20 = dĺžka dna
NL + 8 = vnútorná hĺbka korpusu
LW = minimálna vnútorná šírka korpusu
LW - 42 = šírka zadného panelu
LW - 21 = šírka dna

príborníky na str. 04.9 - 04.11

StrongMax 185 mm

Na hrúbku dna 18 mm

dĺžka (mm)	sivý	biely	čierny
300	**503046**	**503078**	×
350	**503047**	**503079**	×
400	**503048**	**503080**	×
450	**503049**	**503081**	**503098**
500	**503050**	**503082**	**503099**
550	**503051**	**503083**	×
600	**503052**	**503084**	×
650	**503053**	**503085**	×

Na hrúbku dna 16 mm

dĺžka (mm)	sivý	biely	čierny
300	**502953**	**502985**	×
350	**502954**	**502986**	×
400	**502955**	**502987**	×
450	**502956**	**502988**	**503020**
500	**502957**	**502989**	**503021**
550	**502958**	**502990**	×
600	**502959**	**502991**	×
650	**502960**	**502992**	×

- nosnosť 40 kg
- maximálna odporúčaná šírka zásuvky je 1,6-násobok dĺžky výsuvu

pre širšie zásuvky odporúčame použiť podpierky dna (predné, zadné) str. 03.19

- mechanizmus na vysadenie zásuvky je integrovaný v bočnici
- nastavenie čela zásuvky horizontálne a vertikálne
- nastavenie náklonu čela zásuvky
- StrongMax18 (hrúbka dna 18 mm), StrongMax16 (hrúbka dna 16 mm)

kovanie pre vnútornú zásuvku a ostatné príslušenstvo str. 03.17 - 03.20

Komplet obsahuje všetko na zostavenie zásuvky, skladá sa z:

- Ľ+P bočnice vrátane čelného kovania, integrovaných držiakov chrbta, podpierky čela a chrbta a krytiek s logom STRONG a príslušenstva
- Ľ+P výsuv 40 kg s tlmením

nastavenie náklonu čela zásuvky

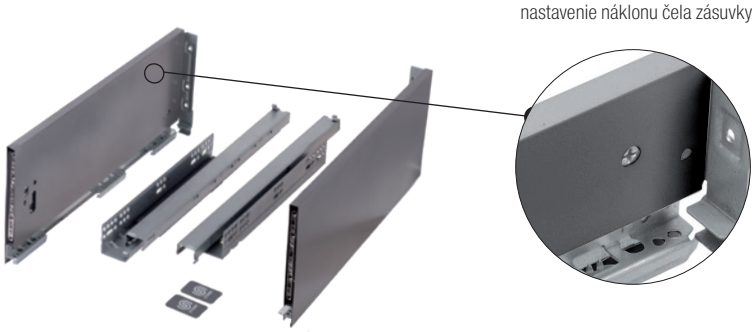



Rozmerová schéma

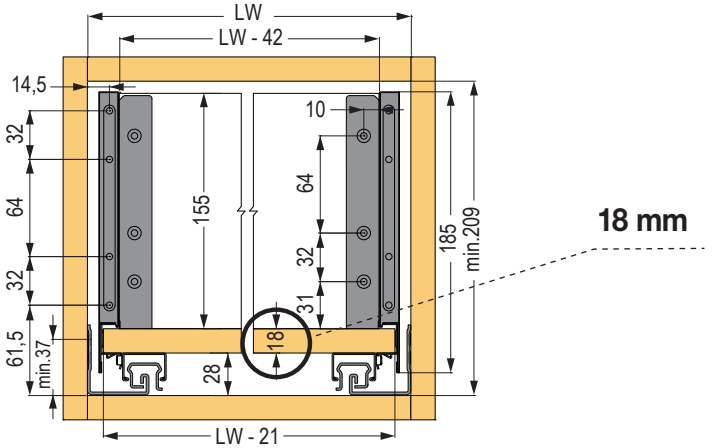

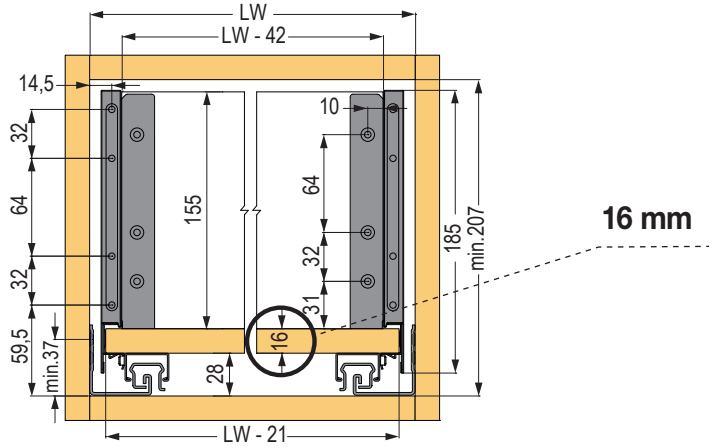

príborníky na str. 04.9 - 04.11

Rozmery prírezu

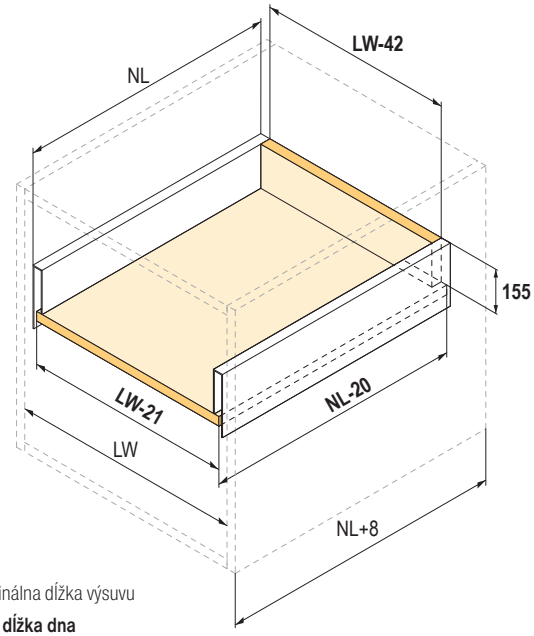

NL = nominálna dĺžka výsuvu

NL - 20 = dĺžka dna

NL + 8 = vnútorná hĺbka korpusu

LW = minimálna vnútorná šírka korpusu

LW - 42 = šírka zadného panelu

LW - 21 = šírka dna

StrongMax 185 mm so sklenenými bočnicami

Na hrúbku dna 18 mm

dĺžka NL (mm)	sivý	biely	čierny
450	**503059**	**503091**	**503102**
500	**503060**	**503092**	**503103**
550	**503061**	**503093**	×

Na hrúbku dna 16 mm

dĺžka NL (mm)	sivý	biely	čierny
450	**502966**	**502998**	**503027**
500	**502967**	**502999**	**503028**
550	**502968**	**503000**	×

- nosnosť 40 kg
- maximálna odporúčaná šírka zásuvky je 1,6-násobok dĺžky výsuvu

pre širšie zásuvky odporúčame použiť podpierky dna (predné, zadné) str. 03.19

- mechanizmus na vysadenie zásuvky je integrovaný v bočnici
- nastavenie čela zásuvky horizontálne a vertikálne
- nastavenie náklonu čela zásuvky
- pre hrúbku dna 16 mm

kovanie pre vnútornú zásuvku a ostatné príslušenstvo str. 03.17 - 03.20

Komplet obsahuje všetko na zostavenie zásuvky, skladá sa z:

- Ľ+P bočnice vrátane čelného kovania, integrovaných držiakov chrbta, podpierky čela a chrbta a krytiek s logom STRONG a príslušenstva
- Ľ+P výsuv 40 kg s tlmením





Rozmerová schéma

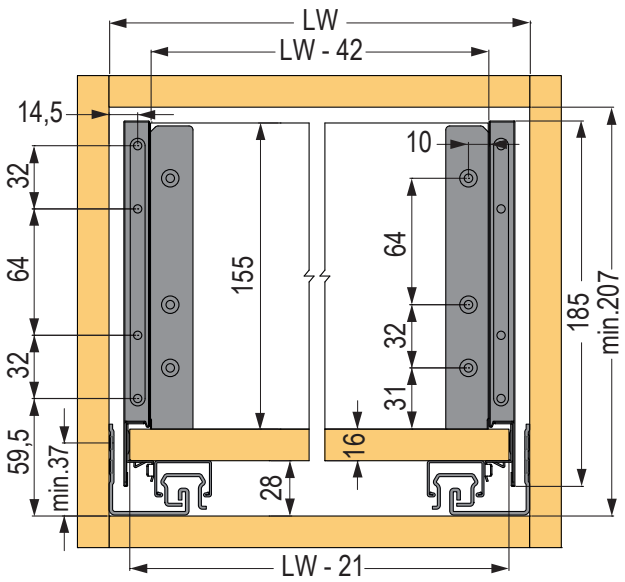

Rozmery prírezu

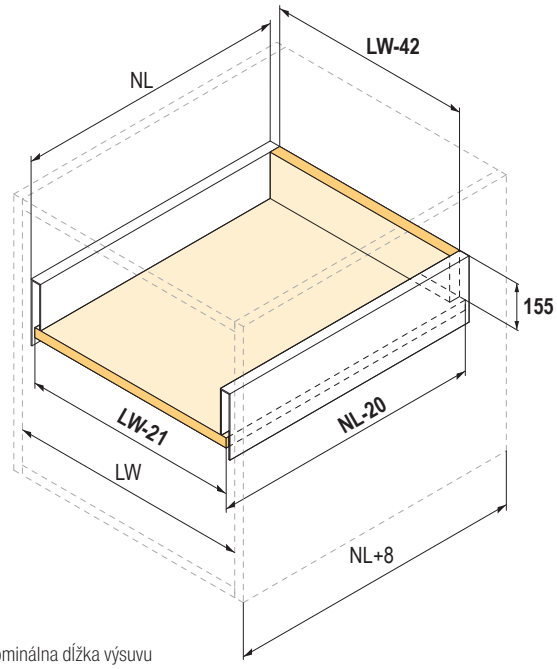

NL = nominálna dĺžka výsuvu
NL - 20 = dĺžka dna
NL + 8 = vnútorná hĺbka korpusu
LW = vnútorná šírka korpusu
LW - 42 = šírka zadného panelu
LW - 21 = šírka dna

StrongMax 249 mm

Na hrúbku dna 18 mm

dĺžka (mm)	sivý	biely	čierny
450	**503054**	**503086**	**503100**
500	**503055**	**503087**	**503101**
550	**503056**	**503088**	×
600	**503057**	**503089**	×
650	**503058**	**503090**	×

Na hrúbku dna 16 mm

dĺžka (mm)	sivý	biely	čierny
450	**502961**	**502993**	**503025**
500	**502962**	**502994**	**503026**
550	**502963**	**502995**	×
600	**502964**	**502996**	×
650	**502965**	**502997**	×

- nosnosť 40 kg
- maximálna odporúčaná šírka zásuvky je 1,6-násobok dĺžky výsuvu

pre širšie zásuvky odporúčame použiť podpierky dna (predné, zadné) str. 03.19

- mechanizmus na vysadenie zásuvky je integrovaný v bočnici
- nastavenie čela zásuvky horizontálne a vertikálne
- nastavenie náklonu čela zásuvky
- StrongMax18 (hrúbka dna 18 mm), StrongMax16 (hrúbka dna 16 mm)

kovanie pre vnútornú zásuvku a ostatné príslušenstvo str. 03.17 - 03.20

Komplet obsahuje všetko na zostavenie zásuvky, skladá sa z:

- Ľ+P bočnice vrátane čelného kovania, integrovaných držiakov chrbta, podpierky čela a chrbta a krytiek s logom STRONG a príslušenstva
- Ľ+P výsuv 40 kg s tlmením

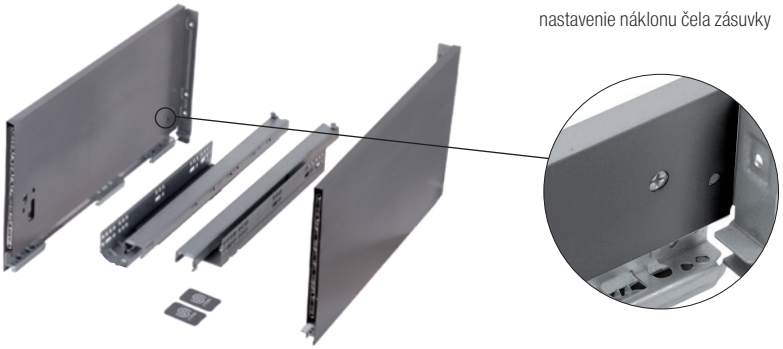



Rozmerová schéma

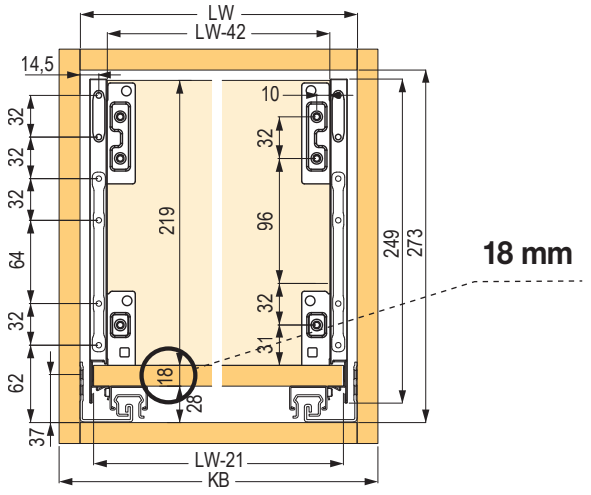

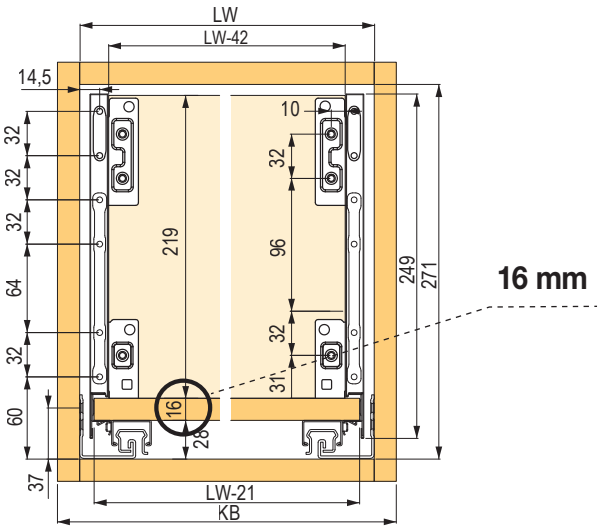

príborniky na str. 04.9 - 04.11

Rozmery prírezu

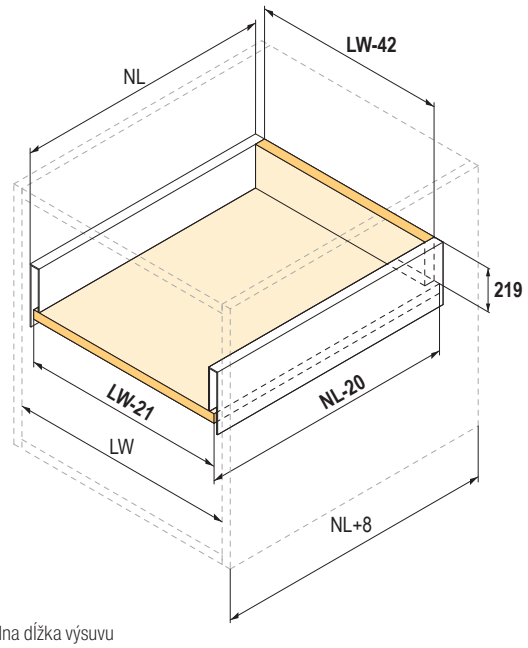

NL = nominálna dĺžka výsuvu

NL - 20 = dĺžka dna

NL + 8 = vnútorná hĺbka korpusu

LW = minimálna vnútorná šírka korpusu

LW - 42 = šírka zadného panelu

LW - 21 = šírka dna

StrongMax – jednotlivé komponenty

StrongMax 18 bočnica

tmavosivá

dĺžka (mm)	89	121	185	185 + sklo	249
300	**502867**	**502881**	**502874**	×	×
350	**502866**	**502880**	**502873**	×	×
400	**502865**	**502879**	**502872**	×	×
450	**502864**	**502878**	**502871**	**502933**	**502909**
500	**502863**	**502877**	**502870**	**502934**	**502910**
550	**502862**	**502876**	**502869**	**502929**	**502911**
600	**503115**	**503117**	**503119**	×	**502912**
650	**503116**	**503118**	**503120**	×	**502913**

biela

dĺžka (mm)	89	121	185	185 + sklo	249
300	**502846**	**502860**	**502853**	×	×
350	**502845**	**502859**	**502852**	×	×
400	**502844**	**502858**	**502851**	×	×
450	**502843**	**502857**	**502850**	**502931**	**502904**
500	**502842**	**502856**	**502849**	**502932**	**502905**
550	**502841**	**502855**	**502848**	**502928**	**502906**
600	**503109**	**503111**	**503113**	×	**502907**
650	**503110**	**503112**	**503114**	×	**502908**

čierna

dĺžka (mm)	89	121	185	185 + sklo	249
450	**502885**	**502899**	**502892**	**502935**	**502914**
500	**502884**	**502898**	**502891**	**502936**	**502915**

- Ľ + P bočnica balená v krabici
- integrované držiaky chrbta
- čelné kovanie v bočnici

StrongMax 16 bočnica

tmavosivá

dĺžka (mm)	89	121	185	185 + sklo	249
300	**374211**	**374216**	**374221**	×	×
350	**374212**	**374217**	**374222**	×	×
400	**374213**	**374218**	**374223**	×	×
450	**374189**	**374191**	**374193**	**502924**	**502831**
500	**374190**	**374192**	**374194**	**502925**	**502832**
550	**374214**	**374219**	**374224**	**502920**	**502833**
600	**503127**	**503129**	**503131**	×	**502834**
650	**503128**	**503130**	**503132**	×	**502835**

biela

dĺžka (mm)	89	121	185	185 + sklo	249
300	**374196**	**374201**	**374206**	×	×
350	**374197**	**374202**	**374207**	×	×
400	**374198**	**374203**	**374208**	×	×
450	**374183**	**374185**	**374187**	**502922**	**502826**
500	**374184**	**374186**	**374188**	**502923**	**502827**
550	**374199**	**374204**	**374209**	**502919**	**502828**
600	**503121**	**503123**	**503125**	×	**502829**
650	**503122**	**503124**	**503126**	×	**502830**

čierna

dĺžka (mm)	89	121	185	185 + sklo	249
450	**502805**	**502819**	**502812**	**502926**	**502836**
500	**502804**	**502818**	**502811**	**502927**	**502837**

StrongMax výsuvy

plný výsuv 40 kg	
300	**374229**
350	**374230**
400	**374231**
450	**374232**
500	**374233**
550	**374234**
600	**502825**
650	**502824**

- Ľ + P synchronizovaný plnovýsuv s tlmením
- nosnosť 40 kg

Podložka

kód
503409

- redukcia pre 18 mm bočnice na 16 mm doskový materiál
- s osadením na stabilné upevnenie pri manipulácii s bočnicami
- na 1 zásuvku je potrebné 6 ks

StrongMax – kovanie pre vnútornú zásuvku

Sklenené čelo

šírka (mm)	výška 89 (mm)	výška 121 (mm)	výška 185 (mm)	farba
500	**401956**	**402264**	**402267**	číre
600	**401957**	**402265**	**402268**	
800	**401958**	**402266**	**402269**	
900	**403173**	**403174**	**403175**	

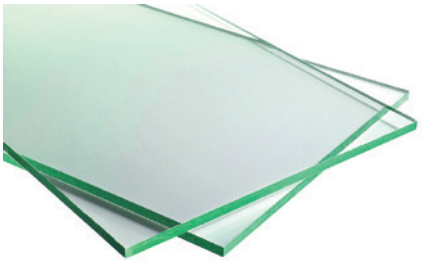

Čelný úchytový reling

dĺžka (mm)	sivý	biely	čierny
800	**336115**	**336117**	**400409**
1100	**336114**	**336116**	**400410**

- na skrátenie podľa šírky korpusu
- dĺžka relingu pre vnútornú zásuvku výšky 185 mm = vnútorná šírka korpusu - 55 mm
- rozmer profilu 20 × 10 mm

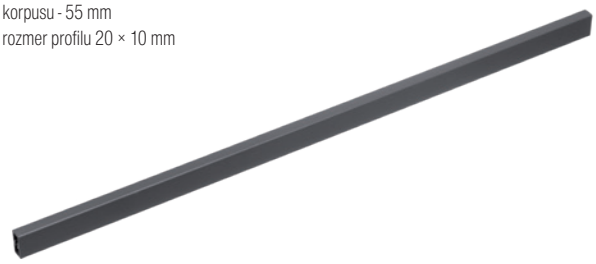

Držiaky skleneného čela

výška (mm)	sivé	biele	čierne
89	**401948**	**401944**	**401952**
121	**401949**	**401945**	**401953**
185	**401950**	**401946**	**401954**



Držiak čelného profilu

popis	sivý	biely	čierny
H89	**336109**	**336104**	**400404**
H121	**336110**	**336105**	**400405**
H185	**336111**	**336106**	**400406**



Alu profil pre sklenené čelo

kód	šírka (mm)	farba
401947	1100	biely
401951		sivý
401955		čierny

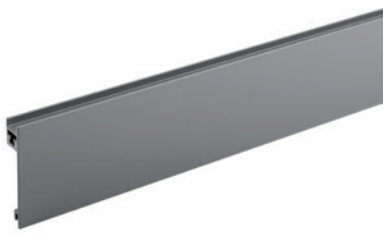

Čelný profil

dĺžka (mm)	sivý	biely	čierny
800	**336107**	**336112**	**400407**
1100	**336108**	**336113**	**400408**

- na skrátenie podľa šírky korpusu
- dĺžka profilu = vnútorná šírka korpusu - 87 mm
- výška profilu 100,5 mm

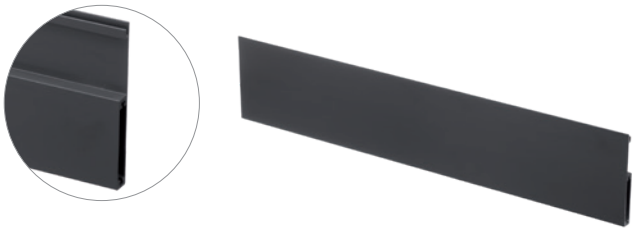

StrongMax – vnútorné delenie

① Súprava relingov na navýšenie zásuvky

dĺžka (mm)	sivý	biely	čierny
300	**359371**	**359377**	×
350	**359372**	**359378**	×
400	**359373**	**359379**	×
450	**359374**	**359380**	**400398**
500	**359375**	**359381**	**400399**
550	**359376**	**359382**	×
600	**400393**	**400391**	×
650	**400394**	**400392**	×

- možnosť použitia v ľubovoľnej výške a počte
- možné kombinovať so všetkými výškami StrongMaxu
- montáž na čelo zásuvky ako pri bežných relingoch, k zadnému panelu pomocou špeciálnych úchytov
- rozmer profilu 23 ×13 mm

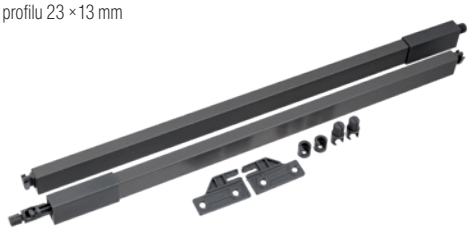

② Profil na vnútorné delenie

dĺžka (mm)	sivý	biely	čierny
800	**359367**	**359368**	**404292**
1100	**359822**	**359823**	**404281**

- na skrátenie podľa rozmeru zásuvky
- dĺžka profilu na priečne delenie = vnútorná šírka korpusu - 47 mm
- dĺžka profilu na pozdĺžne delenie = dĺžka výsuvu (NL) - 40 mm
- rozmer profilu 20 × 10 mm



③ Úchyt profilu na vnútorné delenie

kód	farba
359365	sivý
359366	biely
404282	čierny



- na upevnenie priečneho delenia k pozdĺžnemu relingu
- vnútorné delenie sa neodporúča používať bez relingov

④ Krížová spojka profilov na vnútorné delenie

kód	farba
359830	sivá
359829	biela
404283	čierna



⑤ Záslepka profilov na vnútorné delenie

kód	farba
359827	sivá
359828	biela
404287	čierna

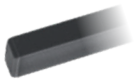

⑥ Deliaci panel

kód	farba
359369	sivý
359370	biely
404288	čierny



⑦ Deliaci profil

kód	farba
359824	sivý
359825	biely
404289	čierny

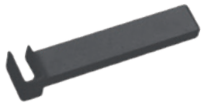

12345 Položka je skladom **12345** Položka je na objednávku

StrongMax – kovanie pre vnútornú zásuvku

Rozloženie častí vnútorného delenia

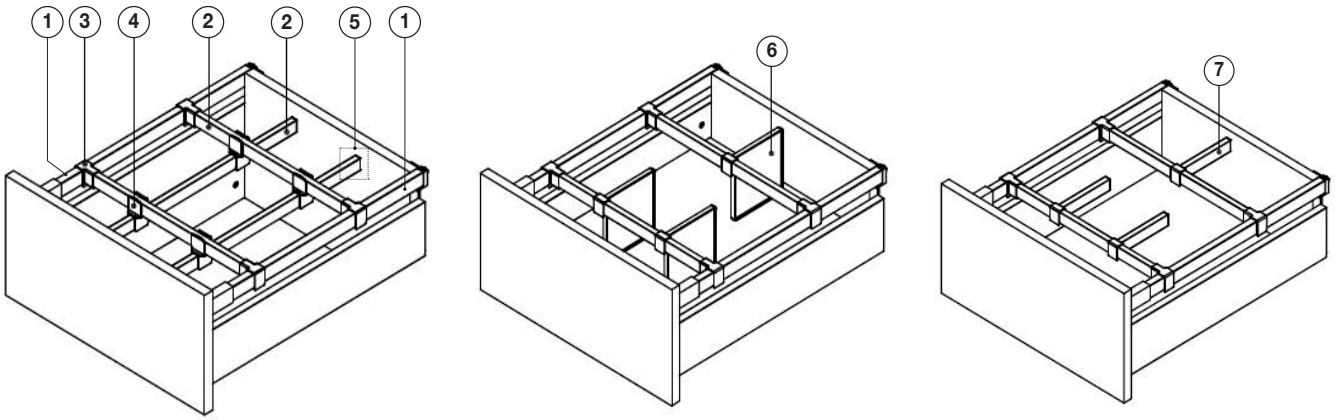

Krytka bez loga s možnosťou potlače



sivá	biela	čierna
363036	**363034**	**400403**

Podperky dna



kód	popis
362335	predné

- podpera dna pre široké zásuvky

Podperky dna



kód	popis
362336	zadné

- podpera dna pre široké zásuvky

Podperky dna



kód	popis
376287	predné vnútorné zásuvky

- podpera dna pre široké zásuvky

šablóna na montáž čela zásuvky

Pre výšku 89 mm



kód	popis
374341	na označenie otvoru na montáž čelného uchytenia

Pre výšku 121 mm



kód	popis
374342	na označenie otvoru na montáž čelného uchytenia

Pre výšku 185 mm



kód	popis
374343	na označenie otvoru na montáž čelného uchytenia

StrongBox 86 mm

Kompletné súpravy pre zásuvku

dĺžka NL (mm)	biela	sivá	titán
270	**179252**	**146752**	×
300	**179253**	**146753**	×
350	**179254**	**146754**	×
400	**179255**	**146755**	×
450	**179256**	**146756**	**400301**
500	**179257**	**146757**	**400302**
550	**179258**	**146758**	×

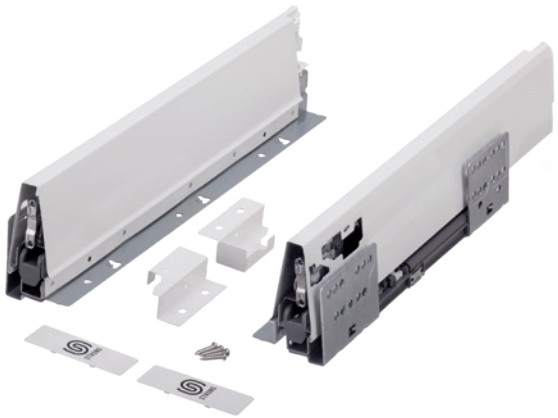

- nosnosť 35 kg
- maximálna odporúčaná šírka zásuvky je 1,6-násobok dĺžky výsuvu
- minimálna vnútorná výška otvoru na inštaláciu zásuvky je 105 mm
- možnosť nastavenia čela horizontálne a vertikálne
- šírka príborníka je o 60 mm menšia ako vnútorná šírka korpusu a o 26 mm kratšia ako nominálna dĺžka zásuvky (pri výške príborníka 50 mm)
- pre hrúbku dna 16 mm

kovanie pre vnútornú zásuvku na str. 03.27
vnútorné delenie str. 03.30 - 03.31



Súprava obsahuje:

- bočnica – Ľ + P, výsuv – Ľ + P, držiak chrbta – Ľ + P
- držiak čela – 2×, krytka s logom Strong – 2×
- skrutky pre držiaky čela – 4×

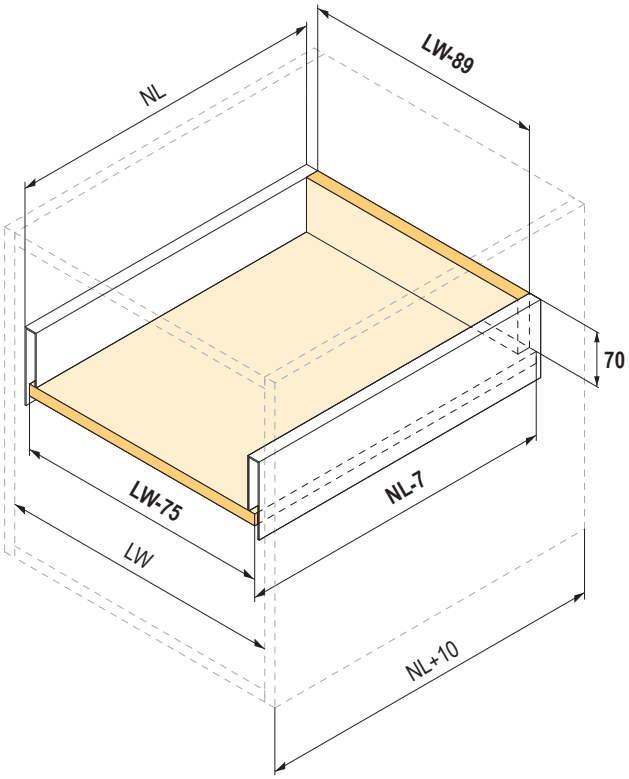

NL = nominálna dĺžka výsuvu
NL - 7 = dĺžka dna
NL + 10 = vnútorná hĺbka korpusu
LW = vnútorná šírka korpusu
LW - 89 = šírka zadného panelu
LW - 75 = šírka dna

šablóny na str. 03.29, 04.14

Rozmerová schéma

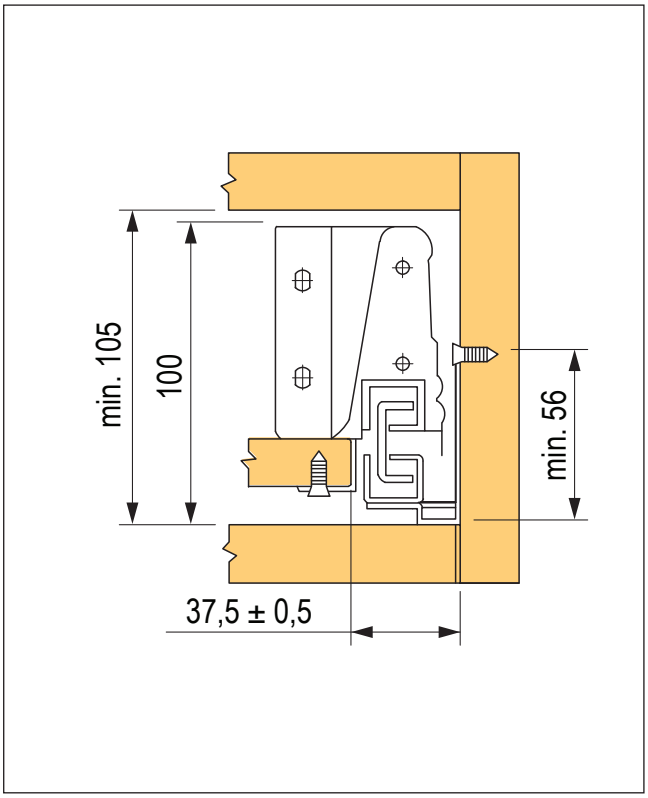

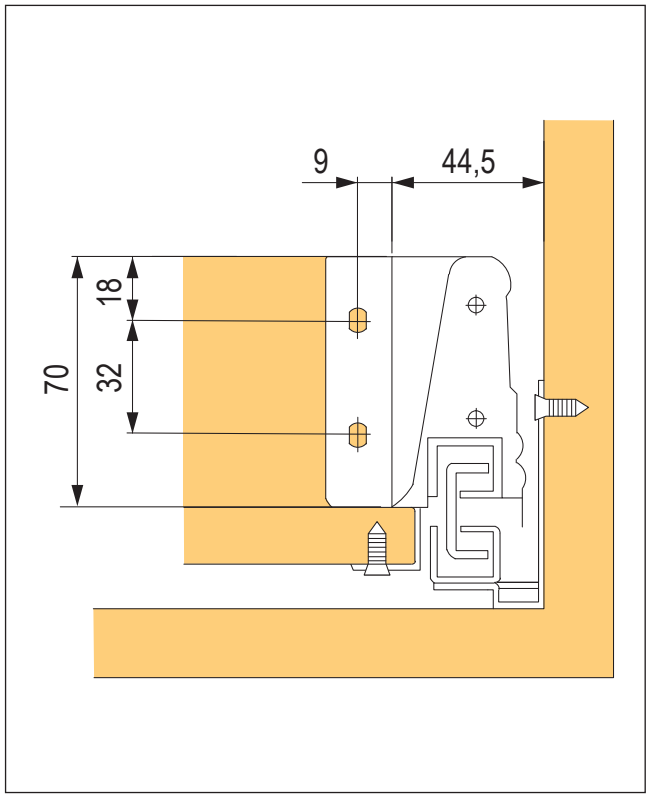

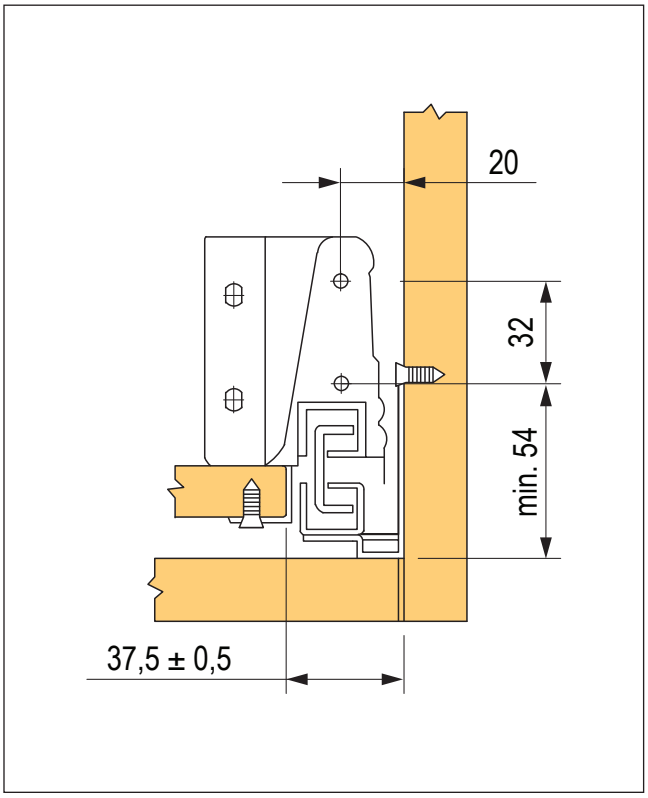

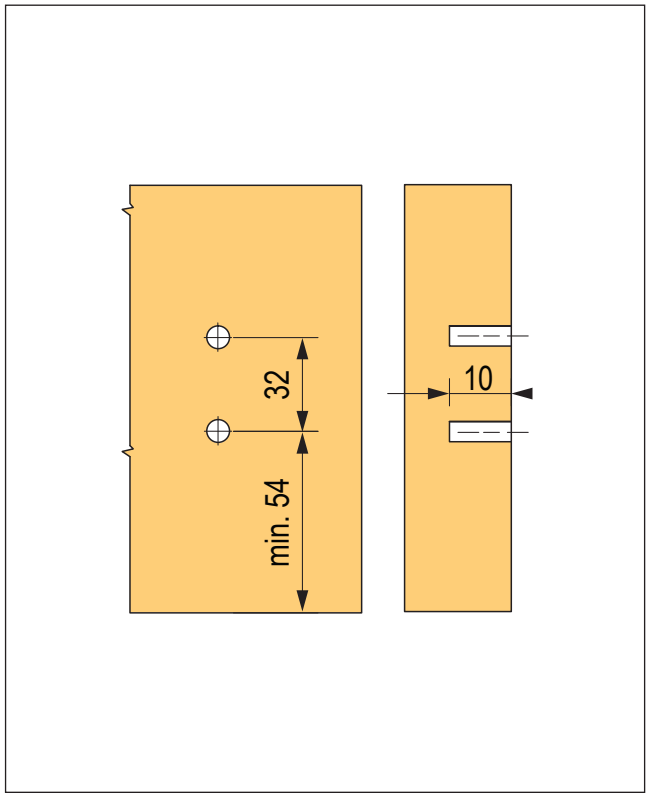

StrongBox 140 mm

S guľatým relingom

dĺžka NL (mm)	biela	sivá
270	**179259**	**146759**
300	**179260**	**146760**
350	**179261**	**146761**
400	**179262**	**146762**
450	**179263**	**146763**
500	**179264**	**146764**
550	**179265**	**146765**

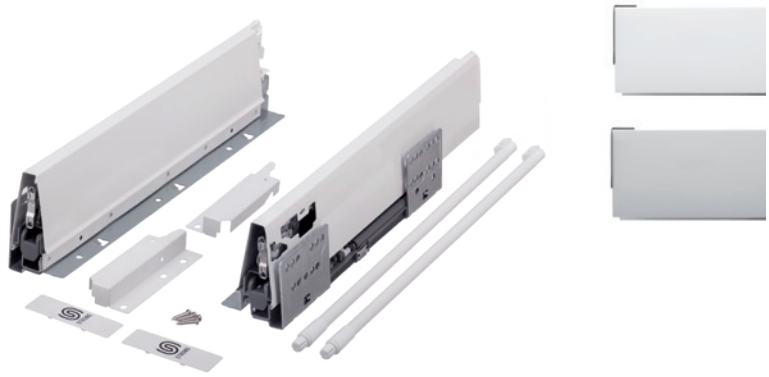

S hranatým relingom

dĺžka NL (mm)	biela	sivá	titán
270	**402576**	**402583**	×
300	**402577**	**402584**	×
350	**402578**	**402585**	×
400	**402579**	**402586**	×
450	**402580**	**402587**	**400290**
500	**402581**	**402588**	**400291**
550	**402582**	**402589**	×

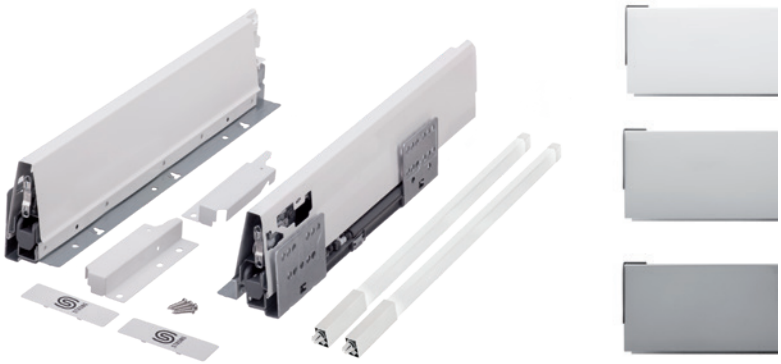

- nosnosť 35 kg
- minimálna vnútorná výška otvoru na inštaláciu zásuvky je 165 mm
- možnosť nastavenia čela horizontálne a vertikálne
- pre hrúbku dna 16 mm

kovanie pre vnútornú zásuvku na str. 03.27
vnútorné delenie str. 03.30 - 03.31

Súprava obsahuje:

- bočnica – Ľ + P, výsuv – Ľ + P, držiak chrbta – Ľ + P
- držiak čela – 2×, horný reling – 1 pár, krytka s logom Strong – 2×
- skrutky pre držiaky čela – 4×

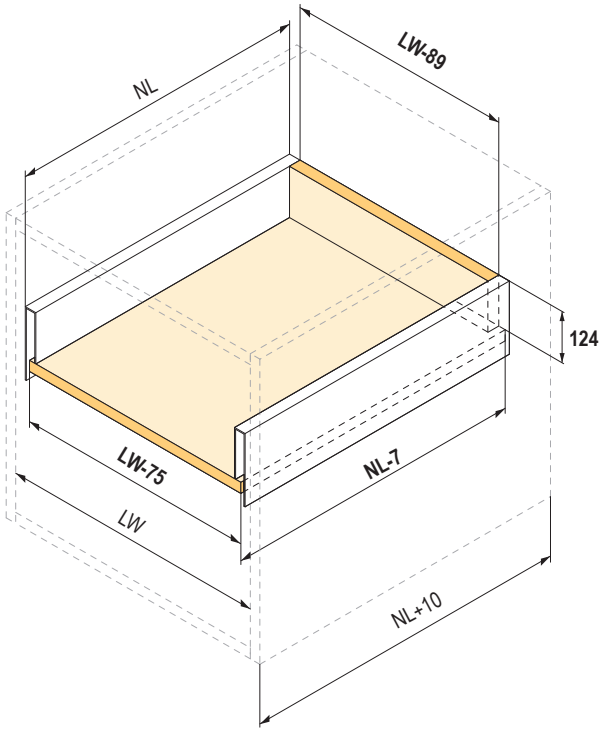

NL = nominálna dĺžka výsuvu
NL - 7 = dĺžka dna
NL + 10 = vnútorná hĺbka korpusu
LW = vnútorná šírka korpusu
LW - 89 = šírka zadného panelu
LW - 75 = šírka dna

šablóny na str. 03.29, 04.14

Rozmerová schéma

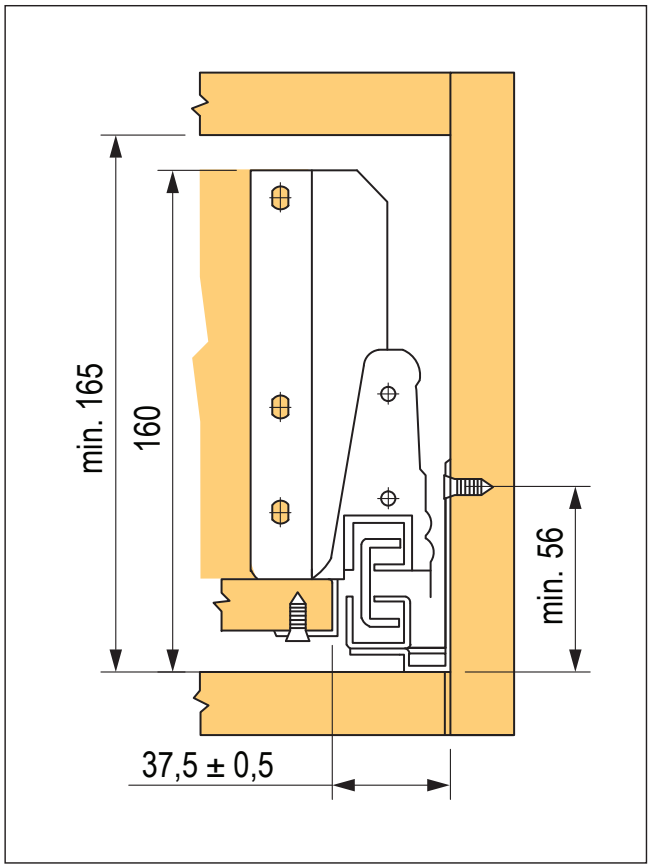

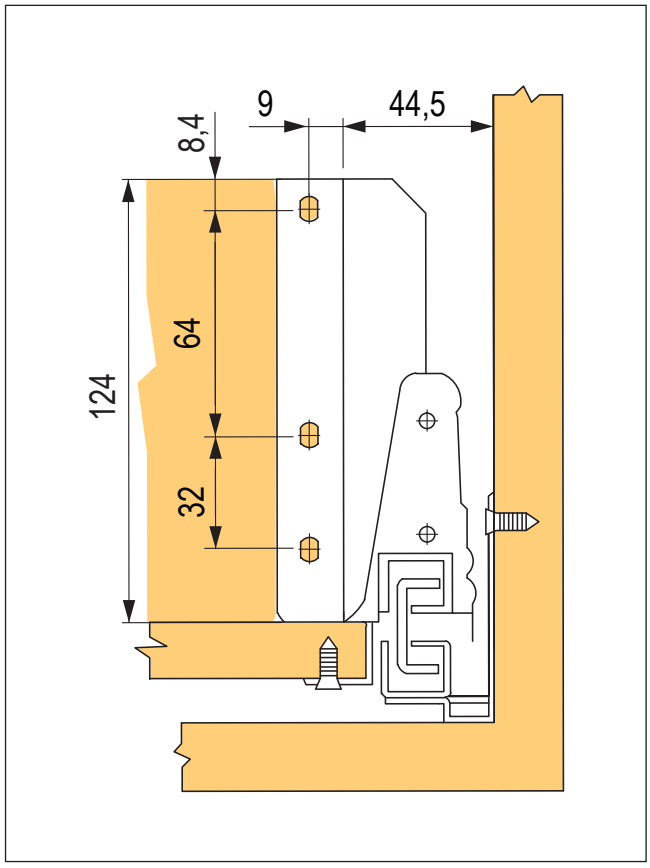

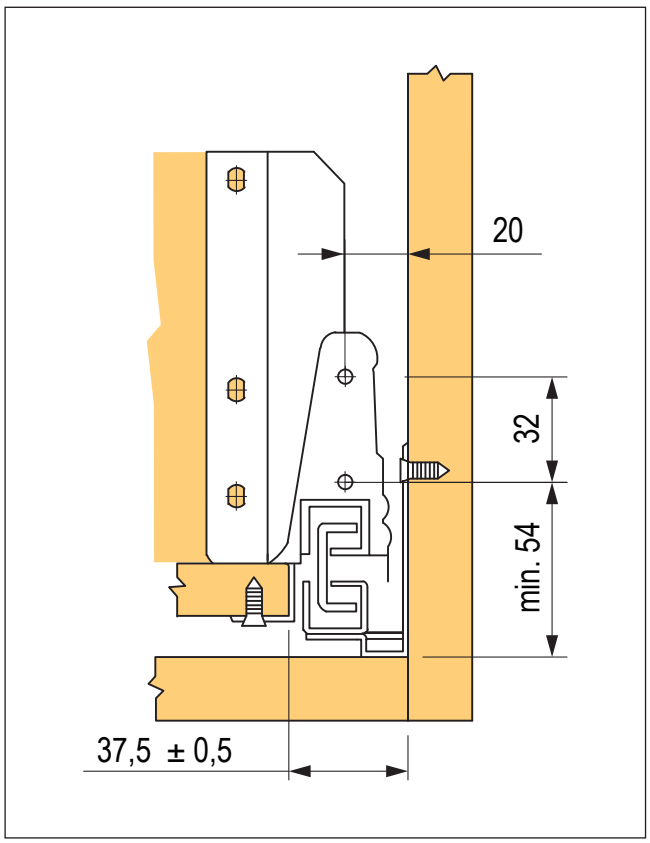

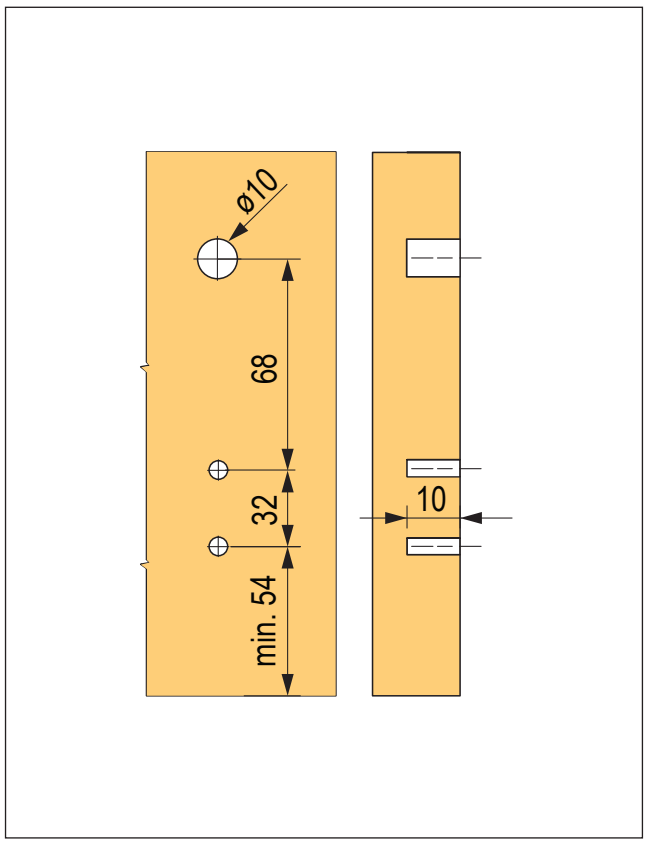

StrongBox 204 mm

S jedným guľatým relingom

dĺžka NL (mm)	biela	sivá
270	**276473**	**276474**
300	**276475**	**276476**
350	**276477**	**276478**
400	**276480**	**276481**
450	**276482**	**276483**
500	**276484**	**276485**
550	**276486**	**276487**

- možnosť nastavenia čela horizontálne, vertikálne a náklonu čela pomocou relingu
- minimálna vnútorná výška otvoru na inštaláciu zásuvky je 225 mm
- pre hrúbku dna 16 mm

kovanie pre vnútornú zásuvku na str. 03.27
zvýšené bočnice a vnútorné delenie na str. str. 03.29 - 03.31

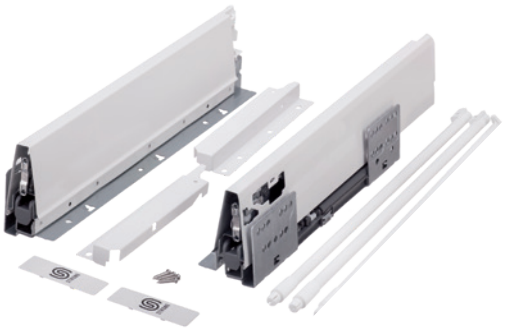



Súprava obsahuje:

- bočnica – Ľ + P, výsuv – Ľ + P, držiak chrbta – Ľ + P
- držiak čela – 2×, horný reling – 1 pár, krytka s logom Strong – 2×, skrutky pre držiaky čela – 4×

S dvoma guľatými relingami

dĺžka NL (mm)	biela	sivá
270	**179266**	**146768**
300	**179267**	**146769**
350	**179268**	**146770**
400	**179269**	**146771**
450	**179270**	**146772**
500	**179271**	**146773**
550	**179273**	**146774**

- možnosť nastavenia čela horizontálne, vertikálne a náklonu čela pomocou relingu
- minimálna vnútorná výška otvoru na inštaláciu zásuvky je 225 mm
- pre hrúbku dna 16 mm

kovanie pre vnútornú zásuvku na str. 03.27
zvýšené bočnice a vnútorné delenie na str. str. 03.29 - 03.31

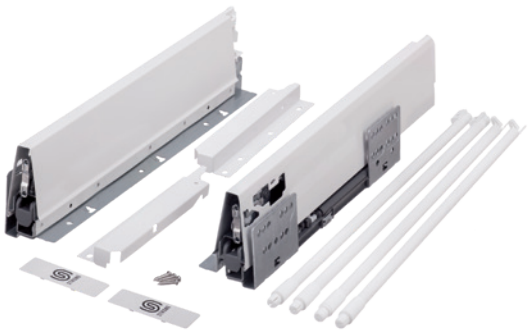



Súprava obsahuje:

- bočnica – Ľ + P, výsuv – Ľ + P, držiak chrbta – Ľ + P
- držiak čela – 2×, horný reling – 1 pár, stredový reling – 1 pár, krytka s logom Strong – 2×, skrutky pre držiaky čela – 4×

S jedným hranatým relingom

dĺžka NL (mm)	biela	sivá	titán
270	**404258**	**404265**	×
300	**404259**	**404266**	×
350	**404260**	**404267**	×
400	**404261**	**404268**	×
450	**404262**	**404269**	**402573**
500	**404263**	**404270**	**402574**
550	**404264**	**404271**	×

- možnosť nastavenia čela horizontálne, vertikálne a náklonu čela pomocou relingu
- minimálna vnútorná výška otvoru na inštaláciu zásuvky je 225 mm
- pre hrúbku dna 16 mm

kovanie pre vnútornú zásuvku na str. 03.27
zvýšené bočnice a vnútorné delenie na str. str. 03.29 - 03.31
šablóny na str. 03.29, 04.14

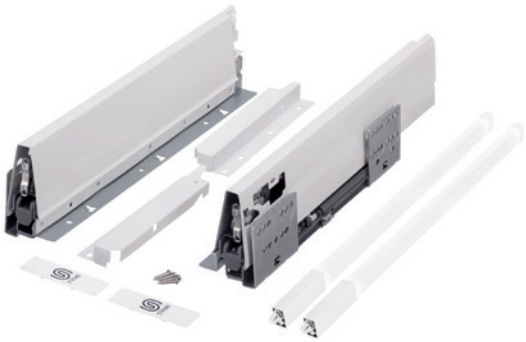



Súprava obsahuje:

- bočnica – Ľ + P, výsuv – Ľ + P, držiak chrbta – Ľ + P
- držiak čela – 2×, horný reling – 1 pár, krytka s logom Strong – 2×, skrutky pre držiaky čela – 4×

StrongBox 204 mm

S dvoma hranatými relingami

dĺžka NL (mm)	biela	sivá	titán
270	**402590**	**402597**	×
300	**402591**	**402598**	×
350	**402592**	**402599**	×
400	**402593**	**402600**	×
450	**402594**	**402601**	**400310**
500	**402595**	**402602**	**400313**
550	**402596**	**402603**	×

- platia poznámky vyššie

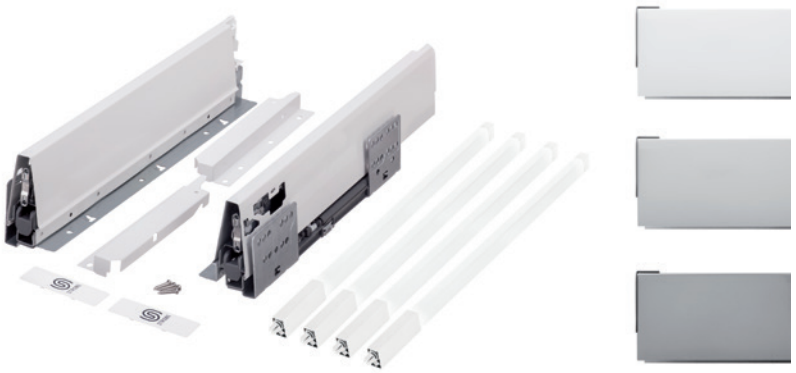

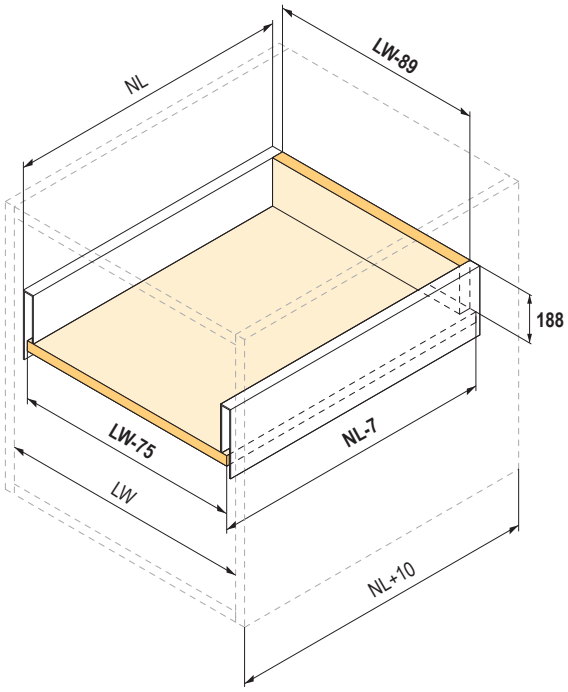

Súprava obsahuje:

- bočnica – Ľ + P, výsuv – Ľ + P, držiak chrbta – Ľ + P
- držiak čela – 2×, horný reling – 1 pár, stredový reling – 1 pár, krytka s logom Strong – 2×, skrutky pre držiaky čela – 4×

NL = nominálna dĺžka výsuvu
NL - 7 = dĺžka dna
NL + 10 = vnútorná hĺbka korpusu
LW = vnútorná šírka korpusu
LW - 89 = šírka zadného panelu
LW - 75 = šírka dna

Rozmerová schéma

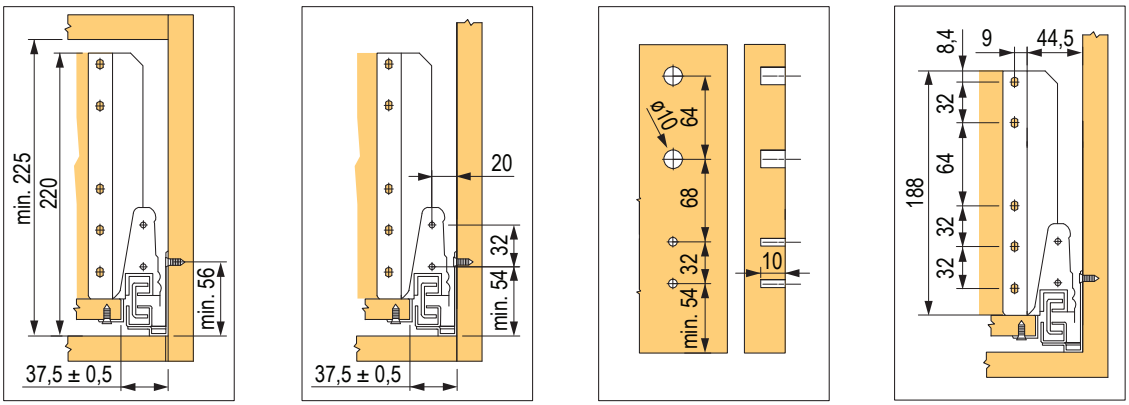

v prípade použitia jedného relingu vŕtať len jednu dieru

StrongBox – kovanie pre vnútornú zásuvku

Držiak čela pre vnútornú zásuvku s guľatým čelným relingom

popis	biely	sivý
H86	**328812**	**179238**
H140 s jedným relingom	**328811**	**179239**
H204 s jedným relingom	**328814**	**179240**
H204 s dvoma relingami	**291439**	**293609**



Držiak čela pre vnútornú zásuvku s hranatým čelným relingom

popis	biely	sivý
H86	**328812**	**179238**
H140 s jedným relingom	**328811**	**179239**
H204 s jedným relingom	**402673**	**402674**
H204 s dvoma relingami	**402675**	**402676**

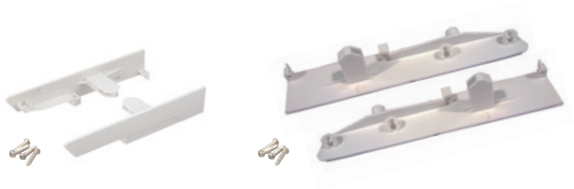

Čelný profil dĺžka 1 100 mm

biely	sivý	titán
179235	**179234**	**402667**

- pre všetky výšky bočníc (86, 140, 204 mm)
- dĺžka profilu = vnútorná šírka korpusu - 87 mm



Hranatý čelný reling 1 100 mm

biely	sivý	titán
402668	**402669**	**402670**

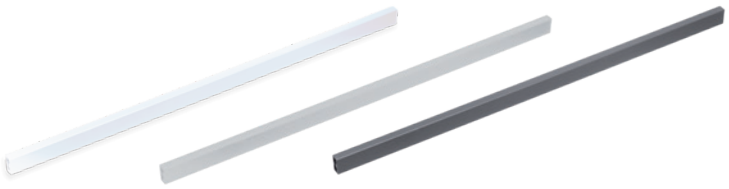

Úchytka pre vnútornú zásuvku s guľatým relingom výšky H204

biela	sivá
328820	**179241**

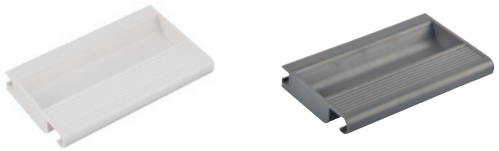

Komplety bočných guľatých relingov na navýšenie zásuvky

dĺžka (mm)	sivý		biely	
	horný reling	stredový reling	horný reling	stredový reling
270	**283738**	**283752**	**283739**	**283753**
300	**283740**	**283754**	**283741**	**283755**
350	**283742**	**283756**	**283743**	**283757**
400	**283744**	**283758**	**283745**	**283759**
450	**283746**	**283760**	**283747**	**283761**
500	**283748**	**283762**	**283749**	**283763**
550	**283750**	**283764**	**283751**	**283765**

- komplet obsahuje čelné kovanie na skrutku aj rozperku
- jednotlivé komponenty kompletu je možné tiež objednať na našom portáli
- samostatné čelné držiaky relingov na skrutku
  - biele 246699
  - sivé 246700
- samostatné čelné držiaky na rozperku
  - biele 246795
  - sivé 246796



Komplety pozdĺžnych hranatých relingov na navýšenie zásuvky

dĺžka (mm)	výška 140 mm			výška 204 mm s jedným relingom			výška 204 mm s dvoma relingami		
	biely	sivý	titán	biely	sivý	titán	biely	sivý	titán
270	**402604**	**402611**	×	**402625**	**402632**	×	**402646**	**402653**	×
300	**402605**	**402612**	×	**402626**	**402633**	×	**402647**	**402654**	×
350	**402606**	**402613**	×	**402627**	**402634**	×	**402648**	**402655**	×
400	**402607**	**402614**	×	**402628**	**402635**	×	**402649**	**402656**	×
450	**402608**	**402615**	**402622**	**402629**	**402636**	**402643**	**402650**	**402657**	**402664**
500	**402609**	**402616**	**402623**	**402630**	**402637**	**402644**	**402651**	**402658**	**402665**
550	**402610**	**402617**	×	**402631**	**402638**	×	**402652**	**402659**	×

- súprava obsahuje aj zadné príchyty
- kombinuje sa s verziou StrongBoxu 86 mm



StrongBox – zvýšené bočnice (guľatý reling)

Zvýšené bočnice jednoduché

dĺžka (mm)	sivá	biela
450	**146813**	**179287**
500	**146814**	**179288**

- vhodné pre príslušenstvo StrongBox výška 204 mm s jedným relingom

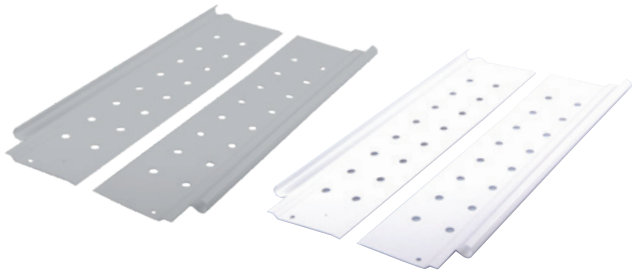

Zvýšené bočnice dvojité

dĺžka (mm)	sivá	biela
450	**146794**	**179278**
500	**146795**	**179279**

- vhodné pre príslušenstvo StrongBox výška 204 mm s jedným relingom

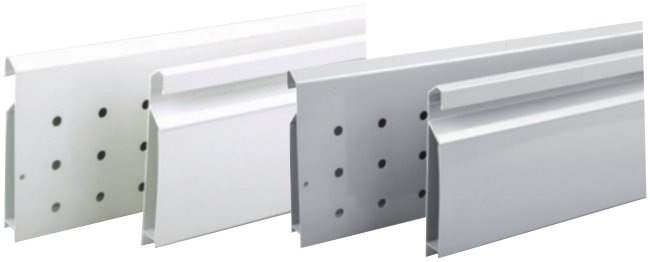

Zvýšené bočnice akrylové

dĺžka (mm)	akryl	držiak akrylu	
		sivý	biely
450	**146820**	**179348**	**328813**
500	**146821**	**179348**	**328813**

- pre dĺžky 270 – 350 mm nie sú akryly dostupné





Šablóna na montáž čela

kód	popis
179242	označovač čela

- na označenie otvoru na montáž čelného upevnenia



Šablóna pre relingy

kód	popis
179243	šablóna pre reling

- na vymeranie otvorov na upevnenie relingov



StrongBox – vnútorné delenie

Priečny predel 1 100 mm

kód	popis
179249	sivý
179250	biely

- na skrátenie podľa šírky korpusu (dĺžka profilu = vnútorná šírka korpusu - 100 mm)
- výška profilu 111 mm, hrúbka 7 mm
- iba v kombinácii so zvýšenou jednoduchou alebo dvojitou bočnicou

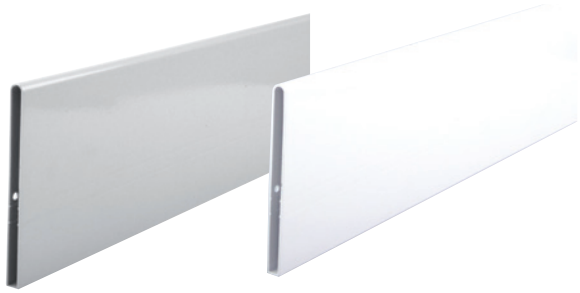

Súprava koncoviek priečneho predelu

kód	popis
179251	sivá
328819	biela

- na naklepnutie na priečny predel
- iba v kombinácii so zvýšenou jednoduchou alebo dvojitou bočnicou

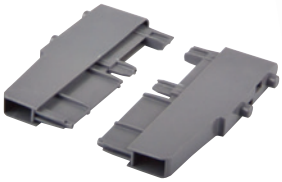



Deliaci panel na priečny predel

kód	popis
146807	sivý
179281	biely

- pre lepší prehľad a organizáciu vysokej zásuvky
- montáž naklepnutím na priečny predel



Krytka bez loga s možnosťou potlače

kód	farba
363035	sivá
363033	biela

- krytku je možné na vyžiadanie dať potlačiť
- cenník na vyžiadanie

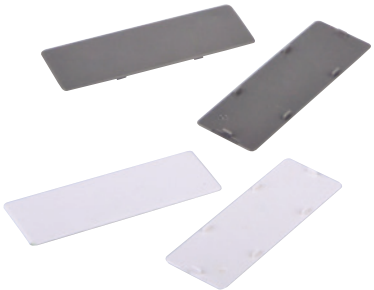

Deliaci panel na guľatý reling

kód	farba
328821	biely
221269	sivý







StrongBox – vnútorné delenie

Priečny aj pozdĺžny guľatý reling, dĺžka 1 100 mm

kód	farba
179244	biely
179245	sivý

- reling na skrátenie na vnútorné delenie alebo pre vnútornú zásuvku výšky 204 mm s úchytkou
- dĺžka relingu na vnútorné delenie = vnútorná šírka korpusu - 60 mm
- dĺžka relingu na vnútornú zásuvku výšky 204 mm = vnútorná šírka korpusu - 71 mm



Priečny aj pozdĺžny hranatý reling, dĺžka 1 100 mm

kód	farba
402677	biely
402678	sivý
402679	titán



Úchyt pre priečny guľatý reling

kód	popis
328824	biely
179246	sivý

- na uchytenie priečneho relingu na pozdĺžny reling



Úchyt pre hranatý priečny reling

kód	farba
402680	biely
402681	sivý



Krížová spojka relingov

kód	farba
328822	biela
179247	sivá



Krížová spojka pre hranatý reling

kód	farba
402682	biela
402683	sivá

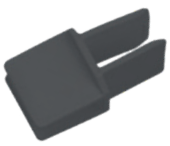

Záslepka guľatého pozdĺžneho relingu

kód	farba
328818	biela
179248	sivá



Záslepka hranatého pozdĺžneho relingu

kód	farba
359828	biela
359827	sivá

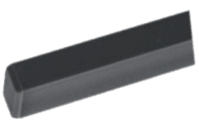

StrongRide 3D skryté s tlmením, so synchronizovaným pohybom

Celovýsuvy vrátane čelného kovania

kód	dĺžka NL (mm)
334991	300
334992	350
334993	400
334994	450
334995	500
334996	550



- hrúbka materiálu na výrobu bočníc až 19 mm
- nastavenie zásuvky horizontálne ±2 mm, vertikálne 0 až +3 mm
- možnosť hĺbkového nastavenia 0 až +3 mm
- maximálna odporúčaná šírka zásuvky je 1,6-násobok dĺžky výsuvu

Šírka zásuvky a korpusu

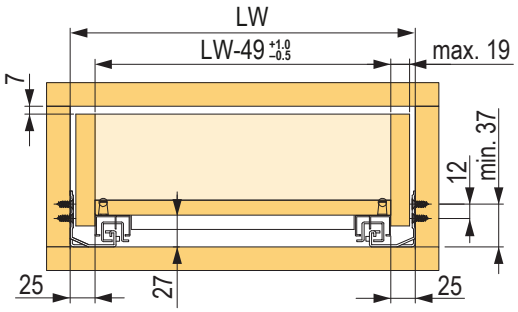

Umiestnenie čelných príchytov

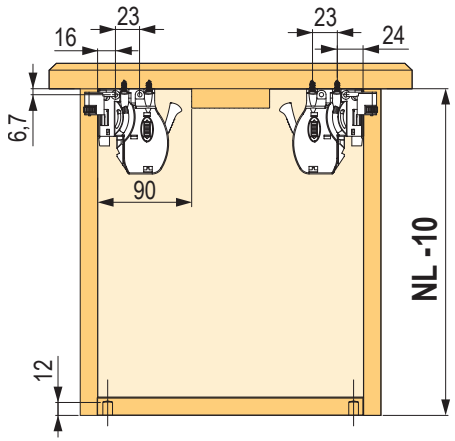

Otvory na zadný príchyt

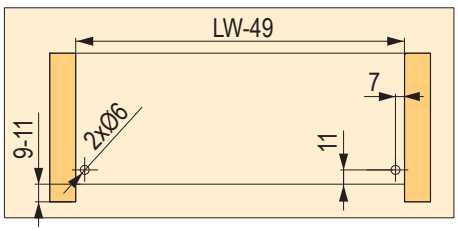

Hĺbka zásuvky a korpusu

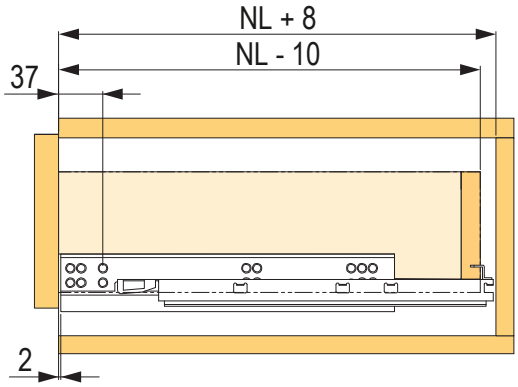

Rozmery zásuvky a vŕtania

NL = nominálna dĺžka výsuvu
NL –10 = vonkajšia hĺbka zásuvky
NL + 8 = odporúčaná min. hĺbka korpusu
LW = vnútorná šírka korpusu
LW - 49 = vnútorná šírka zásuvky

StrongRide 3D skryté s tlmením

Celovýsuvy vrátane čelného kovania

kód	dĺžka NL (mm)
238136	300
238140	350
238141	400
238142	450
238143	500
238144	550

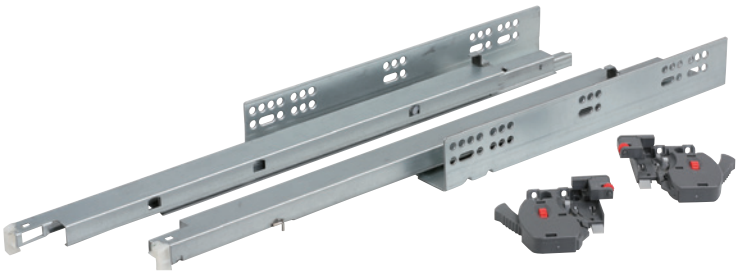

- nosnosť 30 kg
- hrúbka materiálu na výrobu bočníc až 19 mm
- nastavenie zásuvky horizontálne ±2 mm, vertikálne 0 až +3 mm
- možnosť hĺbkového nastavenia 0 až +3 mm
- maximálna odporúčaná šírka zásuvky je 1,6-násobok dĺžky výsuvu

Šírka zásuvky a korpusu

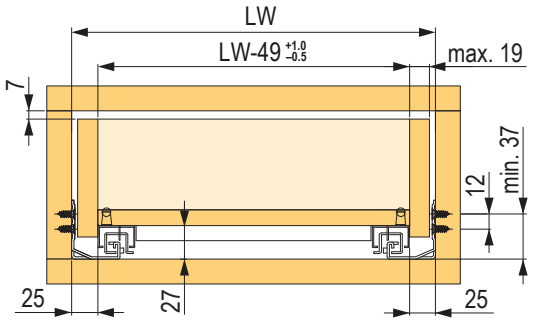

Umiestnenie čelných príchytov

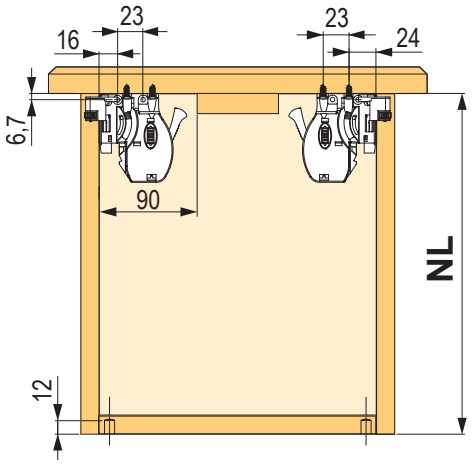

Otvory na zadný príchyt

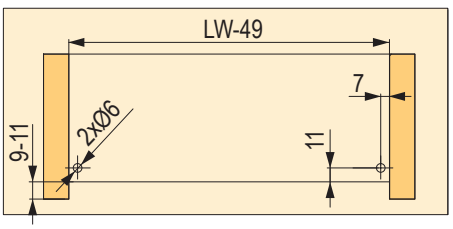

Hĺbka zásuvky a korpusu

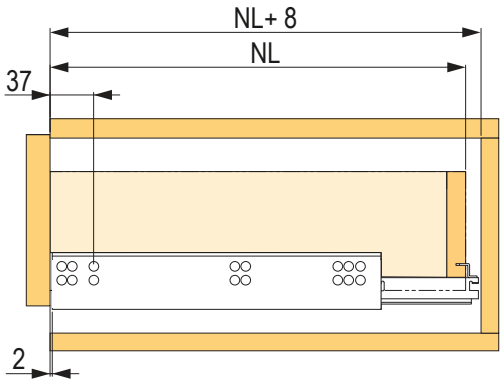

Rozmery zásuvky a vŕtania

NL = nominálna dĺžka výsuvu a tiež vonkajšia hĺbka zásuvky
NL + 8 mm = odporúčaná minimálna hĺbka korpusu
LW = vnútorná šírka korpusu
LW - 49 = vnútorná šírka zásuvky

StrongRide 2D skryté (bezúchytkové otváranie) so synchronizovaným pohybom

Celovýsuvy vrátane čelného kovania

kód	dĺžka NL (mm)
399221	300
399222	350
399223	400
399224	450
399225	500
399226	550

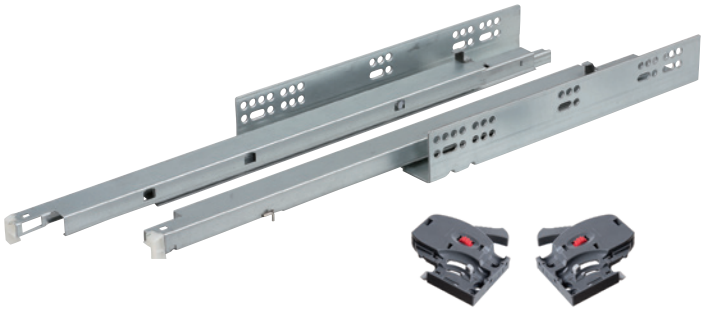

- nosnosť 35 kg
- hrúbka materiálu na výrobu bočníc až 19 mm
- nastavenie zásuvky horizontálne ±2 mm, vertikálne 0 až +3 mm
- maximálna odporúčaná šírka zásuvky je 1,2-násobok dĺžky výsuvu

Šírka zásuvky a korpusu

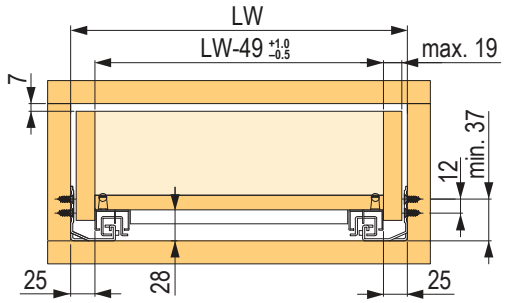

Umiestnenie čelných príchytov

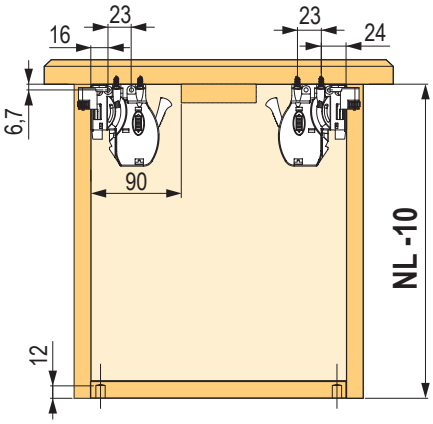

Otvory na zadný príchyt

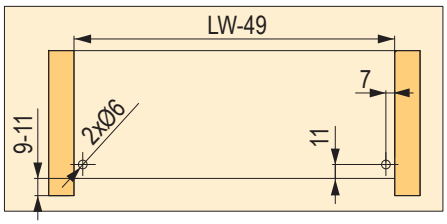

Hĺbka zásuvky a korpusu

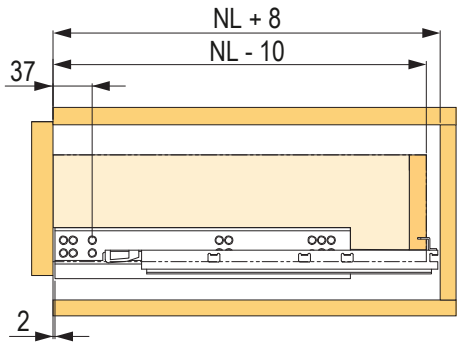

Rozmery zásuvky a vŕtania

NL = nominálna dĺžka výsuvu
NL –10 = vonkajšia hĺbka zásuvky
NL + 8 mm = odporúčaná minimálna hĺbka korpusu
LW = vnútorná šírka korpusu
LW - 49 = vnútorná šírka zásuvky

StrongRide 2D skryté čiastočné s tlmením

Čiastočné výsuvy vrátane čelného kovania

kód	dĺžka NL (mm)
254774	300
254775	350
254776	400
254777	450
254778	500
254779	550

- nosnosť 25 kg
- hrúbka materiálu na výrobu bočníc až 19 mm
- nastavenie zásuvky horizontálne ±2 mm, vertikálne 0 až +3 mm
- maximálna odporúčaná šírka zásuvky je 1,6-násobok dĺžky výsuvu



Šírka zásuvky a korpusu

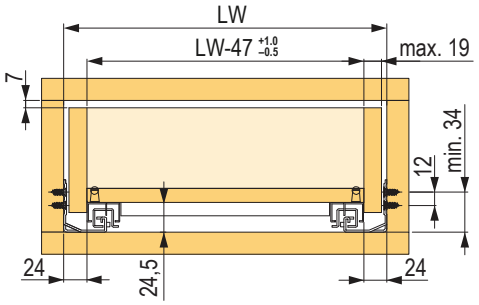

Umiestnenie čelných príchytov

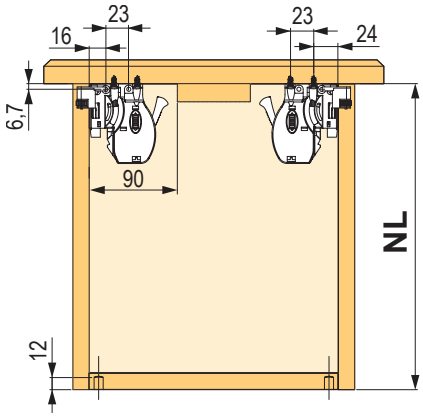

Otvory na zadný príchyt

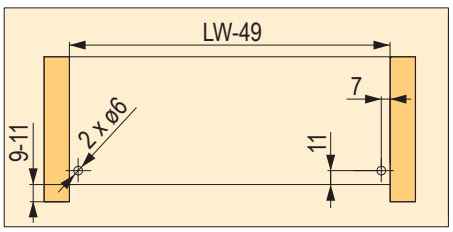

Hĺbka zásuvky a korpusu

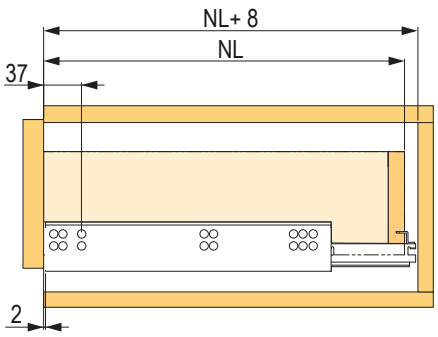

Rozmery zásuvky a vŕtania

NL = nominálna dĺžka výsuvu a tiež vonkajšia hĺbka zásuvky
NL + 8 mm = odporúčaná minimálna hĺbka korpusu
LW = vnútorná šírka korpusu
LW - 47 = vnútorná šírka zásuvky

KingSlide skryté s tlmením

Celovýsuvy vrátane čelného kovania

kód	dĺžka NL (mm)
134763	250
134764	300
134765	350
134766	400
134767	450
134768	500
134769	550
134770	600

- hrúbka steny zásuvky max. 16 mm, v prípade vyššej hrúbky nutné frézovanie
- nosnosť do 34 kg
- možnosť nastavenia v troch smeroch



Šírka zásuvky a korpusu

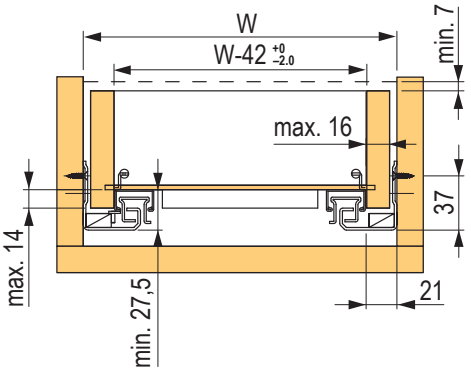

Hĺbka zásuvky a korpusu (naložená)

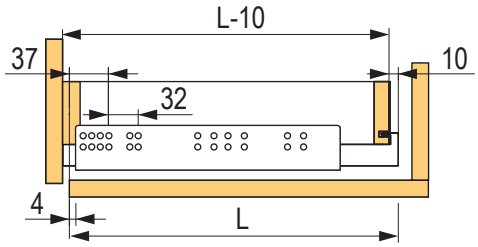

Šablóna na vŕtanie čela a chrbta zásuvky

kód	popis
135334	PVC



Hĺbka zásuvky a korpusu (vložená)

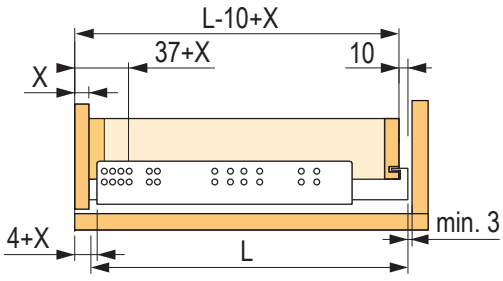

StrongBall S5 guľôčkové 45 kg s tlmením

Celovýsuvy s montážou na bok

kód	dĺžka (mm)
92001T	300
92002T	350
92003T	400
92004T	450
92005T	500
92006T	550
92007T	600
92008T	700



- tichý a plynulý chod
- nosnosť až 45 kg podľa dĺžky výsuvu a šírky zásuvky
- v rozmeroch do 400 mm čiastočná strata vysunutia
- životnosť viac ako 50 000 cyklov
- maximálna odporúčaná šírka zásuvky je 1,6-násobok dĺžky výsuvu
- výrobca pripúšťa možnosť montáže naplocho (nosnosť je potom znížená na 25 % pôvodnej hodnoty)

L (mm)	nosnosť (kg)	B (mm)	C (mm)	D (mm)	E (mm)	F (mm)	G (mm)	H (mm)	I (mm)	J (mm)	K (mm)
300	20	238	×	×	×	×	156	119	×	×	×
350	25	305	×	×	×	×	200	128	×	×	×
400	30	378	96	×	×	×	256	128	208	×	×
450	35	430	128	×	×	×	294	128	256	×	×
500	40	482	96	64	×	×	344	128	304	×	×
550	45	533	96	64	192	×	394	128	224	352	×
600	35	584	128	96	192	×	444	128	224	352	×
700	35	685	128	96	192	64	544	128	224	352	496

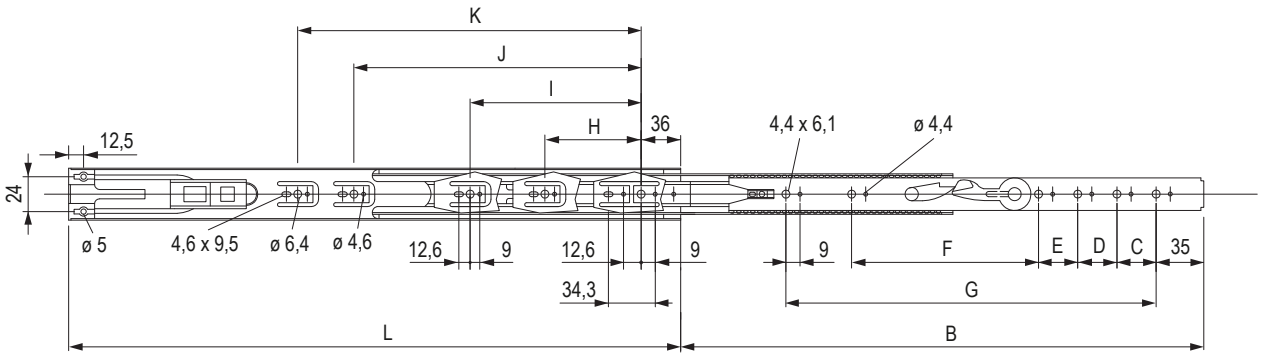

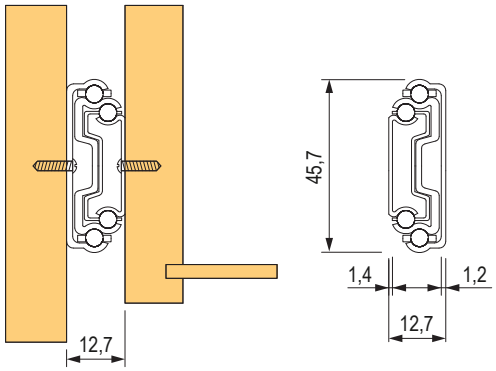

StrongBall S5 guľôčkové 45 kg s tlmením

Celovýsuvy s montážou na podperu

kód	dĺžka (mm)
92011T	300
92012T	350
92013T	400
92014T	450
92015T	500
92016T	550
92017T	600
92018T	700

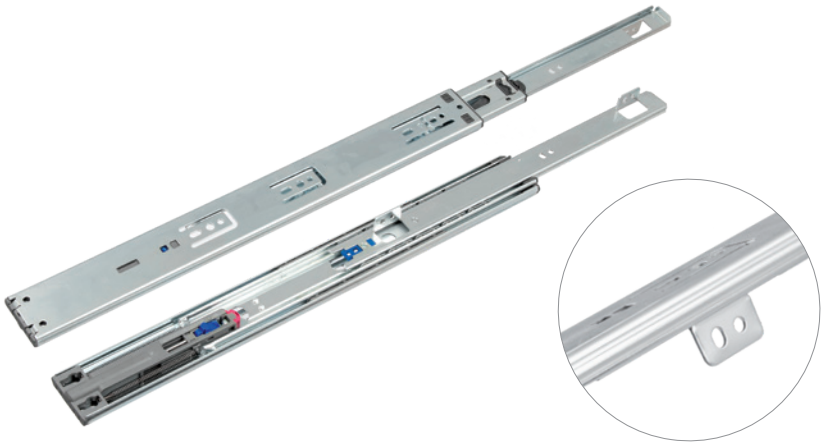

- tichý a plynulý chod
- nosnosť až 45 kg podľa dĺžky výsuvu a šírky zásuvky
- v rozmeroch do 400 mm čiastočná strata vysunutia
- životnosť viac ako 50 000 cyklov
- maximálna odporúčaná šírka zásuvky je 1,6-násobok dĺžky výsuvu

L (mm)	nosnosť (kg)	B (mm)	C (mm)	D (mm)	E (mm)	F (mm)	G (mm)	H (mm)	I (mm)	J (mm)	K (mm)
300	20	237	×	×	×	×	156	×	×	×	×
350	25	303	×	×	×	×	200	128	×	×	×
400	30	378	131	×	×	×	250	128	208	×	×
450	35	430	163	×	×	×	294	128	256	×	×
500	40	482	131	64	×	×	344	128	304	×	×
550	45	533	131	64	192	×	394	128	224	352	×
600	35	584	163	64	192	×	444	128	224	352	×
700	35	685	163	96	192	64	544	128	224	352	496

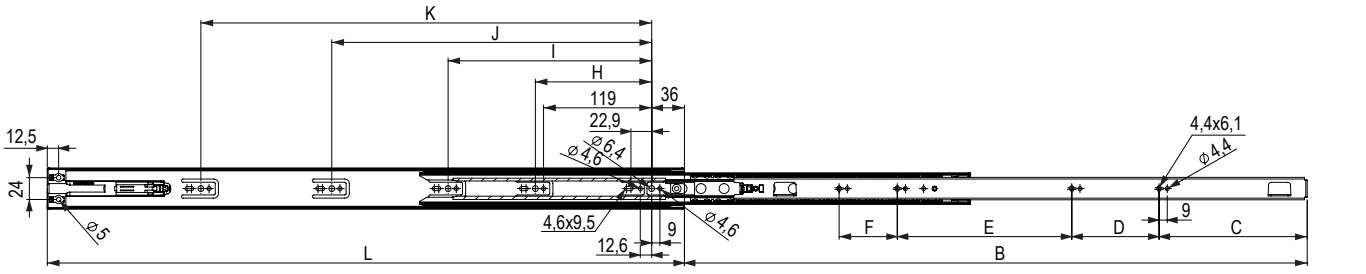



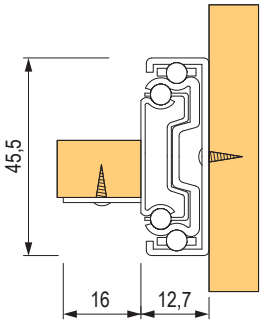

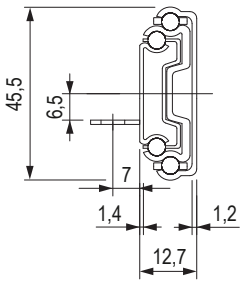

StrongBall S5 guľôčkové 75 kg s tlmením

Celovýsuvy s montážou na bok

kód	dĺžka (mm)
92032T	510
92033T	560
92034T	610
92035T	660
92036T	710

- bočná montáž
- tichý a plynulý chod
- nosnosť až 75 kg podľa dĺžky výsuvu a šírky zásuvky
- životnosť viac ako 50 000 cyklov
- výška výsuvu 52 mm
- maximálna odporúčaná šírka zásuvky je 1,6-násobok dĺžky výsuvu



L (mm)	nosnosť (kg)	B (mm)	C (mm)	D (mm)	E (mm)	F (mm)
510	70	453	128	144	256	×
560	65	502	160	176	224	320
610	60	552	192	176	224	352
660	60	604	192	208	224	416
710	55	651	240	240	224	416

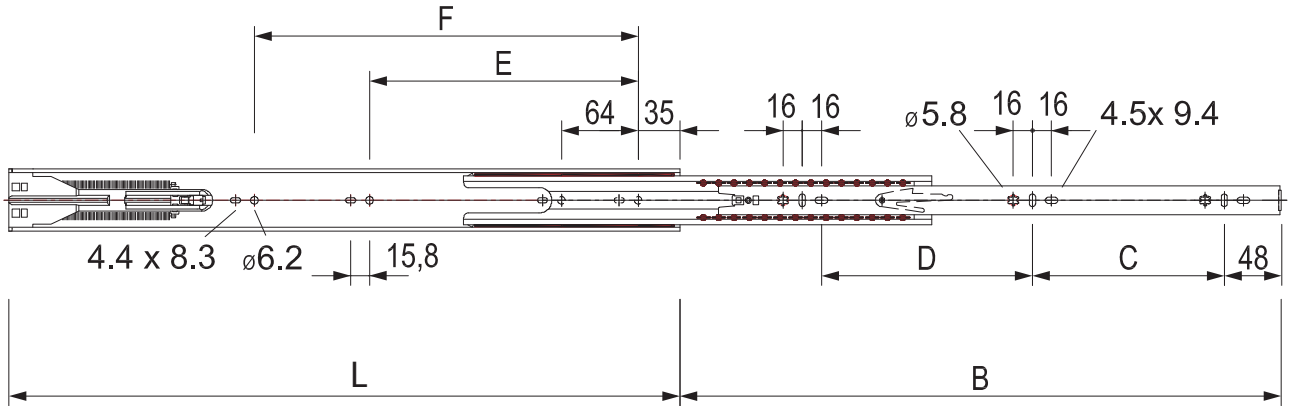

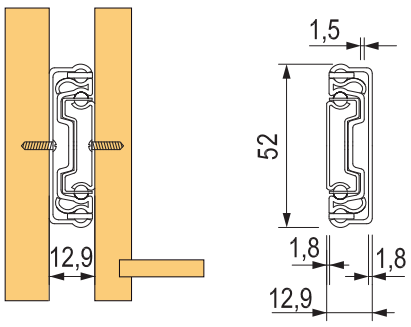

StrongBall S5 guľôčkové 45 kg s push mechanizmom

Celovýsuv KICK – na bezúchytkové otváranie

kód	dĺžka (mm)
132269	350
132270	400
132271	450
132272	500
132273	550
132274	600



- guľôčkový celovýsuv s push (bezúchytkovou) mechanikou
- nosnosť do 45 kg
- na aktiváciu mechanizmu PTO nutná medzera 3 – 4 mm
- životnosť viac ako 50 000 cyklov
- vysoká kvalita push mechanizmu, spoľahlivá a dlhodobá funkčnosť
- maximálna odporúčaná šírka zásuvky je 1,2-násobok dĺžky výsuvu

L (mm)	minimálna vnútorná svetlosť (mm)	nosnosť (kg)	B (mm)	C (mm)	D (mm)	E (mm)	H (mm)	I (mm)	J (mm)	K (mm)
350	360	35	356	96	×	×	256	192	×	×
400	410	40	406	128	×	×	294	224	×	×
450	460	45	457	96	64	×	344	288	×	×
500	510	45	508	96	64	192	394	224	352	×
550	560	40	559	128	64	192	444	224	352	448
600	610	40	610	128	96	192	494	224	352	480

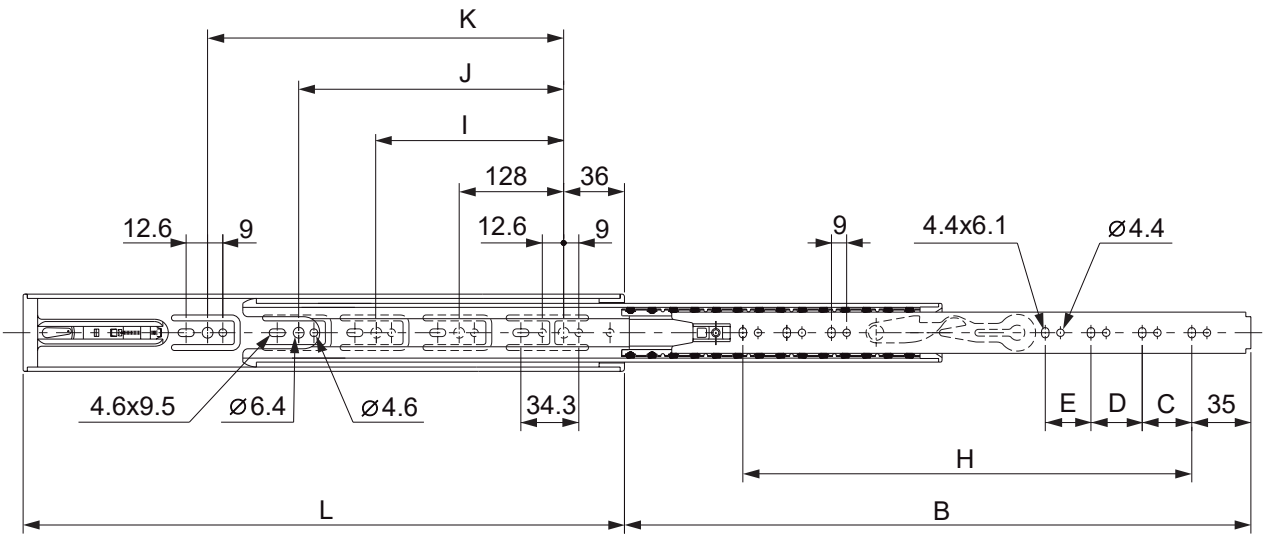

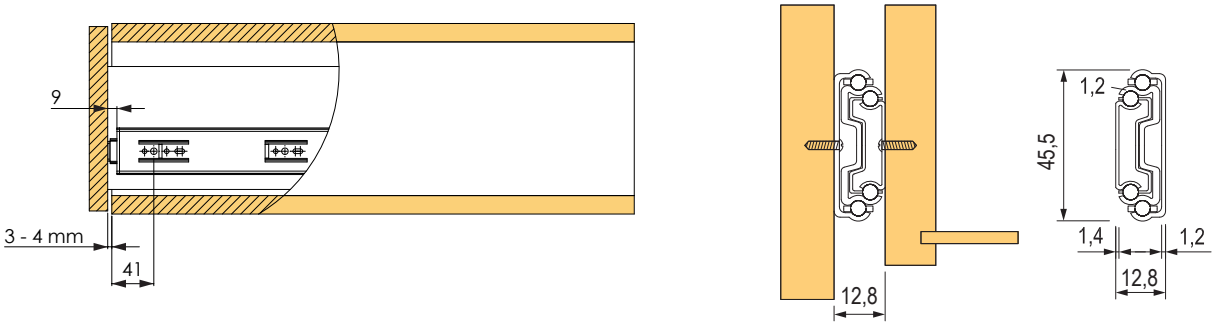

StrongBall S5 guľôčkové bez tlmenia s nosnosťou do 120 kg

Celovýsuvy s montážou na bok

kód	dĺžka (mm)
92040	800
92042	900
399181	1000
399182	1200

- bočná montáž
- tichý a plynulý chod
- nosnosť až 120 kg podľa dĺžky výsuvu a šírky zásuvky
- životnosť viac ako 30 000 cyklov
- pre dosiahnutie životnosti 50 tis. cyklov je nosnosť znížená o 20 %
- výška výsuvu 57,7 mm



L (mm)	nosnosť (kg)	L1 (mm)	A (mm)	B (mm)	C (mm)	D (mm)	A´ (mm)	B´ (mm)	C´ (mm)
800	120	800	192	384	544	672	224	480	672
900	110	900	192	448	608	768	224	512	768
1000	100	1000	224	512	672	864	256	576	864
1200	90	1200	224	512	768	1024	256	608	992

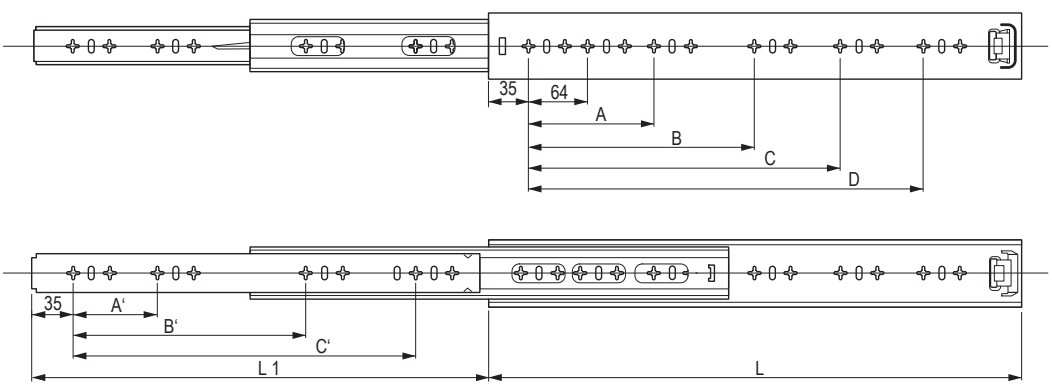

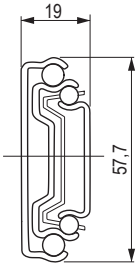

StrongBall S5 guľôčkové bez tlmenia

Celovýsuvy s montážou na bok

kód	dĺžka (mm)
92000	250
92001	300
92002	350
92003	400
92004	450
92005	500
92006	550
92007	600
92008	650
92009	700
92010	800



- tichý a plynulý chod
- nosnosť až 45 kg podľa dĺžky výsuvu a šírky zásuvky
- životnosť viac ako 50 000 cyklov
- maximálna odporúčaná šírka zásuvky je 1,6-násobok dĺžky výsuvu

L (mm)	nosnosť (kg)	L1 – dĺžka vysunutia (mm)	A (mm)	B (mm)	C (mm)	D (mm)	E (mm)	F (mm)	A‘ (mm)	B‘ (mm)	C‘ (mm)
250	15	250	35	×	×	×	×	160	35	×	160
300	20	300	35	64	224	×	×	×	35	96	192
350	25	350	35	64	224	×	×	×	35	128	256
400	30	400	35	64	224	288	×	×	35	128	320
450	35	450	35	64	224	352	×	×	35	160	352
500	40	500	35	64	224	352	416	×	35	192	416
550	45	550	35	64	224	352	416	×	35	224	448
600	35	600	35	64	224	352	480	×	35	224	512
650	35	650	35	64	224	352	512	×	35	256	544
700	35	700	35	64	224	352	480	608	35	288	608
800	30	800	35	64	224	352	480	672	35	256	704

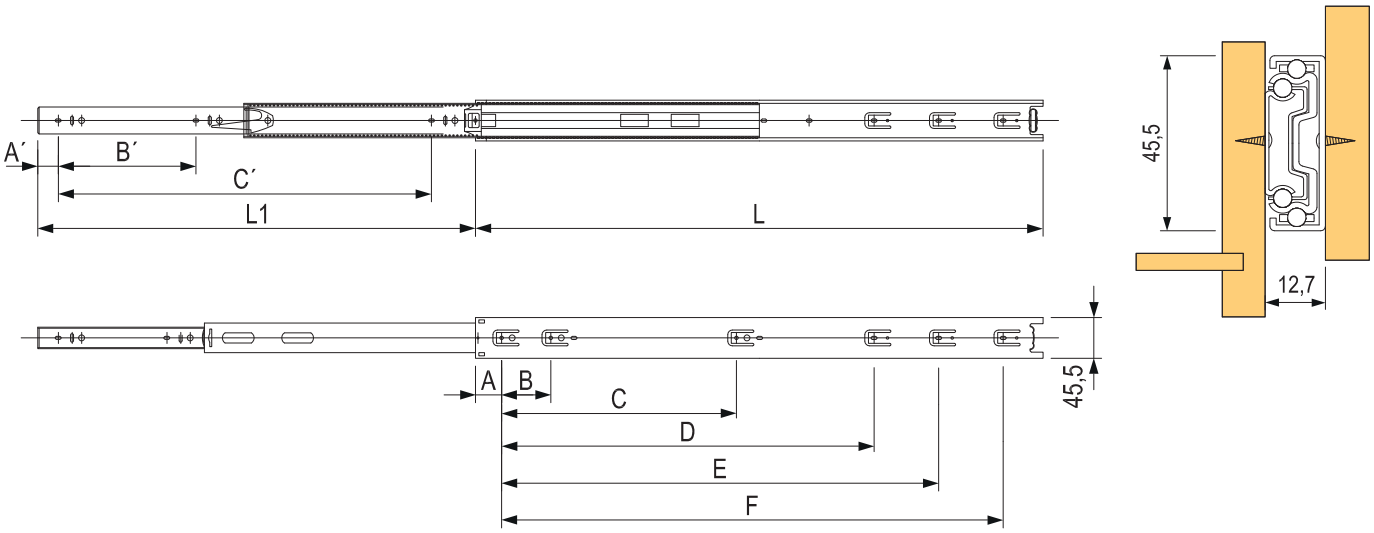

StrongBall S5 guľôčkové bez tlmenia

Celovýsuvy s montážou na podperu

kód	dĺžka (mm)
92011	300
92012	350
92013	400
92014	450
92015	500
92016	550
92017	600
92018	700
92019	800

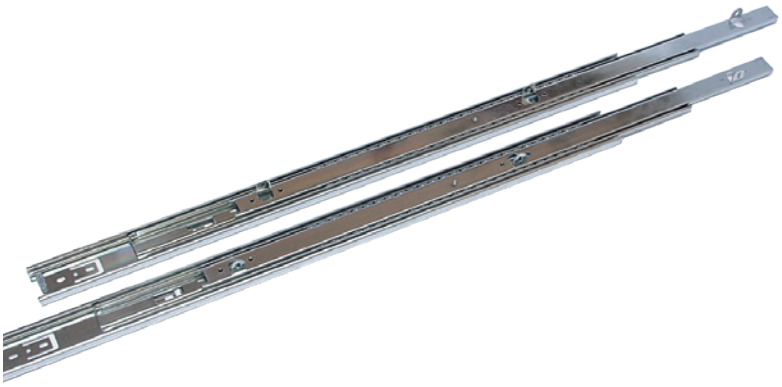

- tichý a plynulý chod
- nosnosť až 45 kg podľa dĺžky výsuvu a šírky zásuvky
- životnosť viac ako 50 000 cyklov
- maximálna odporúčaná šírka zásuvky je 1,6-násobok dĺžky výsuvu

L (mm)	nosnosť (kg)	B (mm)	C (mm)	D (mm)	E (mm)	F (mm)	G (mm)	H (mm)	I (mm)	J (mm)
300	20	300	160	×	192	×	×	224	×	×
350	25	350	192	×	224	×	×	224	×	×
400	30	400	128	160	160	160	×	224	288	×
450	35	450	128	192	160	192	×	224	352	×
500	40	500	160	224	192	224	224	352	416	×
550	45	550	192	224	224	224	224	352	416	×
600	35	600	224	256	256	256	224	352	484	×
700	35	700	256	320	288	320	224	352	480	608
800	30	800	320	352	352	352	224	352	480	640

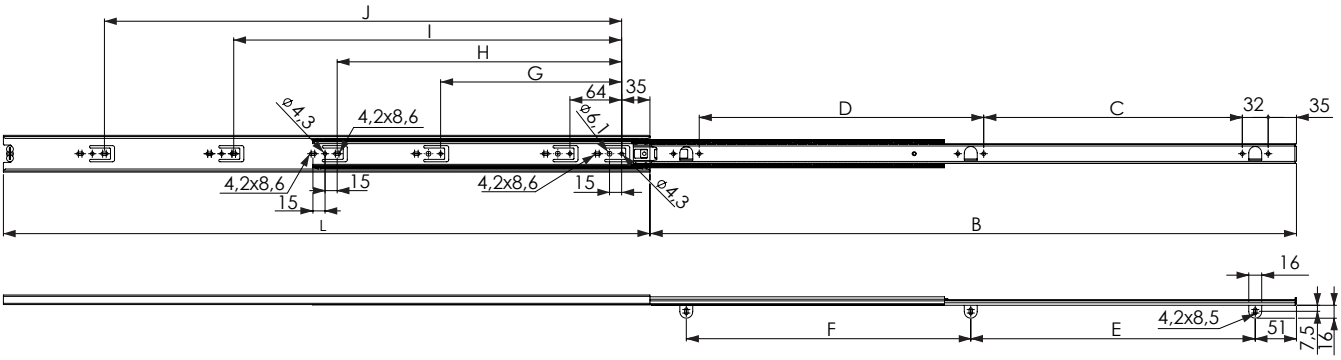

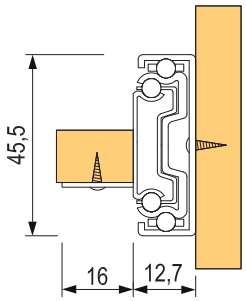

StrongBall S5 guľôčkové mini a klávesnicové

Čiastočné

kód	dĺžka (mm)	vysunutie (mm)	strata dĺžky (mm)
92601	182	133	49
92602	214	141	73
92603	278	202	76
92604	342	213	129
92605	406	294	112
92606	438	342	96

- nosnosť 10 kg/pár
- montáž do 17 mm drážky vyfrézovanej v zásuvke
- zaistenie výsuvu v drážke pomocou skrutky M4

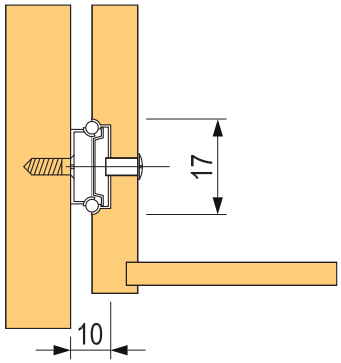



Pod klávesnicu

kód	popis
92050	350 mm, nosnosť 15 kg, čierne

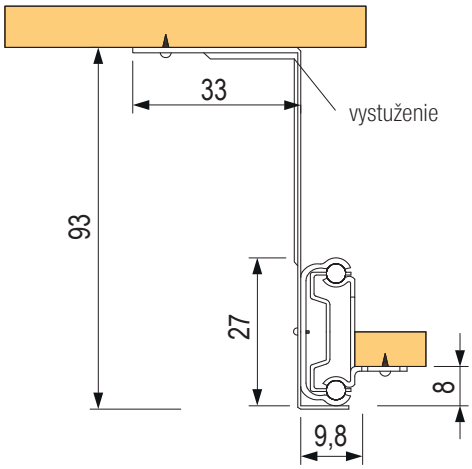



StrongBall S3 guľôčkové s tlmením 35 kg

Celovýsuvy s montážou na bok

zinok	čierne	dĺžka (mm)
502760	**502767**	300
502761	**502768**	350
502762	**502769**	400
502763	**502770**	450
502764	**502771**	500
502765	**502772**	550
502766	**502773**	600



- bočná montáž
- nosnosť až 35 kg
- čiastočná strata výsuvu len pre výsuvy 300 a 350 mm
- testované na 50 000 cyklov
- maximálna odporúčaná šírka zásuvky je 1,6-násobok dĺžky výsuvu
- 2 farebné verzie

L (mm)	nosnosť (kg)	dĺžka vysunutia (mm)	A (mm)	B (mm)	C (mm)	D (mm)	E (mm)	F (mm)	G (mm)
300	25	283	64	128	×	225	64	×	163,5
350	30	347	64	192	×	275	96	×	213,5
400	35	400	64	160	×	305	160	×	243,5
450	35	450	64	160	224	355	160	×	293,5
500	35	500	64	192	288	405	192	×	343,5
550	30	550	64	224	320	455	192	352	393,5
600	25	600	64	256	384	505	224	384	443,5

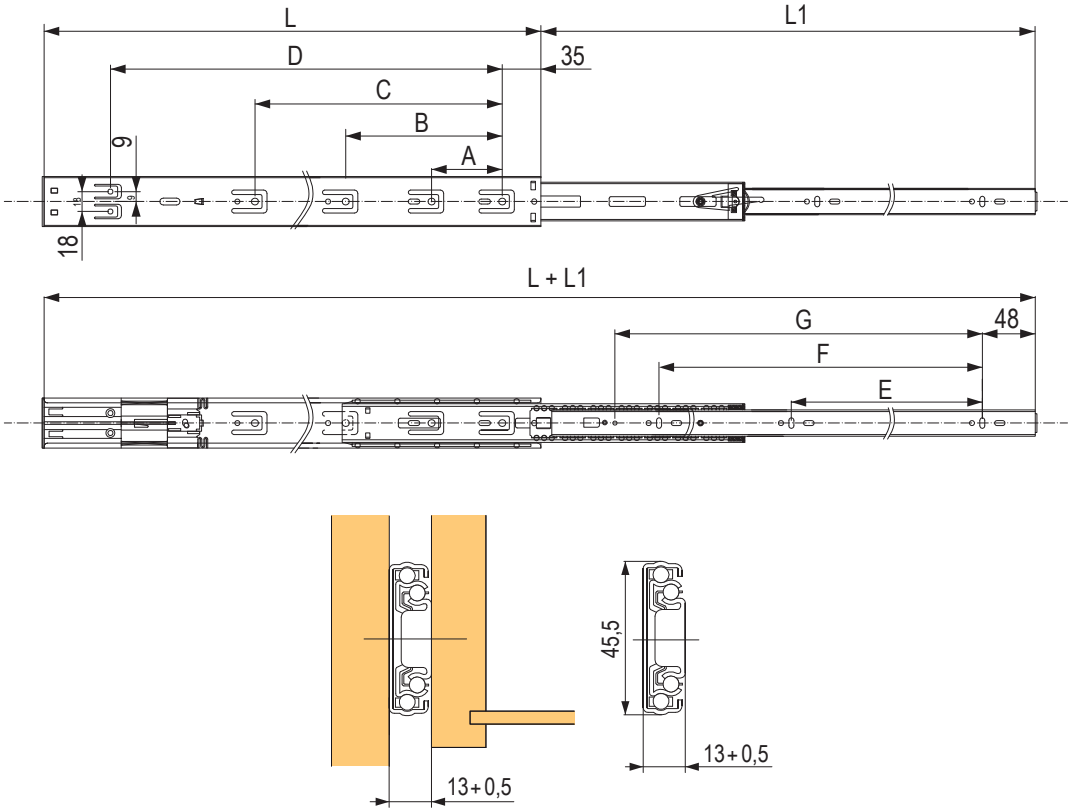

StrongBall S5 guľôčkové push s tlmením 35 kg

Celovýsuvy s montážou na bok

zinok	čierne	dĺžka (mm)
502752	**502744**	250
502753	**502745**	300
502754	**502746**	350
502755	**502747**	400
502756	**502748**	450
502757	**502749**	500
502758	**502750**	550
502759	**502751**	600

- guľôčkový výsuv push s tlmením pri zatváraní
- nosnosť až 35 kg
- aktivácia push vyžaduje medzeru 3 – 4 mm
- testované na 50 000 cyklov
- unikátna kombinácia pohybu výsuvu s jednoduchou montážou a inštaláciou
- maximálna odporúčaná šírka zásuvky je 1,2-násobok dĺžky výsuvu



L (mm)	nosnosť (kg)	L1 (mm)	A (mm)	B (mm)	C (mm)	D (mm)	E (mm)
250	20	245	64	×	×	×	×
300	25	295		×	×	×	×
350	30	310		128	×	96	×
400	35	383		160	×	160	×
450	35	450		224	×	192	×
500	35	500		192	256	160	×
550	30	550		224	320	192	352
600	25	600		256	352	192	384

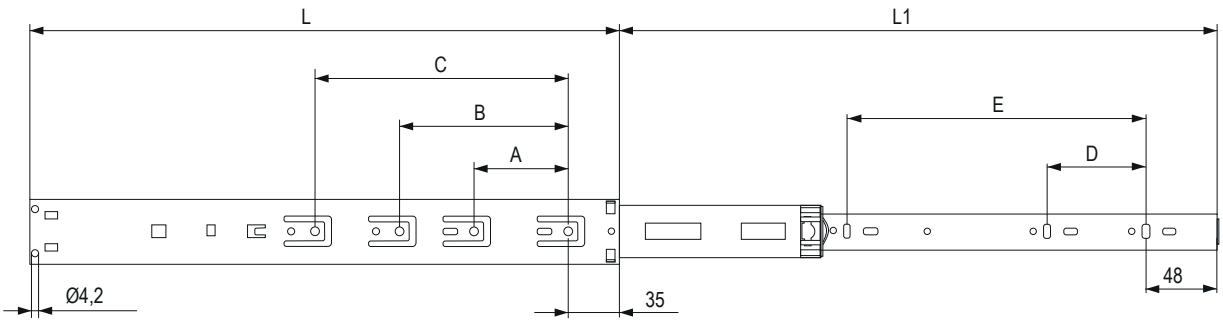

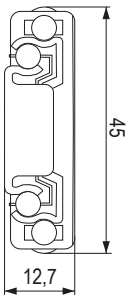

StrongRoll kolieskové a kolieskové s bočnicou, 25 kg

Kolieskové

dĺžka (mm)	biela	čierna	AV (mm)
250	**91708**	×	87
300	**91701**	**91720**	87
350	**91702**	**91721**	87
400	**91703**	**91722**	97
450	**91704**	**91723**	97
500	**91705**	**91724**	97
550	**91706**	**91725**	117
600	**91707**	**91726**	117



Kolieskové s bočnicou









výška (mm)		54		86		118		150		reling	
		sivý	biely	sivý	biely	sivý	biely	sivý	biely	sivý	biely
dĺžka (mm)	270	×	×	**286656**	**286646**	×	×	**286662**	**286623**	×	×
	300	×	×	**286657**	**286647**	×	×	**286663**	**286624**	×	×
	350	×	×	**286660**	**286648**	×	×	**286664**	**286625**	×	×
	400	×	**286676**	**286658**	**286649**	×	**286652**	**286665**	**286626**	**286668**	**286629**
	450	**286674**	**286672**	**286631**	**286638**	×	**286653**	**286633**	**286640**	**286635**	**286642**
	500	**286675**	**286673**	**286632**	**286639**	×	**286654**	**286634**	**286641**	**286636**	**286644**
	550	×	×	**286659**	**286650**	×	**286655**	**286666**	**286627**	**286669**	**286630**
	600	×	×	**286661**	**286651**	×	×	**286667**	**286628**	**286670**	**286671**
externý tlmič		**11330M**	**11330M**	**11330M**	**11330M**	×	**11330M**	**11330M**	**11330M**	×	×
krytky		×	×	**303899**	**303900**	**303899**	**303900**	**303899**	**303900**	**303899**	**303900**

- montáž relingu do čela pomocou rozperky ø 10 mm
- rýchlejšie zmontovanie zásuvky ako pri použití klasického kolieskového výsuvu

Externý tlmič

kód	popis
11330V	pre kolieskové výsuvy

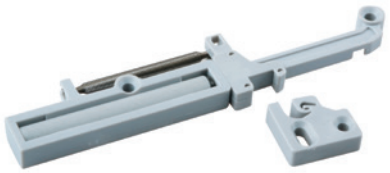

kód	popis
11330M	pre metalboxy

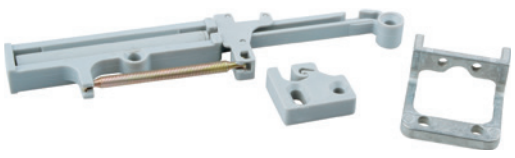

StrongRoll kolieskové s bočnicou

H54

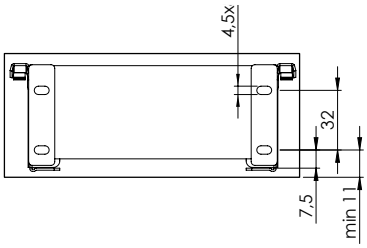

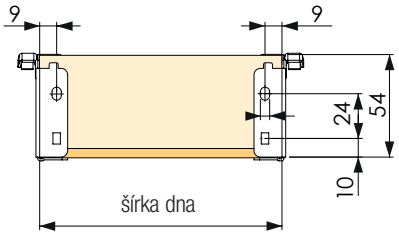

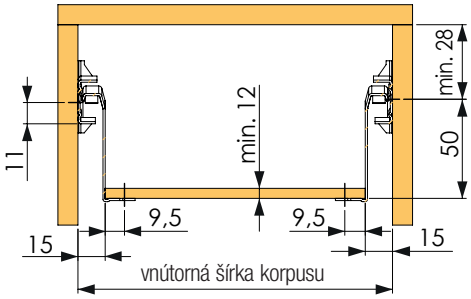

dno = (NL-2) × (LW-31) / chrbát = (H-15) × (LW-31)

H86

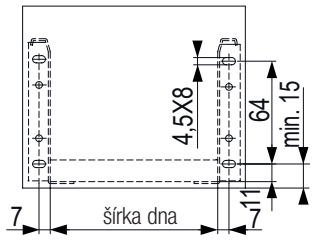

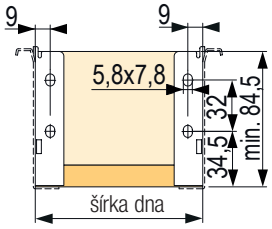

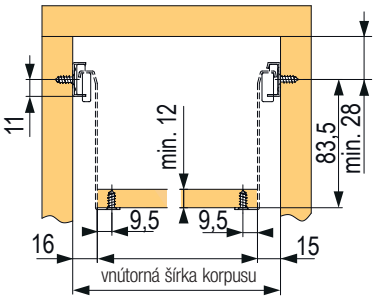

dno = (NL-2) × (LW-31) / chrbát = (H-15) × (LW-31)

H118

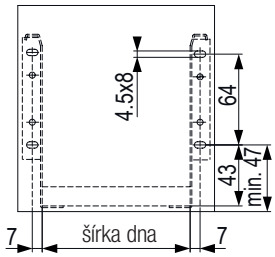

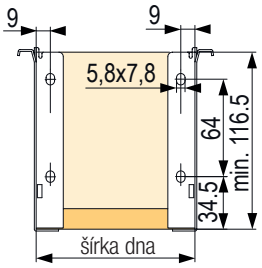

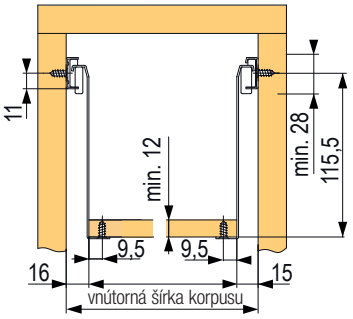

dno = (NL-2) × (LW-31) / chrbát = (H-15) × (LW-31)

H150

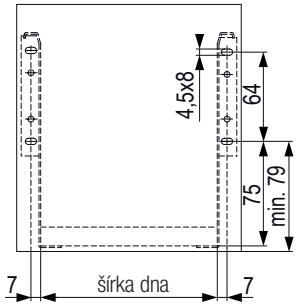

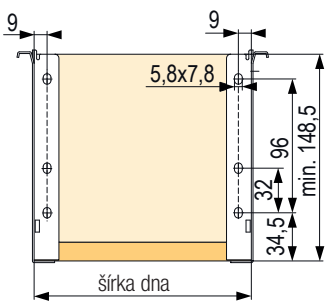

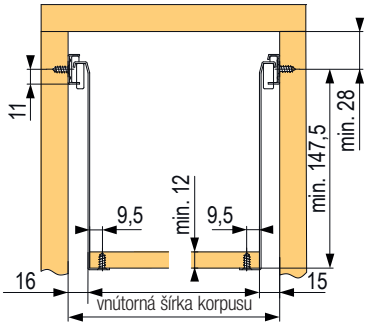

dno = (NL-2) × (LW-31) / chrbát = (H-15) × (LW-31)

Strong označovacia šablóna

Na inštaláciu zásuviek do korpusu

kód
396273

- materiál - nehrdzavejúca oceľ
- obojstranné použitie
- otvory na čelnej strane sú určené na označenie pozície otvoru pre zadný tŕň od výsuvov StrongRide
- možno použiť na označenie otvorov na vŕtanie podložky závesov
- určená pre výsuvy:
  - StrongMax
  - StrongBox
  - StrongRide
  - Strong guľôčkové výsuvy
  - Strong kolieskové výsuvy s bočnicou aj bez bočnice



označovacia šablóna



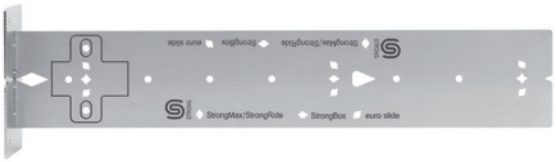

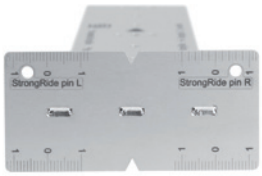

Príklady použitia:

- označenie vŕtania otvoru pre tŕň skrytých výsuvov Strong





Príklady použitia:

- označenie vŕtania otvorov pre výsuvy StrongMax, StrongRide





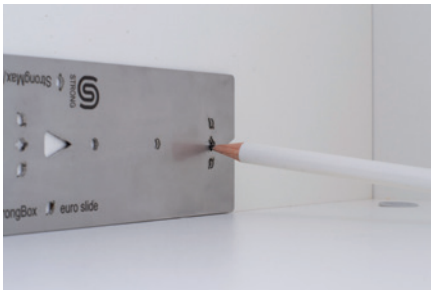

Strong Max 18

rýchlo +
úsporne +

Jedna sila materiálu pre
korpus, čelá, dna aj záda.





Tenká
bočnica

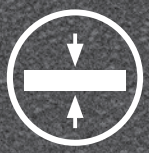

Hrúbka dna
18 mm



Nosnosť
40 kg



Testované
na 80 000 cyklov

obsah

Výsuvy s tenkou dutou bočnicou

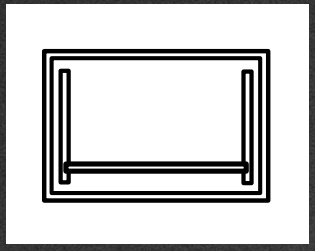

Blum

LEGRABOX komplety	**str. 03.87**
LEGRABOX jednotlivé komponenty	**str. 03.103**
myLEGRABOX	**str. 03.83**

S dutou bočnicou

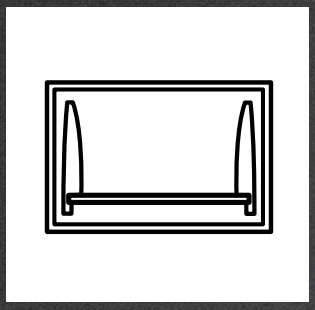

Blum

Tandebox Antaro komplety	**str. 03.55**
Tandebox Antaro jednotlivé komponenty	**str. 03.65**
Merivobox komplety	**str. 03.73**
Merivobox jednotlivé komponenty	**str. 03.79**

Bezúchytkové otváranie

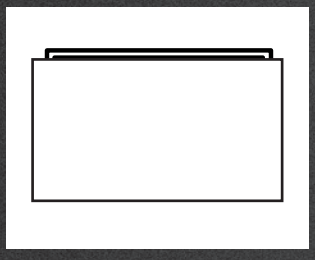

Blum

SERVO-DRIVE	**str. 03.109**

Skryté výsuvy

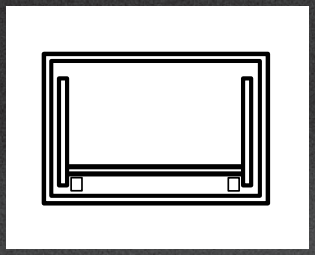

Blum

Movento	**str. 03.113**
Movento Tip-on	**str. 03.114**
Tandem s Blumotion	**str. 03.115**
Tandem Tip-on	**str. 03.116**

Kolieskové so zvýšenou bočnicou

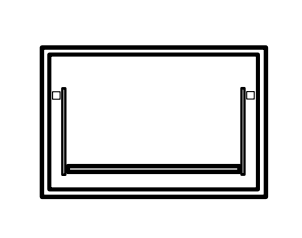

Blum	METABOX **str. 03.117**

01
02
03
04
05
06
07
08
09
10
11
12
13
14
15
16
17

TANDEMBOX ANTARO





TANDEMBOX ANTARO

Už niekoľko rokov vzbudzuje systém TANDEMBOX nadšenie a údiv používateľov nábytku aj spracovateľov vďaka svojej osvedčenej technike. V podobe TANDEMBOX ANTARO teraz prichádza ďalšia línia sortimentu, ktorá sa vyznačuje množstvom nových možností prevedenia a usporiadania. TANDEMBOX ANTARO zaručuje čistú, jasnú a hranatú reč tvarov – a je úplne jedno, či ako otvorený korpus s relingom alebo ako uzavretý korpus s bočnými stranami v podobe zásuvných prvkov. Všetky komponenty sú z hľadiska prevedenia farebnosti vzájomne zladené. Čistý a minimalistický dizajn, osvedčená technika. To je TANDEMBOX ANTARO.

BLUMOTION

BLUMOTION zatvára nábytok mäkko a ticho. Pritom nehrá žiadnu rolu, akým švihom zásuvky zatvoríte, alebo ako veľmi sú zaťažené.

SERVO-DRIVE

Krátke ťuknutie na bezúchytkové čielko alebo ľahké potiahnutie úchytky stačí – zásuvky a výsuvy s elektrickým otváraním SERVO-DRIVE sa otvoria ako mávnutím čarovného prútika samy od seba: BLUMOTION je pritom stále integrovaný.

TIP-ON BLUMOTION

Mechanický spôsob otvárania TIP-ON BLUMOTION poskytuje praktický komfort otvárania a zatvárania: na otvorenie stačí
len kratučko ťuknúť na čielko. Na zatvorenie potom zľahka výsuv poslať späť. Elegantne sa dotlmí.

Spracovanie zásuviek TANDEMBOX ANTARO

Rozmery prírezu pre hrúbku drevotriesky 16 mm

Legenda:

LW	Vnútorná šírka korpusu
NL	Hĺbka výsuvov
VZ	Výška chrbta (drevotrieska)
TOB	TIP-ON BLUMOTION

Prírez výšky chrbta pre jednotlivé výšky bočníc

N	69 mm
M	84 mm
K	116 mm
C	167 mm
D	199 mm

Dno a chrbát

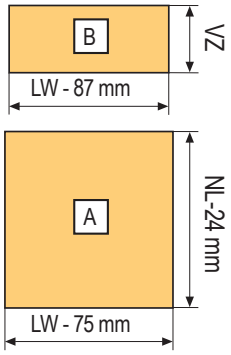







Prírezy pre vnútornú zásuvku

popis	rozmer
čelný plech	LW-132 mm
čelný priečny reling	LW-122 mm

Prírez pre synchronizáciu (TOB)

popis	rozmer
synchronizačný hriadeľ	LW-240 mm

Materiál farby

Farby RAL pôsobia vďaka drsnému povrchu výraznejšie

farba	popis	farba RAL
sivá (svetlý hliník)	R9006	RAL 9006
hodvábne biela	SW-M	RAL 9003



čelné kovanie na skrutku



čelné kovanie INSERTA

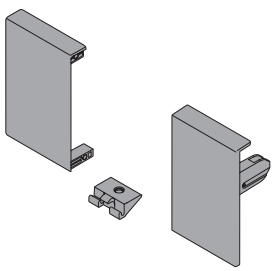

čelné kovanie pre vnútornú zásuvku

TANDEMBOX ANTARO – hodvábne biele

Komplet kovania pre zásuvku

			skrutka	INSERTA
	hĺbka mm (NL)	nosnosť (kg) typ výsuvu	BLUMOTION, TOB	BLUMOTION, TOB
N	400	30	**342363**	**342364**
	450		**344046**	**344048**
	500		**344047**	**344049**
	550		**342380**	**342381**



- výška bočnice 68 mm • minimálna výška v korpuse 82,5 mm

			skrutka	INSERTA	vnútorná
	hĺbka mm (NL)	nosnosť (kg) typ výsuvu	BLUMOTION, TOB	BLUMOTION, TOB	BLUMOTION, TOB
M	270	30	**254400**	**254401**	**254398**
	300		**254404**	**254407**	**254405**
	350		**254410**	**254411**	**254413**
	400		**254416**	**254417**	**254419**
	450	30	**254422**	**254423**	**254425**
		65	**254440**	**254441**	**254443**
	500	30	**254428**	**254429**	**254431**
		65	**254446**	**254447**	**254449**
	550	30	**254434**	**254435**	**254437**
		65	**254452**	**254453**	**254455**
	600	30	**340761**	**340762**	**340763**
		65	**254458**	**254459**	**254461**
	650	65	**254464**	**254465**	**254467**

- komplet obsahuje všetko na zostavenie zásuvky
- verziu TOB doplň modulom a synchronizáciou
- vyber podľa hĺbky a váhy celej zásuvky
- vnútornú zásuvku doplň čelným plechom

prírezy dna a chrbta pozri str. 03.54

- výška bočnice 83 mm • minimálna výška v korpuse 98,5 mm (pri vnútorných 136,5 mm, s úchytkou 106 mm)

			skrutka	INSERTA	vnútorná
	hĺbka mm (NL)	nosnosť (kg) typ výsuvu	BLUMOTION, TOB	BLUMOTION, TOB	BLUMOTION, TOB
K	270	30	**311405**	**311406**	**311407**
	300		**311417**	**311418**	**311420**
	350		**311426**	**311427**	**311428**
	400		**311432**	**311433**	**311434**
	450	30	**260538**	**260544**	**260550**
		65	**260539**	**260545**	**260551**
	500	30	**260541**	**260547**	**260553**
		65	**260542**	**260548**	**260554**
	550	30	**311478**	**311479**	**311480**
		65	**311481**	**311482**	**311483**
	600	30	**340882**	**340883**	**340885**
		65	**311487**	**311488**	**311489**
	650	65	**310642**	**310646**	**310647**

- komplet obsahuje všetko na zostavenie zásuvky
- verziu TOB doplň modulom a synchronizáciou
- vyber podľa hĺbky a váhy celej zásuvky
- vnútornú zásuvku doplň čelným plechom

prírezy dna a chrbta pozri str. 03.54

- výška bočnice 115 mm • minimálna výška v korpuse 130,5 mm (pri vnútorných 136,5 mm)

TANDEMBOX ANTARO – hodvábne biele

Komplet kovania pre zásuvku

			skrutka	INSERTA	vnútorná
	hĺbka mm (NL)	nosnosť (kg) typ výsuvu	BLUMOTION, TOB	BLUMOTION, TOB	BLUMOTION, TOB
C	270	30	**254524**	**254525**	**254527**
	300		**254530**	**254531**	**254533**
	350		**254536**	**254537**	**254539**
	400		**254542**	**254543**	**254545**
	450	30	**254548**	**254549**	**254551**
		65	**254566**	**254567**	**254569**
	500	30	**254554**	**254555**	**254557**
		65	**254572**	**254573**	**254575**
	550	30	**254560**	**254561**	**254563**
		65	**254578**	**254579**	**254581**
	600	30	**340970**	**341380**	**341381**
		65	**254584**	**254585**	**254587**
	650	65	**254590**	**254591**	**254593**

- komplet obsahuje všetko na zostavenie zásuvky
- verziu TOB doplň modulom a synchronizáciou
- vyber podľa hĺbky a váhy celej zásuvky

- vnútornú zásuvku doplň čelným plechom a relingom

• výška bočnice 83 mm • minimálna výška v korpuse 192 mm

prírezy dna a chrbta pozri str. 03.54

			skrutka	INSERTA	vnútorná
	hĺbka mm (NL)	nosnosť (kg) typ výsuvu	BLUMOTION, TOB	BLUMOTION, TOB	BLUMOTION, TOB
D	270	30	**254650**	**254651**	**254653**
	300		**254656**	**254657**	**254659**
	350		**254662**	**254663**	**254665**
	400		**254668**	**254669**	**254671**
	450	30	**254674**	**254675**	**254677**
		65	**254692**	**254693**	**254695**
	500	30	**254680**	**254681**	**254683**
		65	**254698**	**254699**	**254701**
	550	30	**254686**	**254687**	**254689**
		65	**254704**	**254705**	**254707**
	600	30	**340822**	**340823**	**340824**
		65	**254710**	**254711**	**254713**
	650	65	**254716**	**254717**	**254719**

- komplet obsahuje všetko na zostavenie zásuvky
- verziu TOB doplň modulom a synchronizáciou
- vyber podľa hĺbky a váhy celej zásuvky

- vnútornú zásuvku doplň čelným plechom a relingom

• výška bočnice 83 mm • minimálna výška v korpuse 228 mm

prírezy dna a chrbta pozri str. 03.54

Synchronizácia TIP-ON BLUMOTION

popis	kód	kód Blum
hriadeľ synchronizácie	**282277**	T60.1125W

Súprava modulov pre ANTARO TIP-ON BLUMOTION

dĺžka NL (mm)	hmotnosť[1] (kg)	kód	kód Blum
270 – 300	do 10 kg	**284454**	T60B3030
	10 – 20 kg	**282122**	T60B3130
350 – 650	do 20 kg	**284455**	T60B3330
	15 – 40 kg	**282123**	T60B3530
	35 – 65 kg	**282124**	T60B3560

Predné diely pre vnútornú zásuvku

popis	kód	kód Blum
plech	**IN114BB**	Z31L1036A
úchytka	**IN609B**	ZIF.80M5
úchytka s unášačom	**IN610B**	ZIF.80M7
reling (pre C a D)	**IN115B**	ZRG.1046Z

[1] hmotnosť je vrátane samotnej zásuvky

T60B3330 nie je možné kombinovať s výsuvom pre 65 kg

12345 Položka je skladom **12345** Položka je na objednávku

TANDEMBOX ANTARO – sivé (RAL 9006)

Komplet kovania pre zásuvku

			skrutka	INSERTA
	hĺbka mm (NL)	nosnosť (kg) typ výsuvu	BLUMOTION, TOB	BLUMOTION, TOB
N	400	30	342278	342359
	450		254384	254385
	500		254388	254389
	550		342376	342377



- výška bočnice 68 mm • minimálna výška v korpuse 82,5 mm

			skrutka	INSERTA	vnútorná
	hĺbka mm (NL)	nosnosť (kg) typ výsuvu	BLUMOTION, TOB	BLUMOTION, TOB	BLUMOTION, TOB
M	270	30	254396	254399	254397
	300		254402	254403	254406
	350		254408	254409	254412
	400		254414	254415	254418
	450	30	254420	254421	254424
		65	254438	254439	254442
	500	30	254426	254427	254430
		65	254444	254445	254448
	550	30	254432	254433	254436
		65	254450	254451	254454
	600	30	340758	340759	340760
		65	254456	254457	254460
	650	65	254462	254463	254466

- komplet obsahuje všetko na zostavenie zásuvky
- verziu TOB doplň modulom a synchronizáciou
- vyber podľa hĺbky a váhy celej zásuvky
- vnútornú zásuvku doplň čelným plechom

prírezy dna a chrbta pozri str. 03.54

- výška bočnice 83 mm • minimálna výška v korpuse 98,5 mm (pri vnútorných 136,5 mm, s úchytkou 106 mm)

			skrutka	INSERTA	vnútorná
	hĺbka mm (NL)	nosnosť (kg) typ výsuvu	BLUMOTION, TOB	BLUMOTION, TOB	BLUMOTION, TOB
K	270	30	311239	311241	311242
	300		311246	311247	311248
	350		311252	311253	311254
	400		311260	311261	311262
	450	30	260520	260526	260532
		65	260521	260527	260533
	500	30	260523	260529	260535
		65	260524	260530	260536
	550	30	311384	311385	311386
		65	311389	311390	311391
	600	30	340879	340880	340881
		65	311395	311396	311398
	650	65	310635	310636	310637

- komplet obsahuje všetko na zostavenie zásuvky
- verziu TOB doplň modulom a synchronizáciou
- vyber podľa hĺbky a váhy celej zásuvky
- vnútornú zásuvku doplň čelným plechom

prírezy dna a chrbta pozri str. 03.54

- výška bočnice 115 mm • minimálna výška v korpuse 130,5 mm (pri vnútorných 136,5 mm)

TANDEMBOX ANTARO – sivé (RAL 9006)

Komplet kovania pre zásuvku

			skrutka	INSERTA	vnútorná
	hĺbka mm (NL)	nosnosť (kg) typ výsuvu	BLUMOTION, TOB	BLUMOTION, TOB	BLUMOTION, TOB
C	270	30	**254522**	**254523**	**254526**
	300		**254528**	**254529**	**254532**
	350		**254534**	**254535**	**254538**
	400		**254540**	**254541**	**254544**
	450	30	**254546**	**254547**	**254550**
		65	**254564**	**254565**	**254568**
	500	30	**254552**	**254553**	**254556**
		65	**254570**	**254571**	**254574**
	550	30	**254558**	**254559**	**254562**
		65	**254576**	**254577**	**254580**
	600	30	**340967**	**340968**	**340969**
		65	**254582**	**254583**	**254586**
	650	65	**254588**	**254589**	**254592**

- komplet obsahuje všetko na zostavenie zásuvky
- verziu TOB doplň modulom a synchronizáciou
- vyber podľa hĺbky a váhy celej zásuvky

- vnútornú zásuvku doplň čelným plechom a relingom

• výška bočnice 83 mm • minimálna výška v korpuse 192 mm

prírezy dna a chrbta pozri str. 03.54

			skrutka	INSERTA	vnútorná
	hĺbka mm (NL)	nosnosť (kg) typ výsuvu	BLUMOTION, TOB	BLUMOTION, TOB	BLUMOTION, TOB
D	270	30	**254648**	**254649**	**254652**
	300		**254654**	**254655**	**254658**
	350		**254660**	**254661**	**254664**
	400		**254666**	**254667**	**254670**
	450	30	**254672**	**254673**	**254676**
		65	**254690**	**254691**	**254694**
	500	30	**254678**	**254679**	**254682**
		65	**254696**	**254697**	**254700**
	550	30	**254684**	**254685**	**254688**
		65	**254702**	**254703**	**254706**
	600	30	**340819**	**340820**	**340821**
		65	**254708**	**254709**	**254712**
	650	65	**254714**	**254715**	**254718**

- komplet obsahuje všetko na zostavenie zásuvky
- verziu TOB doplň modulom a synchronizáciou
- vyber podľa hĺbky a váhy celej zásuvky

- vnútornú zásuvku doplň čelným plechom a relingom

• výška bočnice 83 mm • minimálna výška v korpuse 228 mm

prírezy dna a chrbta pozri str. 03.54

Synchronizácia TIP-ON BLUMOTION

popis	kód	kód Blum
hriadeľ synchronizácie	**282277**	T60.1125W

Súprava modulov pre ANTARO TIP-ON BLUMOTION

dĺžka NL (mm)	hmotnosť[1] (kg)	kód	kód Blum
270 – 300	do 10 kg	**284454**	T60B3030
	10 – 20 kg	**282122**	T60B3130
350 – 650	do 20 kg	**284455**	T60B3330
	15 – 40 kg	**282123**	T60B3530
	35 – 65 kg	**282124**	T60B3560

Predné diely pre vnútornú zásuvku

popis	kód	kód Blum
plech	**205759**	Z31L1036A
úchytka	**202567**	ZIF.80M5
úchytka s unášačom	**202569**	ZIF.80M7
reling (pre C a D)	**205758**	ZRG.1046Z

[1] hmotnosť je vrátane samotnej zásuvky

284455 nie je možné kombinovať s výsuvom pre 65 kg

12345 Položka je skladom **12345** Položka je na objednávku

Space Tower a riešenie pre úzke skrinky Space Twin

Pre potravinové či priestranné šatníkové skrine

		šírka korpusu (KB)		
popis	farba	do 450 mm	do 600 mm	do 1 200 mm
ANTARO	sivá	**260825**	**260824**	**260823**
	biela	**260822**	**260821**	**260820**
MERIVOBOX	sivá	**500917**	**500918**	**500919**
	biela	**500914**	**500915**	**500916**
	tmavosivá	**500920**	**500921**	**500922**
LEGRABOX	sivá	**260816**	**260815**	**260814**
	biela	**260813**	**260812**	**260811**
	čierna	**499966**	**499971**	**499976**
LEGRABOX Free	sivá	**260807**	**260806**	**260805**
	biela	**260804**	**260803**	**260802**
	čierna	**500175**	**500176**	**500177**

Komplet obsahuje:

- 1× nízku zásuvku
- 4x vysokú zásuvku (D - ANTARO; E - Merivobox s relingom; C - Legrabox)
- základná nosnosť korpusových líšt (pri šírke 600 a 1 200 mm 1× zvýšenej) vždy s funkciou BLUMOTION
- čelné kovanie pre vnútorné zásuvky
- čelné komponenty podľa šírky korpusu (v potrebnom množstve, nekrátené)
- záves naložený 155° s nulovým presahom + podložky EXPANDO

ďalšie varianty – kapitola 4



Kompletná súprava bočníc, výsuvov a príslušenstva

- vďaka diagonálne uloženým korpusovým lištám je stabilita a kvalita pohybu dokonale zachovaná

popis	farba	kód
ANTARO	sivá	**255525**
	biela	**255527**
MERIVOBOX	sivá	**499594**
	biela	**499593**
	tmavosivá	**499595**
LEGRABOX	sivá	**255531**
	biela	**255533**
	čierna	**499793**
Tandem		**255537**
Movento		**260826**



Komplet vždy obsahuje:

- 1 pár korpusových líšt 500 mm s BLUMOTION
- 4 ks čelného kovania (2 ks pri Tandeme a Movente)
- pri komplete ANTARO 1 zásuvka M a 1 zásuvka D
- pri komplete LEGRABOX 1 zásuvka M a 1 zásuvka C
- bezúchytkový variant je možné realizovať iba so SERVO-DRIVE

Upozorňujeme, že objednávacie kódy na tejto stránke sú tzv. kompletty, tzn. celky zložené z iných kódov a nemusia byť teda vyskladnené a balené spolu.







pre úzke skrinky Space Twin

Antaro

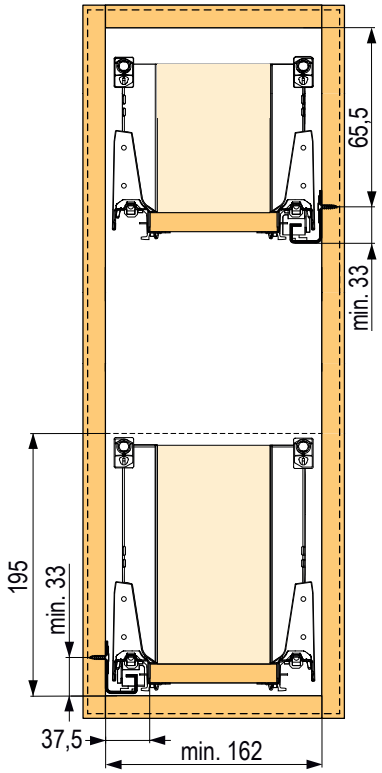

Legrabox

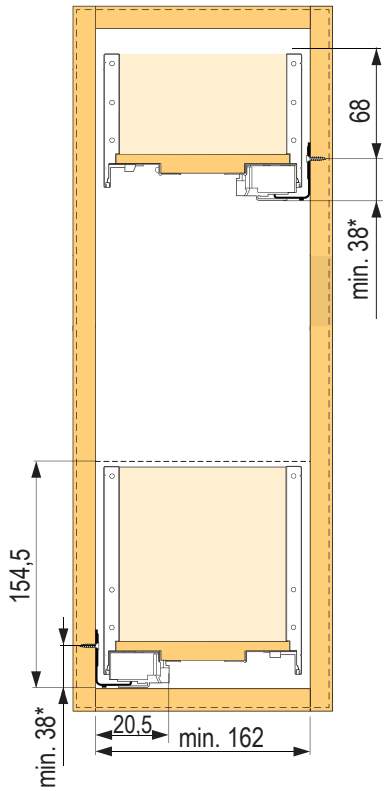

Tandem

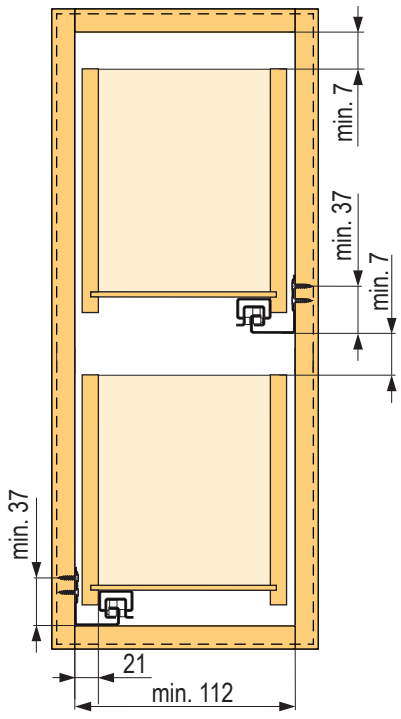

Movento

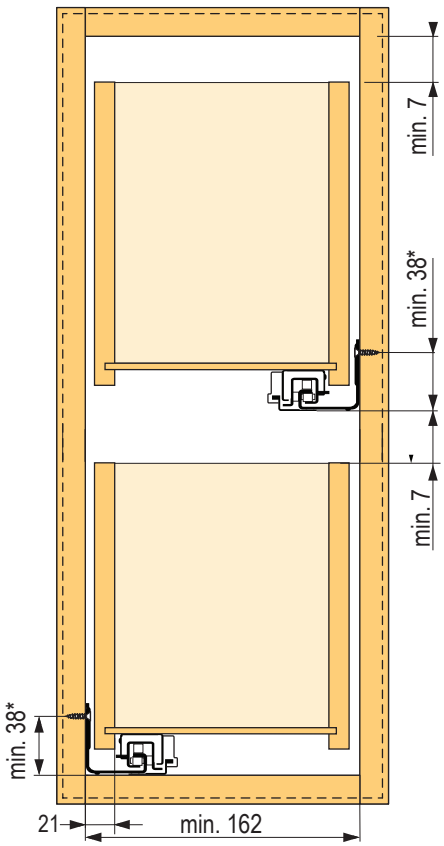

12345 Položka je skladom **12345** Položka je na objednávku

drezové

Drezové zásuvky ANTARO „M“

Komplet obsahuje:
- 2 páry bočníc
- 1 pár korpusových líšt
- 4 ks čelného kovania
- 2 páry držiakov chrbta



hĺbka mm (NL)	biela		sivá	
	skrutka	Inserta	skrutka	Inserta
450	**260705**	**260706**	**260703**	**260704**
500	**260487**	**260488**	**260485**	**260486**
550	**260495**	**260496**	**260493**	**260494**
600	**260499**	**260500**	**260497**	**260498**
650	**260503**	**260504**	**260501**	**260502**

Drezové zásuvky ANTARO „D“

Komplet obsahuje:
- 1 pár korpusových líšt
- 1 pár bočníc
- 1 pár bočníc kratších o 150 mm
- 4 ks čelného kovania
- 1 pár držiakov chrbta M
- 1 pár adaptívnych držiakov chrbta D
- 1 pár relingov



hĺbka mm (NL)	biela		sivá	
	skrutka	Inserta	skrutka	Inserta
450	**336689**	**336691**	**336707**	**336709**
500	**288253**	**288254**	**260509**	**260510**
550	**336692**	**336693**	**336710**	**336712**
600	**336694**	**336695**	**336716**	**336717**
650	**336696**	**336697**	**336719**	**336720**

Drezové zásuvky LEGRABOX „M“

Komplet obsahuje:
- 2 páry bočníc
- 1 pár korpusových líšt
- 4 ks čelného kovania
- 2 páry držiakov chrbta

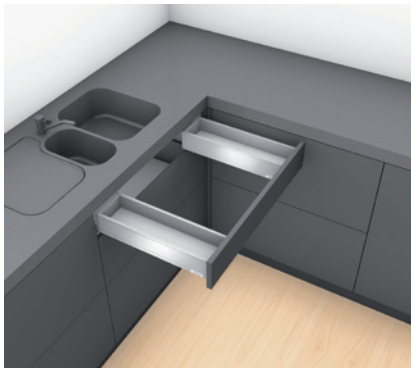

hĺbka mm (NL)	biela		sivá		čierna	
	skrutka	Expando	skrutka	Expando	skrutka	Expando
450	**390167**	**390180**	**390210**	**390214**	**499321**	**499322**
500	**390181**	**390183**	**390215**	**390216**	**499323**	**499324**
550	**390184**	**390185**	**390217**	**390220**	**499325**	**499326**
600	**390188**	**390189**	**390221**	**390222**	**499327**	**499328**
650	**390190**	**390191**	**390223**	**390452**	**499329**	**499330**

Drezové zásuvky LEGRABOX „C“

Komplet obsahuje:
- 1 pár korpusových líšt
- 1 pár bočníc
- 1 pár bočníc kratších o 150 mm
- 6 ks čelného kovania M
- 1 pár držiakov chrbta M
- 1 pár držiakov chrbta D

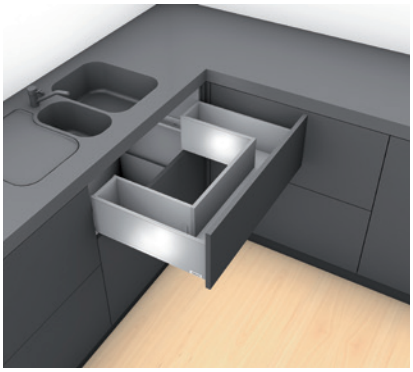

hĺbka mm (NL)	biela		sivá		čierna	
	skrutka	Expando	skrutka	Expando	skrutka	Expando
450	**390199**	**390200**	**390455**	**390457**	**499331**	**499332**
500	**390202**	**390203**	**390460**	**390463**	**499333**	**499334**
550	**390204**	**390205**	**390464**	**390465**	**499335**	**499336**
600	**390206**	**390207**	**390466**	**390468**	**499337**	**499338**
650	**390208**	**390209**	**390469**	**390470**	**499339**	**499340**

Rohová skrinka so Syncromotion „M“

Komplet obsahuje:
- bočnice
- korpusové lišty
- držiaky chrbta
- čelné kovanie SYNCROMOTION



hĺbka mm (NL)	biela	sivá
600	**260513**	**260511**
650	**260514**	**260874**



Rohová skrinka so Syncromotion „D“

Komplet obsahuje:
- bočnice
- korpusové lišty
- držiaky chrbta
- čelné kovanie SYNCROMOTION
- relingy



hĺbka mm (NL)	biela	sivá
600	**260801**	**260512**
650	**260800**	**260873**



Rohová skrinka s pevnými čelami „M“



hĺbka mm (NL)	biela	sivá
600	**388517**	**388519**
650	**388518**	**388520**

Rohová skrinka s pevnými čelami „D“



hĺbka mm (NL)	biela	sivá
600	**388523**	**388525**
650	**388524**	**388526**

Upozorňujeme, že objednávacie kódy na tejto stránke sú tzv. komplety, tzn. celky zložené z iných kódov a nemusia byť teda vyskladnené a balené spolu.

Aventos HK XS



Space Step



príchyty pre tenké materiály

Komplexné riešenie pre využitie tenkých materiálov pre všetky kovania od firmy Blum. Použitie pre materiály od 8 mm.
Skrinka so závesmi, Legrabox, Merivobox, Aventos (okrem Aventos HF) – tu všade môže byť čelo z tenkého materiálu.

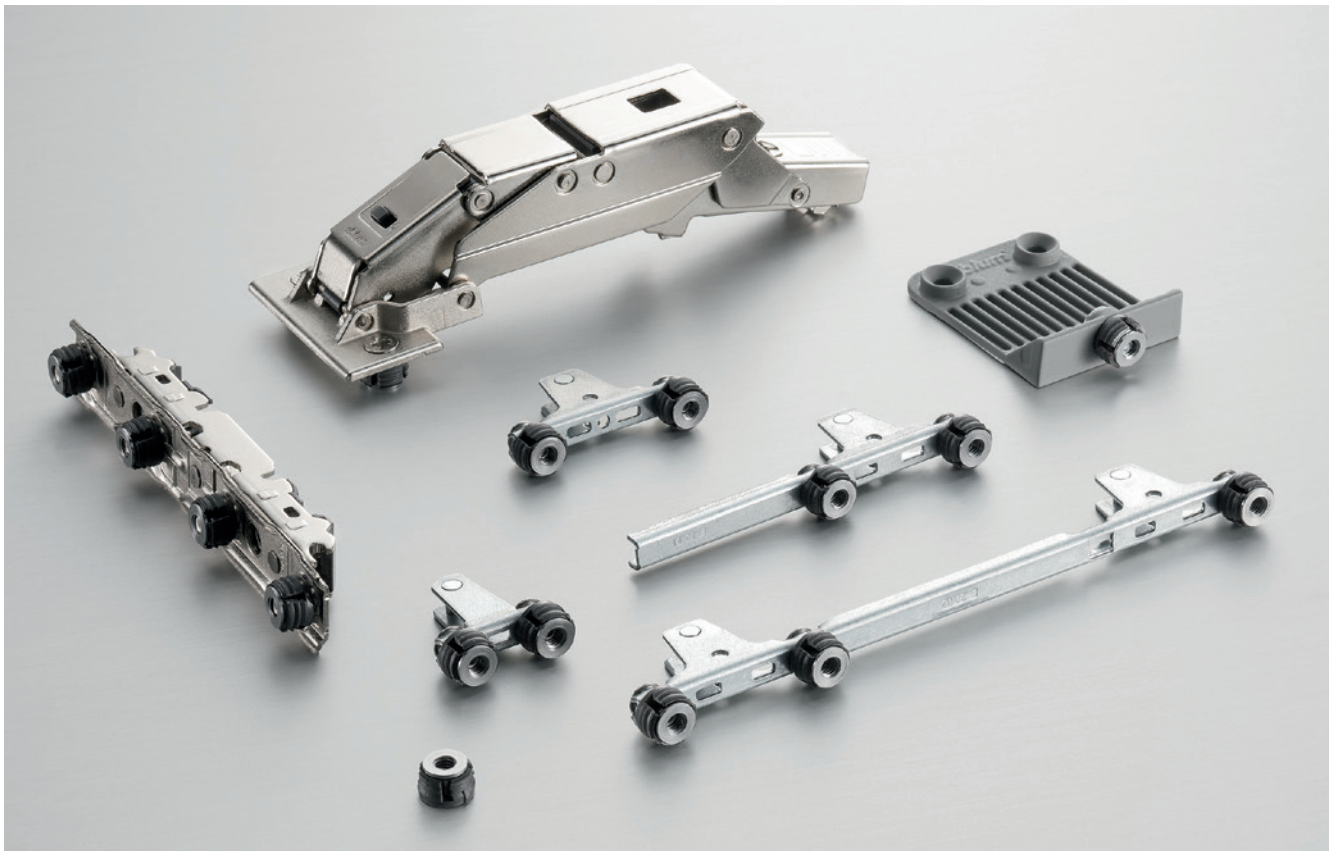

Záves 110° pre tenké dvierka

kód	kód Blum	pohyb
347988	71B453T	s BLUMOTION
347989	71T453T	s pružinou
347990	70T453T	bez pružiny

Záves 110° pre tenké dvierka

PRÍSLUŠENSTVO EXPANDO T

kód	kód Blum	pohyb
347998	Z96.00T1	stabilizácia čela
347999	70T4532T	rozperka [1]

[1] nutné doplniť skrutkou M4 napr. 92598T

AVENTOS HL, HK, HS

kód	kód Blum	montáž
347993	20S42T1	EXPANDO T

LEGRABOX

	Expando T (kompakt)		potrebný počet/ 1 výsuv
pre výšku	kód	kód Blum	
N	**347994**	ZF7N70T2	2
M	**347995**	ZF7M70T2	2
K	**347996**	ZF7K70T2	2
C	**347997**	ZF7C70T2	2
C	**347995**	ZF7M70T2	4
F	**347995**	ZF7M70T2	6
F	**347995**	ZF7M70T2	2 + 2
	347997	ZF7C70T2	

TANDEMBOX ANTARO – jednotlivé komponenty

Výsuvy

		TIP-ON BLUMOTION, TOB	
		578.***1M	576.***1M
	dĺžka NL (mm)	30 kg	65 kg
1	270	**282109**	×
	300	**282110**	×
	350	**282111**	×
	400	**282112**	×
	450	**282113**	**282117**
	500	**282114**	**282118**
	550	**282115**	**282119**
	600	**282116**	**282120**
	650	×	**282121**

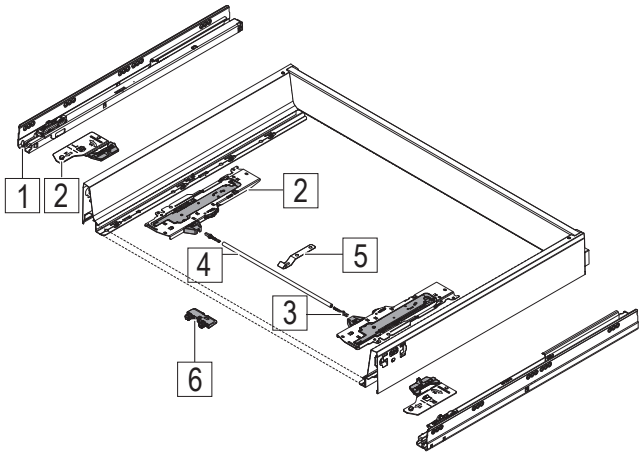

Súprava modulov pre ANTARO TIP-ON BLUMOTION

	dĺžka NL (mm)	hmotnosť[1]	kód	kód Blum
2	270 – 300	do 10 kg	**284454**	T60B3030
		10 – 20 kg	**282122**	T60B3130
	350 – 650	do 20 kg	**284455**	T60B3330
		5 – 40 kg	**282123**	T60B3530
		25 – 65 kg	**282124**	T60B3560

[1] hmotnosť je vrátane samotnej zásuvky

- verziu TOB je nutné doplniť vhodným modulom
- odporúčané rozšíriť o synchronizáciu – adaptéry (2 kusy) a hriadeľ; dĺžka hriadeľa je 1 125 mm; prírez = LW - 247 mm

Príslušenstvo pre ANTARO TIP-ON BLUMOTION

	popis	kód	kód Blum
3	adaptér	**275348**	T60.000D
4	hriadeľ synchronizácie	**282277**	T60.1125W
	jednodielny hriadeľ	**293824**	T60.300D
5	držiak hriadeľa	**293797**	T60B000H
6	podpera dna	**293796**	Z96.2011
	šablóna nastavenia TOB	**293805**	65.5627

- odporúčané od šírky korpusu 550 mm do 1 200 mm
- použitím synchronizácie zaistíte bezchybnú funkciu aj pri širokých zásuvkách

Bočnice

	výška	N 68 mm		M 83 mm		K 115 mm	
	dĺžka NL (mm)	378N***2SA		378M***2SA		378K***2SA	
		biela	sivá	biela	sivá	biela	sivá
7	270	×	×	**IN020B**	**202505**	**210750**	**210749**
	300	×	×	**IN021B**	**202506**	**210753**	**210752**
	350	×	×	**IN022B**	**202507**	**210756**	**210755**
	400	**IN033B**	**203391**	**IN023B**	**202508**	**210759**	**210758**
	450	**IN034B**	**203084**	**IN024B**	**202509**	**210762**	**210761**
	500	**IN035B**	**203083**	**IN025B**	**202510**	**210765**	**210764**
	550	**IN036B**	**203393**	**IN026B**	**202511**	**210768**	**210767**
	600	×	×	**IN027B**	**203394**	**210771**	**210770**
	650	×	×	**IN028B**	**202513**	**210774**	**210773**

× tento variant nie je k dispozícii

TANDEMBOX ANTARO – jednotlivé komponenty

Držiaky chrbta

		biela	sivá	kód Blum
8	N	**IN103B**	**202540**	Z30N000S.04
	M	**IN102B**	**202542**	Z30M000S.04
	K	**210776**	**245359**	Z30K000S
	B	**202547**	**202546**	Z30B000S.04
	C	**202549**	**202548**	Z30C000S
	D	**176852**	**202550**	Z30D000S

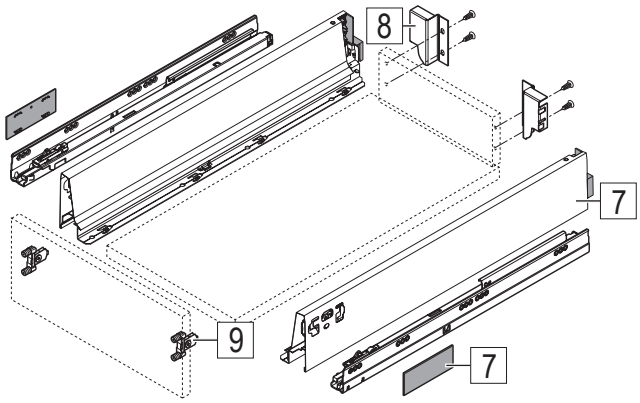

Držiaky chrbta pre drezové zásuvky

		biela	sivá	kód Blum
8	C	**347873**	**347875**	Z30C000S.22
	D	**347879**	**347886**	Z30D000S.22

Čelné kovanie

	popis	kód	kód Blum
9	skrutka	**12687**	ZSF.35A2
	INSERTA	**12689**	ZSF.39A2

Čelné kovanie pre SPACE CORNER

		variant	biely	sivý	kód Blum
10	M	s nehybnými čelami	**176747**	**14296**	ZSF.340E.M1
	D		**202554**	**14297**	ZSF.345E.D1
11	M	Syncromotion	**IN700MB**	**13890**	Z33M00E0A6
	C		**202557**	**202556**	Z33C00E0A6
	D		**202559**	**13891**	Z33D00E0A6

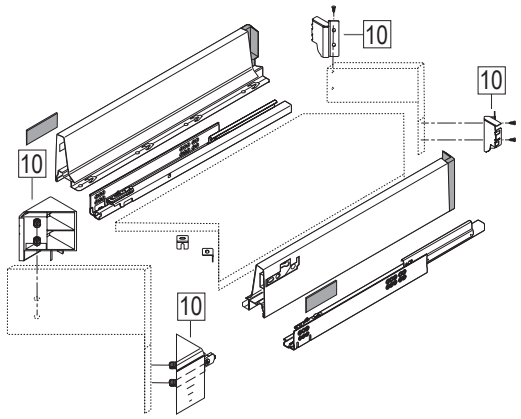

Držiaky chrbta pre SPACE CORNER so SYNCROMOTION

		biela	sivá	kód Blum
12	M	**IN102SB**	**13892**	Z30M000S.45
	D	**IN104B**	**13894**	Z30D000SL45

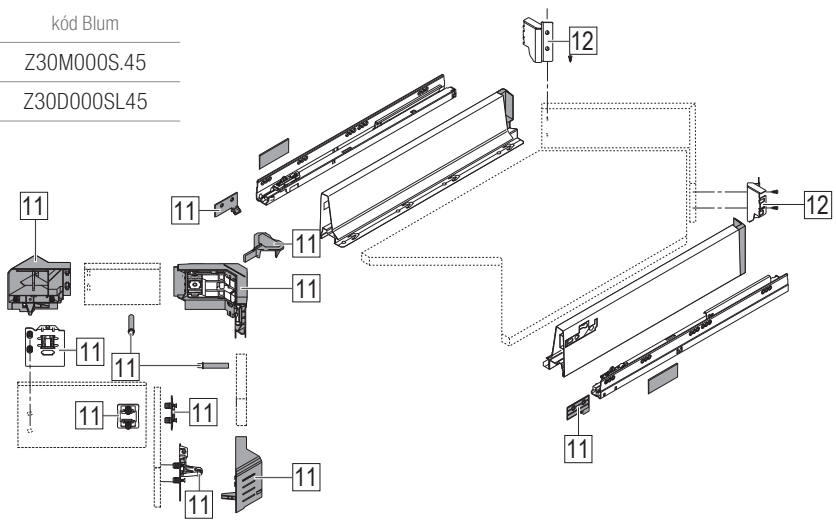

TANDEMBOX ANTARO – jednotlivé komponenty

Čelné kovanie pre vnútornú zásuvku

		biela	sivá	kód Blum
13	M	**202565**	**202564**	ZIF.71M0
	K	**210822**	**210823**	ZIF.71K0
	C	**202563**	**202562**	ZIF.74C0
	D	**202561**	**202560**	ZIF.74D0

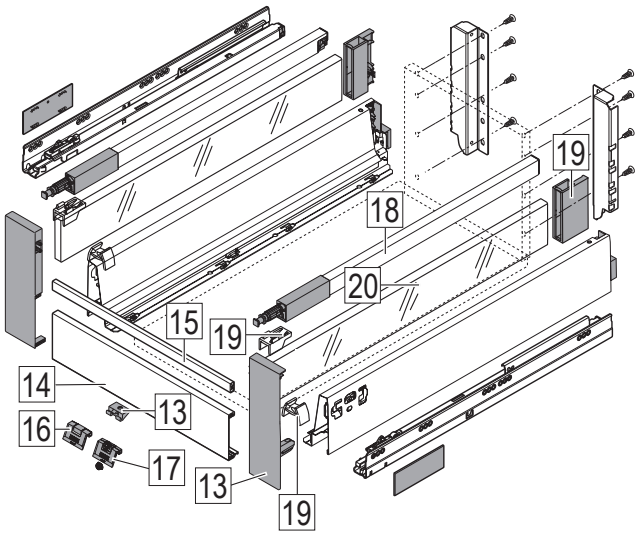

Reling

	dĺžka NL (mm)	biela	sivá	kód Blum
18	270	**202515**	**202514**	ZRG.207RS
	300	**202517**	**202516**	ZRG.237RS
	350	**202519**	**202518**	ZRG.287RS
	400	**202521**	**202520**	ZRG.337RS
	450	**202523**	**202522**	ZRG.387RS
	500	**202525**	**202524**	ZRG.437RS
	550	**202527**	**202526**	ZRG.487RS
	600	**203001**	**203000**	ZRG.537RS
	650	**202529**	**202528**	ZRG.587RS

Príslušenstvo pre vnútornú zásuvku

	popis	biela	sivá	kód Blum
14	plech	**IN114BB**	**205759**	Z31L1036A
15	reling	**IN115B**	**205758**	ZRG.1046Z
16	úchytka	**IN609B**	**202567**	ZIF.80M5
17	úchytka s unášačom	**IN610B**	**202569**	ZIF.80M7

Bočná stabilizácia – montáž zhora

menovitá dĺžka NL	kód	kód Blum
450 mm	**176798**	ZST.450BA
500 mm	**176800**	ZST.500BA
550 mm	**176801**	ZST.550BA
600 mm	**176803**	ZST.600BA
650 mm	**176805**	ZST.650BA

Dodatočná stabilizácia nadmerne širokých čelných výsuvov
- odporúčanie: šírka korpusu 900 až 1 200 mm
- hriadeľ Alu, vhodný pre šírku korpusu KB 1200 mm, na skrátenie
- vhodné na použitie so SERVO-DRIVE
- viac pozri Katalóg Blum

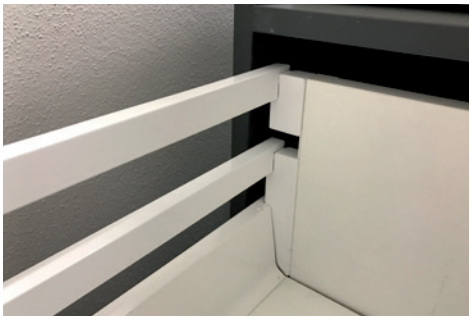

Stabilizácia čiel

materiál	kód	kód Blum
plast	**12839**	Z96.10E1
kov	**12400**	297.0500
kompakt	**347998**	Z96.00T1

Variabilný držiak relingu

biela	sivá	kód Blum
210817	**210820**	ZRR.5200

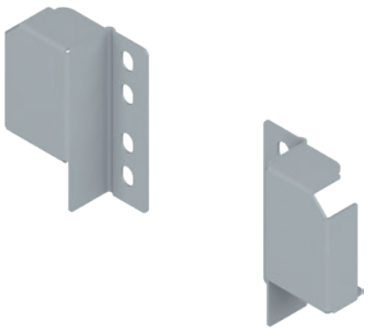

TANDEMBOX ANTARO

Kompletné súpravy v jednom balení

		biela		sivá	
		M	D	M	D
dĺžka NL (mm)	nosnosť (kg)	BLUMOTION, TOB	BLUMOTION, TOB	BLUMOTION, TOB	BLUMOTION, TOB
270	30	**228341**	**228401**	**228342**	**228400**
350	30	**228344**	**228359**	**228345**	**228360**
400	30	**228347**	**228361**	**228348**	**228362**
450	30	**206033**	**206037**	**206034**	**206035**
	65	×	**252321**	×	**252320**
500,	30	**132923**	**206045**	**206031**	**206044**
	65	×	**236639**	×	**236638**
550	30	**228350**	**228363**	**228351**	**228364**
650	65	**228353**	**228365**	**228354**	**228366**

verziu BLUMOTION treba doplniť čelným kovaním:
- 2× 12687 – na skrutku alebo 2× 12689 – INSERTA

verziu TOB je nutné doplniť modulom, synchronizáciou a čelným kovaním:
- čelné kovanie – 2× 12687 – na skrutku alebo 2× 12689 – INSERTA
- modul podľa hĺbky a váhy zásuvky
- synchronizačný hriadeľ – 282277

Súprava obsahuje:
- korpusová lišta Ľ + P
- bočnica Ľ + P
- držiak chrbta Ľ + P
- pri výške D aj reling
- krytky – 2×
- montážny návod



Súprava modulov pre ANTARO TIP-ON BLUMOTION

dĺžka NL (mm)	hmotnosť[1]	kód	kód Blum
270 – 300	do 10 kg	**284454**	T60B3030
	10 – 20 kg	**282122**	T60B3130
350 – 650	do 20 kg	**284455**	T60B3330
	15 – 40 kg	**282123**	T60B3530
	35 – 65 kg	**282124**	T60B3560

[1] hmotnosť je vrátane samotnej zásuvky

Príslušenstvo TIP-ON BLUMOTION

materiál	kód	kód Blum
hriadeľ synchronizácie	**282277**	T60.1125W
jednodielny hriadeľ	**293824**	T60.300D
držiak hriadeľa	**293797**	T60B000H
podpera dna	**293796**	Z96.2011

CABLOXX – systém zamykania zásuviek LEGRABOX, TANDEMBOX, MOVENTO a TANDEM

Zámková tyč

	kód	kód Blum	dĺžka
1	**285190**	Z80S0560	600 mm
	285192	Z80S0760	800 mm
	337899	Z80S1260	1300 mm

Aretačná západka

	kód	kód Blum	popis
2	**285194**	Z80.000V	pravá
	285195	Z80.000V	ľavá

Uzamykacie puzdro

	kód	kód Blum	popis
3	**285198**	Z80.000S	Orion sivá
	285197	Z80.000S	WGR sivobiela
	285196	Z80.000S	hodvábne biela
	285199	Z80.000S	čierna

Potrebné doplniť:
kontajnerový zámok – str. 09.39, 09.44, 09.51
cylindrická vložka – str. 09.40, 09.71

Synchronizácia

kód	kód Blum	popis
285200	Z80V000A	súprava synchronizácie
285201	Z80V1163W	hriadeľ synchronizácie

Kompletné súpravy

zámková tyč (mm)	počet zásuviek	farba zamykacích puzdier			
		hodvábne biela	sivobiela	Orion sivá	Terra čierna
600	2	**388325**	**388328**	**388329**	**388330**
	3	**388331**	**388332**	**388333**	**388334**
	4	**388335**	**388336**	**388337**	**388338**
	5	**388339**	**388340**	**388341**	**388342**

zámková tyč (mm)	počet zásuviek	farba zamykacích puzdier			
		hodvábne biela	sivobiela	Orion sivá	Terra čierna
800	2	**388347**	**388348**	**388350**	**388351**
	3	**388352**	**388353**	**388354**	**388355**
	4	**388356**	**388358**	**388360**	**388361**
	5	**388363**	**388364**	**388377**	**388380**

zámková tyč (mm)	počet zásuviek	farba zamykacích puzdier			
		hodvábne biela	sivobiela	Orion sivá	Terra čierna
1300	2	**388381**	**388383**	**388385**	**388387**
	3	**388388**	**388389**	**388391**	**388392**
	4	**388393**	**388394**	**388395**	**388396**
	5	**388397**	**388398**	**388399**	**388400**

Komplet obsahuje:
- zámkovú tyč
- aretačné západky pravé
- uzamykacie puzdrá
- kontajnerový zámok

Treba doplniť cylindrickou vložkou.





TANDEMBOX ANTARO – priemyselné balenie

Komplet kovania pre 20 zásuviek

		biela		sivá	
		skrutka	INSERTA	skrutka	INSERTA
dĺžka NL (mm)	nosnosť (kg)	BLUMOTION, TOB	BLUMOTION, TOB	BLUMOTION, TOB	BLUMOTION, TOB
270	30	**228427**	**228432**	**228431**	**228429**
350		**228436**	**228435**	**228434**	**228433**
400		**228440**	**228439**	**228438**	**228437**
450	30	**215481**	**215487**	**215482**	**215489**
	65	**265466**	**265465**	**265464**	**265462**
500	30	**215484**	**215491**	**215485**	**215492**
	65	**265442**	**265439**	**265444**	**265443**
550	30	**228444**	**228443**	**228442**	**228441**
650	65	**228448**	**228447**	**228446**	**228445**

Súprava obsahuje:
- bočnica M ľavá (20 ks)
- bočnica M pravá (20 ks)
- výsuv pravý + ľavý (20 ks)
- držiak čela INSERTA alebo skrutka (40 ks)
- krytka obdĺžniková s logom Blum (40 ks)



Bočnice a výsuvy (20 ks)

	bočnica				výsuv	
	378M***2SA				578.***1M	576.***1M
	biela		sivá		TIP-ON BLUMOTION	
dĺžka NL (mm)	ľavá	pravá	ľavá	pravá	30 kg	65 kg
270	**224035**	**224036**	**224037**	**224038**	**282109**	×
350	**224039**	**224040**	**224041**	**224042**	**282111**	×
400	**224043**	**224044**	**224045**	**224046**	**282112**	×
450	**IN024BL**	**IN024BP**	**206601**	**206602**	**282113**	**282117**
500	**IN025BL**	**IN025BP**	**206603**	**206604**	**282114**	**282118**
550	**224047**	**224048**	**224049**	**224050**	**282115**	**282119**
650	**228504**	**228505**	**228506**	**228507**	×	**282121**

TANDEMBOX ANTARO – priemyselné balenie

Držiaky chrbta (1 pár)

	biela	sivá	kód Blum
M	**IN102B**	**202542**	Z30M000S.04
B	**202547**	**202546**	Z30B000S.04
C	**202549**	**202548**	Z30C000S
D	**176852**	**202550**	Z30D000S

Reling (1 pár)

dĺžka NL (mm)	biela	sivá	kód Blum
270	**202515**	**202514**	ZRG.207RS
350	**202519**	**202518**	ZRG.287RS
400	**202521**	**202520**	ZRG.337RS
450	**202523**	**202522**	ZRG.387RS
500	**202525**	**202524**	ZRG.437RS
550	**202527**	**202526**	ZRG.487RS
650	**202529**	**202528**	ZRG.587RS

Krytka s logom Blum (2 ks)

biela	sivá	kód Blum
IN801B	**206619**	ZAA.532C

Krytka bez loga (1 ks) na potlač

biela	sivá	kód Blum
IN800B	**236213**	ZAA.532C

Čelné kovanie (1 ks)

Kód	Kód Blum	popis
12687	ZSF.35A2	skrutka
12689	ZSF.39A2	Inserta

Súprava modulov pre ANTARO TIP-ON BLUMOTION

dĺžka NL (mm)	hmotnosť[1]	kód	kód Blum
270 – 300	do 10 kg	**284454**	T60B3030
	10 – 20 kg	**282122**	T60B3130
350 – 650	do 20 kg	**284455**	T60B3330
	15 – 40 kg	**282123**	T60B3530
	35 – 65 kg	**282124**	T60B3560

[1] hmotnosť je vrátane samotnej zásuvky

Príslušenstvo TIP-ON BLUMOTION

materiál	kód	kód Blum
hriadeľ synchronizácie	**282277**	T60.1125W
jednodielny hriadeľ	**293824**	T60.300D
držiak hriadeľa	**293797**	T60B000H
podpera dna	**293796**	Z96.2011



Merivobox – technické informácie

Spracovanie zásuviek

legenda	popis	prírez výšky chrbta pre jednotlivé výšky bočníc	rozmer (mm)
LW	vnútorná šírka korpusu	N	60,5
NL	hĺbka výsuvov	M	83
VZ	výška chrbta (drevotrieska)	K	121
TOB	TIP-ON BLUMOTION	E	184

- rozmery prírezov pre hrúbku drevotriesky 16 mm

Prírezy pre vnútornú zásuvku

popis	rozmer (mm)
čelný plech	LW-126
čelný priečny reling	LW-111
čelné sklo	LW-104

Prírez pre synchronizáciu (TOB)

popis	rozmer (mm)
synchronizačný hriadeľ	LW-250

Materiál a farby

farba	popis	farba RAL
hodvábne biela	SW-M	RAL 9003
Orion sivá	OG-M	RAL 7043
Indium sivá	IG-M	RAL 7037

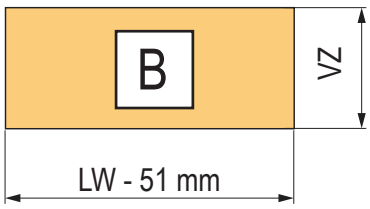

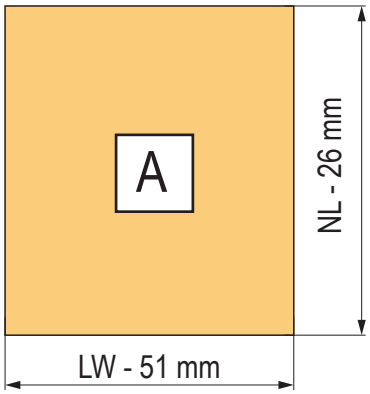

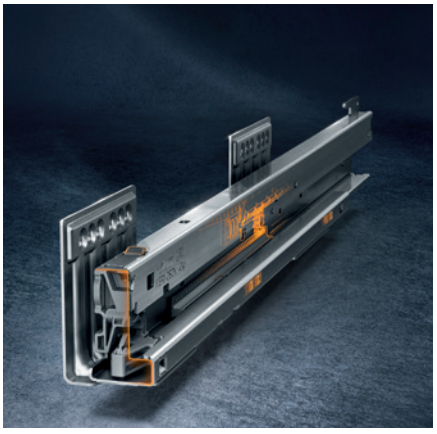

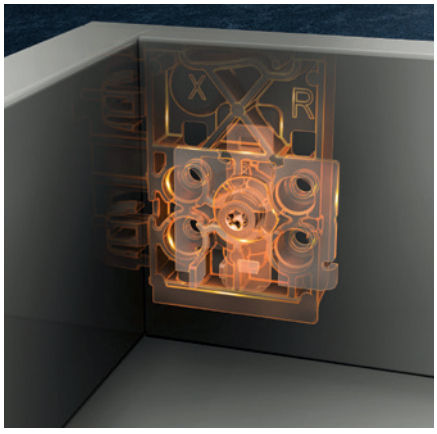



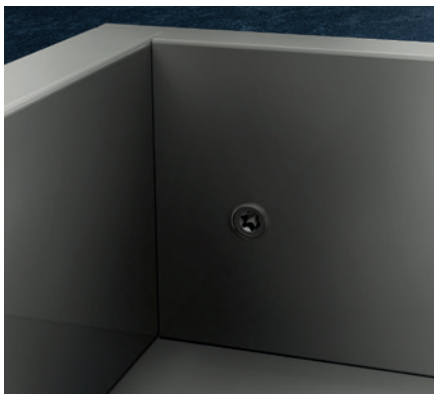

Merivobox – biela hodvábne matná

Kompletné súpravy kovania pre zásuvku

	hĺbka mm (NL)	nosnosť (kg) typ výsuvu	skrutka	INSERTA
N	450	40	**485390**	**485389**
	500		**485392**	**485391**

- výška bočnice 68,5 mm, minimálna výška v korpuse 85,5 mm

	hĺbka mm (NL)	nosnosť (kg) typ výsuvu	skrutka	INSERTA	vnútorná
M	270	40	**485402**	**485401**	**485407**
	300		**485411**	**485410**	**485416**
	350		**485420**	**485419**	**485425**
	400		**485429**	**485428**	**485434**
	450		**485438**	**485437**	**485443**
	450	70	**485447**	**485446**	**485452**
	500	40	**485456**	**485455**	**485461**
	500	70	**485465**	**485464**	**485470**
	550	40	**485474**	**485473**	**485479**
	600		**485483**	**485482**	**485488**

- výška bočnice 91 mm, minimálna výška v korpuse 108 mm (pri vnútorných 106 mm, s úchytkou 111 mm)

	hĺbka mm (NL)	nosnosť (kg) typ výsuvu	skrutka	INSERTA	vnútorná
K	300	40	**485501**	**485500**	**485506**
	350		**485510**	**485509**	**485515**
	400		**485519**	**485518**	**485524**
	450		**485528**	**485527**	**485533**
	450	70	**485537**	**485536**	**485542**
	500	40	**485546**	**485545**	**485551**
	500	70	**485555**	**485554**	**485560**
	550	40	**485564**	**485563**	**485569**
	600		**485573**	**485572**	**485578**

- výška bočnice 129 mm, minimálna výška v korpuse 146 mm (pri vnútorných 144 mm)

	hĺbka mm (NL)	nosnosť (kg) typ výsuvu	skrutka	INSERTA	vnútorná s relingom	vnútorná so sklom
E reling	270	40	**485582**	**485581**	**485587**	**485671**
	300		**485591**	**485590**	**485596**	**485674**
	350		**485600**	**485599**	**485605**	**485677**
	400		**485609**	**485608**	**485614**	**485680**
	450		**485618**	**485617**	**485623**	**485683**
	450	70	**485627**	**485626**	**485632**	**485686**
	500	40	**485636**	**485635**	**485641**	**485689**
	500	70	**485645**	**485644**	**485650**	**485692**
	550	40	**485654**	**485653**	**485659**	**485695**
	600		**485663**	**485662**	**485668**	**485698**

- výška bočnice 91 mm, minimálna výška v korpuse 209 mm (pri vnútorných 207 mm)









Merivobox – biela hodvábne matná

Kompletné súpravy kovania pre zásuvku

	hĺbka mm (NL)	nosnosť (kg) typ výsuvu	skrutka	INSERTA	vnútorná s relingom	vnútorná so sklom
E Boxcap	270	40	**487632**	**487629**	**487630**	**487631**
	300		**487644**	**487641**	**487642**	**487643**
	350		**487656**	**487653**	**487654**	**487655**
	400		**487668**	**487665**	**487666**	**487667**
	450		**487680**	**487677**	**487678**	**487679**
	450	70	**487692**	**487689**	**487690**	**487691**
	500	40	**487704**	**487701**	**487702**	**487703**
	500	70	**487716**	**487713**	**487714**	**487715**
	550	40	**487728**	**487725**	**487726**	**487727**
	600		**487740**	**487737**	**487738**	**487739**



- výška bočnice 91 mm, minimálna výška v korpuse 209 mm (pri vnútorných 207 mm)

	hĺbka mm (NL)	nosnosť (kg) typ výsuvu	skrutka	INSERTA	vnútorná s relingom	vnútorná so sklom
E Boxcover	270[1]	40	**487752**	**487749**	**487750**	**487751**
	300[1]		**487764**	**487761**	**487762**	**487763**
	350[1]		**487776**	**487773**	**487774**	**487775**
	400[1]		**487788**	**487785**	**487786**	**487787**
	450[2]		**487800**	**487797**	**487798**	**487799**
	450[2]	70	**487812**	**487809**	**487810**	**487811**
	500[2]	40	**487824**	**487821**	**487822**	**487823**
	500[2]	70	**487836**	**487833**	**487834**	**487835**
	550[2]	40	**487848**	**487845**	**487846**	**487847**
	600[2]		**487860**	**487857**	**487858**	**487859**



- výška bočnice 91 mm, minimálna výška v korpuse 209 mm (pri vnútorných 207 mm)

[1] komplet bez bočného skla
[2] komplet vrátane bočného skla

Hodvábne matná

M drezová zásuvka



Drezové zásuvky Merivobox

hĺbka mm (NL)	biela	
	skrutka	Inserta
450	**488014**	**488015**
500	**488016**	**488017**
550	**488018**	**488019**
600	**488020**	**488021**

Hodvábne matná

E drezová zásuvka



hĺbka mm (NL)	biela	
	skrutka	Inserta
450	**488039**	**488040**
500	**488042**	**488044**
550	**488045**	**488046**
600	**488047**	**488048**

Merivobox – Indium matná sivá

Kompletné súpravy kovania pre zásuvku

	hĺbka mm (NL)	nosnosť (kg) typ výsuvu	skrutka	INSERTA
N	450	40	**485398**	**485397**
	500		**485400**	**485399**

- výška bočnice 68,5 mm, minimálna výška v korpuse 85,5 mm

	hĺbka mm (NL)	nosnosť (kg) typ výsuvu	skrutka	INSERTA	vnútorná
M	270	40	**485406**	**485405**	**485409**
	300		**485415**	**485414**	**485418**
	350		**485424**	**485423**	**485427**
	400		**485433**	**485432**	**485436**
	450		**485442**	**485441**	**485445**
	450	70	**485451**	**485450**	**485454**
	500	40	**485460**	**485459**	**485463**
	500	70	**485469**	**485468**	**485472**
	550	40	**485478**	**485477**	**485481**
	600		**485487**	**485486**	**485490**

- výška bočnice 91 mm, minimálna výška v korpuse 108 mm (pri vnútorných 106 mm, s úchytkou 111 mm)

	hĺbka mm (NL)	nosnosť (kg) typ výsuvu	skrutka	INSERTA	vnútorná
K	300	40	**485505**	**485504**	**485508**
	350		**485514**	**485513**	**485517**
	400		**485523**	**485522**	**485526**
	450		**485532**	**485531**	**485535**
	450	70	**485541**	**485540**	**485544**
	500	40	**485550**	**485549**	**485553**
	500	70	**485559**	**485558**	**485562**
	550	40	**485568**	**485567**	**485571**
	600		**485577**	**485576**	**485580**

- výška bočnice 129 mm, minimálna výška v korpuse 146 mm (pri vnútorných 144 mm)

	hĺbka mm (NL)	nosnosť (kg) typ výsuvu	skrutka	INSERTA	vnútorná s relingom	vnútorná so sklom
E reling	270	40	**485586**	**485585**	**485589**	**485673**
	300		**485595**	**485594**	**485598**	**485676**
	350		**485604**	**485603**	**485607**	**485679**
	400		**485613**	**485612**	**485616**	**485682**
	450		**485622**	**485621**	**485625**	**485685**
	450	70	**485631**	**485630**	**485634**	**485688**
	500	40	**485640**	**485639**	**485643**	**485691**
	500	70	**485649**	**485648**	**485652**	**485694**
	550	40	**485658**	**485657**	**485661**	**485697**
	600		**485667**	**485666**	**485670**	**485700**

- výška bočnice 91 mm, minimálna výška v korpuse 209 mm (pri vnútorných 207 mm)







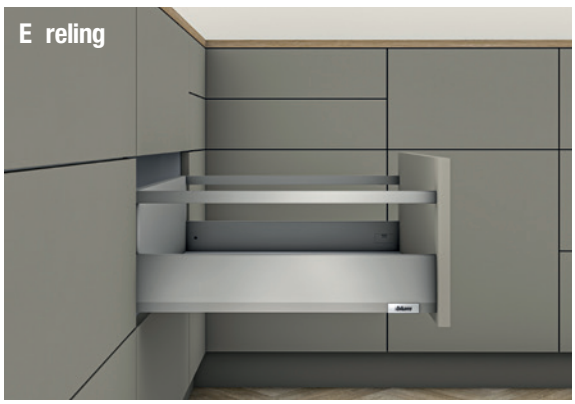

Merivobox – Indium matná sivá

Kompletné súpravy kovania pre zásuvku

	hĺbka mm (NL)	nosnosť (kg) typ výsuvu	skrutka	INSERTA	vnútorná s relingom	vnútorná so sklom
E Boxcap	270	40	**487636**	**487633**	**487634**	**487635**
	300		**487648**	**487645**	**487646**	**487647**
	350		**487660**	**487657**	**487658**	**487659**
	400		**487672**	**487669**	**487670**	**487671**
	450		**487684**	**487681**	**487682**	**487683**
	450	70	**487696**	**487693**	**487694**	**487695**
	500	40	**487708**	**487705**	**487706**	**487707**
	500	70	**487720**	**487717**	**487718**	**487719**
	550	40	**487732**	**487729**	**487730**	**487731**
	600		**487744**	**487741**	**487742**	**487743**



- výška bočnice 91 mm, minimálna výška v korpuse 209 mm (pri vnútorných 207 mm)

	hĺbka mm (NL)	nosnosť (kg) typ výsuvu	skrutka	INSERTA	vnútorná s relingom	vnútorná so sklom
E Boxcover	[1] 270	40	**487756**	**487753**	**487754**	**487755**
	[1] 300		**487768**	**487765**	**487766**	**487767**
	[1] 350		**487780**	**487777**	**487778**	**487779**
	[1] 400		**487792**	**487789**	**487790**	**487791**
	[2] 450		**487804**	**487801**	**487802**	**487803**
	[2] 450	70	**487816**	**487813**	**487814**	**487815**
	[2] 500	40	**487828**	**487825**	**487826**	**487827**
	[2] 500	70	**487840**	**487837**	**487838**	**487839**
	[2] 550	40	**487852**	**487849**	**487850**	**487851**
	[2] 600		**487864**	**487861**	**487862**	**487863**



- výška bočnice 91 mm, minimálna výška v korpuse 209 mm (pri vnútorných 207 mm)

[1] komplet bez bočného skla
[2] komplet vrátane bočného skla

M drezová zásuvka

čelná zásuvka



Drezové zásuvky Merivobox

hĺbka mm (NL)	Indium sivá	
	skrutka	Inserta
450	**488031**	**488032**
500	**488033**	**488034**
550	**488035**	**488036**
600	**488037**	**488038**

E drezová zásuvka

čelná zásuvka s relingom



hĺbka mm (NL)	Indium sivá	
	skrutka	Inserta
450	**488058**	**488059**
500	**488060**	**488061**
550	**488062**	**488063**
600	**488064**	**488065**

Merivobox – Orion matná, tmavosivá

Kompletné súpravy kovania pre zásuvku

	hĺbka mm (NL)	nosnosť (kg) typ výsuvu	skrutka	INSERTA
N	450	40	**485394**	**485393**
	500		**485396**	**485395**

- výška bočnice 68,5 mm, minimálna výška v korpuse 85,5 mm

	hĺbka mm (NL)	nosnosť (kg) typ výsuvu	skrutka	INSERTA	vnútorná
M	270	40	**485404**	**485403**	**485408**
	300		**485413**	**485412**	**485417**
	350		**485422**	**485421**	**485426**
	400		**485431**	**485430**	**485435**
	450		**485440**	**485439**	**485444**
	450	70	**485449**	**485448**	**485453**
	500	40	**485458**	**485457**	**485462**
	500	70	**485467**	**485466**	**485471**
	550	40	**485476**	**485475**	**485480**
	600		**485485**	**485484**	**485489**

- výška bočnice 91 mm, minimálna výška v korpuse 108 mm (pri vnútorných 106 mm, s úchytkou 111 mm)

	hĺbka mm (NL)	nosnosť (kg) typ výsuvu	skrutka	INSERTA	vnútorná
K	300	40	**485503**	**485502**	**485507**
	350		**485512**	**485511**	**485516**
	400		**485521**	**485520**	**485525**
	450		**485530**	**485529**	**485534**
	450	70	**485539**	**485538**	**485543**
	500	40	**485548**	**485547**	**485552**
	500	70	**485557**	**485556**	**485561**
	550	40	**485566**	**485565**	**485570**
	600		**485575**	**485574**	**485579**

- výška bočnice 129 mm, minimálna výška v korpuse 146 mm (pri vnútorných 144 mm)

	hĺbka mm (NL)	nosnosť (kg) typ výsuvu	skrutka	INSERTA	vnútorná s relingom	vnútorná so sklom
E reling	270	40	**485584**	**485583**	**485588**	**485672**
	300		**485593**	**485592**	**485597**	**485675**
	350		**485602**	**485601**	**485606**	**485678**
	400		**485611**	**485610**	**485615**	**485681**
	450		**485620**	**485619**	**485624**	**485684**
	450	70	**485629**	**485628**	**485633**	**485687**
	500	40	**485638**	**485637**	**485642**	**485690**
	500	70	**485647**	**485646**	**485651**	**485693**
	550	40	**485656**	**485655**	**485660**	**485696**
	600		**485665**	**485664**	**485669**	**485699**

- výška bočnice 91 mm, minimálna výška v korpuse 209 mm (pri vnútorných 207 mm)









Merivobox – Orion matná, tmavosivá

Kompletné súpravy kovania pre zásuvku

	hĺbka mm (NL)	nosnosť (kg) typ výsuvu	skrutka	INSERTA	vnútorná s relingom	vnútorná so sklom
E Boxcap	270	40	**487640**	**487637**	**487638**	**487639**
	300		**487652**	**487649**	**487650**	**487651**
	350		**487664**	**487661**	**487662**	**487663**
	400		**487676**	**487673**	**487674**	**487675**
	450		**487688**	**487685**	**487686**	**487687**
	450	70	**487700**	**487697**	**487698**	**487699**
	500	40	**487712**	**487709**	**487710**	**487711**
	500	70	**487724**	**487721**	**487722**	**487723**
	550	40	**487736**	**487733**	**487734**	**487735**
	600		**487748**	**487745**	**487746**	**487747**



- výška bočnice 91 mm, minimálna výška v korpuse 209 mm (pri vnútorných 207 mm)

	hĺbka mm (NL)	nosnosť (kg) typ výsuvu	skrutka	INSERTA	vnútorná s relingom	vnútorná so sklom
E Boxcover	270 [1]	40	**487760**	**487757**	**487758**	**487759**
	300 [1]		**487772**	**487769**	**487770**	**487771**
	350 [1]		**487784**	**487781**	**487782**	**487783**
	400 [1]		**487796**	**487793**	**487794**	**487795**
	450 [2]		**487808**	**487805**	**487806**	**487807**
	450 [2]	70	**487820**	**487817**	**487818**	**487819**
	500 [2]	40	**487832**	**487829**	**487830**	**487831**
	500 [2]	70	**487844**	**487841**	**487842**	**487843**
	550 [2]	40	**487856**	**487853**	**487854**	**487855**
	600 [2]		**487868**	**487865**	**487866**	**487867**



- výška bočnice 91 mm, minimálna výška v korpuse 209 mm (pri vnútorných 207 mm)

[1] komplet bez bočného skla
[2] komplet vrátane bočného skla

M drezová zásuvka

čelná zásuvka



Drezové zásuvky Merivobox

hĺbka mm (NL)	Orion sivá	
	skrutka	Inserta
450	**488023**	**488024**
500	**488025**	**488026**
550	**488027**	**488028**
600	**488029**	**488030**

E drezová zásuvka

čelná zásuvka s relingom



hĺbka mm (NL)	Orion sivá	
	skrutka	Inserta
450	**488049**	**488051**
500	**488052**	**488053**
550	**488054**	**488055**
600	**488056**	**488057**

Merivobox – súpravy, jednotlivé komponenty

Kompletné súpravy v jednom balení

hĺbka mm (NL)	nosnosť (kg)	biela SW-M		Orion sivá OG-M		Indium sivá IG-M	
		M	E	M	E	M	E
450	40	**489637**	**489649**	**489638**	**489650**	**489639**	**489651**
	70	**489640**	**489652**	**489641**	**489653**	**489642**	**489654**
500	40	**489643**	**489655**	**489644**	**489656**	**489645**	**489657**
	70	**489646**	**489658**	**489647**	**489659**	**489648**	**489660**

- – L'+P bočnica
- – L'+P výsuv
- – držiaky chrbta
- – pri výške „E" L'+P reling

Treba doobjednať:

- – čelné kovanie – 2x
- – čelné uchytenie hore – 2x

Výsuvy

		450.***1B	453.***1B
	dĺžka NL (mm)	40 kg	70 kg
1	270	**481613**	×
	300	**481614**	×
	350	**481615**	×
	400	**481616**	×
	450	**481617**	**481621**
	500	**481618**	**481622**
	550	**481619**	**481623**
	600	**481620**	**481624**

Bočnice

		N (68,5 mm)			M (91 mm)		
	dĺžka NL (mm)	470N***2S			470M***2S		
		SW-M	OG-M	IG-M	SW-M	OG-M	IG-M
2	270	×	×	×	**481552**	**481551**	**481550**
	300	×	×	×	**481555**	**481554**	**481553**
	350	×	×	×	**481558**	**481557**	**481556**
	400	**481540**	**481539**	**481538**	**481561**	**481560**	**481559**
	450	**481543**	**481542**	**481541**	**481570**	**481567**	**481564**
	500	**481546**	**481545**	**481544**	**481579**	**481576**	**481573**
	550	**481549**	**481548**	**481547**	**481582**	**481581**	**481580**
	600	×	×	×	**481585**	**481584**	**481583**

Čelný príchyt

	montáž	kód	kód Blum
4	skrutka	**481701**	ZF4.1002
	INSERTA	**481702**	ZF4.10I2
	EXPANDO T	**481703**	ZF4.10T2

Držiaky chrbta

	výška	SW-M	OG-M	IG-M	kód Blum
3	N	**481630**	**481629**	**481628**	ZB4N000S
	M	**481633**	**481632**	**481631**	ZB4M000S
	K	**481636**	**481635**	**481634**	ZB4K000S
	E	**481639**	**481638**	**481637**	ZB4F000S

Čelné uchytenie hore (pre reling, Boxcover, Boxcap)

	montáž	kód	kód Blum
5	skrutka	**481704**	ZF4.5002
	INSERTA	**481705**	ZF4.50I2
	EXPANDO T	**481706**	ZF4.50T2

Reling

	dĺžka NL (mm)	SW-M	OG-M	IG-M	kód Blum
6	270	**481648**	**481647**	**481646**	ZR4.270RS.E
	300	**481651**	**481650**	**481649**	ZR4.300RS.E
	350	**481654**	**481653**	**481652**	ZR4.350RS.E
	400	**481657**	**481656**	**481655**	ZR4.400RS.E
	450	**481660**	**481659**	**481658**	ZR4.450RS.E
	500	**481663**	**481662**	**481661**	ZR4.500RS.E
	550	**481666**	**481665**	**481664**	ZR4.550RS.E
	600	**481669**	**481668**	**481667**	ZR4.600RS.E

Boxcover

	SW-M	OG-M	IG-M	kód Blum
7	**481696**	**481695**	**481694**	ZL4M00808

Merivobox – súpravy, jednotlivé komponenty

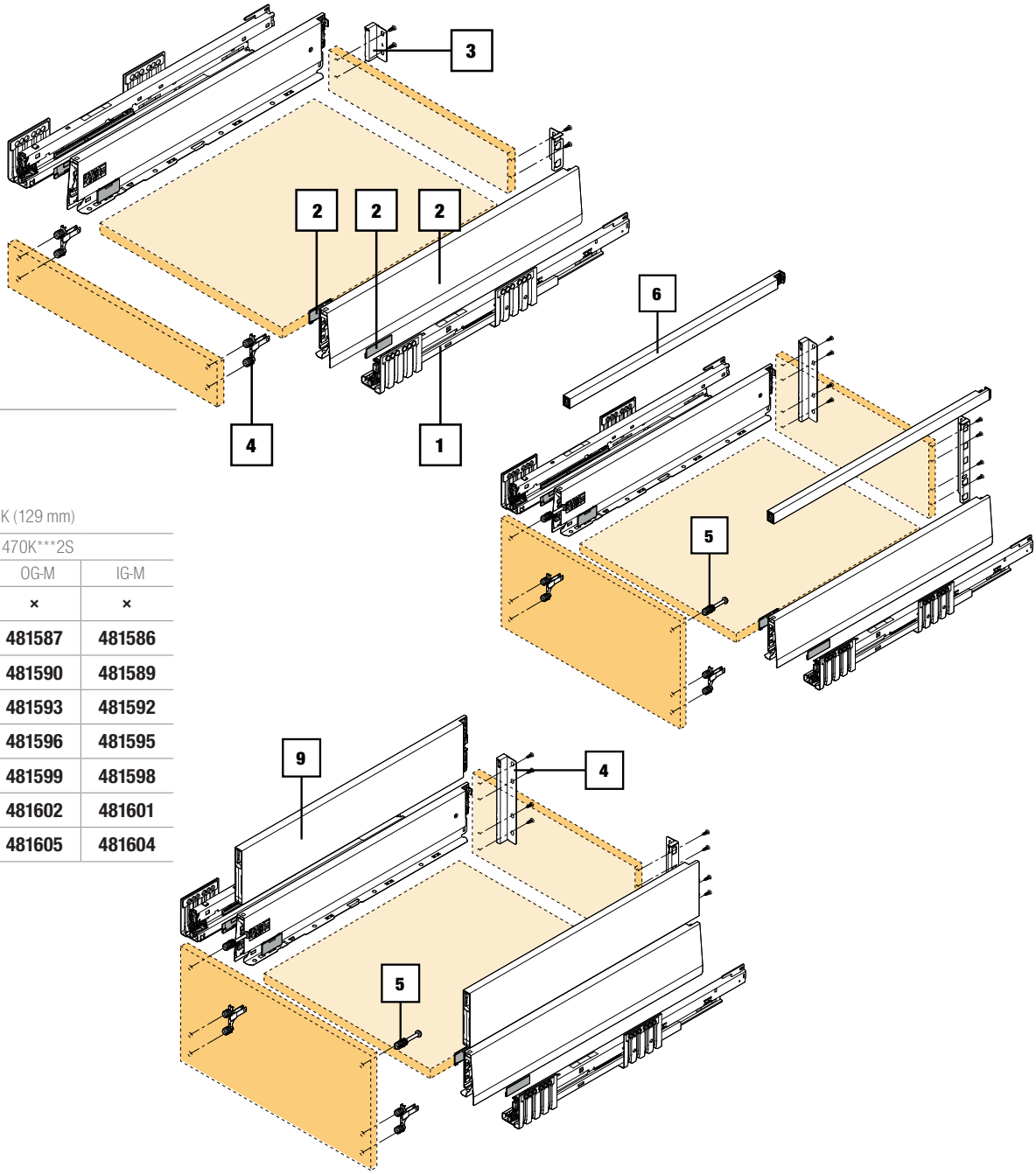

		K (129 mm)		
		470K***2S		
		SW-M	OG-M	IG-M
		×	×	×
2		**481588**	**481587**	**481586**
		481591	**481590**	**481589**
		481594	**481593**	**481592**
		481597	**481596**	**481595**
		481600	**481599**	**481598**
		481603	**481602**	**481601**
		481606	**481605**	**481604**

Boxcap

	dĺžka NL (mm)	SW-M	OG-M	IG-M	kód Blum
9	270	**481672**	**481671**	**481670**	ZL4.270S.E
	300	**481675**	**481674**	**481673**	ZL4.300S.E
	350	**481678**	**481677**	**481676**	ZL4.350S.E
	400	**481681**	**481680**	**481679**	ZL4.400S.E
	450	**481684**	**481683**	**481682**	ZL4.450S.E
	500	**481687**	**481686**	**481685**	ZL4.500S.E
	550	**481690**	**481689**	**481688**	ZL4.550S.E
	600	**481693**	**481692**	**481691**	ZL4.600S.E

Bočné sklo

	montáž	kód	kód Blum
8	450	**481697**	ZE4M360G
	500	**481698**	ZE4M410G
	550	**481699**	ZE4M460G
	600	**481700**	ZE4M510G

Merivobox – súpravy, jednotlivé komponenty

Čelné kovanie pre vnútornú zásuvku

	popis	SW-M	OG-M	IG-M
10	M	ZI4.0MS1		
		481709	**481708**	**481707**
	K	ZI4.1KS1		
		481712	**481711**	**481710**
11	E čelné sklo	ZI4.4ES1		
		481718	**481717**	**481716**
12	E čelný reling	ZI4.2ES1		
		481715	**481714**	**481713**

Predné diely pre vnútornú zásuvku

	popis	SW-M	OG-M	IG-M
13	plech M + K	ZV4.1042M		
		481721	**481720**	**481719**
	plech E pre reling	ZV4.1042M		
		481721	**481720**	**481719**
14	plech E pre sklo	ZV4.1042NN		
		481724	**481723**	**481722**
15	reling pre E	ZR4.1059U		
		481731	**481730**	**481729**

Unášač pre vnútornú zásuvku

SW-M	OG-M	IG-M	kód Blum
227603	**227604**	**481740**	ZI7.0M07

Súprava modulov pre TOB

NL (mm)	hmotnosť (kg) [1]	výsuv (kg)	jednotka	farba	kód	kód Blum
270–300	≤ 10	40	S0	biela	**481732**	T60H4040
270–300	> 10–20	40	S1	svetlosivá	**481733**	T60H4140
350–600	≤ 20	40	L1 [2]	svetlosivá	**481734**	T60H4340
350–600	15–40	40	L3 [2]	prachovo sivá	**481735**	T60H4540
450–600	35–70	70	L5 [3]	čierna	**481736**	T60H4570

[1] odporúčané hodnoty hmotnosti (celková hmotnosť výsuvu) pre optimálnu funkciu otvárania a zatvárania
[2] kombinovateľné iba s korpusovou lištou pre 40 kg
[3] odporúčanie: kombinujte iba s korpusovou lištou pre 70 kg

Bočnica bez krytiek

	výška	M (91 mm)					
2	dĺžka NL (mm)	470M *** 2S					
		SW-M		OG-M		IG-M	
		L	P	L	P	L	P
	450	**481568**	**481569**	**481565**	**481566**	**481562**	**481563**
	500	**485118**	**485119**	**485116**	**485117**	**481571**	**481572**

Synchronizačný hriadeľ pre TOB zásuvku

kód	kód Blum
282277	T60.1125W

Krytky

	SW-M	OG-M	IG-M	kód Blum
vnútorná	**481609**	**481608**	**481607**	ZA4.5400.BT
vonkajšia bez loga	**487887**	**487889**	**487888**	ABD.1000

Krytky

	nehrdzavejúca oceľ	kód Blum
vonkajšia bez potlače	**486181**	ABD.1009

Merivobox – súpravy, jednotlivé komponenty

Čelné sklo pre vnútorné E

	popis	600	1200
16	vysoké	ZE4H458G	ZE4H1058G
		481726	**481728**
	nízke	ZE4L458G	ZE4L1058G
		481725	**481727**

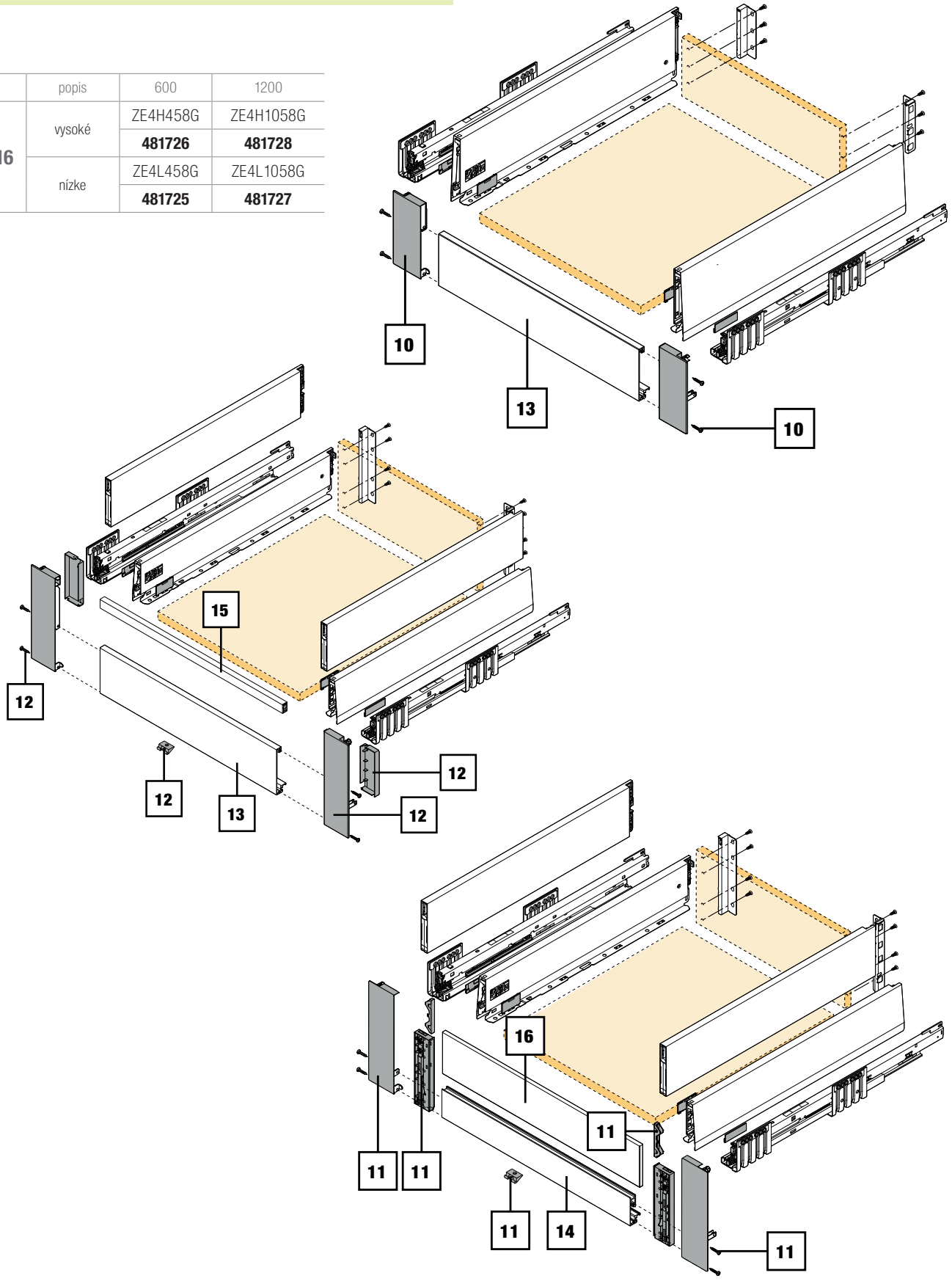

myLEGRABOX

- nové riešenie pre rozšírenie individualizácie zásuvky
- vnútorné bočnice vždy vo farbe karbón čierna
- na vonkajšiu stranu je možné použiť jeden z dekoračných prvkov
- luxus podčiarkne vonkajší dekoračný prvok z nehrdzavejúcej ocele či ušľachtilej hrdze
- výsuvy sú k dispozícii z bežného LEGRABOXu – str. 03.103

Bočnica vnútorná CS-M karbón čierna

výška	M (90,5 mm)	K (128,5 mm)	C (177 mm)	F (241 mm)
dĺžka NL (mm)	770M***1S	770K***1S	770C***1S	770F***1S
270	496736	×	496753	×
300	496737	496745	496754	×
350	496738	496746	496755	×
400	496739	496747	496756	496762
450	496740	496749	496757	496763
500	496741	496750	496758	496764
550	496742	496751	496759	496765
600	496743	496752	496760	496766
650	496744	×	496761	496767

- bočnica (vnútorná) ① a dekoračný prvok (vonkajší) ②



ďalšie položky (výsuvy, držiaky chrbta, čelné kovanie) sú na str. 03.103 - 03.106

Dekoračný prvok vonkajší NR ušľachtilá hrdza

výška	M (90,5 mm)	K (128,5 mm)	C (177 mm)	F (241 mm)
dĺžka NL (mm)	770M***AS	770K***AS	770C***AS	770F***AS
270	496795	×	496859	×
300	496796	496825	496860	×
350	496797	496826	496861	×
400	496798	496827	496862	496887
450	496799	496828	496863	496888
500	496800	496829	496864	496889
550	496801	496830	496865	496890
600	496802	496831	496866	496891
650	496803	×	496867	496892



Dekoračný prvok vonkajší INGL ušľachtilá nehrdzavejúca oceľ anti fingerprint

výška	M (90,5 mm)	K (128,5 mm)	C (177 mm)	F (241 mm)
dĺžka NL (mm)	770M***AS	770K***AS	770C***AS	770F***AS
270	496777	×	496841	×
300	496778	496811	496842	×
350	496779	496812	496843	×
400	496780	496813	496844	496874
450	496781	496814	496845	496875
500	496782	496815	496846	496876
550	496783	496816	496847	496877
600	496784	496817	496848	496879
650	496785	×	496849	496880

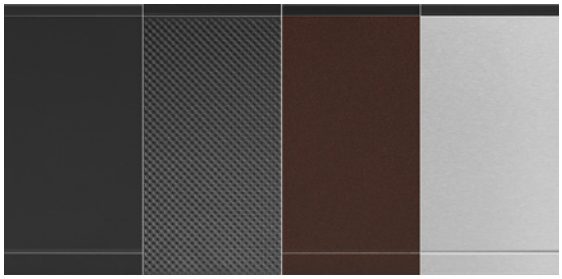

Dekoračný prvok vonkajší CSCL carbon look

výška	M (90,5 mm)	K (128,5 mm)	C (177 mm)	F (241 mm)
dĺžka NL (mm)	770M***ASGC	770K***ASGC	770C***ASGC	770F***ASGC
270	496786	×	496850	×
300	496787	496818	496851	×
350	496788	496819	496852	×
400	496789	496820	496853	496881
450	496790	496821	496854	496882
500	496791	496822	496855	496883
550	496792	496823	496856	496884
600	496793	496824	496857	496885
650	496794	×	496858	496886



Dekoračný prvok vonkajší CS-M karbon čierna

výška	M (90,5 mm)	K (128,5 mm)	C (177 mm)	F (241 mm)
dĺžka NL (mm)	770M***AS	770K***AS	770C***AS	770F***AS
270	496768	×	496832	×
300	496769	496804	496833	×
350	496770	496805	496834	×
400	496771	496806	496835	496868
450	496772	496807	496836	496869
500	496773	496808	496837	496870
550	496774	496809	496838	496871
600	496775	496810	496839	496872
650	496776	×	496840	496873



LEGRABOX





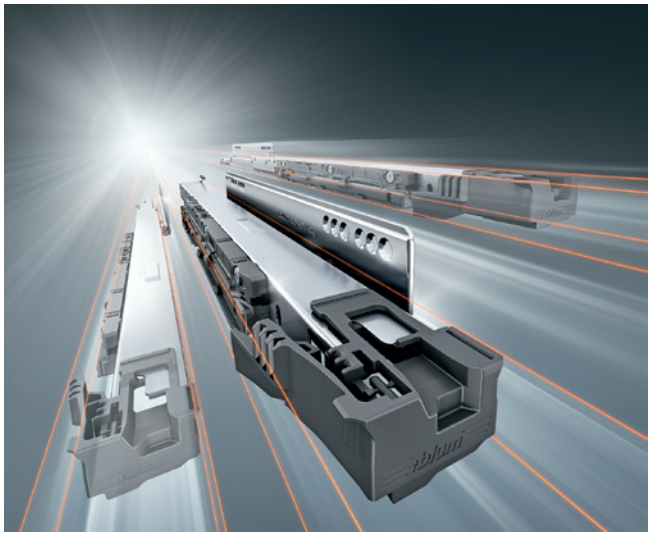



LEGRABOX

Jednoduchý dizajn poskytuje viac priestoru pre inšpiráciu. Na vyhovenie súčasným trendom v oblasti výroby nábytku je potrebné rozšíriť spektrum svojich možností. Tenká bočnica LEGRABOX a k tomu nová technológia montáže tenkých čiel – tým zvládnete minimalistický dizajn nábytku úplne ľahko. Predstavuje základ nových výrobkov pre tenké čelá.

EXPANDO T

Vťahovacie kotvy z ocele stabilizujú tvrdé materiály, plastové prvky stabilizujú mäkké materiály. EXPANDO T inštalujeme do montážneho otvoru s priemerom 10 mm a s hĺbkou vŕtania iba 6 mm.

Ľahko a lepšie: BLUMOTION S – jeden za tri

Variabilita pre realizáciu hneď niekoľkých technológií pohybu s jednou vodiacou lištou, optimálna funkcia tlmenia, prispôsobená príslušnej technológii – to všetko ponúka nové vedenie BLUMOTION S pre LEGRABOX.

Optimalizovaný BLUMOTION

Už ste niekedy zavreli výsuv poriadnym švihom? Potom je dobré nainštalovať vodiacu lištu BLUMOTION S. Tlmenie bude dokonalejšie, teda výkonnejšie – zatváranie výsuvov bude ešte mäkšie.

TIP-ON BLUMOTION

Zásuvky a výsuvy, ktoré sa nielen mäkko zatvárajú, ale aj otvárajú na jemné ťuknutie? Tak na to je ideálny TIP-ON BLUMOTION. Vodiaca lišta BLUMOTION S zostáva, k tomu sa pridá jednotka na otváranie. Vďaka jedinečnej inteligencii výrobku sa tlmenie automaticky prispôsobí. Montáž pritom prebieha bez náradia.

SERVO-DRIVE

Máte záujem o najvyšší komfort obsluhy pri otváraní a zatváraní? Využite na tento účel SERVO-DRIVE. Vodiaca lišta BLUMOTION S bude doplnená príslušnými komponentmi SERVO-DRIVE.

LEGRABOX – spracovanie zásuviek

Rozmery prírezu pre hrúbku drevotriesky 16 mm

Dno a chrbát

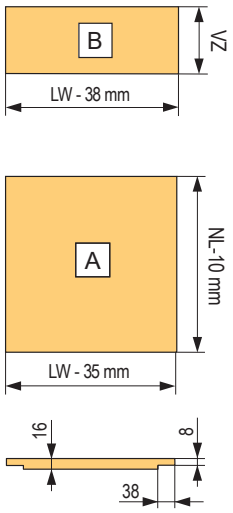

Prírez výšky chrbta pre jednotlivé výšky bočníc

N	39 mm
M	63 mm
K	101 mm
C	148 mm
F	212 mm

Legenda:

LW	Vnútorná šírka korpusu
NL	Hĺbka výsuvov
VZ	Výška chrbta (drevotrieska)
TOB	TIP-ON BLUMOTION

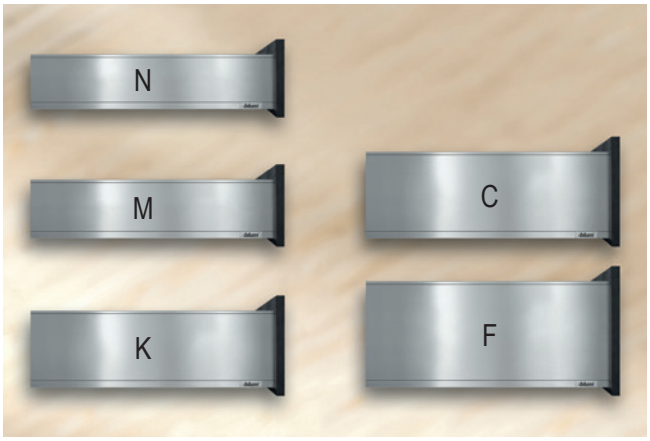



Prírezy pre synchronizačné tyče

popis	rozmer
synchronizačný hriadeľ TOB	LW-247 mm
synchronizačný hriadeľ TIP-ON	LW-229 mm

Prírezy pre vnútornú zásuvku

popis	rozmer
čelný plech	LW-126 mm
čelný priečny reling	LW-90 mm





Materiál a farby

Farby RAL pôsobia vďaka drsnému povrchu výrazne svetlejšie.

Karbónovo čierna	CS-M	RAL 0002500
Orion sivá	OG-M	RAL 8022
Hodvábne biela	SW-M	RAL 8022
Nehrdzavejúca oceľ (Inox) anti fingerprint	INOX	



SW-M OG-M CM-S INOX

LEGRABOX – hodvábne biela (SW-M)

Komplet kovania pre zásuvku

			skrutka		EXPANDO	
	hĺbka mm (NL)	nosnosť (kg) typ výsuvu	BLUMOTION, TOB	TIP-ON	BLUMOTION, TOB	TIP-ON
N	400	40	254379	254392	255024	292886
	450		344094	344107	344095	344108
	500		254861	254863	254869	254871
	550		254381	255041	255307	342431

• výška bočnice 66,5 mm • minimálna výška v korpuse 80 mm

			skrutka		EXPANDO		vnútorná	
	hĺbka mm (NL)	nosnosť (kg) typ výsuvu	BLUMOTION, TOB	TIP-ON	BLUMOTION, TOB	TIP-ON	BLUMOTION, TOB	TIP-ON
M	270	40	254875	254876	254879	254880	254883	254884
	300		254887	254888	254891	254892	254895	254896
	350		254899	254900	254903	254904	254907	254908
	400		254911	254912	254915	254916	254919	254920
	450	40	254925	254927	254933	254935	254941	254943
		70	254926	254928	254934	254936	254942	254944
	500	40	254973	254975	254981	254983	254989	254991
		70	254974	254976	254982	254984	254990	254992
	550	40	254997	254999	255005	255007	255013	255015
		70	337662	337665	337663	337666	337664	337667
	600	40	255021	255023	255029	255031	255037	255039
		70	337678	337686	337679	337688	337680	337692
	650	70	255046	255048	255054	255056	255062	255064

• výška bočnice 90,5 mm • minimálna výška v korpuse 106 mm (pri vnútorných 104 mm, resp. 109 mm s unášačom)

			skrutka		EXPANDO		vnútorná	
	hĺbka mm (NL)	nosnosť (kg) typ výsuvu	BLUMOTION, TOB	TIP-ON	BLUMOTION, TOB	TIP-ON	BLUMOTION, TOB	TIP-ON
K	300	40	388404	388407	388405	388409	388406	388411
	350		337521	337523	337522	337528	388579	388580
	400		337532	337563	337562	337564	388582	388583
	450		260765	260767	260771	260773	388585	388586
		70	260766	260768	260772	260774	388588	388589
	500	40	260789	260913	260793	260795	388593	388594
		70	260790	260791	260794	260796	388596	388598
	550	40	337568	337575	337569	337576	388602	388603
		70	337572	337577	337574	337578	388608	388609
	600	40	342459	342435	342464	342439	388618	388619
		70	342448	342468	342434	342460	389077	389078

• výška bočnice 128,5 mm • minimálna výška v korpuse 144 mm

LEGRABOX – hodvábne biela (SW-M)

Komplet kovania pre zásuvku

			skrutka		EXPANDO	
	hĺbka mm (NL)	nosnosť (kg) typ výsuvu	BLUMOTION, TOB	TIP-ON	BLUMOTION, TOB	TIP-ON
C PURE	270	40	**255187**	**255188**	**255191**	**255192**
	300		**255199**	**255200**	**255203**	**255204**
	350		**255211**	**255212**	**255215**	**255216**
	400		**255224**	**255225**	**255228**	**255229**
	450	40	**255238**	**255240**	**255246**	**255248**
		70	**255239**	**255241**	**255247**	**255249**
	500	40	**255286**	**255288**	**255294**	**255296**
		70	**255287**	**255289**	**255295**	**255297**
	550	40	**255310**	**255312**	**255318**	**255320**
		70	**337616**	**337620**	**337617**	**337622**
	600	40	**255334**	**255336**	**255342**	**255344**
		70	**337632**	**337636**	**337633**	**337637**
	650	70	**255359**	**255361**	**255367**	**255369**

			vnútorná, reling		vnútorná, sklo	
	hĺbka mm (NL)	nosnosť (kg) typ výsuvu	BLUMOTION	TIP-ON	BLUMOTION	TIP-ON
C PURE	270	40	**255195**	**255196**	**255380**	**255381**
	300		**255207**	**255208**	**255384**	**255385**
	350		**255220**	**255221**	**255388**	**255389**
	400		**255232**	**255233**	**255392**	**255393**
	450	40	**255254**	**255256**	**255398**	**255400**
		70	**255255**	**255257**	**255399**	**255401**
	500	40	**255302**	**255304**	**255414**	**255416**
		70	**255303**	**255305**	**255415**	**255417**
	550	40	**255326**	**255328**	**255422**	**255424**
		70	**337618**	**337623**	**337619**	**337624**
	600	40	**255350**	**255352**	**255430**	**255432**
		70	**337634**	**337638**	**337635**	**337639**
	650	70	**255375**	**255377**	**255439**	**255441**

- výška bočnice 177 mm
- minimálna výška v korpuse 193 mm (vnútorná 191 mm)
- komplet obsahuje všetko na zostavenie zásuvky
- verziu TIP-ON doplň synchronizáciou
- verziu TOB doplň modulom a synchronizáciou
- modul TOB vyber podľa hĺbky a váhy celej zásuvky
- pri vnútornej zásuvke výšky M pridaj čelný plech
- pri vnútornej zásuvke výšky C pridaj čelný plech a reling alebo čelné sklo



prírezy dna a chrbta pozri str. 03.86

LEGRABOX – hodvábne biela (SW-M)

Komplet kovania pre zásuvku

			skrutka		EXPANDO	
	hĺbka mm (NL)	nosnosť (kg) typ výsuvu	BLUMOTION, TOB	TIP-ON	BLUMOTION, TOB	TIP-ON
C FREE	350	40	343477	343820	343479	343821
	400		343522	343828	343523	343829
	450	40	**343453**	**343700**	**343454**	**343701**
		70	**343455**	**343702**	**343456**	**343703**
	500	40	**255259**	**255261**	**255263**	**255265**
		70	**255260**	**255262**	**255264**	**255266**
	550	40	343506	343843	343507	343844
		70	343508	343848	343509	343851
	600	40	343534	343879	343535	343880
		70	343536	343881	343537	343883
	650	70	343540	343870	343541	343871

			vnútorná, reling		vnútorná, sklo	
	hĺbka mm (NL)	nosnosť (kg) typ výsuvu	BLUMOTION, TOB	TIP-ON	BLUMOTION, TOB	TIP-ON
C FREE	350	40	344412	344414	344413	344415
	400		344418	344420	344419	344421
	450	40	**344425**	**344430**	**344426**	**344431**
		70	**344427**	**344432**	**344428**	**344433**
	500	40	**255267**	**255269**	**255271**	**255273**
		70	**255268**	**255270**	**255272**	**255274**
	550	40	344438	344442	344439	344443
		70	344440	344444	344441	344445
	600	40	344450	344454	344451	344455
		70	344452	344461	344453	344462
	650	70	344467	344469	344468	344470



LEGRABOX – hodvábne biela (SW-M)

Komplet kovania pre zásuvku

			skrutka		EXPANDO	
	hĺbka mm (NL)	nosnosť (kg) typ výsuvu	BLUMOTION, TOB	TIP-ON	BLUMOTION, TOB	TIP-ON
F	400	40	**343349**	**343351**	**343350**	**343352**
	450	40	**255446**	**255448**	**255454**	**255456**
		70	**255447**	**255449**	**255455**	**255457**
	500	40	**255478**	**255480**	**255486**	**255488**
		70	**255479**	**255481**	**255487**	**255489**
	550	40	**255494**	**255496**	**255502**	**255505**
		70	**351394**	**351395**	**351397**	**351398**
	600	40	**255511**	**255513**	**255519**	**255521**
		70	**351401**	**255514**	**351403**	**255522**
	650	70	**255528**	**255530**	**255536**	**255538**

• výška bočnice 241 mm • minimálna výška v korpuse 257 mm

Súprava modulov pre TOB

dĺžka NL (mm)	hmotnosť[1)]	kód	kód Blum
270 – 300	do 10 kg	**284456**	T60L7040
	10 – 20 kg	**275343**	T60L7140
350 – 650,	do 20 kg	**275344**	T60L7340
	15 – 40 kg	**275345**	T60L7540
	35 – 70 kg	**275347**	T60L7570

[1)] celková hmotnosť výsuvu

Synchronizácia pre TIP-ON BLUMOTION

popis	kód	kód Blum
hriadeľ	**282277**	T60.1125W

Čelné sklo pre C

popis	600 mm	1200 mm
vysoké	ZE7W482G	ZE7W1082G
	227588	**227590**
nízke	ZE7V482G	ZE7V1082G
	227592	**227594**

Predné diely pre vnútornú zásuvku

popis	kód	kód Blum
plech M	**482348**	ZV7.1043C01
plech C pre reling	**482348**	ZV7.1043C01
unášač M	**227603**	ZI7.0M07
plech C pre sklo	**227582**	ZV7.1043MN1
reling C	**227596**	ZR7.1080U

Príslušenstvo

popis	kód	kód Blum
skrutka pre LBX	**237597**	61D.1500
stabilizácia dna	**12839**	Z96.10E1

Synchronizácia pre TIP-ON

popis	kód	kód Blum
pastorok	**227606**	T57.7400
hriadeľ	**227607**	ZST.1160W

LEGRABOX – Orion sivá (OG-M)

Komplet kovania pre zásuvku

			skrutka		EXPANDO	
	hĺbka mm (NL)	nosnosť (kg) typ výsuvu	BLUMOTION, TOB	TIP-ON	BLUMOTION, TOB	TIP-ON
N	400	40	342438	342465	342442	342447
	450		344092	344105	344093	344106
	500		254857	254859	254865	254867
	550		342469	336898	336902	336906

• výška bočnice 66,5 mm • minimálna výška v korpuse 80 mm

			skrutka		EXPANDO		vnútorná	
	hĺbka mm (NL)	nosnosť (kg) typ výsuvu	BLUMOTION, TOB	TIP-ON	BLUMOTION, TOB	TIP-ON	BLUMOTION, TOB	TIP-ON
M	270	40	254873	254874	254877	254878	254881	254882
	300		254885	254886	254889	254890	254893	254894
	350		254897	254898	254901	254902	254905	254906
	400		254909	254910	254913	254914	254917	254918
	450	40	254921	254923	254929	254931	254937	254939
		70	254922	254924	254930	254932	254938	254940
	500	40	254969	254971	254977	254979	254985	254987
		70	254970	254972	254978	254980	254986	254988
	550	40	254993	254995	255001	255003	255009	255011
		70	337655	337659	337656	337660	337657	337661
	600	40	255017	255019	255025	255027	255033	255035
		70	337675	337683	337676	337684	337677	337685
	650	70	255042	255044	255050	255052	255058	255060

• výška bočnice 90,5 mm • minimálna výška v korpuse 106 mm
(pri vnútorných 104 mm, resp. 109 mm s unášačom)

			skrutka		EXPANDO		vnútorná	
	hĺbka mm (NL)	nosnosť (kg) typ výsuvu	BLUMOTION, TOB	TIP-ON	BLUMOTION, TOB	TIP-ON	BLUMOTION, TOB	TIP-ON
K	300	40	388413	388414	388416	388417	388420	388421
	350		337458	337462	337460	337466	389093	389094
	400		337476	337478	337477	337479	389096	389097
	450		260753	260755	260759	260761	389099	389105
		70	260754	260756	260760	260762	389107	389108
	500	40	260777	260779	260783	260785	389110	389111
		70	260778	260780	260784	260786	389113	389114
	550	40	337493	337497	337494	337498	389116	389117
		70	337495	337509	337496	337514	389119	389120
	600	40	337048	340921	340923	340946	389122	389123
		70	340959	340767	340769	340771	389125	389127

• výška bočnice 128,5 mm • minimálna výška v korpuse 144 mm

LEGRABOX – Orion sivá (OG-M)

Komplet kovania pre zásuvku

			skrutka		EXPANDO	
	hĺbka mm (NL)	nosnosť (kg) typ výsuvu	BLUMOTION, TOB	TIP-ON	BLUMOTION, TOB	TIP-ON
C PURE	270	40	**255185**	**255186**	**255189**	**255190**
	300		**255197**	**255198**	**255201**	**255202**
	350		**255209**	**255210**	**255213**	**255214**
	400		**255222**	**255223**	**255226**	**255227**
	450	40	**255234**	**255236**	**255242**	**255244**
		70	**255235**	**255237**	**255243**	**255245**
	500	40	**255282**	**255284**	**255290**	**255292**
		70	**255283**	**255285**	**255291**	**255293**
	550	40	**255306**	**255308**	**255314**	**255316**
		70	**337583**	**337587**	**337584**	**337590**
	600	40	**255330**	**255332**	**255338**	**255340**
		70	**337594**	**337596**	**337595**	**337597**
	650	70	**255355**	**255357**	**255363**	**255365**

			vnútorná, reling		vnútorná, sklo	
	hĺbka mm (NL)	nosnosť (kg) typ výsuvu	BLUMOTION, TOB	TIP-ON	BLUMOTION, TOB	TIP-ON
C PURE	270	40	**255193**	**255194**	**255378**	**255379**
	300		**255205**	**255206**	**255382**	**255383**
	350		**255218**	**255219**	**255386**	**255387**
	400		**255230**	**255231**	**255390**	**255391**
	450	40	**255250**	**255252**	**255394**	**255396**
		70	**255251**	**255253**	**255395**	**255397**
	500	40	**255298**	**255300**	**255410**	**255412**
		70	**255299**	**255301**	**255411**	**255413**
	550	40	**255322**	**255324**	**255418**	**255420**
		70	**337585**	**337600**	**337586**	**337601**
	600	40	**255346**	**255348**	**255426**	**255428**
		70	**337604**	**337606**	**337605**	**337607**
	650	70	**255371**	**255373**	**255435**	**255437**

- výška bočnice 177 mm
- minimálna výška v korpuse 193 mm (vnútorná 191 mm)
- komplet obsahuje všetko na zostavenie zásuvky
- verziu TIP-ON doplň synchronizáciou
- verziu TOB doplň modulom a synchronizáciou
- modul TOB vyber podľa hĺbky a váhy celej zásuvky
- pri vnútornej zásuvke výšky M pridaj čelný plech
- pri vnútornej zásuvke výšky C pridaj čelný plech a reling alebo čelné sklo



prírezy dna a chrbta pozri str. 03.86

LEGRABOX – Orion sivá (OG-M)

Komplet kovania pre zásuvku

			skrutka		EXPANDO	
	hĺbka mm (NL)	nosnosť (kg) typ výsuvu	BLUMOTION, TOB	TIP-ON	BLUMOTION, TOB	TIP-ON
C FREE	350	40	343473	343803	343474	343817
	400		343475	343818	343476	343819
	450	40	**343448**	**343696**	**343449**	**343697**
		70	**343451**	**343698**	**343452**	**343699**
	500	40	**255154**	**255156**	**255158**	**255160**
		70	**255155**	**255157**	**255159**	**255161**
	550	40	343502	343839	343503	343840
		70	343504	343841	343505	343842
	600	40	343530	343864	343531	343865
		70	343532	343866	343533	343867
	650	70	343538	343868	343539	343869

			vnútorná, reling		vnútorná, sklo	
	hĺbka mm (NL)	nosnosť (kg) typ výsuvu	BLUMOTION, TOB	TIP-ON	BLUMOTION, TOB	TIP-ON
C FREE	350	40	344355	344357	344356	344358
	400		344361	344364	344362	344365
	450	40	**344368**	**344372**	**344369**	**344374**
		70	**344370**	**344375**	**344371**	**344376**
	500	40	**255178**	**255180**	**255182**	**255184**
		70	**255179**	**255181**	**255183**	**255258**
	550	40	344382	344386	344383	344387
		70	344384	344388	344385	344389
	600	40	344394	344398	344395	344399
		70	344396	344400	344397	344401
	650	70	344406	344408	344407	344409

• výška bočnice 177 mm • minimálna výška v korpuse 193 mm (vnútorná 191 mm)



LEGRABOX – Orion sivá (OG-M)

Komplet kovania pre zásuvku

			skrutka		EXPANDO	
	hĺbka mm (NL)	nosnosť (kg) typ výsuvu	BLUMOTION, TOB	TIP-ON	BLUMOTION, TOB	TIP-ON
F	400	40	**343340**	**343345**	**343341**	**343346**
	450	40	**255442**	**255444**	**255450**	**255452**
		70	**255443**	**255445**	**255451**	**255453**
	500	40	**255474**	**255476**	**255482**	**255484**
		70	**255475**	**255477**	**255483**	**255485**
	550	40	**255490**	**255492**	**255498**	**255500**
		70	**351406**	**351407**	**351409**	**351410**
	600	40	**255507**	**255509**	**255515**	**255517**
		70	**351412**	**255510**	**351414**	**255518**
	650	70	**255524**	**255526**	**255532**	**255534**

• výška bočnice 241 mm • minimálna výška v korpuse 257 mm

Súprava modulov pre TOB

dĺžka NL (mm)	hmotnosť[1]	kód	kód Blum
270 – 300	do 10 kg	**284456**	T60L7040
	10 – 20 kg	**275343**	T60L7140
350 – 650	do 20 kg	**275344**	T60L7340
	15 – 40 kg	**275345**	T60L7540
	35 – 70 kg	**275347**	T60L7570

[1] celková hmotnosť výsuvu

Synchronizácia pre TIP-ON BLUMOTION

popis	kód	kód Blum
hriadeľ	**282277**	T60.1125W

Čelné sklo pre C

popis	600 mm	1200 mm
vysoké	ZE7W482G	ZE7W1082G
	227588	**227590**
nízke	ZE7V482G	ZE7V1082G
	227592	**227594**

• výška bočnice 128,5 mm • minimálna výška v korpuse 144 mm

Predné diely pre vnútornú zásuvku

popis	kód	kód Blum
plech M	**482349**	ZV7.1043C01
plech C pre reling	**482349**	ZV7.1043C01
unášač M	**227604**	ZI7.0M07
plech C pre sklo	**227583**	ZV7.1043MN1
reling C	**227597**	ZR7.1080U

Príslušenstvo

popis	kód	kód Blum
skrutka pre LBX	**237597**	61D.1500
stabilizácia dna	**12839**	Z96.10E1

Synchronizácia pre TIP-ON

popis	kód	kód Blum
pastorok	**227606**	T57.7400
hriadeľ	**227607**	ZST.1160W

LEGRABOX – Karbón čierna (CS-M)

Komplet kovania pre zásuvku

			skrutka		EXPANDO	
	hĺbka mm (NL)	nosnosť (kg) typ výsuvu	BLUMOTION, TOB	TIP-ON	BLUMOTION, TOB	TIP-ON
N	400	40	498932	498931	498934	498933
	450		498988	498986	498989	498987
	500		498982	498984	498983	498985
	550		498936	498935	498938	498937

• výška bočnice 66,5 mm • minimálna výška v korpuse 80 mm

			skrutka		EXPANDO		vnútorná	
	hĺbka mm (NL)	nosnosť (kg) typ výsuvu	BLUMOTION, TOB	TIP-ON	BLUMOTION, TOB	TIP-ON	BLUMOTION, TOB	TIP-ON
M	270	40	499080	499077	499081	499078	499082	499079
	300		499086	499083	499087	499084	498930	499085
	350		499091	499088	499092	499089	499093	499090
	400		498996	499000	498940	499003	499004	498994
	450	40	499013	499007	499014	499008	499055	499053
		70	499015	499012	499016	499011	499056	499054
	500	40	499049	499017	499050	499048	499059	499057
		70	499051	499009	499052	499010	499060	499058
	550	40	498990	498997	499002	499005	498991	498992
		70	499006	498998	498995	498999	498993	499001
	600	40	499098	498929	499099	498939	499100	499094
		70	499101	499095	499102	499096	499103	499097
	650	70	499107	499104	499108	499105	499109	499106

• výška bočnice 90,5 mm • minimálna výška v korpuse 106 mm
(pri vnútorných 104 mm, resp. 109 mm s unášačom)

			skrutka		EXPANDO		vnútorná	
	hĺbka mm (NL)	nosnosť (kg) typ výsuvu	BLUMOTION, TOB	TIP-ON	BLUMOTION, TOB	TIP-ON	BLUMOTION, TOB	TIP-ON
K	300	40	499298	499297	499300	499299	499302	499301
	350		499112	499110	499113	499111	499304	499303
	400		499116	499114	499117	499115	499306	499305
	450		499122	499118	499123	499119	499308	499307
		70	499124	499120	498941	499121	499310	499309
	500	40	499129	499125	499130	499126	499312	499311
		70	499131	499127	499132	499128	499314	499313
	550	40	499137	499133	499138	499134	499316	499315
		70	499139	499135	499140	499136	499047	499046
	600	40	498943	498942	498945	498944	499318	499317
		70	498947	498946	498949	498948	499320	499319

• výška bočnice 128,5 mm • minimálna výška v korpuse 144 mm

LEGRABOX – Karbón čierna (CS-M)

Komplet kovania pre zásuvku

			skrutka		EXPANDO	
	hĺbka mm (NL)	nosnosť (kg) typ výsuvu	BLUMOTION, TOB	TIP-ON	BLUMOTION, TOB	TIP-ON
C PURE	270	40	**499145**	**499141**	**499146**	**499142**
	300		**499153**	**499149**	**499154**	**499150**
	350		**499161**	**499157**	**499162**	**499158**
	400		**499169**	**499165**	**499170**	**499166**
	450	40	**499063**	**499061**	**499067**	**499065**
		70	**499064**	**499062**	**499068**	**499066**
	500	40	**499071**	**499069**	**499075**	**499073**
		70	**499072**	**499070**	**499076**	**499074**
	550	40	**499197**	**499189**	**499198**	**499190**
		70	**499201**	**499193**	**499202**	**499194**
	600	40	**499213**	**499205**	**499214**	**499206**
		70	**499217**	**499209**	**499218**	**499210**
	650	70	**499293**	**499289**	**499294**	**499290**

			vnútorná, reling		vnútorná, sklo	
	hĺbka mm (NL)	nosnosť (kg) typ výsuvu	BLUMOTION, TOB	TIP-ON	BLUMOTION, TOB	TIP-ON
C PURE	270	40	**499147**	**499143**	**499148**	**499144**
	300		**499155**	**499151**	**499156**	**499152**
	350		**499163**	**499159**	**499164**	**499160**
	400		**499171**	**499167**	**499172**	**499168**
	450	40	**499177**	**499173**	**499178**	**499174**
		70	**499179**	**499175**	**499180**	**499176**
	500	40	**499185**	**499181**	**499186**	**499182**
		70	**499187**	**499183**	**499188**	**499184**
	550	40	**499199**	**499191**	**499200**	**499192**
		70	**499203**	**499195**	**499204**	**499196**
	600	40	**499215**	**499207**	**499216**	**499208**
		70	**499219**	**499211**	**499220**	**499212**
	650	70	**499295**	**499291**	**499296**	**499292**

- výška bočnice 177 mm
- minimálna výška v korpuse 193 mm (vnútorná 191 mm)
- komplet obsahuje všetko na zostavenie zásuvky
- verziu TIP-ON doplň synchronizáciou
- verziu TOB doplň modulom a synchronizáciou
- modul TOB vyber podľa hĺbky a váhy celej zásuvky
- pri vnútornej zásuvke výšky M pridaj čelný plech
- pri vnútornej zásuvke výšky C pridaj čelný plech a reling alebo čelné sklo



prírezy dna a chrbta pozri str. 03.86

LEGRABOX – Karbón čierna (CS-M)

Komplet kovania pre zásuvku

			skrutka		EXPANDO	
	hĺbka mm (NL)	nosnosť (kg) typ výsuvu	BLUMOTION, TOB	TIP-ON	BLUMOTION, TOB	TIP-ON
C FREE	350	40	498954	498968	498955	498969
	400		498956	498970	498957	498971
	450	40	**499257**	**499265**	**499258**	**499266**
		70	**499259**	**499267**	**499260**	**499268**
	500	40	**499261**	**499269**	**499262**	**499270**
		70	**499263**	**499271**	**499264**	**499272**
	550	40	498958	498972	498959	498973
		70	498960	498974	498961	498975
	600	40	498964	498978	498965	498979
		70	498966	498980	498967	498981
	650	70	498962	498976	498963	498977

			vnútorná, reling		vnútorná, sklo	
	hĺbka mm (NL)	nosnosť (kg) typ výsuvu	BLUMOTION, TOB	TIP-ON	BLUMOTION, TOB	TIP-ON
C FREE	350	40	499020	499018	499021	499019
	400		499024	499022	499025	499023
	450	40	**499277**	**499273**	**499278**	**499274**
		70	**499279**	**499275**	**499280**	**499276**
	500	40	**499285**	**499281**	**499286**	**499282**
		70	**499287**	**499283**	**499288**	**499284**
	550	40	499042	499038	499043	499039
		70	499044	499040	499045	499041
	600	40	499034	499030	499035	499031
		70	499036	499032	499037	499033
	650	70	499028	499026	499029	499027

• výška bočnice 177 mm • minimálna výška v korpuse 193 mm (vnútorná 191 mm)



LEGRABOX – Karbón čierna (CS-M)

Komplet kovania pre zásuvku

			skrutka		EXPANDO	
	hĺbka mm (NL)	nosnosť (kg) typ výsuvu	BLUMOTION, TOB	TIP-ON	BLUMOTION, TOB	TIP-ON
F	400	40	498952	498950	498953	498951
	450	40	**499243**	**499235**	**499244**	**499236**
		70	**499247**	**499237**	**499248**	**499238**
	500	40	**499245**	**499239**	**499246**	**499240**
		70	**499249**	**499241**	**499250**	**499242**
	550	40	499229	499221	499230	499222
		70	499253	499251	499254	499252
	600	40	499231	499223	499232	499224
		70	499255	499225	499256	499226
	650	70	499233	499227	499234	499228

• výška bočnice 241 mm • minimálna výška v korpuse 257 mm

Súprava modulov pre TOB

dĺžka NL (mm)	hmotnosť[1]	kód	kód Blum
270 – 300	do 10 kg	**284456**	T60L7040
	10 – 20 kg	**275343**	T60L7140
350 – 650	do 20 kg	**275344**	T60L7340
	15 – 40 kg	**275345**	T60L7540
	35 – 70 kg	**275347**	T60L7570

[1] celková hmotnosť výsuvu

Synchronizácia pre TIP-ON BLUMOTION

popis	kód	kód Blum
hriadeľ	**282277**	T60.1125W

Čelné sklo pre C

popis	600 mm	1200 mm
vysoké	ZE7W482G	ZE7W1082G
	227588	**227590**
nízke	ZE7V482G	ZE7V1082G
	227592	**227594**

• výška bočnice 128,5 mm • minimálna výška v korpuse 144 mm

Predné diely pre vnútornú zásuvku

popis	kód	kód Blum
plech M	**491360**	ZV7.1043C01
plech C pre reling	**491360**	ZV7.1043C01
unášač M	**491362**	ZI7.0M07
plech C pre sklo	**491361**	ZV7.1043MN1
reling C	**491359**	ZR7.1080U

Príslušenstvo

popis	kód	kód Blum
skrutka pre LBX	**237597**	61D.1500
stabilizácia dna	**12839**	Z96.10E1

Synchronizácia pre TIP-ON

popis	kód	kód Blum
pastorok	**227606**	T57.7400
hriadeľ	**227607**	ZST.1160W

LEGRABOX – nehrdzavejúca oceľ (INOX)

Komplet kovania pre zásuvku

			skrutka		EXPANDO	
	hĺbka mm (NL)	nosnosť (kg) typ výsuvu	BLUMOTION, TOB	TIP-ON	BLUMOTION, TOB	TIP-ON
N	450	40	344099	344111	344102	344112
	500		344085	344079	344086	344080

• výška bočnice 66,5 mm • minimálna výška v korpuse 80 mm

			skrutka		EXPANDO		vnútorná	
	hĺbka mm (NL)	nosnosť (kg) typ výsuvu	BLUMOTION, TOB	TIP-ON	BLUMOTION, TOB	TIP-ON	BLUMOTION, TOB	TIP-ON
M	270	40	337821	337824	337822	337825	337823	337826
	300		337837	337840	337838	337841	337839	337842
	350		337846	337849	337847	337850	337848	337851
	400		337855	337859	337856	337860	337858	337861
	450	40	337865	337871	337866	337872	337867	337873
		70	337868	337874	337869	337875	337870	337877
	500	40	255124	254965	255125	254966	337884	337886
		70	255136	255111	255275	255120	337885	337891
	550	40	337895	337994	337896	337996	337897	338002
		70	337898	338003	337991	338004	337992	338010
	600	40	338091	338222	338115	338258	338136	338284
		70	338156	338305	338181	338338	338198	338372
	650	70	338573	338739	338683	338762	338711	338778

• výška bočnice 90,5 mm • minimálna výška v korpuse 106 mm
(pri vnútorných 104 mm, resp. 109 mm s unášačom)

			skrutka		EXPANDO		vnútorná	
	hĺbka mm (NL)	nosnosť (kg) typ výsuvu	BLUMOTION, TOB	TIP-ON	BLUMOTION, TOB	TIP-ON	BLUMOTION, TOB	TIP-ON
K	350	40	340646	340649	340648	340650	389171	389172
	400		340657	340659	340658	340660	389174	389175
	450	40	340663	340669	340664	340670	389177	389178
		70	340666	340671	340668	340672	389180	389181
	500	40	340677	340682	340679	340683	389186	389187
		70	340680	340684	340681	340685	389189	389190
	550	40	340690	340694	340691	340695	389193	389194
		70	340692	340696	340693	340697	389196	389197

• výška bočnice 128,5 mm • minimálna výška v korpuse 144 mm

LEGRABOX – nehrdzavejúca oceľ (INOX)

Komplet kovania pre zásuvku

			skrutka		EXPANDO	
	hĺbka mm (NL)	nosnosť (kg) typ výsuvu	BLUMOTION, TOB	TIP-ON	BLUMOTION, TOB	TIP-ON
C PURE	270	40	344837	344841	344838	344842
	300		344851	344855	344852	344856
	350		344863	344867	344864	344868
	400		344875	344879	344876	344880
	450	40	**344955**	**344959**	**344956**	**344960**
		70	**344957**	**344961**	**344958**	**344962**
	500	40	**260741**	**260743**	**260747**	**260749**
		70	**260742**	**260744**	**260748**	**260750**
	550	40	345001	345005	345002	345007
		70	345003	345008	345004	345009
	600	40	345027	345031	345028	345032
		70	345029	345033	345030	345034
	650	70	345051	345054	345052	345055

			vnútorná, reling		vnútorná, sklo	
	hĺbka mm (NL)	nosnosť (kg) typ výsuvu	BLUMOTION, TOB	TIP-ON	BLUMOTION, TOB	TIP-ON
C PURE	270	40	344839	344843	344840	344844
	300		344853	344857	344854	344858
	350		344865	344869	344866	344870
	400		344877	344881	344878	344882
	450	40	**344967**	**344971**	**344968**	**344972**
		70	**344969**	**344974**	**344970**	**344975**
	500	40	**344980**	**344985**	**344981**	**344986**
		70	**344982**	**344987**	**344984**	**344988**
	550	40	345015	345019	345016	345020
		70	345017	345021	345018	345022
	600	40	345039	345043	345040	345044
		70	345041	345045	345042	345046
	650	70	345058	345060	345059	345064

- výška bočnice 177 mm
- minimálna výška v korpuse 193 mm (vnútorná 191 mm)
- komplet obsahuje všetko na zostavenie zásuvky
- verziu TIP-ON doplň synchronizáciou
- verziu TOB doplň modulom a synchronizáciou
- modul TOB vyber podľa hĺbky a váhy celej zásuvky
- pri vnútornej zásuvke výšky M pridaj čelný reling
- pri vnútornej zásuvke výšky C pridaj čelný plech a reling alebo čelné sklo



prírezy dna a chrbta pozri str. 03.86

LEGRABOX – nehrdzavejúca oceľ (INOX)

Komplet kovania pre zásuvku

			skrutka		EXPANDO	
	hĺbka mm (NL)	nosnosť (kg) typ výsuvu	BLUMOTION, TOB	TIP-ON	BLUMOTION, TOB	TIP-ON
C FREE	350	40	343482	343824	343483	343825
	400		343526	343835	343527	343836
	450	40	343461	343708	343462	343709
		70	343463	343710	343464	343711
	500	40	343492	343720	343493	343721
		70	343494	343722	343495	343723
	550	40	343514	343856	343515	343857
		70	343516	343858	343517	343859
	600	40	343552	343889	343553	343890
		70	343554	343891	343555	343892
	650	70	343544	343874	343545	343875

			vnútorná, reling		vnútorná, sklo	
	hĺbka mm (NL)	nosnosť (kg) typ výsuvu	BLUMOTION, TOB	TIP-ON	BLUMOTION, TOB	TIP-ON
C FREE	350	40	344550	344552	344551	344553
	400		344556	344558	344557	344559
	450	40	344562	344566	344563	344567
		70	344564	344568	344565	344569
	500	40	344574	344578	344575	344579
		70	344576	344580	344577	344581
	550	40	344586	344590	344587	344591
		70	344588	344592	344589	344593
	600	40	344598	344602	344599	344603
		70	344600	344604	344601	344605
	650	70	344610	344612	344611	344613

• výška bočnice 177 mm • minimálna výška v korpuse 193 mm (vnútorná 191 mm)



LEGRABOX – nehrdzavejúca oceľ (INOX)

Komplet kovania pre zásuvku

			skrutka		EXPANDO	
	hĺbka mm (NL)	nosnosť (kg) typ výsuvu	BLUMOTION, TOB	TIP-ON	BLUMOTION, TOB	TIP-ON
F	400	40	343362	343364	343363	343365
	450	40	**342553**	**342556**	**342554**	**342557**
		70	**342564**	**342588**	**342577**	**342589**
	500	40	**342594**	**342596**	**342595**	**342597**
		70	**342602**	**342604**	**342603**	**342605**
	550	40	342413	342421	342414	342417
		70	342633	342635	342634	342636
	600	40	342419	342422	342420	342423
		70	342639	342424	342640	342425
	650	70	342426	342446	342427	342430

• výška bočnice 241 mm • minimálna výška v korpuse 257 mm

Súprava modulov pre TOB

dĺžka NL (mm)	hmotnosť[1]	kód	kód Blum
270 – 300	do 10 kg	**284456**	T60L7040
	10 – 20 kg	**275343**	T60L7140
350 – 650	do 20 kg	**275344**	T60L7340
	15 – 40 kg	**275345**	T60L7540
	35 – 70 kg	**275347**	T60L7570

[1] celková hmotnosť výsuvu

Synchronizácia pre TIP-ON BLUMOTION

popis	kód	kód Blum
hriadeľ	**282277**	T60.1125W

Čelné sklo pre C

popis	600 mm	1200 mm
vysoké	ZE7W482G	ZE7W1082G
	227588	**227590**
nízke	ZE7V482G	ZE7V1082G
	227592	**227594**

• výška bočnice 128,5 mm • minimálna výška v korpuse 144 mm

Predné diely pre vnútornú zásuvku

popis	kód	kód Blum
plech M	483756	ZV7.1043C01
plech C pre reling	**483756**	ZV7.1043C01
unášač M	**491362**	ZI7.0M07
plech C pre sklo	227585	ZV7.1043MN1
reling C	227600	ZR7.1080U

Príslušenstvo

popis	kód	kód Blum
skrutka pre LBX	**237597**	61D.1500
stabilizácia dna	**12839**	Z96.10E1

Synchronizácia pre TIP-ON

popis	kód	kód Blum
pastorok	**227606**	T57.7400
hriadeľ	**227607**	ZST.1160W

LEGRABOX – jednotlivé komponenty

Výsuvy

		BLUMOTION, TIP-ON BLUMOTION		TIP-ON	
		750.***1S	753.***1S	750.***1T	753.***1T
	dĺžka NL (mm)	40 kg	70 kg	40 kg	70 kg
1	270	**349902**	×	**227420**	×
	300	**349903**	×	**227421**	×
	350	**349904**	×	**227422**	×
	400	**349905**	×	**227423**	×
	450	**349906**	**349911**	**227424**	**227428**
	500	**349907**	**349912**	**227425**	**227429**
	550	**349908**	**349913**	**227426**	**227430**
	600	**349909**	**349914**	**227427**	**227431**
	650	×	**349915**	×	**253717**

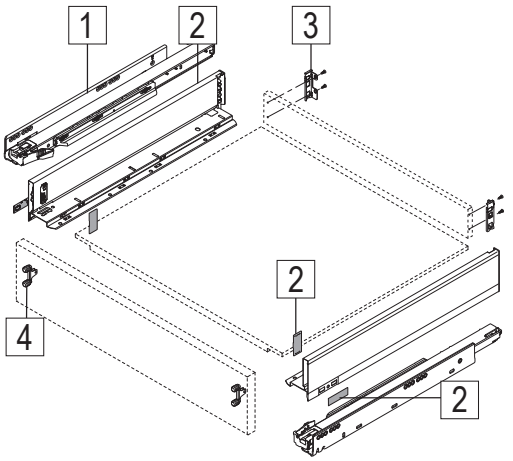

Bočnice N a M

	výška	N (66,5 mm)				M (90,5 mm)			
	dĺžka NL (mm)	770N***2S			770N***2I	770M***2S			770M***2I
		SW-M	OG-M	CS-M	nehrdzavejúca oceľ	SW-M	OG-M	CS-M	nehrdzavejúca oceľ
2	270	×	×	×	×	**227441**	**227442**	**491312**	**227444**
	300	×	×	×	×	**227445**	**227446**	**491313**	**227448**
	350	×	×	×	×	**227449**	**227450**	**491314**	**227452**
	400	**348902**	**348904**	**491308**	×	**227453**	**227454**	**491315**	**227456**
	450	**227433**	**227434**	**491309**	**227436**	**227457**	**227458**	**491316**	**227460**
	500	**227437**	**227438**	**491310**	**227440**	**227461**	**227462**	**491317**	**227464**
	550	**348914**	**348913**	**491311**	×	**227465**	**227466**	**491318**	**227468**
	600	×	×	×	×	**227469**	**227470**	**491319**	**227472**
	650	×	×	×	×	**256453**	**256454**	**491320**	**256456**

Bočnice C PURE a C FREE

	výška	C Pure (177 mm)				C Free (177 mm)			
	dĺžka NL (mm)	770C***2S			770C***2I	780C***2S			780C***2I
		SW-M	OG-M	CS-M	nehrdzavejúca oceľ	SW-M	OG-M	CS-M	nehrdzavejúca oceľ
2	270	**227493**	**227494**	**491328**	**227496**	×	×	×	×
	300	**227497**	**227498**	**491329**	**227500**	×	×	×	×
	350	**227501**	**227502**	**491330**	**227504**	**256470**	**256471**	**491343**	**256473**
	400	**227505**	**227506**	**491331**	**227508**	**256474**	**256475**	**491344**	**256477**
	450	**227509**	**227510**	**491332**	**227512**	**256478**	**256479**	**491345**	**256481**
	500	**227513**	**227514**	**491333**	**227516**	**256482**	**256483**	**491346**	**256485**
	550	**227517**	**227518**	**491334**	**227520**	**256486**	**256487**	**491347**	**256489**
	600	**227521**	**227522**	**491335**	**227524**	**256490**	**256491**	**491348**	**256493**
	650	**256457**	**256458**	**491336**	**256460**	**256494**	**256495**	**491349**	**256497**

× tento variant nie je k dispozícii

LEGRABOX – jednotlivé komponenty

Bočnica F

	výška	F (241 mm)			
	dĺžka NL (mm)	770F***2S			770F***2I
		SW-M	OG-M	CS-M	nehrdzavejúca oceľ
	270	×	×	×	×
	300	×	×	×	×
	350	×	×	×	×
2	400	**336683**	**336685**	**491337**	**336681**
	450	**227525**	**227526**	**491338**	**227528**
	500	**227529**	**227530**	**491339**	**227532**
	550	**227533**	**227534**	**491340**	**227536**
	600	**227537**	**227538**	**491341**	**227540**
	650	**256461**	**256462**	**491342**	**256464**

Držiaky chrbta

		SW-M	OG-M	CS-M	nehrdzavejúca oceľ	kód Blum
	N	**227549**	**227550**	**491350**	**227552**	ZB7N000S
	M	**227553**	**227554**	**491351**	**227556**	ZB7M000S
3	K	**227557**	**227558**	**491352**	**227560**	ZB7K000S
	C	**227561**	**227562**	**491353**	**227564**	ZB7C000S
	F	**227565**	**227566**	**491354**	**227568**	ZB7F000S

Bočnica K

	výška	K (128,5 mm)			
	dĺžka NL (mm)	770K***2S			770K***2I
		SW-M	OG-M	CS-M	nehrdzavejúca oceľ
	270	×	×	×	×
	300	**348927**	**348928**	**491321**	**348930**
	350	**227473**	**227474**	**491322**	**227476**
2	400	**227477**	**227478**	**491323**	**227480**
	450	**227481**	**227482**	**491324**	**227484**
	500	**227485**	**227486**	**491325**	**227488**
	550	**227489**	**227490**	**491326**	**227492**
	600	**348932**	**348934**	**491327**	**348936**
	650	×	×	×	×

Materiál a farby

Farby RAL pôsobia vďaka drsnému povrchu výrazne svetlejšie.

Karbón čierna	CS-M
Orion sivá	OG-M
Hodvábne biela	SW-M
Nehrdzavejúca oceľ (Inox) anti fingerprint	INOX

12345 Položka je skladom **12345** Položka je na objednávku

LEGRABOX – jednotlivé komponenty

Čelné kovanie

		skrutka		EXPANDO		potrebný počet/ 1 výsuv
pre výšku		kód	kód Blum	kód	kód Blum	
4	N	**227541**	ZF7N7002	**227542**	ZF7N70E2	2
	M	**227543**	ZF7M7002	**227544**	ZF7M70E2	2
	K	**227545**	ZF7K7002	**227546**	ZF7K70E2	2
	C	**227547**	ZF7C7002	**227548**	ZF7C70E2	2
	C	**227543**	ZF7M7002	**227544**	ZF7M70E2	4
	F	**227543**	ZF7M7002	**227544**	ZF7M70E2	6
	F	**227543**	ZF7M7002	**227544**	ZF7M70E2	2 + 2
		227547	ZF7C7002	**227548**	ZF7C70E2	

	EXPANDO T (kompakt)		potrebný počet/ 1 výsuv
pre výšku	kód	kód Blum	
N	**347994**	ZF7N70T2	2
M	**347995**	ZF7M70T2	2
K	**347996**	ZF7K70T2	2
C	**347997**	ZF7C70T2	2
C	**347995**	ZF7M70T2	4
F	**347995**	ZF7M70T2	6
F	**347995**	ZF7M70T2	2 + 2
	347997	ZF7C70T2	

Čelné kovanie pre vnútornú zásuvku

	popis	SW-M	OG-M	CS-M	nehrdzavejúca oceľ
5	M	ZI7.0MS0			ZI7.0MI0
		227570	**227571**	**491355**	**227573**
	K	ZI7.0KS0			ZI7.0KI0
		363921	**363922**	**491356**	**363920**
	C čelné sklo	ZI7.2CS0			ZI7.0CI0
		227574	**227575**	**491357**	**227577**
	C čelný reling	ZI7.3CS0			ZI7.3CI0
		236546	**236547**	**491358**	**236549**

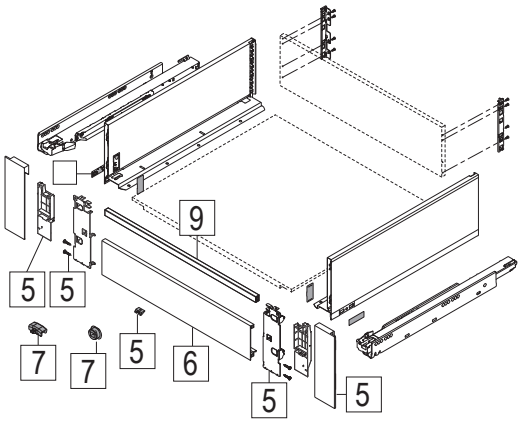

Predné diely pre vnútornú zásuvku

	popis	SW-M	OG-M	CS-M	nehrdzavejúca oceľ
6	plech M + K	ZV7.1043C01			
		482348	**482349**	**491360**	**483756**
	plech C pre reling	**482348**	**482349**	**491360**	**483756**
7	unášač M	ZI7.0M07			
		227603	**227604**	**491362**	**491362**
8	plech C pre sklo	ZV7.1043MN1			
		227582	**227583**	**491361**	**227585**
9	reling C	ZR7.1080U			
		227596	**227597**	**491359**	**227600**

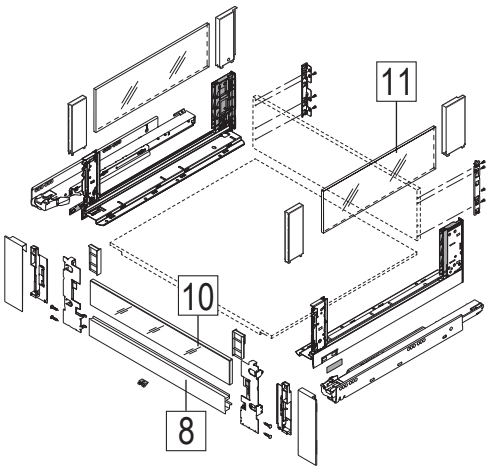

LEGRABOX – jednotlivé komponenty

Čelné sklo pre C

	popis	600	1200
10	vysoké	ZE7W482G	ZE7W1082G
		227588	**227590**
	nízke	ZE7V482G	ZE7V1082G
		227592	**227594**

Zásuvný prvok LEGRABOX Free

	dĺžka NL (mm)	číre sklo	
11	450	**257253**	ZE7S338G
	500	**257254**	ZE7S388G
	550	257255	ZE7S438G
	600	257256	ZE7S488G
	650	257258	ZE7S538G

Súprava modulov pre TOB

	dĺžka NL (mm)	hmotnosť [1] (kg)	kód	kód Blum
12	270 – 300	do 10 kg	**284456**	T60L7040
		10 – 20 kg	**275343**	T60L7140
	350 – 650	do 20 kg	**275344**	T60L7340
		5 – 40 kg	**275345**	T60L7540
		35 – 70 kg	**275347**	T60L7570

[1] celková hmotnosť výsuvu

Synchronizácia pre TIP-ON BLUMOTION

	popis	kód	kód Blum
13	pastorok	**275348**	T60.000D
14	hriadeľ	**282277**	T60.1125W

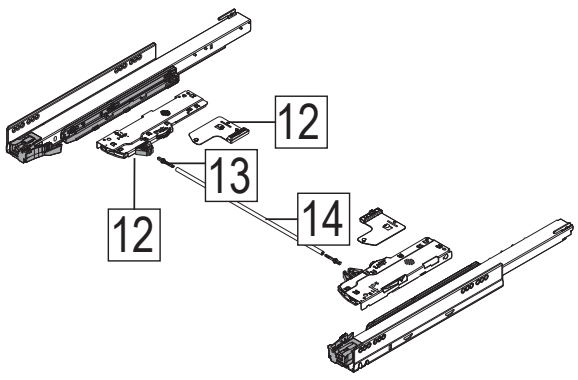

Synchronizácia pre TIP-ON

	popis	kód	kód Blum
15	pastorok	**227606**	T57.7400
16	hriadeľ	**227607**	ZST.1160W

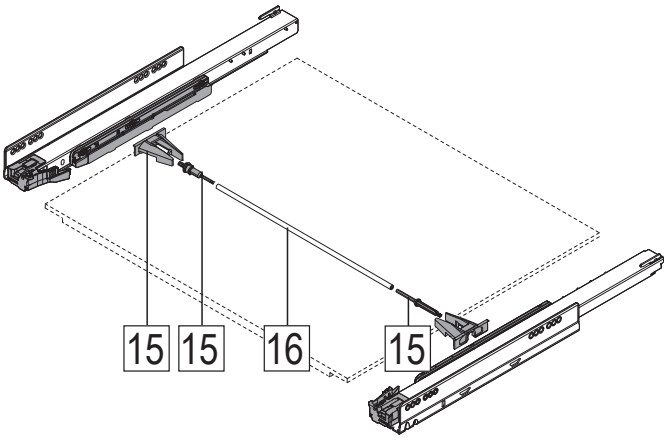

LEGRABOX – jednotlivé komponenty

Príslušenstvo



popis	kód	kód Blum
bočná stabilizácia	**227609**	ZS7M400LU
	227611	ZS7M650LU

- dodatočná stabilizácia nadmerne širokých čelných výsuvov
- odporúčanie: šírka korpusu KB 900 – 1 400 mm
- hriadeľ Alu, vhodný pre šírku korpusu KB 1 400 mm, na skrátenie
- vhodné na využitie so SERVO-DRIVE, TIP-ON, TIP-ON BLUMOTION

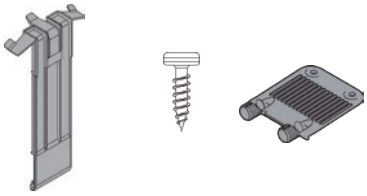

popis	kód	kód Blum
skrutka pre LBX	**237597**	61D.1500
stabilizácia EXPANDO T	**347998**	Z96.00T1
stabilizácia dna	**12839**	Z96.10E1

Súprava modulov TOB pre drezovú zásuvku

dĺžka NL (mm)	hmotnosť [1]	kód	kód Blum
350 – 360	do 20 kg	**360754**	T60L9340 [2]
	15 – 40 kg	**360755**	T60L9540

[1] celková hmotnosť výsuvu

[2] kombinovateľné len s korpusovou lištou pre 40 kg

Krytky

popis	kód	kód Blum
vnútorná biela	**306385**	ZA7.5700.BT
vnútorná sivá	**306384**	
vonkajšia biela	**306383**	ZA7.0700.BT
vonkajšej sivá	**306382**	

Súprava pre hĺbku 410 alebo 460 mm

	kód	kód Blum	popis
1	**389310**	Z95.4100	410 mm, Orion sivá
	389311	Z95.4600	460 mm, Orion sivá

- nosnosť 150 kg

Súprava obsahuje:

- 1a – 2× TANDEM 561Hxxx1B95 vľavo/vpravo
- 1b – 2× soklová noha
- 1c – 2× rohový spoj
- 1d – 2× pätka soklovej nohy
- 1e – 2× násuvný držiak pre policový výsuv
- 1f – 1× čelné spojovacie kovanie (magnet a kontaktná doštička)
- 1g – 4× dištančný doraz[1]
- 1h – 2× nálepka (bezpečnostné pokyny a osvedčenie výrobcu)
- 14× skrutka s plochou hlavou 4 × 15 mm
- 1× návod na montáž
- KB – šírka korpusu
- LW – svetlá šírka korpusu

[1] – od KB > 900 mm, 4 ks



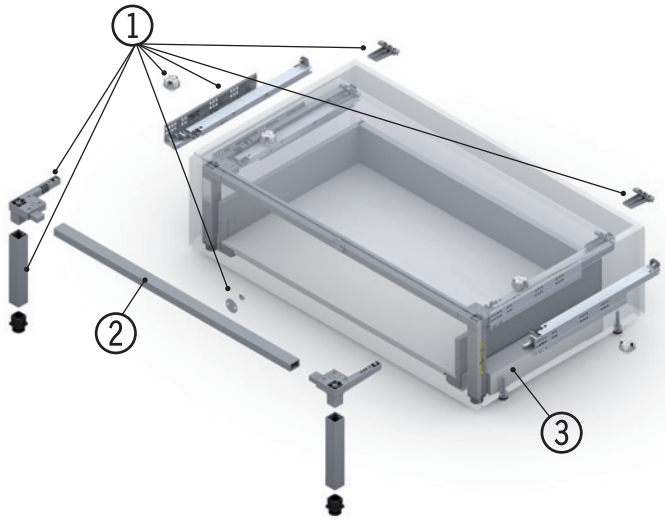

Priečny nosník

	kód	kód Blum	dĺžka
2	**389312**	Z95Q1040A	1 200 mm

Prírez: LW – 130 mm

Odporúčame: pre šírku korpusu (KB) 1 200 mm použite 2 ks, zabránite jeho možnej príliš veľkej deformácii

Dištančný profil

	kód	kód Blum	popis
3	**389313**	Z95D4100	pre montáž spodného výsuvu

- voliteľne, nemusíte vyrábať vlastné, masívne
- na montáž vedenia výsuvu, vhodný ku všetkým Box systémom a vodiacim systémom Blum

[1] Schválenie skutočnej nosnosti vami vyrobeného nábytku so Space Step musíte poskytnúť vy ako výrobca v zmysle normy EN-14183. Táto skutočnosť musí byť uvedená na nálepke výrobcu.

Odporúčaný materiál:

Pre stupienok sokla odporúčame povrstvenú dosku (3 vrstvy) s minimálnou hrúbkou aspoň 21 mm.

Odporúčanie povrchu stupienka:

Povrch stupienka musí byť protišmykový. Za týmto účelom je možné využiť protišmykovú podložku, ktorá bude priamo spojená s povrchom stupienka, alebo protišmykovú dosku.

Umiestnenie nálepiek:

Norma EN-14183 predpokladá viditeľné umiestnenie oboch pripojených nálepiek.

Výsuv pod Space Step:

Smú byť použité len vedenia pre 30 kg alebo 40 kg. Dynamická nosnosť pre výsuv pod Space Step je 20 kg.

SERVO-DRIVE

Jednotlivé komponenty

	kód	kód Blum	popis
	130787	Z10NA30EE	uno kompletná súprava pre 1 (spodnú) zásuvku
1	**99131**	993.0530	dištančný doraz 5 mm
	99120	993.0830.01	dištančný doraz 8 mm
2	**99100**	Z10A3000	pohonná jednotka
3	**129576**	Z10NE030E	trafo 24 W
4	**99108**	Z10M200E	napájací kábel 2 m
5	**991110**	Z10NG000	držiak trafa pre montáž do dna
	131344	Z10NG120	držiak trafa pre montáž do chrbta
6	**99113**	Z10T650AA	nosník 650 mm s káblom
	99125	Z10T670AA	nosník 670 mm s káblom
	99111	Z10T700AA	nosník 700 mm s káblom
	99115	Z10T750AA	nosník 750 mm s káblom
	99129	Z10T800AA	nosník 800 mm s káblom
	99116	Z10T1170A	nosník 1170 mm bez kábla
7	**99102**	Z10D01EA.01	držiak nosníka do dna/chrbta
	99101	Z10D01E0.01	držiak nosníka do dna/podlahy
8	**99103**	Z10D0311	držiak pohonnej jednotky jednoduchý
	99104	Z10D7201.01	držiak pohonnej jednotky dvojitý
9	**99124**	Z10T1143B	horizontálny nosník
10	**99123**	Z10D5210	držiak horizontálneho nosníka
11	**99127**	Z10D6252	držiak pohonnej jednotky horný
12	**99107**	Z10K800AE	rozvodný kábel 8 m
13	**132954**	Z10V100E.01	svorka + ochranná krytka konca rozvodného kábla
	99105	Z10K0009	držiak kábla
	99106	Z10K008S	synchronizačný kábel viacžilový 80 mm
	99128	Z10K120S	synchronizačný kábel viacžilový 1 200 mm
	99118	Z10K160S	synchronizačný kábel viacžilový 1 600 mm
	375046	Z10K1HMA	rozvodný kábel 100 m
	375045	Z10K00008	koncovka kábla
	304165	Z10K300A	synchronizačný kábel 3 m

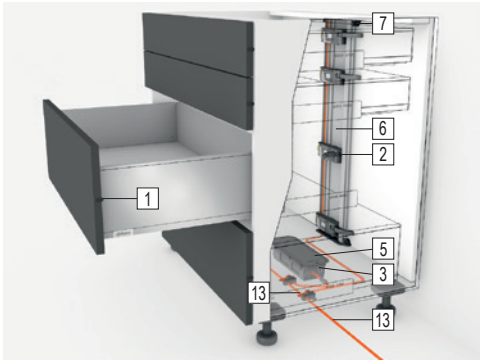

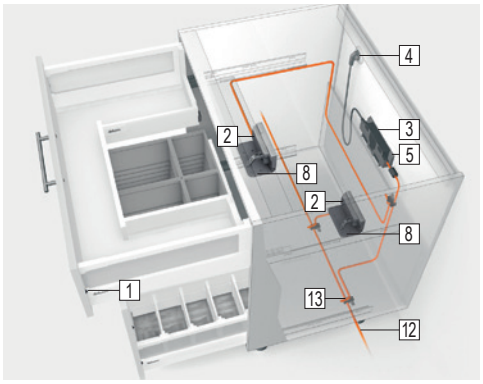

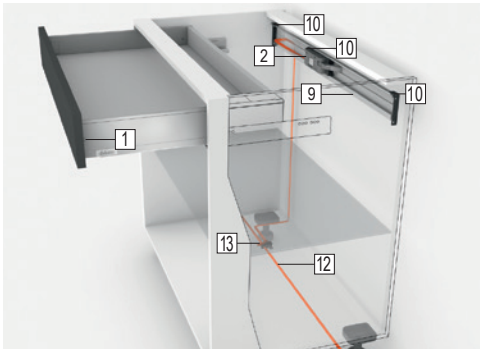

- systém SERVO-DRIVE umožňuje spojenie bezúchytkového otvárania s tlmeným zatváraním BLUMOTION
- systém nie je pevne spojený s vedením zásuvky, zásuvky je možné ovládať aj bez prísunu el. energie
- minimálny odstup čela od hrany korpusu 2 mm zaistí dištančný doraz
- pre čelo do 300 mm výšky 2 ks dorazov namontovaných v strede čela, pre vyššie (nad 300 mm) 4 ks v rohoch

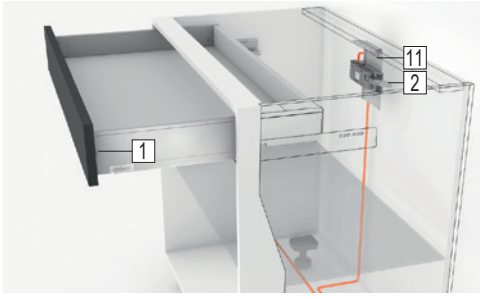

Kompletná súprava pre rôzny typ a počet korpusov

svetlá výška korpusu (mm)	počet zásuviek v korpuse	počet korpusov			
		1	2	3	4
660–669	3	**388310**	**388311**	**388312**	**388313**
760–769	3	**388314**	**388315**	**388316**	**388317**
810–819	4	**388318**	**388319**	**388321**	**388322**
1180–1189	4	**388323**	**388324**	**388326**	**388327**
max. vzdialenosť krajných korpusov (m)			4	8	16

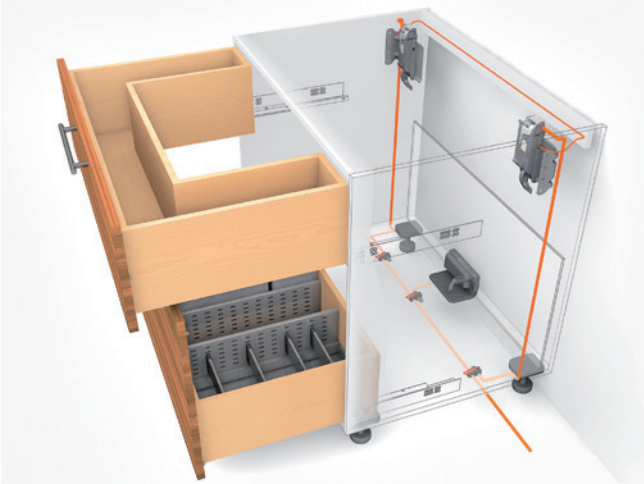

Komplet obsahuje:

- pohonné jednotky podľa počtu zásuviek
- nosníky podľa počtu korpusov
- držiak nosníka (dno/chrbát) podľa počtu korpusov
- dištančné dorazy (nízka – 2×; vysoká 4×)
- rozvodný kábel (3 korpusy – 1×; 4 korpusy – 2×)
- svorky
- trafo
- držiak trafa do dna
- napájací kábel

Maximálna vzdialenosť 2 krajných korpusov

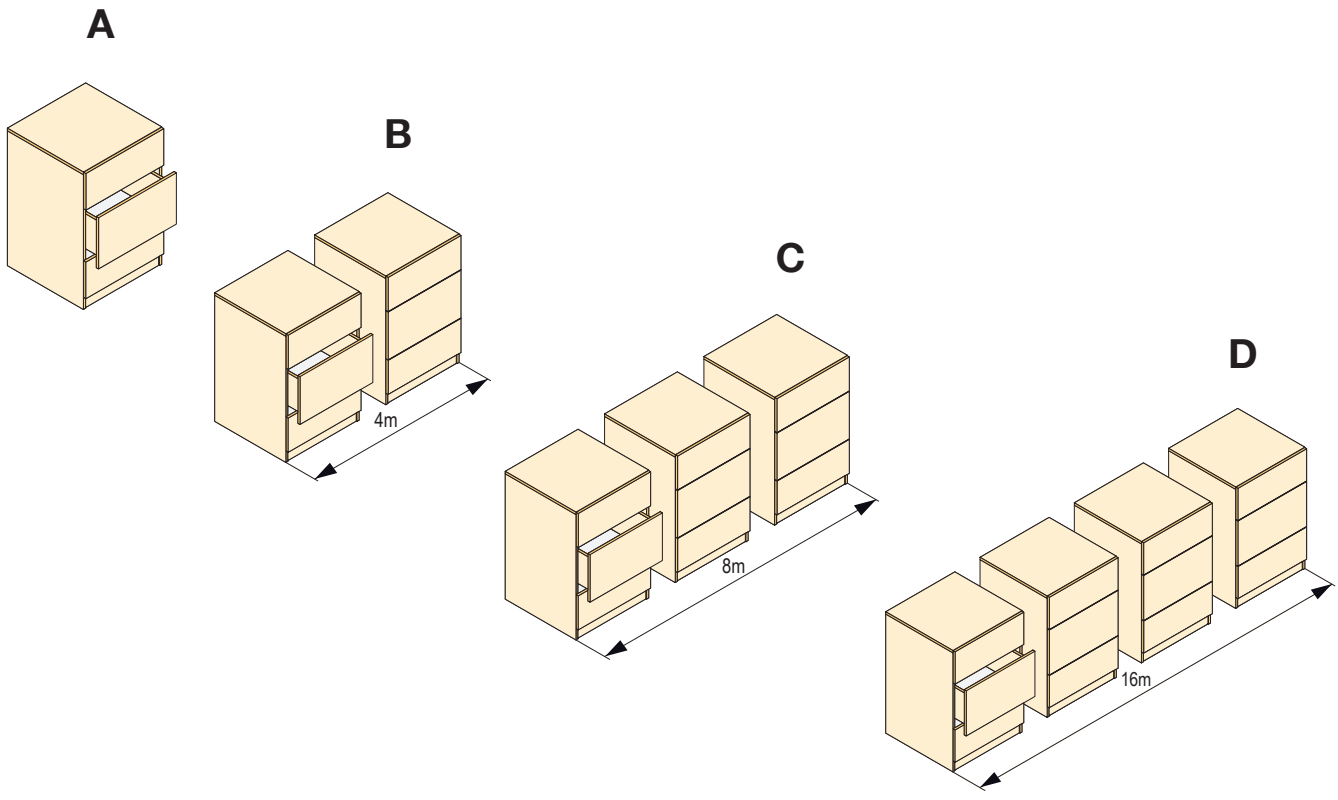

SERVO-DRIVE Flex

Jednotlivé komponenty

	kód	kód Blum	popis
15	**265145**	Z10C500A	SERVO-DRIVE flex pre umývačku, chladničku, mrazničku
16	**265356**	Z10C5005	umývačkový adaptér pre SERVO-DRIVE flex
3	**129576**	Z10NE030E	trafo 24 W
15	**991110**	Z10NG000	držiak trafa pre montáž do dna
	131344	Z10NG000	držiak trafa pre montáž do chrbta
4	**99108**	Z10M200E	napájací kábel 2 m
13	**132954**	Z10V100E	svorka + ochranná krytka konca
P	**265355**	Z10C5007	bezdrôtový prijímač pre SERVO-DRIVE flex
	459669	23P5020	samostatný vypínač sivý
	419890	23P5020	samostatný vypínač biely
	304165	Z10K300A	synchronizačný kábel 3 m svetlosivý





- súprava SERVO-DRIVE flex obsahuje:
  - samotnú jednotku FLEX
  - prepojovaciu svorku
  - protikus na dvere
  - 3 dištančné dorazy
  - montážnu šablónu
  - príchyt krycieho plechu
  - krytku otvoru
- pre elektrické otváranie nábytku bez úchytiek a vstavaných chladničiek vnútri
- Flex je určený na otváranie vstavaných spotrebičov, ako sú chladničky (do výšky 178 cm), mrazničky (158 cm), alebo umývačky
- kombinované chladničky majú dvoje dvierka, jedny pre chladničku, jedny pre mrazničku, každé dvierka sú vybavené vždy jedným vlastným pohonom Flex a môžu sa otvárať každé zvlášť
- v prípade vyšších a ťažších čiel chladničiek spoľahlivo synchrónne otvoria dvere dve pohonné jednotky
- pri vstavaných umývačkách riadu je nutné umiestniť pohonnú jednotku na stred umývačky
- potrebný priestor nad (pod) spotrebičom je min. 60 mm
- FLEX sa umiestňuje vždy na protiľahlú stranu závesov
- treba doplniť trafom, prívodným káblom a držiakom trafa (129576, 99108, 131344) v prípade, že v kuchyni tieto položky ešte nie sú



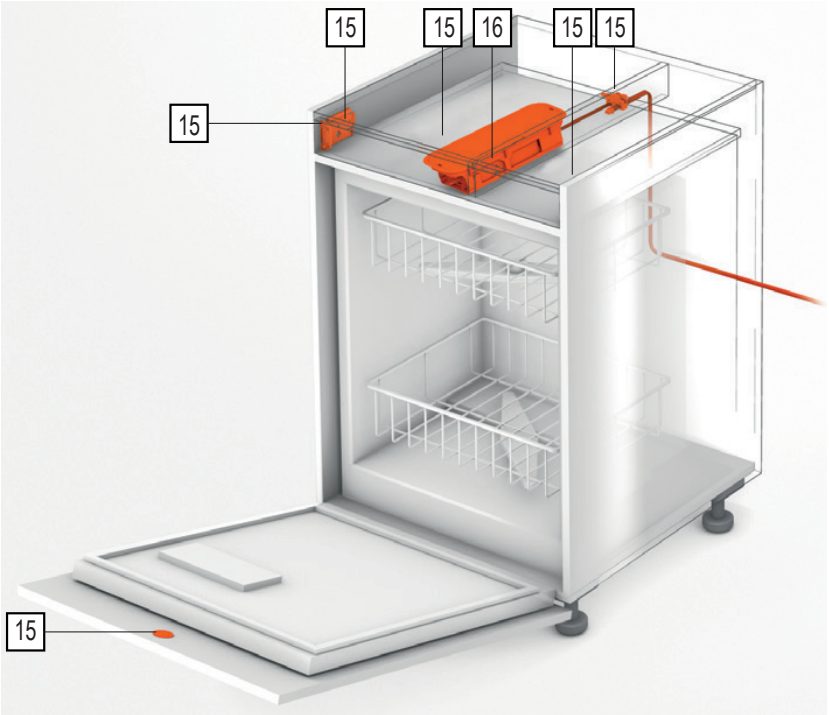

Rozmery medzery dverí

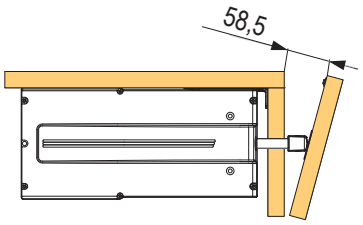

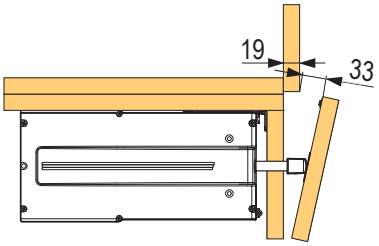

Presah dosky (APU)

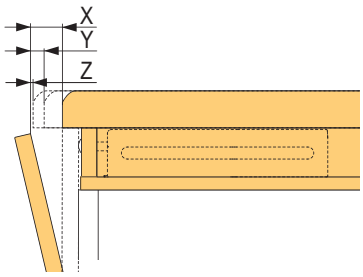

X	30 mm
Y	10 mm
Z	0 mm

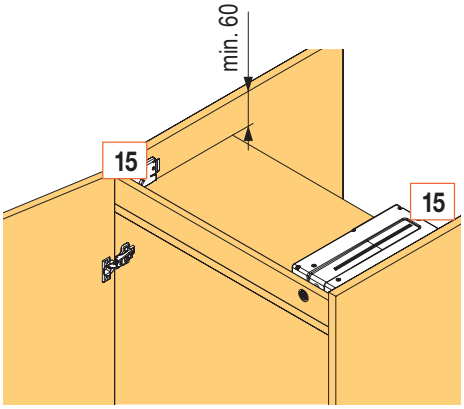

UNO pre zásuvku s odpadkovým košom



kód	kód Blum	popis
130787	Z10NA30EE	SERVO-DRIVE uno kompletná súprava pre 1 (spodnú) zásuvku

- súprava elektrického otvárania pre zásuvky s odpadkovým košom
- vďaka jemnému ťuknutiu na čelo výsuvu kolenom či špičkou nohy sa výsuv s odpadkovým košom ľahko otvorí
- integrovaná ochrana proti spusteniu; v prípade, že sa o nábytok niekto opiera, zabráni neúmyselnému otváraniu
- súprava UNO spotrebuje v režime standby len 3,5 kWh ročne
- minimálny priestor v korpuse na použitie súpravy UNO je dĺžka korpusových líšt plus 35 mm

Movento TIP-ON BLUMOTION

Celovýsuv, nosnosť 40 a 60 kg

kód	kód Blum	popis
349918	760H2500S	250 mm/40 kg

Dĺžku 250 mm ako jedinú nemožno použiť v kombinácii s TOB!

349919	760H2700S	270 mm/40 kg
349920	760H3000S	300 mm/40 kg
349921	760H3200S	320 mm/40 kg
349922	760H3500S	350 mm/40 kg
349923	760H3800S	380 mm/40 kg
349924	760H4000S	400 mm/40 kg
349925	760H4200S	420 mm/40 kg
349926	760H4500S	450 mm/40 kg
349930	760H4800S	480 mm/40 kg
349927	760H5000S	500 mm/40 kg
349931	760H5200S	520 mm/40 kg
349928	760H5500S	550 mm/40 kg
349929	760H6000S	600 mm/40 kg
349932	766H4500S	450 mm/60 kg
349934	766H5000S	500 mm/60 kg
349935	766H5200S	520 mm/60 kg
349936	766H5500S	550 mm/60 kg
349938	766H6000S	600 mm/60 kg
349939	766H6500S	650 mm/60 kg
349940	766H7000S	700 mm/60 kg
349941	766H7500S	750 mm/60 kg

- otváranie fuknutím, ľahký chod, mäkké a tiché zatváranie
- zvláštnosťou je čisto mechanický priebeh pohybu
- voliteľná synchronizácia umožní dokonca pri obzvlášť širokých a vysokých čelách dodatočne zväčšiť priestor pre veľký rozsah spustenia
- pre správne fungovanie je potrebné zabezpečiť:
  - vedenie Movento určené pre TIP-ON BLUMOTION
  - čelné uchytenie (Ľ+ P)
  - vhodný modul TOB podľa hĺbky a tiež váhy celej zásuvky
  - adaptéry (2 ks)
  - synchronizačný hriadeľ
- pre správne nastavenie hĺbky použi šablónu 275419

Súprava modulov pre TOB

dĺžka NL (mm)	hmotnosť[1]	kód	kód Blum
270 – 320	do 10 kg	**284456**	T60L7140
	10 – 20 kg	**275343**	T60L7040
350 – 750	do 20 kg	**275344**	T60L7540[2]
	15 – 40 kg	**275345**	T60L7340
	35 – 70 kg	**275347**	T60L7570

[1] celková hmotnosť výsuvu vrátane celodrevenej zásuvky

[2] nie je možné kombinovať s vedením pre vysoké naloženie (60 kg)

Príslušenstvo

popis	kód	kód Blum
čelné upevnenie ľavé	**159816**	T51.7601
čelné upevnenie pravé	**159817**	T51.7602
šablóna nastavenia medzery TOB	**275419**	65.5631

Synchronizácia

popis	kód	kód Blum
hriadeľ[3]	**282277**	T60.1125W
jednodielny hriadeľ	**293824**	T60.300D

[3] dĺžka hriadeľa je 1 125 mm; vhodné pre šírku korpusu max. 1 400 mm

Aretácia policového výsuvu

popis	kód	kód Blum
aretácia pre Movento/Tandem	**402323**	295H5700
synchronizačný hriadeľ	**402313**	ZST.1089W



Celovýsuv TIP-ON, nosnosť 40 a 60 kg

kód	kód Blum	popis
159793	760H2500T	250 mm/40 kg
159794	760H2700T	270 mm/40 kg
159795	760H3000T	300 mm/40 kg
159796	760H3200T	320 mm/40 kg
159797	760H3500T	350 mm/40 kg
159798	760H3800T	380 mm/40 kg
159799	760H4000T	400 mm/40 kg
159800	760H4200T	420 mm/40 kg
159801	760H4500T	450 mm/40 kg
159802	760H4800T	480 mm/40 kg
159803	760H5000T	500 mm/40 kg
159804	760H5200T	520 mm/40 kg
159805	760H5500T	550 mm/40 kg
159806	760H6000T	600 mm/40 kg
159807	766H4500T	450 mm/60 kg
159809	766H5000T	500 mm/60 kg
159810	766H5200T	520 mm/60 kg
159811	766H5500T	550 mm/60 kg
159812	766H6000T	600 mm/60 kg
159813	766H6500T	650 mm/60 kg
159814	766H7000T	700 mm/60 kg
159815	766H7500T	750 mm/60 kg

Príslušenstvo

popis	kód	kód Blum
čelné upevnenie ľavé	**159816**	T51.7601
čelné upevnenie pravé	**159817**	T51.7602
synchronizačné pastorky	**227606**	T57.7400
synchronizačná tyč	**227607**	ZST.1160W
nastavenie hĺbky	**159818**	298.7600
bočná stabilizácia pre dĺžku výsuvov do 400 mm	159821	ZS7M400MU
bočná stabilizácia pre dĺžku výsuvov do 600 mm	**159822**	ZS7M600MU
bočná stabilizácia pre dĺžku výsuvov do 750 mm	159823	ZS7M750MU

TANDEM BLUMOTION

Celovýsuv, nosnosť 30 kg

kód	kód Blum	dĺžka výsuvu (mm)	dĺžka zásuvky (mm)	dĺžka vnútornej zásuvky[1] (mm)
13519	560H2500B	250	240	256
13521	560H2700B	270	260	276
13522	560H3000B	300	290	306
13461	560H3200B	320	310	326
13523	560H3500B	350	340	356
170365	560H3800B	380	370	386
13524	560H4000B	400	390	406
13520	560H4200B	420	410	426
13525	560H4500B	450	440	456
13493	560H4800B	480	470	486
13526	560H5000B	500	490	506
13527	560H5500B	550	540	556
158774	560H6000B	600	590	606

- celovýsuv TANDEM plus s tlmením pri zatváraní
- nosnosť 30 kg
- vrátane integrovaného BLUMOTION
- upevnenie pomocou čelných príchytov
- viac v katalógu Blum

Príslušenstvo

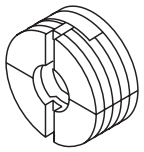

popis	kód	kód Blum
TANDEM čelné kovanie ľavé	**13469**	T51.1700.04
TANDEM čelné kovanie pravé	**13470**	T51.1700.04
stabilizácia TANDEM pre zásuvky s dĺžkou do 410 mm[1]	**130814**	ZST.410TV
stabilizácia TANDEM pre zásuvky s dĺžkou do 600 mm[1]	**130824**	ZST.600TV
stabilizácia TANDEM pre zásuvky s dĺžkou do 750 mm[1]	**130825**	ZST.750TV
298.1000, nastavenie čela zásuvky	**13693**	295.1000

[1] pre šírku korpusu 1 400 mm, kráti sa

montážny návod nájdete na portáli Démos24Plus (www.demos-trade.com) alebo v katalógu Blum (vždy je pribalený aj pri tovare)

TANDEM TIP-ON

Celovýsuv pre TIP-ON

kód	kód Blum	dĺžka výsuvu (mm)
13482	560H2500C	250
13487	560H2700C	270
13488	560H3000C	300
13489	560H3500C	350
13494	560H4000C	400
13492	560H4200C	420
13495	560H4500C	450
13496	560H5000C	500
13497	560H5500C	550
14352	560H6000C	600



- celovýsuv TANDEM plus bez tlmenia pri zatváraní
- nosnosť sa pri použití TIP-ON znižuje na cca 20 kg
- synchronizácia pre presný chod sa odporúča pri zásuvkách širších ako 600 mm
- upevnenie pomocou čelných príchytov
- prírez hriadeľa: LW – 277 mm
- viac v katalógu Blum

Príslušenstvo

popis	kód	kód Blum
TANDEM čelné kovanie ľavé	**13469**	T51.1700.04
TANDEM čelné kovanie pravé	**13470**	T51.1700.04
adaptér TIP-ON pre výsuv 30 kg **560H**[1)]	**12229**	T55.7150S
pastorok pre TIP-ON pre pologuľatý hriadeľ	**12226**	T55.000R

popis	kód	kód Blum
pologuľatý hriadeľ na skrátenie	**12227**	T55.889W
súprava pastorkov a guľatých hriadeľov	**293533**	T55.1089ZR
prídavné pastorky pre guľatý hriadeľ	**384344**	T55.000RF

Čiastočný výsuv

kód	kód Blum	dĺžka výsuvu (mm)
471893	550H2700T	270
471894	550H3000T	300
471895	550H3500T	350
471896	550H4000T	400
471897	550H4500T	450
471898	550H5000T	500
471899	550H5500T	550
471900	550H6000T	600
471901	550H6500T	650





- čiastočný výsuv TANDEM s integrovaným TIP-ON
- pri každej šírke korpusu KB odporúčame využiť synchronizáciu
- upevnenie pomocou čelných príchytov
- prírez hriadeľa: LW – 31 mm
- viac v katalógu Blum

popis	kód	kód Blum
TANDEM čelné kovanie ľavé	**13469**	T51.1700.04
TANDEM čelné kovanie pravé	**13470**	T51.1700.04
synchronizačný hriadeľ	**499867**	T57.1140S

METABOX

Čiastočné výsuvy

	dĺžka (mm)							
výška (mm)	270 mm, biely		350 mm, biely		400 mm, biely		450 mm, biely	
"N" 56/78	**13105**	320N2700C15	**13101**	320N3500C15	**13102**	320N4000C15	**13103**	320N4500C15
"M" 86/110	**13184**	320M2700C15	**13185**	320M3500C15	**13183**	320M4000C15	**13182**	320M4500C15
"K" 117/142	×	×	**13296**	320K3500C15	**13293**	320K4000C15	**13292**	320K4500C15
"H" 150/174	×	×	**13354**	320H3500C15	**13351**	320H4000C15	**13352**	320H4500C15
externé tlmenie	**14358**	Z70.0320	**14358**	Z70.0320	**14358**	Z70.0320	**14358**	Z70.0320

výška (mm)	450 mm, sivý		500 mm, biely		500 mm, sivý		550 mm, biely	
"N" 56/78	×	×	**13100**	320N5000C15	**13110**	×	**13104**	320N5500C15
"M" 86/110	**13195**	320M4500C15	**13180**	320M5000C15	**13196**	320M5000C15	**13181**	320M5500C15
"K" 117/142	×	×	**13291**	320K5000C15	×	×	**13290**	320K5500C15
"H" 150/174	×	×	**13353**	320H5000C15	**13358**	×	**13350**	320H5500C15
externé tlmenie	**14357**	Z70.0320	**14358**	Z70.0320	**14357**	Z70.0320	**14358**	Z70.0320

- čiastočný výsuv so zvýšenou bočnicou
- nosnosť 25 kg
- nastavenie v 2 smeroch
- krémovo biely (RAL 9001) alebo sivý (RAL 9006)
- tlmiaci mechanizmus biely alebo sivý, unášač vždy sivý
- ďalšie farby na vyžiadanie (treba dodržať minimálne množstvo)
- viac v katalógu Blum

Čelné upevnenie

montáž pomocou	skrutka		INSERTA skrutka		EXPANDO		na nalisovanie	
čelný príchyt	ľavý	pravý	ľavý	pravý	ľavý	pravý	ľavý	pravý
N	**13112**	**13113**	×	×	×	×	×	×
	ZSF.1510		×	×	×	×	×	×

M, K, H	**13204**	**13205**	**13198**	**13199**	**13202**	**13203**	**13206**	**13207**
	ZSF.1700		ZSF.1200		ZSF.130E		ZSF.1800	


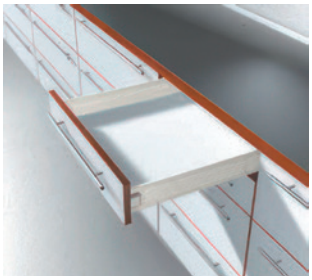
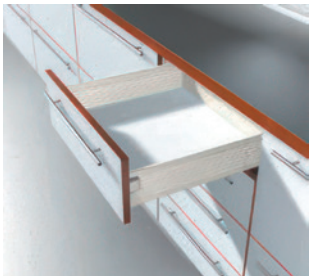
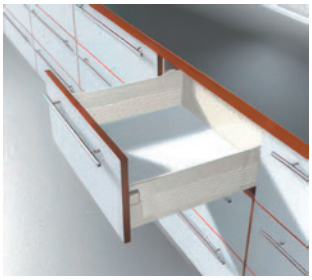

Vnútorná zásuvka

čelný príchyt	ľavý	pravý	kód Blum
N	13428	13427	ZIF.3010
M	**13434**	**13433**	ZIF.3000
K	13430	13429	ZIF.3030
H	**13432**	**13431**	ZIF.3050

Krytka čelného príchytu pre výšky „M, K, H“

farba	kód	kód Blum
biela	**13209**	ZAA.3500
sivá	**13212**	

- pre výšku „N“ sa krytka nevyrába
- možno potlačiť logom, min. 1 000 ks

Reling

farba	350 mm	400 mm	450 mm	500 mm	550 mm
biely	**13421**	**13422**	**13423**	**13424**	**13425**
sivý	×	×	×	**13443**	×
kód Blum	ZRE.321S.ID	ZRE.371S.ID	ZRE.421S.ID	ZRE.471S.ID	ZRE.521S.ID

montážny návod nájdete na portáli Démos24Plus (www.demos-trade.com) alebo v katalógu Blum (vždy je pribalený aj pri tovare)

Detská poistka

kód	kód Blum	popis
405935	295.5500	poistka

Metafile

kód	kód Blum	farba
12850	ZRM.5500	biely
14293		sivý

- závesná registratúra
- menovitá dĺžka 450 až 550 mm
- šírka korpusu 275 až 600 mm

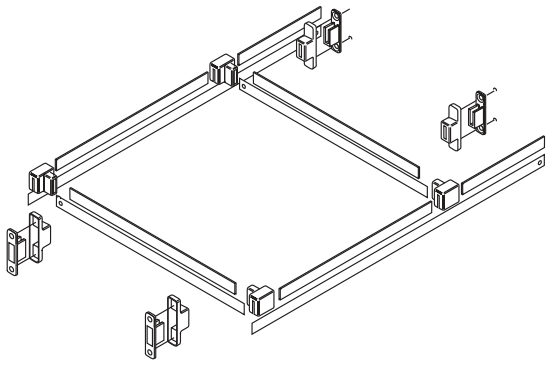

obsah

Výsuvy s tenkou dutou bočnicou

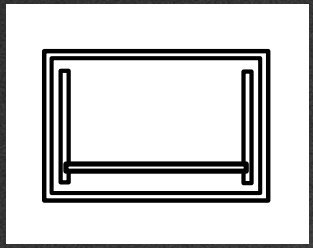

Hettich

AvanTech YOU komplety	**str. 03.122**
AvanTech YOU jednotlivé komponenty	**str. 03.123**

S dutou bočnicou

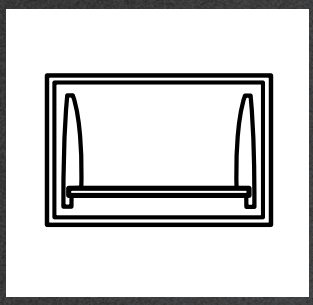

Hettich

InnoTech Atira komplety	**str. 03.141**
InnoTech Atira jednotlivé komponenty	**str. 03.147**
ArciTech komplety	**str. 03.154**
ArciTech jednotlivé komponenty	**str. 03.161**

Bezúchytkové otváranie

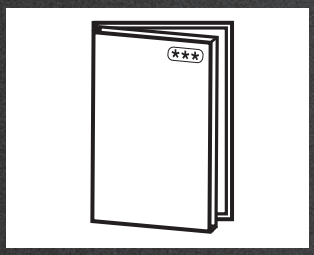

Hettich

Easys pre chladničky	**str. 03.161**

Skryté výsuvy

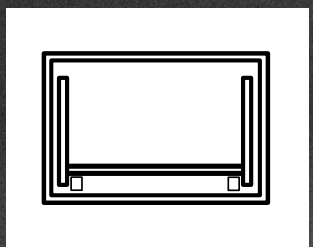

Hettich

Actro 5D	**str. 03.171**
Quadro 4D	**str. 03.172**
Quadro Silent System (SiSy)	**str. 03.175 - 03.177**
Quadro Push To Open (PTO)	**str. 03.175, 03.178**

obsah

Guľôčkové výsuvy

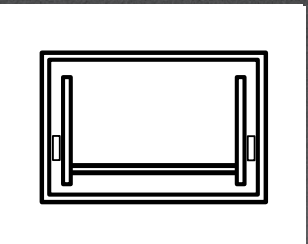

Hettich	Hettich KA	**str. 03.179**

Kolieskové so zvýšenou bočnicou

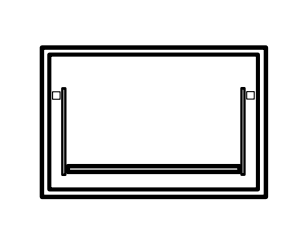

Hettich	MultiTech	**str. 03.168**

Kolieskové

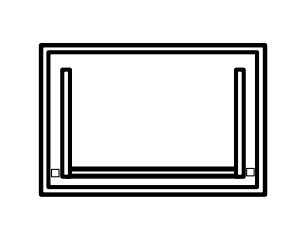

Hettich	Hettich FR	**str. 03.183**

AvanTech YOU – rozmery prírezov

Výška bočníc 77

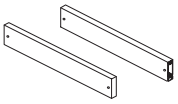

A	NL - 26
B	LB - 24
C	LB - 24
D	46
LT	NL + 3

- bielá = EGGER W980
- strieborná = EGGER U732
- antracit = KRONOSPAN 162

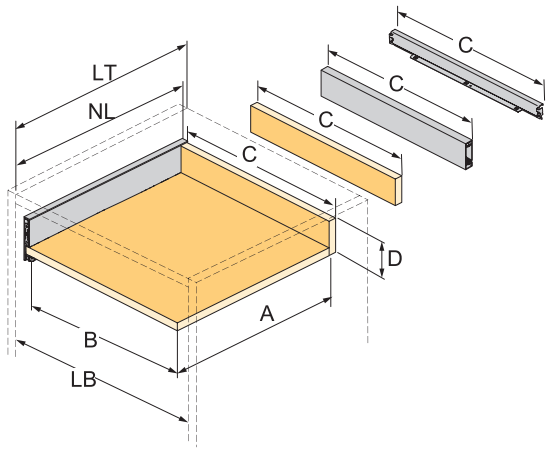

Výška bočníc 101, 139, 187, 251

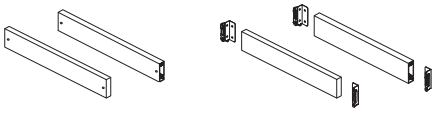

A	NL - 21	
B	LB - 24	
C	LB - 24	LB - 41
D H 101	54	54
D H 139	92	92
D H 187	140,5	140,5
D H 251	204,5	204,5
LT	NL + 3	
LT vnútorná zásuvka	NL + 12	

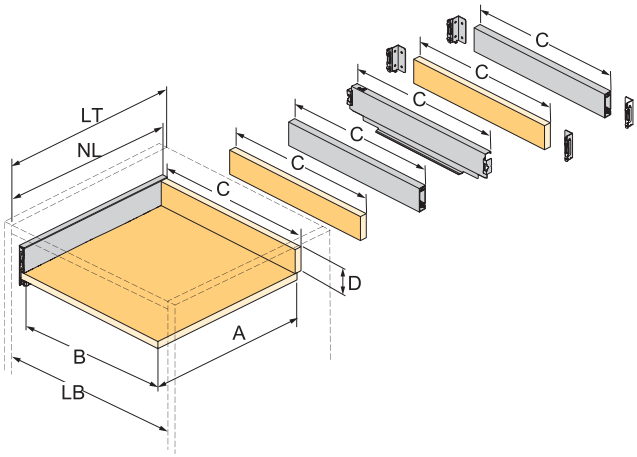

Kovové bočnice

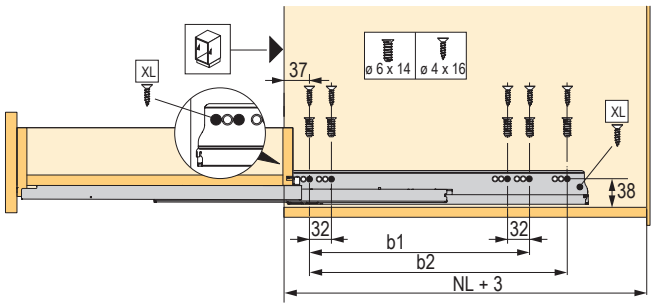

	Actro YOU Quadro YOU	Actro YOU	Quadro YOU		Actro YOU		
NL mm	b1 mm	b2 mm (XL 70 kg)	XS 10 kg	M 30 kg	XS 10 kg	L 40 kg	XL 70 kg
270	160		■	■	■	■	
300	160		■	■	■	■	
350	224		■	■	■	■	
400	224			■		■	
450	256	288		■		■	■
500	256	320		■		■	■
550	256	320		■		■	■
600	256	320		■		■	■
650	256	416					■

Kompletné súpravy v jednom balení

	biela					strieborná					antracit				
dĺžka (mm)	77	101	139	187	251	77	101	139	187	251	77	101	139	187	251
270	×	**468877**	×	**468888**	×	×	**469152**	×	**469168**	×	×	**469186**	×	**469201**	×
300	×	**468879**	**469124**	**468889**	×	×	**469153**	**469160**	**469169**	×	×	**469187**	**469193**	**469202**	×
350	×	**468880**	**469125**	**468890**	**469132**	×	**469154**	**469161**	**469170**	**469175**	×	**469188**	**469194**	**469203**	**469208**
400	**468872**	**468881**	**469126**	**468891**	**469133**	**469148**	**469155**	**469162**	**469171**	**469176**	**469182**	**469189**	**469195**	**469204**	**469209**
450	**468873**	**413540**	**469127**	**413541**	**469134**	**469149**	**413544**	**469163**	**413545**	**469177**	**469183**	**413542**	**469196**	**413543**	**469210**
500	**468874**	**413546**	**469128**	**413547**	**469135**	**469150**	**413550**	**469164**	**413551**	**469178**	**469184**	**413548**	**469197**	**413549**	**469211**
550	**468875**	**468882**	**469129**	**468892**	**469136**	**469151**	**469156**	**469165**	**469172**	**469179**	**469185**	**469190**	**469198**	**469205**	**469212**
600	×	**468883**	**469130**	**468893**	**469137**	×	**469157**	**469166**	**469173**	**469180**	×	**469191**	**469199**	**469206**	**469213**
650	×	**468886**	**469131**	×	**469138**	×	**469158**	**469167**	×	**469181**		**469192**	**469200**	×	**469214**

balenie obsahuje:

- Ľ+P bok
- Ľ+P výsuv
- 2x krycí profil
- 2x čelné kovanie na skrutku
- 1x stabilizátor chrbta

- všetky súpravy sú s výsuvmi Quadro YOU 30 kg SiSy okrem hĺbky 650 mm, kde je výsuv Actro YOU 40 kg

Najlepší obal roku 2022



AvanTech YOU – biely, jednotlivé komponenty

Výška bočnice 77 mm

výsuvy podľa typu a nosnosti (kg)

		Actro YOU Silent System[1]			Quadro YOU Silent System[2]		Quadro YOU Push to Open
dĺžka (mm)	bočnice[1]	10	40	70	10	30	30
400	**396527**	×	**397781+397782**	×	×	**397818+397819**	**397840+397841**
450	**396528**	×	**397783+397784**	**397791+397792**	×	**397820+397821**	**397842+397843**
500	**396529**	×	**397785+397786**	**397793+397794**	×	**397822+397823**	**397844+397845**
550	**396530**	×	**397787+397788**	**397795+397796**	×	**397824+397825**	**397846+397847**



[1]súprava obsahuje: bočnica Ľ + P, 2 ks krycí profil, držiaky čela Ľ + P (montáž na skrutku)

Výška bočnice 101 mm

výsuvy podľa typu a nosnosti (kg)

		Actro YOU Silent System[1]			Quadro YOU Silent System [2]		Quadro YOU Push to Open
dĺžka (mm)	bočnice[1]	10	40	70	10	30	30
270	**396643**	**397769+397770**	**397775+397776**	×	**397806+397807**	**397812+397813**	**397834+397835**
300	**396644**	**397771+397772**	**397777+397778**	×	**397808+397809**	**397814+397815**	**397836+397837**
350	**396645**	**397773+397774**	**397779+397780**	×	**397810+397811**	**397816+397817**	**397838+397839**
400	**396646**	×	**397781+397782**	×	×	**397818+397819**	**397840+397841**
450	**396647**	×	**397783+397784**	**397791+397792**	×	**397820+397821**	**397842+397843**
500	**396648**	×	**397785+397786**	**397793+397794**	×	**397822+397823**	**397844+397845**
550	**396649**	×	**397787+397788**	**397795+397796**	×	**397824+397825**	**397846+397847**
600	**396650**	×	**397789+397790**	**398924+398925**	×	**397826+397827**	**397848+397849**
650	**396651**	×	×	**397797+397798**	×	×	×

dĺžka (mm)	kovanie pre vnútorné zásuvky		
	držiaky čela	čelný profil	držiaky chrbta [2]
270	**397381**	**397372**	**397352+397353**
300			
350			
400			
450			

dĺžka (mm)	kovanie pre vnútorné zásuvky	
	držiaky čela	čelný profil
500	**397381**	**397372**
550		
600		
650		

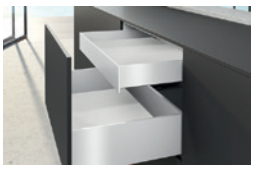

[1]súprava obsahuje: bočnica Ľ + P, 2 ks krycí profil, držiaky čela Ľ + P (montáž na skrutku)

[2]chrbát z individuálneho materiálu je možné namontovať pomocou skrutky priamo do bočnice, držiaky chrbta nie sú nutné

AvanTech YOU – biely, jednotlivé komponenty

Výška bočnice 139 mm

výsuvy podľa typu a nosnosti (kg)

dĺžka (mm)	bočnice[1]	Actro YOU Silent System[1]			Quadro YOU Silent System[2]		Quadro YOU Push to Open
		10	40	70	10	30	30
300	**396724**	**397771+397772**	**397777+397778**	×	**397808+397809**	**397814+397815**	**397836+397837**
350	**396725**	**397773+397774**	**397779+397780**	×	**397810+397811**	**397816+397817**	**397838+397839**
400	**396726**	×	**397781+397782**	×	×	**397818+397819**	**397840+397841**
450	**396727**	×	**397783+397784**	**397791+397792**	×	**397820+397821**	**397842+397843**
500	**396728**	×	**397785+397786**	**397793+397794**	×	**397822+397823**	**397844+397845**
550	**396729**	×	**397787×397788**	**397795+397796**	×	**397824+397825**	**397846+397847**
600	**396730**	×	**397789×397790**	**398924+398925**	×	**397826+397827**	**397848+397849**

dĺžka (mm)	kovanie pre vnútorné zásuvky		
	držiaky čela	čelný profil	držiaky chrbta[2]
300	**397382**	**397373**	**397354+397355**
350			
400			
450			

dĺžka (mm)	kovanie pre vnútorné zásuvky	
	držiaky čela	čelný profil
550	**397382**	**397373**
500		
600		

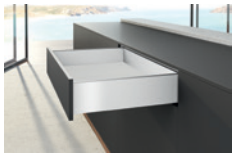



[1]súprava obsahuje: bočnica Ľ + P, 2 ks krycí profil, držiaky čela Ľ + P (montáž na skrutku)

[2]chrbát z individuálneho materiálu je možné namontovať pomocou skrutky priamo do bočnice, držiaky chrbta nie sú nutné

Výška bočnice 187 mm

výsuvy podľa typu a nosnosti (kg)

dĺžka (mm)	bočnice[1]		Actro YOU Silent System[1]			Quadro YOU Silent System[2]		Quadro YOU Push to Open
	plné	pre boky z individuálneho materiálu	10	40	70	10	30	30
270	**396791**	×	**397769+397770**	**397775+397776**	×	**397806+397807**	**397812+397813**	**397834+397835**
300	**396792**	×	**397771+397772**	**397777+397778**	×	**397808+397809**	**397814+397815**	**397836+397837**
350	**396793**	**396937**	**397773+397774**	**397779+397780**	×	**397810+397811**	**397816+397817**	**397838+397839**
400	**396794**	**396938**	×	**397781+397782**	×	×	**397818+397819**	**397840+397841**
450	**396795**	**396939**	×	**397783+397784**	**397791+397792**	×	**397820+397821**	**397842+397843**
500	**396796**	**396940**	×	**397785+397786**	**397793+397794**	×	**397822+397823**	**397844+397845**
550	**396797**	**396941**	×	**397787×397788**	**397795+397796**	×	**397824+397825**	**397846+397847**
600	**396798**	**396942**	×	**397789×397790**	**398924+398925**	×	**397826+397827**	**397848+397849**
650	**396799**	**396943**	×	×	**397797+397798**	×	×	×

dĺžka (mm)	kovanie pre bielu vnútornú zásuvku					
	držiak čela pre plné bočnice		držiak čela pre Inlay bočnice		čelný alu profil	
	plné čelo	Inlay čelo	plné čelo	Inlay čelo	plné čelo	Inlay čelo
270	**397383**	**397752**	**397388**	**397755**	**397374**	**397749**
300						
350						
400						
450						
500						
550						
600						
650						



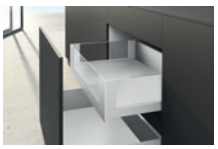

[1]súprava obsahuje: bočnica Ľ + P, 2 ks krycí profil, držiaky čela Ľ + P (montáž na skrutku)

[2]chrbát z individuálneho materiálu je možné namontovať pomocou skrutky priamo do bočnice, držiaky chrbta nie sú nutné

AvanTech YOU – biely, jednotlivé komponenty

Výška bočnice 251 mm

výsuvy podľa typu a nosnosti (kg)

		Actro YOU Silent System[1]			Quadro YOU Silent System [2]		Quadro YOU Push to Open	
dĺžka (mm)	bočnice[1]	10	40	70	10	30	30	držiaky chrbta[2]
350	**396872**	**397773+397774**	**397779+397780**	×	**397810+397811**	**397816+397817**	**397838+397839**	**397358 +397359**
400	**396873**	×	**397781+397782**	×	×	**397818+397819**	**397840+397841**	
450	**396874**	×	**397783+397784**	**397791+397792**	×	**397820+397821**	**397842+397843**	
500	**396875**	×	**397785+397786**	**397793+397794**	×	**397822+397823**	**397844+397845**	
550	**396876**	×	**397787+397788**	**397795+397796**	×	**397824+397825**	**397846+397847**	
600	**396877**	×	**397789+397790**	**398924+398925**	×	**397826+397827**	**397848+397849**	
650	**396878**	×	×	**397797+397798**	×	×	×	

[1]súprava obsahuje: bočnica Ľ + P, 2 ks krycí profil, držiaky čela Ľ + P (montáž na skrutku)

[2]chrbát z individuálneho materiálu je možné namontovať pomocou skrutky priamo do bočnice, držiaky chrbta nie sú nutné



Výška bočnice 77 mm

výsuvy podľa typu a nosnosti (kg)

dĺžka (mm)	bočnice[1]	Actro YOU Silent System[1]			Quadro YOU Silent System[2]		Quadro YOU Push to Open
		10	40	70	10	30	30
400	396531	×	397781+397782	×	×	397818+397819	397840+397841
450	396532	×	397783+397784	397791+397792	×	397820+397821	397842+397843
500	396533	×	397785+397786	397793+397794	×	397822+397823	397844+397845
550	396534	×	397787+397788	397795+397796	×	397824+397825	397846+397847



[1]súprava obsahuje: bočnica Ľ + P, 2 ks krycí profil, držiaky čela Ľ + P (montáž na skrutku)

Výška bočnice 101 mm

výsuvy podľa typu a nosnosti (kg)

dĺžka (mm)	bočnice[1]	Actro YOU Silent System[1]			Quadro YOU Silent System[2]		Quadro YOU Push to Open
		10	40	70	10	30	30
270	396652	397769+397770	397775+397776	×	397806+397807	397812+397813	397834+397835
300	396653	397771+397772	397777+397778	×	397808+397809	397814+397815	397836+397837
350	396654	397773+397774	397779+397780	×	397810+397811	397816+397817	397838+397839
400	396655	×	397781+397782	×	×	397818+397819	397840+397841
450	396656	×	397783+397784	397791+397792	×	397820+397821	397842+397843
500	396657	×	397785+397786	397793+397794	×	397822+397823	397844+397845
550	396658	×	397787+397788	397795+397796	×	397824+397825	397846+397847
600	396659	×	397789+397790	398924+398925	×	397826+397827	397848+397849
650	396660	×	×	397797+397798	×	×	×

dĺžka (mm)	kovanie pre vnútorné zásuvky		
	držiaky čela	čelný profil	držiaky chrbta[2]
270	397384	397375	397360+397362
300			
350			
400			
450			

dĺžka (mm)	kovanie pre vnútorné zásuvky	
	držiaky čela	čelný profil
500	397384	397375
550		
600		
650		

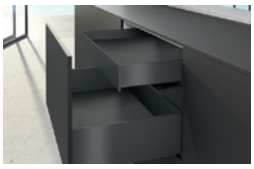

[1]súprava obsahuje: bočnica Ľ + P, 2 ks krycí profil, držiaky čela Ľ + P (montáž na skrutku)

[2]chrbát z individuálneho materiálu je možné namontovať pomocou skrutky priamo do bočnice, držiaky chrbta nie sú nutné

AvanTech YOU – antracit, jednotlivé komponenty

Výška bočnice 139 mm

výsuvy podľa typu a nosnosti (kg)

dĺžka (mm)	bočnice[1]	Actro YOU Silent System[1]			Quadro YOU Silent System[2]		Quadro YOU Push to Open
		10	40	70	10	30	30
300	**396731**	**397771+397772**	**397777+397778**	×	**397808+397809**	**397814+397815**	**397836+397837**
350	**396732**	**397773+397774**	**397779+397780**	×	**397810+397811**	**397816+397817**	**397838+397839**
400	**396733**	×	**397781+397782**	×	×	**397818+397819**	**397840+397841**
450	**396734**	×	**397783+397784**	**397791+397792**	×	**397820+397821**	**397842+397843**
500	**396735**	×	**397785+397786**	**397793+397794**	×	**397822+397823**	**397844+397845**
550	**396736**	×	**397787×397788**	**397795+397796**	×	**397824+397825**	**397846+397847**
600	**396737**	×	**397789×397790**	**398924+398925**	×	**397826+397827**	**397848+397849**

dĺžka (mm)	kovanie pre vnútorné zásuvky		
	držiaky čela	čelný profil	držiaky chrbta[2]
300	**397385**	**397376**	**397363+397364**
350			
400			
450			

dĺžka (mm)	kovanie pre vnútorné zásuvky	
	držiaky čela	čelný profil
550	**397385**	**397376**
500		
600		

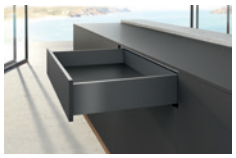

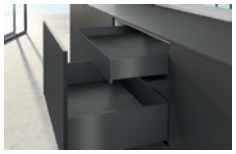

[1]súprava obsahuje: bočnica Ľ + P, 2 ks krycí profil, držiaky čela Ľ + P (montáž na skrutku)

[2]chrbát z individuálneho materiálu je možné namontovať pomocou skrutky priamo do bočnice, držiaky chrbta nie sú nutné

Výška bočnice 187 mm

výsuvy podľa typu a nosnosti (kg)

dĺžka (mm)	bočnice[1]		Actro YOU Silent System[1]			Quadro YOU Silent System[2]		Quadro YOU Push to Open
	plné	pre boky z individuálneho materiálu	10	40	70	10	30	30
270	**396800**	×	**397769+397770**	**397775+397776**	×	**397806+397807**	**397812+397813**	**397834+397835**
300	**396801**	×	**397771+397772**	**397777+397778**	×	**397808+397809**	**397814+397815**	**397836+397837**
350	**396802**	**396944**	**397773+397774**	**397779+397780**	×	**397810+397811**	**397816+397817**	**397838+397839**
400	**396803**	**396945**	×	**397781+397782**	×	×	**397818+397819**	**397840+397841**
450	**396804**	**396946**	×	**397783+397784**	**397791+397792**	×	**397820+397821**	**397842+397843**
500	**396805**	**396947**	×	**397785+397786**	**397793+397794**	×	**397822+397823**	**397844+397845**
550	**396806**	×	×	**397787×397788**	**397795+397796**	×	**397824+397825**	**397846+397847**
600	**396807**	**396949**	×	**397789×397790**	**398924+398925**	×	**397826+397827**	**397848+397849**
650	**396808**	**396950**	×	×	**397797+397798**	×	×	×

dĺžka (mm)	kovanie pre antracit vnútornú zásuvku					
	držiak čela pre plné bočnice		držiak čela pre Inlay bočnice		čelný alu profil	
	plné čelo	Inlay čelo	plné čelo	Inlay čelo	plné čelo	Inlay čelo
270	**397386**	**397753**	**397389**	**397756**	**397377**	**397750**
300						
350						
400						
450						
500						
550						
600						
650						



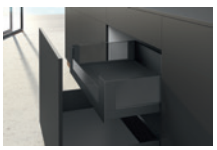

[1]súprava obsahuje: bočnica Ľ + P, 2 ks krycí profil, držiaky čela Ľ + P (montáž na skrutku)

[2]chrbát z individuálneho materiálu je možné namontovať pomocou skrutky priamo do bočnice, držiaky chrbta nie sú nutné

AvanTech YOU – antracit, jednotlivé komponenty

Výška bočnice 251 mm

výsuvy podľa typu a nosnosti (kg)

		Actro YOU Silent System[1]			Quadro YOU Silent System[2]		Quadro YOU Push to Open	
dĺžka (mm)	bočnice[1]	10	40	70	10	30	30	držiaky chrbta[2]
350	**396879**	**397773+397774**	**397779+397780**	×	**397810+397811**	**397816+397817**	**397838+397839**	397367 +397368
400	**396880**	×	**397781+397782**	×	×	**397818+397819**	**397840+397841**	
450	**396881**	×	**397783+397784**	**397791+397792**	×	**397820+397821**	**397842+397843**	
500	**396882**	×	**397785+397786**	**397793+397794**	×	**397822+397823**	**397844+397845**	
550	**396883**	×	**397787+397788**	**397795+397796**	×	**397824+397825**	**397846+397847**	
600	**396884**	×	**397789+397790**	**398924+398925**	×	**397826+397827**	**397848+397849**	
650	**396885**	×	×	**397797+397798**	×	×	×	

[1]súprava obsahuje: bočnica Ľ + P, 2 ks krycí profil, držiaky čela Ľ + P (montáž na skrutku)

[2]chrbát z individuálneho materiálu je možné namontovať pomocou skrutky priamo do bočnice, držiaky chrbta nie sú nutné



AvanTech YOU – strieborný, jednotlivé komponenty

Výška bočnice 77 mm

výsuvy podľa typu a nosnosti (kg)

		Actro YOU Silent System[1]			Quadro YOU Silent System[2]		Quadro YOU Push to Open
dĺžka (mm)	bočnice[1]	10	40	70	10	30	30
400	**396523**	×	**397781+397782**	×	×	**397818+397819**	**397840+397841**
450	**396524**	×	**397783+397784**	**397791+397792**	×	**397820+397821**	**397842+397843**
500	**396525**	×	**397785+397786**	**397793+397794**	×	**397822+397823**	**397844+397845**
550	**396526**	×	**397787+397788**	**397795+397796**	×	**397824+397825**	**397846+397847**

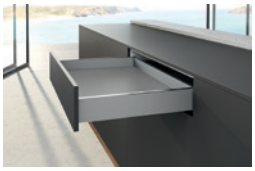

[1]súprava obsahuje: bočnica Ľ + P, 2 ks krycí profil, držiaky čela Ľ + P (montáž na skrutku)

Výška bočnice 101 mm

výsuvy podľa typu a nosnosti (kg)

		Actro YOU Silent System[1]			Quadro YOU Silent System[2]		Quadro YOU Push to Open
dĺžka (mm)	bočnice[1]	10	40	70	10	30	30
270	**396634**	**397769+397770**	**397775+397776**	×	**397806+397807**	**397812+397813**	**397834+397835**
300	**396635**	**397771+397772**	**397777+397778**	×	**397808+397809**	**397814+397815**	**397836+397837**
350	**396636**	**397773+397774**	**397779+397780**	×	**397810+397811**	**397816+397817**	**397838+397839**
400	**396637**	×	**397781+397782**	×	×	**397818+397819**	**397840+397841**
450	**396638**	×	**397783+397784**	**397791+397792**	×	**397820+397821**	**397842+397843**
500	**396639**	×	**397785+397786**	**397793+397794**	×	**397822+397823**	**397844+397845**
550	**396640**	×	**397787+397788**	**397795+397796**	×	**397824+397825**	**397846+397847**
600	**396641**	×	**397789+397790**	**398924+398925**	×	**397826+397827**	**397848+397849**
650	**396642**	×	×	**397797+397798**	×	×	×

dĺžka (mm)	kovanie pre vnútorné zásuvky		
	držiaky čela	čelný profil	držiaky chrbta[2]
270	**397378**	**397369**	**397344+397345**
300			
350			
400			
450			

dĺžka (mm)	kovanie pre vnútorné zásuvky	
	držiaky čela	čelný profil
500	**397378**	**397369**
550		
600		
650		

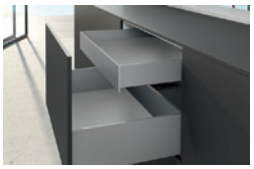

[1]súprava obsahuje: bočnica Ľ + P, 2 ks krycí profil, držiaky čela Ľ + P (montáž na skrutku)

[2]chrbát z individuálneho materiálu je možné namontovať pomocou skrutky priamo do bočnice, držiaky chrbta nie sú nutné

AvanTech YOU – strieborný, jednotlivé komponenty

Výška bočnice 139 mm

výsuvy podľa typu a nosnosti (kg)

dĺžka (mm)	bočnice[1]	Actro YOU Silent System[1]			Quadro YOU Silent System[2]		Quadro YOU Push to Open
		10	40	70	10	30	30
300	**396717**	**397771+397772**	**397777+397778**	×	**397808+397809**	**397814+397815**	**397836+397837**
350	**396718**	**397773+397774**	**397779+397780**	×	**397810+397811**	**397816+397817**	**397838+397839**
400	**396719**	×	**397781+397782**	×	×	**397818+397819**	**397840+397841**
450	**396720**	×	**397783+397784**	**397791+397792**	×	**397820+397821**	**397842+397843**
500	**396721**	×	**397785+397786**	**397793+397794**	×	**397822+397823**	**397844+397845**
550	**396722**	×	**397787+397788**	**397795+397796**	×	**397824+397825**	**397846+397847**
600	**396723**	×	**397789+397790**	**398924+398925**	×	**397826+397827**	**397848+397849**

dĺžka (mm)	kovanie pre vnútorné zásuvky		
	držiaky čela	čelný profil	držiaky chrbta[2]
300	**397379**	**397370**	**397346+397347**
350			
400			
450			

dĺžka (mm)	kovanie pre vnútorné zásuvky	
	držiaky čela	čelný profil
550	**397379**	**397370**
500		
600		

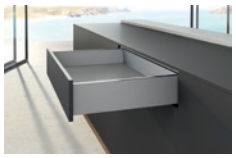



[1]súprava obsahuje: bočnica Ľ + P, 2 ks krycí profil, držiaky čela Ľ + P (montáž na skrutku)

[2]chrbát z individuálneho materiálu je možné namontovať pomocou skrutky priamo do bočnice, držiaky chrbta nie sú nutné

Výška bočnice 187 mm

výsuvy podľa typu a nosnosti (kg)

dĺžka (mm)	bočnice[1]		Actro YOU Silent System[1]			Quadro YOU Silent System[2]		Quadro YOU Push to Open
	plné	pre boky z individuálneho materiálu	10	40	70	10	30	30
270	**396782**	×	**397769+397770**	**397775+397776**	×	**397806+397807**	**397812+397813**	**397834+397835**
300	**396783**	×	**397771+397772**	**397777+397778**	×	**397808+397809**	**397814+397815**	**397836+397837**
350	**396784**	**396930**	**397773+397774**	**397779+397780**	×	**397810+397811**	**397816+397817**	**397838+397839**
400	**396785**	**396931**	×	**397781+397782**	×	×	**397818+397819**	**397840+397841**
450	**396786**	**396932**	×	**397783+397784**	**397791+397792**	×	**397820+397821**	**397842+397843**
500	**396787**	**396933**	×	**397785+397786**	**397793+397794**	×	**397822+397823**	**397844+397845**
550	**396788**	×	×	**397787+397788**	**397795+397796**	×	**397824+397825**	**397846+397847**
600	**396789**	×	×	**397789+397790**	**398924+398925**	×	**397826+397827**	**397848+397849**
650	**396790**	×	×	×	**397797+397798**	×	×	×

dĺžka (mm)	kovanie pre striebornú vnútornú zásuvku					
	držiak čela pre plné bočnice		držiak čela pre Inlay bočnice		čelný alu profil	
	plné čelo	Inlay čelo	plné čelo	Inlay čelo	plné čelo	Inlay čelo
270	**397380**	**397751**	**397387**	**397754**	**397371**	**397748**
300						
350						
400						
450						
500						
550						
600						
650						

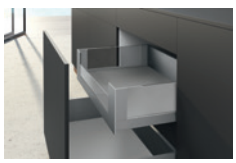

[1]súprava obsahuje: bočnica Ľ + P, 2 ks krycí profil, držiaky čela Ľ + P (montáž na skrutku)

[2]chrbát z individuálneho materiálu je možné namontovať pomocou skrutky priamo do bočnice, držiaky chrbta nie sú nutné

AvanTech YOU – strieborný, jednotlivé komponenty

Výška bočnice 251 mm

výsuvy podľa typu a nosnosti (kg)

		Actro YOU Silent System[1]			Quadro YOU Silent System[2]		Quadro YOU Push to Open	
dĺžka (mm)	bočnice[1]	10	40	70	10	30	30	držiaky chrbta[2]
350	**396865**	**397773+397774**	**397779+397780**	×	**397810+397811**	**397816+397817**	**397838+397839**	**397350 +397351**
400	**396866**	×	**397781+397782**	×	×	**397818+397819**	**397840+397841**	
450	**396867**	×	**397783+397784**	**397791+397792**	×	**397820+397821**	**397842+397843**	
500	**396868**	×	**397785+397786**	**397793+397794**	×	**397822+397823**	**397844+397845**	
550	**396869**	×	**397787+397788**	**397795+397796**	×	**397824+397825**	**397846+397847**	
600	**396870**	×	**397789+397790**	**398924+398925**	×	**397826+397827**	**397848+397849**	
650	**396871**	×	×	**397797+397798**	×	×	×	

[1]súprava obsahuje: bočnica Ľ + P, 2 ks krycí profil, držiaky čela Ľ + P (montáž na skrutku)

[2]chrbát z individuálneho materiálu je možné namontovať pomocou skrutky priamo do bočnice, držiaky chrbta nie sú nutné



AvanTech YOU – strieborný, jednotlivé komponenty

1 Mechanizmus Push to Open Silent pre výsuvy Actro YOU a Actro 5D

kód	max. váha zásuvky (kg)	nosnosť výsuvu (kg)	dĺžka výsuvu (mm)	
397802	<=10	10	270 – 350	
397803	8 – 20	40	270 – 650	
397804	10 – 40	40	270 – 650	
397805	20 – 70	70	400 – 650	

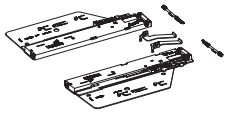

kód	popis
318279	synchronizačná tyč 2 000 mm
318281	spojka pre tyč



2 Mechanizmus Push to Open Silent pre výsuvy Quadro YOU

kód	max. váha zásuvky (kg)	
397831	<=10	
397832	8 – 20	
397833	10 – 30	

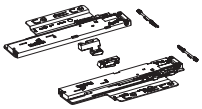

kód	popis
318279	synchronizačná tyč 2 000 mm
318281	spojka pre tyč



Pomocné tabuľky na určenie správneho mechanizmu Push to Open Silent pre Actro YOU a Actro 5D

Pre malú ľahkú zásuvku

dĺžka výsuvu (mm)	šírka zásuvky (mm)											
	275	300	350	400	500	600	700	800	900	1000	1100	1200
270												
300												
350												
400												
450												
500												
550												
650												

AvanTech YOU – strieborný

Pomocné tabuľky na určenie správneho mechanizmu Push to Open Silent pre Actro YOU a Actro 5D

Pre strednú zásuvku (výška čela max. 300 mm)

dĺžka výsuvu (mm)	šírka zásuvky (mm)											
	275	300	350	400	500	600	700	800	900	1000	1100	1200
270												
300												
350												
400												
450												
500												
550												
650												

Pre veľkú zásuvku (výška čela môže byť vyššia ako 300 mm)

dĺžka výsuvu (mm)	šírka zásuvky (mm)											
	275	300	350	400	500	600	700	800	900	1000	1100	1200
270												
300												
350												
400												
450												
500												
550												
650												

Pomocné tabuľky na určenie správneho mechanizmu Push to Open Silent pre Quadro YOU

Pre malú ľahkú zásuvku (výška čela max. 150 mm)

dĺžka výsuvu (mm)	šírka zásuvky (mm)												
	275	300	350	400	450	500	550	600	700	800	900	1000	1200
270													
300													
350													
400													
450													
500													
550													
600													
650													

Pre strednú zásuvku (výška čela max. 300 mm)

dĺžka výsuvu (mm)	šírka zásuvky (mm)												
	275	300	350	400	450	500	550	600	700	800	900	1000	1200
270													
300													
350													
400													
450													
500													
550													
600													
650													

Pre veľkú zásuvku (výška čela môže byť vyššia ako 300 mm)

dĺžka výsuvu (mm)	šírka zásuvky (mm)												
	275	300	350	400	450	500	550	600	700	800	900	1000	1200
270													
300													
350													
400													
450													
500													
550													
600													
650													

Bočnice, výška 77 mm (10 ks)

	biela		antracit		strieborná	
dĺžka (mm)	ľavá	pravá	ľavá	pravá	ľavá	pravá
400	396543	396544	396551	396552	396535	396536
450	396545	396546	396553	396554	396537	396538
500	396547	396548	396555	396556	396539	396540
550	396549	396550	396557	396558	396541	396542

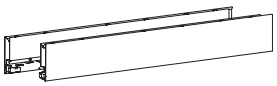

Bočnice, výška 101 mm (20 ks)

	biela		antracit		strieborná	
dĺžka (mm)	ľavá	pravá	ľavá	pravá	ľavá	pravá
270	396679	396680	396697	396698	396661	396662
300	396681	396682	396699	396700	396663	396664
350	396683	396684	396701	396702	396665	396666
400	396685	396686	396703	396704	396667	396668
450	**396687**	**396688**	**396705**	**396706**	**396669**	**396670**
500	**396689**	**396690**	**396707**	**396708**	**396671**	**396672**
550	396691	396692	396709	396710	396673	396674
600	396693	396694	396711	396712	396675	396676
650	396695	396696	396713	396714	396677	396678



Bočnice, výška 139 mm (20 ks)

	biela		antracit		strieborná	
dĺžka (mm)	ľavá	pravá	ľavá	pravá	ľavá	pravá
300	396752	396753	396766	396767	396738	396739
350	396754	396755	396768	396769	396740	396741
400	396756	396757	396770	396771	396742	396743
450	396758	396759	396772	396773	396744	396745
500	**396760**	**396761**	**396774**	**396775**	**396746**	**396747**
550	396762	396763	396776	396777	396748	396749
600	396764	396765	396778	396779	396750	396751

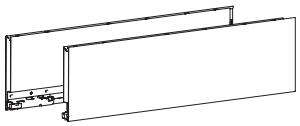

AvanTech YOU – strieborný

Bočnice, výška 187 mm (10 ks)

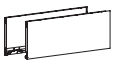

	plné bočnice						držiaky pre boky z individuálneho materiálu					
	biela		antracit		strieborná		biela		antracit		strieborná	
dĺžka (mm)	ľavá	pravá	ľavá	pravá	ľavá	pravá	ľavá	pravá	ľavá	pravá	ľavá	pravá
270	396827	396828	396845	396846	396809	396810	×	×	×	×	×	×
300	396829	396830	396847	396848	396811	396812	×	×	×	×	×	×
350	396831	396832	396849	396850	396813	396814	396965	396966	396979	396980	396951	396952
400	396833	396834	396851	396852	396815	396816	396967	396968	396981	396982	396953	396954
450	**396835**	**396836**	**396853**	**396854**	**396817**	**396818**	396969	396970	396983	396984	396955	396956
500	**396837**	**396838**	**396855**	**396856**	**396819**	**396820**	**396971**	**396972**	**396985**	**396986**	**396957**	**396958**
550	396839	396840	396857	396858	396821	396822	396973	396974	396987	396988	396959	396960
600	396841	396842	396859	396860	396823	396824	396975	396976	396989	396990	396961	396962
650	396843	396844	396861	396862	396825	396826	396977	396978	396991	396992	396963	396964

Bočnice, výška 251 mm (10 ks)

	biela		antracit		strieborná	
dĺžka (mm)	ľavá	pravá	ľavá	pravá	ľavá	pravá
350	396900	396901	396914	396915	396886	396887
400	396902	396903	396916	396917	396888	396889
450	396904	396905	396918	396919	396890	396891
500	396906	396907	396920	396921	396892	396893
550	396908	396909	396922	396923	396894	396895
600	396910	396911	396924	396925	396896	396897
650	396912	396913	396926	396927	396898	396899

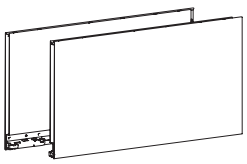

Krycí profil pre hornú hranu bočníc (1 ks)

dĺžka (mm)	strieborná	biela	antracit	hliník	imitácia nehrdzavejúcej ocele	chróm	dub	orech
270	**396559**	**396568**	**396577**	**396586**	**396595**	**396604**	**396613**	**396622**
300	**396560**	**396569**	**396578**	**396587**	**396596**	**396605**	**396614**	**396623**
350	**396561**	**396570**	**396579**	**396588**	**396597**	**396606**	**396615**	**396624**
400	**396562**	**396571**	**396580**	**396589**	**396598**	**396607**	**396616**	**396625**
450	**396563**	**396572**	**396581**	**396590**	**396599**	**396608**	**396617**	**396626**
500	**396564**	**396573**	**396582**	**396591**	**396600**	**396609**	**396618**	**396627**
550	**396565**	**396574**	**396583**	**396592**	**396601**	**396610**	**396619**	**396628**
600	**396566**	**396575**	**396584**	**396593**	**396602**	**396611**	**396620**	**396629**
650	**396567**	**396576**	**396585**	**396594**	**396603**	**396612**	**396621**	**396630**



- krycí profil sa ľahko naklepne na hornú otvorenú hranu bočníc

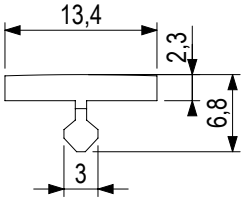

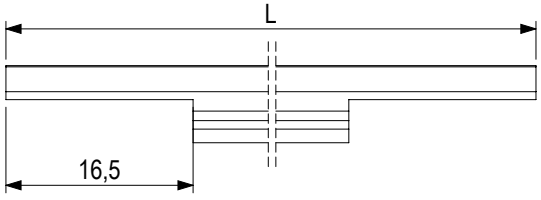

Čelné príchyty (1 ks)

pre výšku bočnice (mm)	skrutka	rozperka
77	**396631**	**396632**
101	**396715**	**396716**
139	**396780**	**396781**
187/251	**396863**	**396864**
187[1)]	**396993**	**396994**
251	**396928**	**396929**

- [1)]pre bočnice z individuálneho materiálu

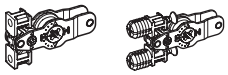

Čelný príchyt na použitie výsuvov Quadro YOU pre celodrevené zásuvky

ľavá	pravá
397829	**397830**

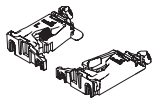

Čelný príchyt na použitie výsuvov Actro YOU pre celodrevené zásuvky

ľavá	pravá
413894	**413895**

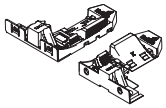

Výsuvy Actro YOU Silent System (1 ks)

	10 kg		40 kg		70 kg	
dĺžka (mm)	ľavá	pravá	ľavá	pravá	ľavá	pravá
270	**397769**	**397770**	**397775**	**397776**	×	×
300	**397771**	**397772**	**397777**	**397778**	×	×
350	**397773**	**397774**	**397779**	**397780**	×	×
400	×	×	**397781**	**397782**	×	×
450	×	×	**397783**	**397784**	**397791**	**397792**
500	×	×	**397785**	**397786**	**397793**	**397794**
550	×	×	**397787**	**397788**	**397795**	**397796**
600	×	×	**397789**	**397790**	**398924**	**398925**
650	×	×	×	×	**397797**	**397798**

- možno použiť s kovaním Push to Open Silent a vytvoriť bezúchytkové otváranie s tlmeným zatváraním

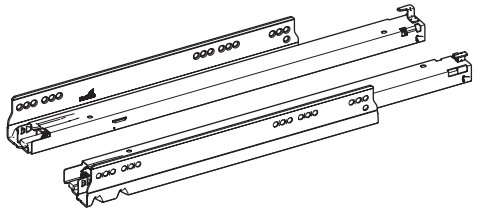

Výsuvy Quadro YOU Silent System (1 ks)

	10 kg		30 kg	
dĺžka (mm)	ľavá	pravá	ľavá	pravá
270	**397806**	**397807**	**397812**	**397813**
300	**397808**	**397809**	**397814**	**397815**
350	**397810**	**397811**	**397816**	**397817**
400	×	×	**397818**	**397819**
450	×	×	**397820**	**397821**
500	×	×	**397822**	**397823**
550	×	×	**397824**	**397825**
600	×	×	**397826**	**397827**

- možno použiť s kovaním Push to Open Silent a vytvoriť bezúchytkové otváranie s tlmeným zatváraním

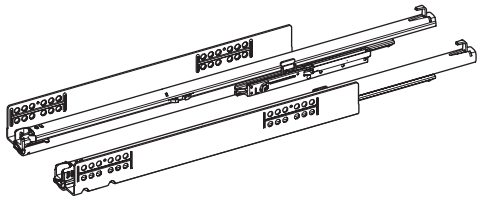

AvanTech YOU – strieborný

Výsuvy Quadro YOU Push to Open (1 ks)

	30 kg	
dĺžka (mm)	ľavá	pravá
270	**397834**	**397835**
300	**397836**	**397837**
350	**397838**	**397839**
400	**397840**	**397841**
450	**397842**	**397843**
500	**397844**	**397845**
550	**397846**	**397847**
600	**397848**	**397849**

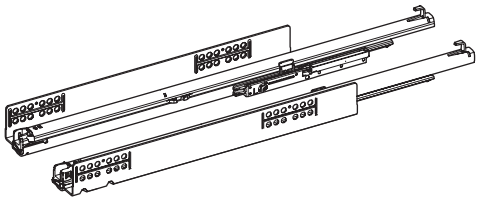

Držiaky chrbta (1 ks)

	biela		antracit		strieborná	
pre výšku bočnice (mm)	ľavá	pravá	ľavá	pravá	ľavá	pravá
101	**397352**	**397353**	**397360**	**397362**	**397344**	**397345**
139	**397354**	**397355**	**397363**	**397364**	**397346**	**397347**
187	**397356**	**397357**	**397365**	**397366**	**397348**	**397349**
251	**397358**	**397359**	**397367**	**397368**	**397350**	**397351**

- držiaky chrbta nie je nutné použiť, chrbát z materiálov na báze dreva je možné namontovať priamo do bočníc
- držiaky chrbta slúžia na uchytenie chrbta z materiálov na báze dreva a hliníkového chrbtového profilu

BOSCH







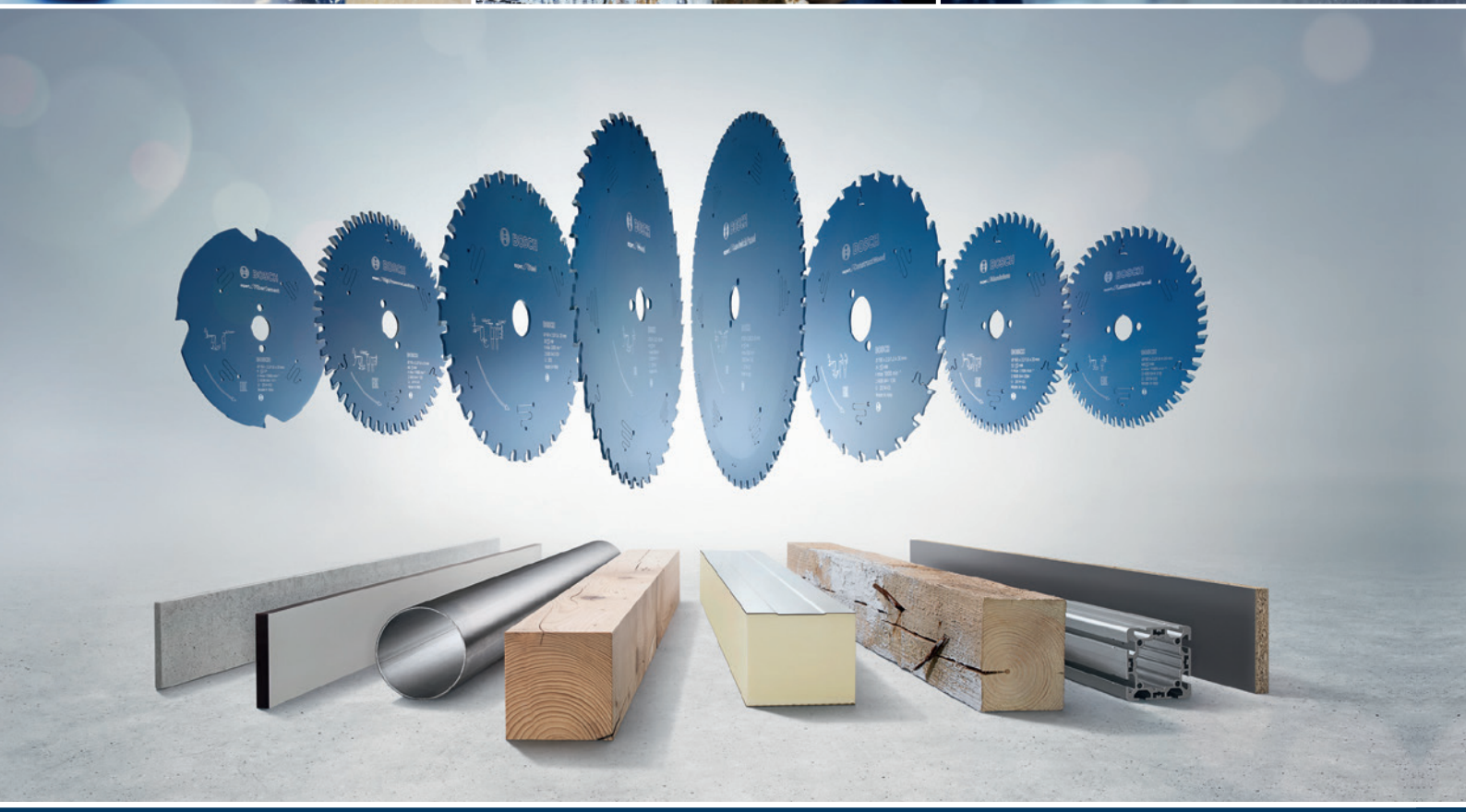

EXPERT

RAD PRÍSLUŠENSTVA





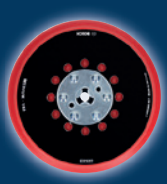

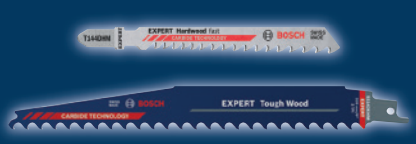

TO NEJLEPŠIE PRE TVOJÉ NÁRADIE.

Profesionálne príslušenstvo Bosch.

Všeobecné technické parametre

Systém zásuviek s dvojitými bokmi

materiál a povrchová úprava	oceľ, prášková farba biela, antracit, strieborná
počet bokov	2 (54, 70 mm)
počet výšok chrbta	4 (57, 70, 144 a 176 mm)
počet výšok vnútorných zásuviek	2 (70 a 144 mm)
menovité dĺžky	7 (260, 300, 350, 420, 470, 520 a 620 mm)
výsuv	Quadro V25, V6 a V6+
vyrovnanie hrúbok bokov korpusu (16, 18 a 19 mm)	áno
nosnosť výsuvov	10, 30 a 50 kg
integrované tlmenie Silent System	áno
mechanický systém Push to Open	áno
mechanický systém Push to Open Silent	áno
elektronický systém otvárania Easys	áno

InnoTech Atira je nápaditý systém zásuviek s univerzálnym určením a flexibilným použitím. Priamočiare hranaté kontúry s osobitým dizajnom vyniknú na nábytku do kuchýň a iných interiérov. Atraktívne farebné prevedenia a rôzne riešenia vysokých zásuviek pre nespočetné farebné variácie: to všetko na základe jednej platformy. Rad rozmanitých organizérov pre efektívne využitie úložného priestoru. Mimoriadny systém zásuviek InnoTech Atira zvýrazní individuálny charakter nábytku. Zásuvkový systém jazdí na osvedčených robustných výsuvoch Quadro.

- biela = EGGER W980
- strieborná = EGGER U732
- antracit = KRONOSPAN 162



Kompletné súpravy v jednom balení

Súpravy Atira

dĺžka (mm)	biela		strieborná		antracit	
	70	144	70	144	70	144
300	**490996**	**491014**	**491008**	**491026**	**491002**	**491020**
350	**490997**	**491015**	**491009**	**491027**	**491003**	**491021**
420	**490998**	**491016**	**491010**	**491028**	**491004**	**491022**
470	**348775**	**348776**	**348779**	**348780**	**348777**	**348778**
520	**490999**	**491017**	**491011**	**491029**	**491005**	**491023**

- súpravu doplňte iba držiakmi čela

Balenie obsahuje:

- 1 pár bočníc
- 1 pár výsuvov Quadro V6, 2 ks krytka s logom Hettich
- 1 pár držiakov chrbta
- 1 pár reling (vysoká zásuvka)
- 2 ks čelný držiak relingu (vysoká zásuvka)



Príchyty čela

kód	popis
103821	montáž pomocou rozperky
106878	montáž pomocou skrutiek



InnoTech Atira – biela



- Komplet v tabuľkách obsahuje:
  - 1 pár bočníc
  - 1 pár výsuvov
  - 2 ks krytky s logom Hettich
  - 1 pár držiakov čela s rozperkou/držiakov čelného plechu
  - 1 pár držiakov chrbta príslušnej výšky
- zostáva doplniť nadstavbu (reling, TopSide alebo DesignSide)
- kovanie pre bezúchytkové otváranie Push to Open Silent str. 03.150

nákresy na prípravu korpusu str. 03.165

Jednotlivé nadstavby:

- **TopSide** – sklenená alebo kovová bočnica (nadstavba bočnice) v kombinácii s relingom
- **DesignSide** – sklenená bočnica (nadstavba bočnice) bez relingu

Kompletná súprava kovania pre čelnú zásuvku

		nosnosť						
celková výška	hĺbka (mm)	Silent System 30 kg	Silent System 50 kg	Push to open Silent 10 kg	Push to open Silent 30 kg	Push to open Silent 50 kg	Push to open 30 kg	Push to open 50 kg
54	**470**	357689	×	×	357691	×	×	×
70	260	**357692**	×	357717	357720	×	357704	×
	300	**357693**	357698	357718	357721	357726	357705	357711
	350	**357694**	357699	**357719**	357722	357727	357706	357712
	420	**357695**	357700	×	357723	357728	357707	357713
	470	**357696**	**357701**	×	**357724**	357729	**357709**	357714
	520	**357697**	**357702**	×	357725	357730	×	357715
	620	×	**357703**	×	×	357731	×	357716
144	260	357732	×	357756	357759	×	357744	×
	300	**357733**	**357738**	357757	357760	357765	357745	357750
	350	**357734**	**357739**	**357758**	357761	357766	357746	357751
	420	**357735**	**357740**	×	357762	357767	357747	357752
	470	**357736**	**357741**	×	**357763**	357768	**357748**	357753
	520	**357737**	**357742**	×	357764	357769	×	357754
	620	×	**357743**	×	×	357770	×	357755
176	260	357771	×	357796	357799	×	357784	×
	300	**357772**	357778	357797	357800	357806	357785	357790
	350	**357773**	357779	**357798**	357801	357808	357786	357791
	420	**357774**	357780	×	357802	357810	357787	357792
	470	**357775**	**357781**	×	**357803**	357811	**357788**	357793
	520	**357777**	**357782**	×	×	357812	×	357794
	620	×	**357783**	×	×	357814	×	357795

Kompletná súprava kovania pre vnútornú zásuvku

		nosnosť						
celková výška	hĺbka (mm)	Silent System 30 kg	Silent System 50 kg	Push to open Silent 10 kg	Push to open Silent 30 kg	Push to open Silent 50 kg	Push to open 30 kg	Push to open 50 kg
70	260	**357815**	×	357839	357842	×	357827	×
	300	**357816**	357821	357840	357843	357848	357828	357833
	350	**357817**	357822	**357841**	357844	357849	357829	357834
	420	**357818**	357823	×	357845	357850	357830	357835
	470	**357819**	**357824**	×	**357846**	357851	**357831**	357836
	520	**357820**	**357825**	×	357847	357852	357832	357837
	620	×	**357826**	×	×	357853	×	357838
144	260	×	×	×	×	×	×	×
	300	×	×	×	×	×	×	×
	350	**357854**	357858	**357872**	357873	357877	357863	357867
	420	**357855**	357859	×	357874	357878	357864	357868
	470	**357856**	**357860**	×	**357875**	357879	**357865**	357869
	520	**357857**	**357861**	×	357876	357880	357866	357870
	620	×	**357862**	×	×	357881	×	357871

		TopSide			DesignSide	
	stredový	kov	sklo	adaptér	bočnice	držiak čela
	×	×	×	×	×	×
	×	×	×	×	×	×
	×	×	×	×	×	×
	×	×	×	×	×	×
	×	×	×	×	×	×
	×	×	×	×	×	×
	×	×	×	×	×	×
	×	×	×	×	×	×
	295227	×	×		×	
	295228	×	×		×	
	295229	×	×		×	
	295230	×	×	294850	×	187272
	360264	**294882**	**294859**		**294980**	
	360265	**294883**	**294860**		**294981**	
	×	×	×		×	
	×	×	×		×	
	×	×	×		×	
	×	×	×		×	
	×	×	×	294853	×	187272
	360264	**294903**	**294868**		**295001**	
	360265	**294904**	**294869**		**295002**	
	295233	×	×		×	

		TopSide			DesignSide	
	stredový	kov	sklo	adaptér	bočnice	držiak čela
	×	×	×	×	×	×
	×	×	×	×	×	×
	×	×	×	×	×	×
	×	×	×	×	×	×
	×	×	×	×	×	×
	×	×	×	×	×	×
	×	×	×	×	×	×
	×	×	×		×	×
	×	×	×		×	×
	×	×	×		×	×
	×	×	×	294850	×	×
	×	×	×		×	×
	×	×	×		×	×
	×	×	×		×	×

Kovanie pre vnútorné zásuvky

Držiaky hliníkového čelného plechu

kód	výška (mm)
295276	70
467389	144



Čelný hliníkový profil

kód	výška (mm)	dĺžka (mm)
294940	70	2000

- výpočet prírezu: LB – 2× EB – 57,5

Priečny reling pre čelo vnútornej zásuvky výšky 144 alebo pre vnútorné delenie

kód	dĺžka (mm)
294812	2000

- výpočet prírezu pre čelo vnútornej zásuvky: LB – 2× EB – 62
- výpočet prírezu pre vnútorné delenie: LB – 2× EB – 34,5

InnoTech Atira – strieborná



- Komplet v tabuľkách obsahuje:
  - 1 pár bočníc
  - 1 pár výsuvov
  - 2 ks krytky s logom Hettich
  - 1 pár držiakov čela s rozperkou/držiakov čelného plechu
  - 1 pár držiakov chrbta príslušnej výšky
- zostáva doplniť nadstavbu (reling, TopSide alebo DesignSide)
- kovanie pre bezúchytkové otváranie Push to Open Silent str. 03.150

nákresy na prípravu korpusu str. 03.165

Jednotlivé nadstavby:

- **TopSide** – sklenená alebo kovová bočnica (nadstavba bočnice) v kombinácii s relingom
- **DesignSide** – sklenená bočnica (nadstavba bočnice) bez relingu

Kompletná súprava kovania pre čelnú zásuvku

		nosnosť						
celková výška	hĺbka (mm)	Silent System 30 kg	Silent System 50 kg	Push to open Silent 10 kg	Push to open Silent 30 kg	Push to open Silent 50 kg	Push to open 30 kg	Push to open 50 kg
54	**470**	**358073**	×	×	**358075**	×	**358074**	×
70	260	**358076**	×	358100	358103	×	358088	×
	300	**358077**	358082	358101	358104	358109	358089	358094
	350	**358078**	358083	**358102**	358105	358110	358090	358095
	420	**358079**	358084	×	358106	358111	358091	358096
	470	**358080**	**358085**	×	**358107**	358112	**358092**	358097
	520	**358081**	**358086**	×	358108	358113	358093	358098
	620	×	**358087**	×	×	358114	×	358099
144	260	358115	×	358139	358142	×	358127	×
	300	**358116**	**358121**	358140	358143	358148	358128	358133
	350	**358117**	**358122**	**358141**	358144	358149	358129	358134
	420	**358118**	**358123**	×	358145	358150	358130	358135
	470	**358119**	**358124**	×	**358146**	358151	**358131**	358136
	520	**358120**	**358125**	×	358147	358152	358132	358137
	620	×	**358126**	×	×	358153	×	358138
176	260	358154	×	358179	358182	×	358166	×
	300	**358155**	358160	358180	358183	358188	358167	358172
	350	**358156**	358161	**358181**	358184	358189	358168	358173
	420	**358157**	358162	×	358185	358190	358169	358174
	470	**358158**	**358163**	×	**358186**	358191	**358170**	358176
	520	**358159**	**358164**	×	358187	358192	358171	358177
	620	×	358165	×	×	358193	×	358178

Kompletná súprava kovania pre vnútornú zásuvku

		nosnosť						
celková výška	hĺbka (mm)	Silent System 30 kg	Silent System 50 kg	Push to open Silent 10 kg	Push to open Silent 30 kg	Push to open Silent 50 kg	Push to open 30 kg	Push to open 50 kg
70	260	358194	×	358218	358221	×	358206	×
	300	**358195**	358200	358219	358222	358227	358207	358212
	350	**358196**	358201	**358220**	358223	358228	358208	358213
	420	**358197**	358202	×	358224	358229	358209	358214
	470	**358198**	**358203**	×	**358225**	358230	**358210**	358215
	520	**358199**	**358204**	×	358226	358231	358211	358216
	620	×	358205	×	×	358232	×	358217
144	260	×	×	×	×	×	×	×
	300	×	×	×	×	×	×	×
	350	**358233**	358237	**358251**	358252	358256	358242	358246
	420	**358234**	358238	×	358253	358257	358243	358247
	470	**358235**	358239	×	**358254**	358258	**358244**	358248
	520	**358236**	358240	×	358255	358259	358245	358249
	620	×	358241	×	×	358260	×	358250

		TopSide			DesignSide	
	stredový	kov	sklo	adaptér	bočnice	držiak čela
	×	×	×	×	×	×
	×	×	×	×	×	×
	×	×	×	×	×	×
	×	×	×	×	×	×
	×	×	×	×	×	×
	×	×	×	×	×	×
	×	×	×	×	×	×
	×	×	×	×	×	×
	×	×	×		×	
	×	×	×		×	
	×	×	×		×	
	295199	×	×	294849	×	187272
	360268	294875	294859		294973	
	360269	294876	294860		294974	
	295202	×	×		×	
	295196	×	×		×	
	295197	×	×		×	
	295198	×	×		×	
	295199	×	×	294852	×	187272
	360268	294896	294868		294994	
	360269	294897	294869		294995	
	×	×	×		×	

		TopSide			DesignSide	
	stredový	kov	sklo	adaptér	bočnice	držiak čela
	×	×	×	×	×	×
	×	×	×	×	×	×
	×	×	×	×	×	×
	×	×	×	×	×	×
	×	×	×	×	×	×
	×	×	×	×	×	×
	×	×	×	×	×	×
	×	×	×		×	×
	×	×	×		×	×
	×	×	×		×	×
	×	×	×	294849	×	×
	×	×	×		×	×
	×	×	×		×	×
	×	×	×		×	×

Kovanie pre vnútorné zásuvky

Držiaky hliníkového čelného plechu

kód	výška (mm)
105554	70
458035	144

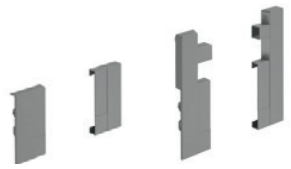

Čelný hliníkový profil

kód	výška (mm)	dĺžka (mm)
288900	70	2000



- výpočet prírezu: LB – 2× EB – 57,5

Priečny reling pre čelo vnútornej zásuvky výšky 144 alebo pre vnútorné delenie

kód	dĺžka (mm)
289015	2000



- výpočet prírezu pre čelo vnútornej zásuvky: LB – 2× EB – 90,5
- výpočet prírezu pre vnútorné delenie: LB – 2× EB – 40,6

InnoTech Atira – antracit

- Komplet v tabuľkách obsahuje:
  - 1 pár bočníc
  - 1 pár výsuvov
  - 2 ks krytky s logom Hettich
  - 1 pár držiakov čela s rozperkou/držiakov čelného plechu
  - 1 pár držiakov chrbta príslušnej výšky
- zostáva doplniť nadstavbu (reling, TopSide alebo DesignSide)
- kovanie pre bezúchytkové otváranie Push to Open Silent str. 03.150

nákresy na prípravu korpusu str. 03.165

Jednotlivé nadstavby:

- **TopSide** – sklenená alebo kovová bočnica (nadstavba bočnice) v kombinácii s relingom
- **DesignSide** – sklenená bočnica (nadstavba bočnice) bez relingu

Kompletná súprava kovania pre čelnú zásuvku

		nosnosť						
celková výška	hĺbka (mm)	Silent System 30 kg	Silent System 50 kg	Push to open Silent 10 kg	Push to open Silent 30 kg	Push to open Silent 50 kg	Push to open 30 kg	Push to open 50 kg
54	**470**	357882	×	×	357884	×	357883	×
70	260	**357885**	×	357909	357912	×	357897	×
	300	**357886**	357891	357910	357913	357918	357898	357903
	350	**357887**	357892	**357911**	357914	357919	357899	357904
	420	**357888**	357893	×	357915	357920	357900	357905
	470	**357889**	**357894**	×	**357916**	357921	**357901**	357906
	520	**357890**	**357895**	×	357917	357922	357902	357907
	620	×	**357896**	×	×	357923	×	357908
144	260	357924	×	357950	357953	×	357937	×
	300	**357925**	**357930**	357951	357954	357960	357938	357943
	350	**357926**	**357931**	**357952**	357955	357961	357939	357945
	420	**357927**	**357932**	×	357956	357962	357940	357946
	470	**357928**	**357933**	×	**357957**	357963	**357941**	357947
	520	**357929**	**357934**	×	357958	357964	357942	357948
	620	×	**357936**	×	×	357965	×	357949
176	260	357966	×	357991	357994	×	357979	×
	300	**357967**	357972	357992	357995	358000	357980	357985
	350	**357968**	357974	**357993**	357996	358001	357981	357986
	420	**357969**	357975	×	357997	358002	357982	357987
	470	**357970**	**357976**	×	**357998**	358003	**357983**	357988
	520	**357971**	**357977**	×	357999	357004	357984	357989
	620	×	**357978**	×	×	358005	×	357990

Kompletná súprava kovania pre vnútornú zásuvku

		nosnosť						
celková výška	hĺbka (mm)	Silent System 30 kg	Silent System 50 kg	Push to open Silent 10 kg	Push to open Silent 30 kg	Push to open Silent 50 kg	Push to open 30 kg	Push to open 50 kg
70	260	**358006**	×	358030	358033	×	358018	×
	300	**358007**	358012	358031	358034	358039	358019	358024
	350	**358008**	358013	**358032**	358035	358040	358020	358025
	420	**358009**	358014	×	358036	358041	358021	358026
	470	**358010**	**358015**	×	**358037**	358042	**358022**	358027
	520	**358011**	**358016**	×	358038	358043	358023	358028
	620	×	**358017**	×	×	358044	×	358029
144	260	×	×	×	×	×	×	×
	300	×	×	×	×	×	×	×
	350	**358045**	358049	**358063**	358064	358068	358054	358058
	420	**358046**	358050	×	358065	358069	358055	358059
	470	**358047**	**358051**	×	**358066**	358070	**358056**	358060
	520	**358048**	**358052**	×	358067	358071	358057	358061
	620	×	**358053**	×	×	358072	×	358062

	TopSide			DesignSide	
stredový	kov	sklo	adaptér	bočnice	držiak čela
×	×	×	×	×	×
×	×	×	×	×	×
×	×	×	×	×	×
×	×	×	×	×	×
×	×	×	×	×	×
×	×	×	×	×	×
×	×	×	×	×	×
×	×	×	×	×	×
295258	294885	294855		294856	
295259	294886	294856		294984	
295260	294887	294873		294985	
295261	294888	294874	294851	294986	287272
360266	**294889**	**294859**		**294987**	
360267	**294890**	**294860**		**294988**	
295264	294891	294877		294989	
295258	294899	294862		287272	
295259	294900	294864		295005	
295260	294901	294865		295006	
295261	294902	294867	294854	295007	287272
360266	**294903**	**294868**		**295008**	
360267	**294904**	**294869**		**295009**	
295264	294905	294870		295010	

	TopSide			DesignSide	
stredový	kov	sklo	adaptér	bočnice	držiak čela
×	×	×	×	×	×
×	×	×	×	×	×
×	×	×	×	×	×
×	×	×	×	×	×
×	×	×	×	×	×
×	×	×	×	×	×
×	×	×	×	×	×
×	×	×		×	×
×	×	×		×	×
×	295313	×		×	×
×	295314	×	294851	×	×
×	295315	×		×	×
×	295316	×		×	×
×	295317	×		×	×

Kovanie pre vnútorné zásuvky

Držiaky hliníkového čelného plechu

kód	výška (mm)
295323	70
459932	144

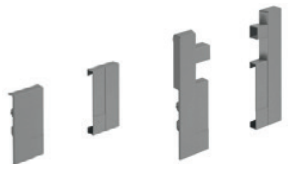

Čelný hliníkový profil

kód	výška (mm)	dĺžka (mm)
294941	70	2000



- výpočet prírezu: LB – 2× EB – 57,5

Priečny reling pre čelo vnútornej zásuvky výšky 144 alebo pre vnútorné delenie

kód	dĺžka (mm)
294813	2000



- výpočet prírezu pre čelo vnútornej zásuvky: LB – 2× EB – 90,5
- výpočet prírezu pre vnútorné delenie: LB – 2× EB – 40,6

InnoTech Atira – jednotlivé komponenty

Bočnice[1]

dĺžka (mm)	biela	strieborná	antracit
470	**295208**	**486150**	**486148**
260	**486152**	**486153**	**486151**
300	**486155**	**486156**	**486154**
350	**486158**	**486159**	**486157**
420	**486161**	**486162**	**486160**
470	**486164**	**486165**	**486163**
520	**486167**	**486168**	**486166**
620	**486170**	**486171**	**486169**

Výsuvy[2]

Silent System 30 kg	Silent System 50 kg	Push to Open Silent 10 kg	Push to Open Silent 30 kg	Push to Open Silent 50 kg
457551+457552	×	×	**352819 + 352820**	×
185713+185715	×	**352798**	**352807+352808**	×
185794+185795	**489559+489560**	**352803**	**352810+352811**	**352870+352871**
467404+467405	**489557+489558**	**352804+352805**	**352813+352814**	**352873+352874**
474942	**105259**	×	**352816+352817**	**352876+352877**
457551+457552	**456734+456733**	×	**352819 + 352820**	**352879+352880**
465203+465204	**458701+458702**	×	**352822+352823**	**352882+352883**
×	**458033+458034**	×	×	**352885+352886**

[1] súčasťou balenia sú krytky s potlačou Hettich a príchyty čela s rozperkami

[2] Silent System – Silent System (tlmenie), Push to Open Silent – Push to Open Silent (bezúchytkové otváranie s tlmeným zatváraním), Push to Open – Push to Open (bezúchytkové otváranie)

- **Hodnotu EB v názve nad jednotlivými tabuľkami doplňte do vzorca na výpočet šírky dna a chrbta.**

TopSide zvýšené bočnice v kombinácii s relingom

dĺžka (mm)	kov						sklo		adaptér					
	biela		strieborná		antracit				biela		strieborná		antracit	
	144	176	144	176	144	176	144	176	144	176	144	176	144	176
470	**294882**	**294903**	**294875**	**294896**	**294889**	**294910**	**294859**	**294868**	**294850**	**294853**	**294849**	**294852**	**294851**	**294854**
520	**294883**	**294904**	**294876**	**294897**	**294890**	**294911**	**294860**	**294869**						

DesignSide zvýšené bočnice samonosné

dĺžka (mm)	vrátane adaptéra						príchyt čela
	biela		strieborná		antracit		
	144	176	144	176	144	176	
470	**295001**	**295001**	**294973**	**294994**	**294987**	**295008**	**187272**
520	**295002**	**295002**	**294974**	**294995**	**294988**	**295009**	

Držiaky chrbta

dĺžka (mm)	70			
260	**294825**	**294826**	**294829**	
300				
350				
420				
470				
520				
620				

nákresy na prípravu korpusu str. 03.165

InnoTech Atira – jednotlivé komponenty

	Push to Open 30 kg	Push to Open 50 kg	držiaky chrbta
	208912 + 208913	×	295216
	210459	×	
	210432	210449	
	210433	210450	
	210434	210451	
	208912 + 208913	210452	
	210436	210394	
	×	210395	

Reling

dĺžka (mm)	biela		strieborná		antracit	
	horný	stredový	horný	stredový	horný	stredový
260	**360241**	×	295189	×	**360248**	×
300	**360242**	×	**360256**	×	**360249**	×
350	**360243**	×	**360257**	×	**360250**	×
420	**360244**	×	**360258**	×	**360251**	×
470	**360245**	**360264**	**360259**	**360268**	**360252**	**360266**
520	**360246**	**360265**	**360260**	**360269**	**360253**	**360267**
620	**360247**	×	360261	×	**360254**	×

Čelný hliníkový profil

kód	výška (mm)	dĺžka (mm)
294940	70	2000

- výpočet prírezu: LB – 2× EB – 57,5

[3] POZOR! reling pre vnútorné zásuvky je iný! Stredový nie je možné použiť vôbec.

Držiaky hliníkového čelného plechu

kód	výška (mm)
295276	70
467389	144



Priečny reling pre čelo vnútornej zásuvky výšky 144 alebo pre vnútorné delenie

kód	dĺžka (mm)
294812	2000

- výpočet prírezu pre čelo vnútornej zásuvky: LB – 2× EB – 62
- výpočet prírezu pre vnútorné delenie: LB – 2× EB – 34,5

biela				strieborná						antracit					
144		176		70		144		176		70		144		176	
	294830	**294833**	**294834**	**106900**	**106902**	**106903**	**106904**	**106888**	**106889**	**294827**	**294828**	**294831**	**294832**	**294835**	**294836**

InnoTech Atira – jednotlivé komponenty

Držiaky hliníkového čelného plechu

kód	výška (mm)
105554	70
458035	144

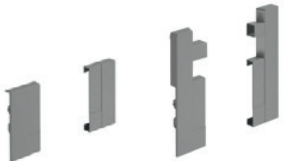

Priečny reling pre čelo vnútornej zásuvky výšky 144 alebo pre vnútorné delenie

kód	dĺžka (mm)
289015	2000



- výpočet prírezu pre čelo vnútornej zásuvky: LB – 2× EB – 90,5
- výpočet prírezu pre vnútorné delenie: LB – 2× EB – 40,6



Čelný hliníkový profil

kód	výška (mm)	dĺžka (mm)
288900	70	2000

- výpočet prírezu: LB – 2× EB – 57,5



Push to Open Silent pre InnoTech Atira

Súprava mechaník a unášačov

kód	kód Hettich	pre dĺžku výsuvov (mm)	nosnosť výsuvov (kg)	celková hmotnosť (kg)
352906	9240161	260 – 350	10	<10
352907	9240162	260 – 520	30	8 – 20
352908	9240163	260 – 520	30	10 – 30
352909	9240164	300 – 620	50	20 – 50

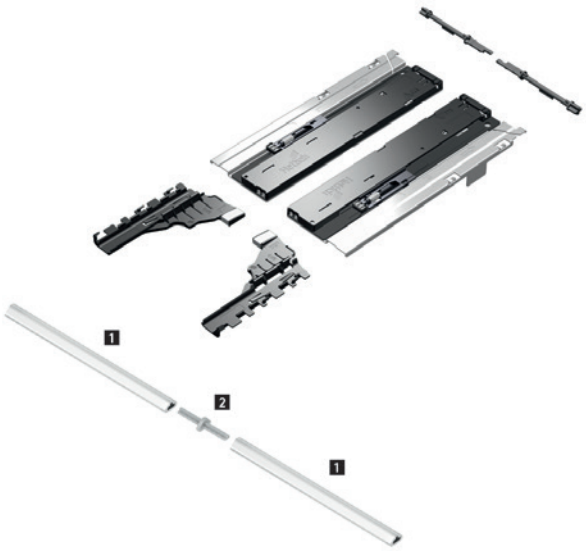

Synchronizačný hriadeľ na krátenie

kód	kód Hettich	popis
318279	9236718	hriadeľ 2 000 mm
318281	9221295	spojka na použitie na 2 zásuvky

Odporúčanie pre zásuvky (výška čela do cca 150 mm)

dĺžka (mm)	šírka zásuvky (mm)										
	275	300	350	400	500	600	700	800	900	1000	1200
260											
300											
350											
420											
470											
520											
620											

Odporúčanie pre vysoké zásuvky (výška čela do cca 300 mm, ľahké až stredné zaťaženie)[1]

dĺžka (mm)	šírka zásuvky (mm)										
	275	300	350	400	500	600	700	800	900	1000	1200
260											
300											
350											
420											
470											
520											
620											

Odporúčanie pre vysoké a ťažké zásuvky (výška čela do cca 300 mm, vysoké zaťaženie, napr. taniere a pod.)[1]

dĺžka (mm)	šírka zásuvky (mm)										
	275	300	350	400	500	600	700	800	900	1000	1200
260											
300											
350											
420											
470											
520											
620											

Rozsah hmotností Push to Open Silent: <10 | 8 – 20 | 10 – 30 | 20 – 50

[1] Odporúčanie platí pre štandardné použitie (t. j. čelo zásuvky z drevotrieskovej dosky hr. 18 mm, zásuvka zaťažená obvyklým obsahom).
Presnejšie odporúčania pre neštandardné rozmery a materiály celej zásuvky nájdete v online konfigurátore.

InnoTech Atira – veľkobalenie

Bočnice (18 ks)

dĺžka (mm)	biela		strieborná		antracit	
	ľavá	pravá	ľavá	pravá	ľavá	pravá
350	**294630**	**294631**	**294620**	**294621**	**294644**	**294645**
420	**294632**	**294633**	**294622**	**294623**	**294646**	**294647**
470	**294634**	**294635**	**288846**	**288847**	**294648**	**294649**
520	**294636**	**294637**	**288848**	**288849**	**294650**	**294651**



Výsuvy EB 10,5 (pre hrúbku bočníc korpusu 19 mm) (1 ks)

dĺžka (mm)	30 kg		50 kg		Push to Open Silent 10 kg		Push to Open Silent 30 kg		Push to Open 30 kg	
	ľavý	pravý	ľavý	pravý	ľavý	pravý	ľavý	pravý	ľavý	pravý
260	**185713**	**185715**	×	×	×	×	**352807**	**352808**	×	×
300	**185794**	**185795**	**489559**	**489560**	×	×	**352810**	**352811**	×	×
350	**467404**	**467405**	**489557**	**489558**	**352798**	**352798**	**352813**	**352814**	×	×
420	**185718**	**185719**	**105259**	**105259**	**352803**	**352803**	**352816**	**352817**	×	×
470	**457551**	**457552**	**456734**	**456733**	**352804**	**352805**	**352819**	**352820**	**208912**	**208913**
520	**465203**	**465204**	**458701**	**458702**	×	×	**352822**	**352823**	×	×
620	×	×	**458033**	**458034**	×	×	×	×	×	×

Balenie:
- celovýsuvy V6, nosnosť 30 kg – 20 ks
- celovýsuvy V6+, nosnosť 50 kg – 16 ks
- celovýsuvy V6+, nosnosť 50 kg, dĺžka 620 mm – 8 ks



Krytky (1 ks)

s potlačou Hettich			bez potlače		
biela	tmavosivá	sivá	biela	tmavosivá	sivá
294841	**294842**	**288905**	**294838**	**294839**	**294837**

TIP – ponúkame možnosť vlastnej potlače.

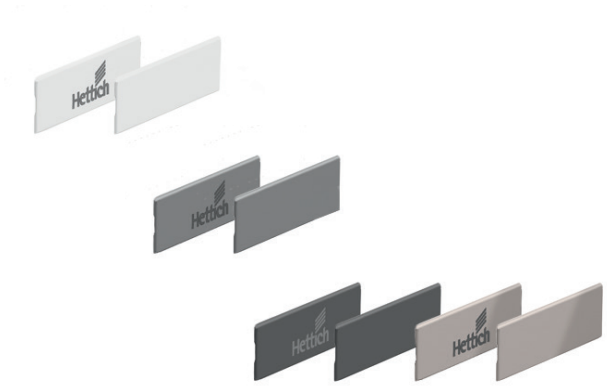

Príchyty čela (1 ks)

kód	popis
103821	montáž pomocou rozperky
106878	montáž pomocou skrutiek



Držiaky dreveného chrbta (1 ks)

výška (mm)	biela		strieborná		antracit	
	ľavý	pravý	ľavý	pravý	ľavý	pravý
70	**294825**	**294826**	**106900**	**106902**	**294827**	**294828**
144	**294829**	**294830**	**106903**	**106904**	**294831**	**294832**
176	**294833**	**294834**	**106888**	**106889**	**294835**	**294836**



Pozdĺžny reling (1 ks)

dĺžka (mm)	biela		strieborná		antracit		držiak relingu
	ľavý	pravý	ľavý	pravý	ľavý	pravý	skrutka/rozperka
260	**294740**	**294739**	**294740**	**294739**	**294753**	**294754**	
300	**294741**	**294742**	**288855**	**288856**	**294755**	**294756**	
350	**294743**	**294744**	**288857**	**288858**	**294757**	**294758**	
420	**294745**	**294746**	**288859**	**288860**	**294759**	**294760**	**119268/106881**
470	**294747**	**294748**	**288861**	**288862**	**294761**	**294762**	
520	**294749**	**294750**	**288863**	**288864**	**294763**	**294764**	
620	**294751**	**294752**	**294751**	**294752**	**294765**	**294766**	



nákresy na prípravu korpusu str. 03.165

systém zásuviek s dvojitými bokmi ArciTech

Hettich

Ľahká manipulácia s ťažkými zásuvkami – to zvláda ArciTech úplne suverénne. Podľa najnovších trendov dodá ArciTech priestoru moderný dizajn. So systémom ArciTech sa dajú excelentne vyrábať vysoké, široké a ťažké zásuvky. Stabilný výsuv Actro znáša zaťaženie až 80 kg a pritom umožňuje neporovnateľne ľahký a mäkký pohyb zásuviek. So systémom ArciTech splníte tie najvyššie nároky na kuchynský a bytový nábytok. Tichý. Silný. Flexibilný.



Všeobecné technické parametre

Systém zásuviek s dvojitými bokmi

materiál a povrchová úprava	biela, antracit, strieborná, šampaň, nehrdzavejúca oceľ
počet bokov	3 (78, 94 a 126 mm)
počet výšok chrbta	7 (78, 94, 126, 186, 218, 250 a 282 mm)
počet výšok vnútorných zásuviek	4 (94, 126, 186 a 218 mm)
menovité dĺžky	8 (270, 300, 350, 400, 450, 500, 550 a 650 mm)
výsuv	Actro
vyrovnanie hrúbok bokov korpusu (16, 18 a 19 mm) vďaka výsuvom	áno
nosnosť plnovýsuvu	10, 40, 60 a 80 kg
tlmenie Silent System	áno
mechanický systém otvárania Push to Open	nie
elektromechanický systém otvárania Easys	áno
mechanický systém Push to Open Silent	áno

- biela = EGGER W980
- strieborná = EGGER U732
- antracit = KRONOSPAN 162



Výsuv Actro s jedinečným princípom a synchronizáciou ticho a bezpečne vedie ťažké zásuvky.



Nosnosť od 10 cez 40 a 60 až po 80 kg – dosť sily aj pre veľké, ťažké zásuvky.



Variabilný koncept platformy umožňuje rad individuálnych riešení – pri štíhlej podobe a efektívnej výrobe s použitím jedného systému bokov zásuviek.



Vynikajúci! ArciTech presviedča dizajnom aj kvalitou. Preto systém zásuviek získal ocenenie iF Product Design Award 2012 a certifikát kvality LGA.

Kompletná súprava kovania pre čelnú zásuvku

	výška základnej bočnice	94 mm			možná nadstavba[1]				
						TopSide		DesignSide	
celková výška (mm)	hĺbka (mm)	Silent System 10 kg	Silent System 40 kg	Silent System 60 kg	reling	94/186, 126/218	94/218, 126/250	94/186, 126/218	94/218, 126/250
94	270	×	×	×	×	×	×	×	×
	300	×	**354345**	×	×	×	×	×	×
	350	**354356**	**354357**	×	×	×	×	×	×
	400	×	**354368**	×	×	×	×	×	×
	450	×	**354388**	×	×	×	×	×	×
	500	×	**354408**	×	×	×	×	×	×
	550	×	**354438**	×	×	×	×	×	×
	650	×	×	×	×	×	×	×	×
186	270	×	×	×	235126	×	×	×	×
	300	×	**354346**	×	**360208**	×	×	×	×
	350	×	**354358**	×	**360210**	×	×	×	×
	400	×	**354369**	×	**360211**	226131	×	×	×
	450	×	**354389**	×	**360212**	226135	×	×	×
	500	×	**354409**	×	**360213**	226139	×	×	×
	550	×	**354439**	×	**360214**	226143	×	×	×
	650	×	×	×	235038	226147	×	×	×
218	270	×	**354334**	×	235126	×	×	226177	×
	300	×	**354347**	×	**360208**	×	×	226178	×
	350	×	**354359**	×	**360210**	×	×	226179	×
	400	×	**354370**	×	**360211**	×	×	226180	×
	450	×	**354390**	×	**360212**	×	×	226181	×
	500	×	**354410**	×	**360213**	×	×	226182	×
	550	×	**354440**	×	**360214**	×	×	226183	×
	650	×	×	×	235038	×	×	226184	×
250	270	×	×	×	235126	×	×	×	226185
	300	×	**354348**	×	**360208**	×	×	×	226186
	350	×	**354360**	×	**360210**	×	×	×	226187
	400	×	**354371**	×	**360211**	×	226151	×	226188
	450	×	**354391**	×	**360212**	×	226155	×	226189
	500	×	**354411**	×	**360213**	×	226159	×	226190
	550	×	**354441**	×	360214	×	226163	×	226191
	650	×	×	×	235038	×	226167	×	226255
282	270	×	×	×	**235126**	×	×		×
	300	×	**354349**	×	**360208**	×	×	×	×
	350	×	**354361**	×	**360210**	×	×	×	×
	400	×	**354372**	×	**360211**	×	×	×	×
	450	×	**354392**	×	**360212**	×	×	×	×
	500	×	**354412**	×	**360213**	×	×	×	×
	550	×	**354442**	×	**360214**	×	×	×	×
	650	×	×	×	235038	×	×	×	×

- Komplet v tabuľkách obsahuje:
  - 1 pár bočníc
  - 1 pár výsuvov
  - 2 ks krytky s logom Hettich
  - 1 pár držiakov čela s rozperkou/držiakov čelného plechu
  - 1 pár držiakov chrbta príslušnej výšky

- zostáva doplniť nadstavbu (reling, TopSide alebo DesignSide)
- v prípade vnútorných zásuviek potom doplňte čelný plech, prípadne čelný reling podľa šírky a počtu zásuviek

nákresy na prípravu korpusu str. 03.166

[1] Pre voľbu nadstavby TopSide a DesignSide vychádzajte z číselného údaja; ukazuje, na akú výšku bočnice a držiaka chrbta je možné nadstavbu použiť (napr. 94/186 = bočnica 94, výška držiakov chrbta 186).

ArciTech – biely

Kompletná súprava kovania pre vnútornú zásuvku

	výška základnej bočnice	94 mm			možná nadstavba[1]
celková výška (mm)	hĺbka (mm)	Silent System 10 kg	Silent System 40 kg	Silent System 60 kg	reling
94	270	×	×	×	×
	300	×	**354507**	×	×
	350	×	**354515**	×	×
	400	×	**354522**	×	×
	450	×	**354534**	×	×
	500	×	**354546**	**354552**	×
	550	×	**354564**	×	×
	650	×	×	×	×
186	270	×	×	×	**235126**
	300	×	**354508**	×	**360208**
	350	×	**354516**	×	**360210**
	400	×	**354523**	×	**360211**
	450	×	**354535**	×	**360212**
	500	×	**354547**	**354553**	**360213**
	550	×	**354565**	×	**360214**
	650	×	×	×	**235038**
218	270	×	×	×	**235126**
	300	×	**354509**	×	**360208**
	350	×	**354517**	×	**360210**
	400	×	**354524**	×	**360211**
	450	×	**354536**	×	**360212**
	500	×	**354548**	**354554**	**360213**
	550	×	**354566**	×	**360214**
	650	×	×	×	**235038**

- Komplet v tabuľkách obsahuje:
  - 1 pár bočníc
  - 1 pár výsuvov
  - 2 ks krytky s logom Hettich
  - 1 pár držiakov čela s rozperkou/držiakov čelného plechu
  - 1 pár držiakov chrbta príslušnej výšky
- zostáva doplniť nadstavbu (reling, TopSide alebo DesignSide)
- v prípade vnútorných zásuviek potom doplňte čelný plech, prípadne čelný reling podľa šírky a počtu zásuviek

nákresy na prípravu korpusu str. 03.166

[1] Pre voľbu nadstavby TopSide a DesignSide vychádzajte z číselného údaja; ukazuje, na akú výšku bočnice a držiaka chrbta je možné nadstavbu použiť (napr. 94/186 = bočnica 94, výška držiakov chrbta 186).

Kovanie pre vnútorné zásuvky

Držiaky čelného plechu

kód	výška (mm)
226259	94
226265	186
226268	218



Čelný hliníkový profil

kód	výška (mm)	dĺžka (mm)
301001	94	2000

- výpočet prírezu: LB – 2× EB – 57,5

Priečny reling pre čelo vnútornej zásuvky alebo pre vnútorné delenie

kód	dĺžka (mm)
269640	2000

- výpočet prírezu pre čelo vnútornej zásuvky: LB – 2× EB – 62
- výpočet prírezu pre vnútorné delenie: LB – 2× EB – 34,5

Kompletná súprava kovania pre čelnú zásuvku

výška základnej bočnice		94 mm			možná nadstavba[1]						
						TopSide		DesignSide		DesignSide adaptéry	
celková výška (mm)	hĺbka (mm)	Silent System 10 kg	Silent System 40 kg	Silent System 60 kg	reling	94/186, 126/218	94/218, 126/250	94/186, 126/218	94/218, 126/250	94/186, 126/218	94/218, 126/250
94	270	354611	354612	×	×	×	×	×	×	×	×
	300	354623	354624	×	×	×	×	×	×	×	×
	350	354635	354636	×	×	×	×	×	×	×	×
	400	×	354648	354658	×	×	×	×	×	×	×
	450	×	**354668**	354678	×	×	×	×	×	×	×
	500	×	**354688**	**354698**	×	×	×	×	×	×	×
	550	×	354718	354728	×	×	×	×	×	×	×
	650	×	**354748**	354758	×	×	×	×	×	×	×
186	270	×	354613	×	235016	×	×	226177	×	226170	×
	300	×	354625	×	235019	×	×	226178	×		×
	350	×	354637	×	235022	×	×	226179	×		×
	400	×	354649	354659	235025	226130	×	226180	×		×
	450	×	**354669**	354679	**360220**	226134	×	226181	×		×
	500	×	**354689**	**354699**	**360222**	226138	×	226182	×		×
	550	×	354718	354729	235034	226142	×	226183	×		×
	650	×	354749	354759	235037	226146	×	226184	×		×
218	270	×	354614	×	235016	×	×	226177	226185	226170	226174
	300	×	354626	×	235019	×	×	226178	226186		
	350	×	354639	×	235022	×	×	226179	226187		
	400	×	354650	354660	235025	226130	226150	226180	226188		
	450	×	**354670**	354680	**360220**	226134	226154	226181	226189		
	500	×	**354690**	**354700**	**360222**	226138	226158	226182	226190		
	550	×	354719	354730	235034	226142	226162	226183	226191		
	650	×	354750	354760	235037	226146	226166	226184	226255		
250	270	×	354615	×	235016	×	×	×	226185	×	226174
	300	×	354627	×	235019	×	×	×	226186	×	
	350	×	354640	×	235022	×	×	×	226187	×	
	400	×	354651	354661	235025	×	226150	×	226188	×	
	450	×	**354671**	354681	**360220**	×	226154	×	226189	×	
	500	×	**354691**	**354701**	**360222**	×	226158	×	226190	×	
	550	×	354720	354731	235034	×	226162	×	226191	×	
	650	×	354751	354761	235037	×	226166	×	226255	×	
282	270	×	354615	×	235016	×	×		×	×	×
	300	×	354628	×	235019	×	×	×	×	×	×
	350	×	354641	×	235022	×	×	×	×	×	×
	400	×	354652	354662	235025	×	×	×	×	×	×
	450	×	**354672**	354682	**360220**	×	×	×	×	×	×
	500	×	**354692**	**354702**	**360222**	×	×	×	×	×	×
	550	×	354721	354732	235034	×	×	×	×	×	×
	650	×	354752	354762	235037	×	×	×	×	×	×

- Komplet v tabuľkách obsahuje:
  - 1 pár bočníc
  - 1 pár výsuvov
  - 2 ks krytky s logom Hettich
  - 1 pár držiakov čela s rozperkou/držiakov čelného plechu
  - 1 pár držiakov chrbta príslušnej výšky
- zostáva doplniť nadstavbu (reling, TopSide alebo DesignSide)
- v prípade vnútorných zásuviek potom doplňte čelný plech, prípadne čelný reling podľa šírky a počtu zásuviek

nákresy na prípravu korpusu str. 03.166

[1] Pre voľbu nadstavby TopSide a DesignSide vychádzajte z číselného údaja; ukazuje, na akú výšku bočnice a držiaka chrbta je možné nadstavbu použiť (napr. 94/186 = bočnica 94, výška držiakov chrbta 186).

ArciTech – antracit

Kompletná súprava kovania pre vnútornú zásuvku

	výška základnej bočnice			možná nadstavba[1]
celková výška (mm)	hĺbka (mm)	Silent System 40 kg	Silent System 60 kg	reling
94	270	×	×	×
	300	×	×	×
	350	×	×	×
	400	×	×	×
	450	**354814**	×	×
	500	**354826**	354832	×
	550	×	×	×
	650	×	×	×
186	270	×	×	235016
	300	×	×	235019
	350	×	×	235022
	400	×	×	235025
	450	**354815**	×	**360220**
	500	**354827**	354833	**360222**
	550	×	×	235034
	650	×	×	235037
218	270	×	×	235016
	300	×	×	235019
	350	×	×	235022
	400	×	×	235025
	450	**354816**	×	**360220**
	500	**354828**	354834	**360222**
	550	×	×	235034
	650	×	×	235037

- Komplet v tabuľkách obsahuje:
  - 1 pár bočníc
  - 1 pár výsuvov
  - 2 ks krytky s logom Hettich
  - 1 pár držiakov čela s rozperkou/držiakov čelného plechu
  - 1 pár držiakov chrbta príslušnej výšky
- zostáva doplniť nadstavbu (reling, TopDesign alebo DesignSide)
- v prípade vnútorných zásuviek potom doplňte čelný plech, prípadne čelný reling podľa šírky a počtu zásuviek

nákresy na prípravu korpusu str. 03.166

[1] Pre voľbu nadstavby TopSide a DesignSide vychádzajte z číselného údaja; ukazuje, na akú výšku bočnice a držiaka chrbta možno nadstavbu použiť. Napr.: 94/186 = bočnica 94, výška držiakov chrbta 186.

Kovanie pre vnútorné zásuvky

Držiaky čelného plechu

kód	výška (mm)
237456	94
237458	186



Čelný hliníkový profil

kód	výška (mm)	dĺžka (mm)
301000	94	2000



- výpočet prírezu: LB – 2× EB – 57,5

Priečny reling pre čelo vnútornej zásuvky alebo pre vnútorné delenie

kód	dĺžka (mm)
269684	2000



- výpočet prírezu pre čelo vnútornej zásuvky: LB – 2× EB – 62
- výpočet prírezu pre vnútorné delenie: LB – 2× EB – 34,5

Kompletná súprava kovania pre čelnú zásuvku

	výška základnej bočnice	94 mm			možná nadstavba[1]						
						TopSide		DesignSide		DesignSide adaptéry	
celková výška (mm)	hĺbka (mm)	Silent System 10 kg	Silent System 40 kg	Silent System 60 kg	reling	94/186, 126/218	94/218, 126/250	94/186, 126/218	94/218, 126/250	94/186, 126/218	94/218, 126/250
94	270	×	×	×	×	×	×	×	×	×	×
	300	×	×	×	×	×	×	×	×	×	×
	350	×	×	×	×	×	×	×	×	×	×
	400	×	×	×	×	×	×	×	×	×	×
	450	×	×	×	×	×	×	×	×	×	×
	500	×	355249	×	×	×	×	×	×	×	×
	550	×	×	×	×	×	×	×	×	×	×
	650	×	×	×	×	×	×	×	×	×	×
186	270	×	×	×	300855	×	×	×	×		×
	300	×	×	×	300856	×	×	×	×		×
	350	×	×	×	300857	×	×	×	×		×
	400	×	×	×	×	×	×	×	×	×	×
	450	×	×	×	300859	×	×	×	×		×
	500	×	355250	×	360238	×	×	×	×		×
	550	×	×	×	300861	×	×	×	×		×
	650	×	×	×	300862	×	×	×	×		
218	270	×	×	×	300855	×	×	×	×	×	×
	300	×	×	×	300856	×	×	×	×		
	350	×	×	×	300857	×	×	×	×		
	400	×	×	×	×	×	×	×	×		
	450	×	×	×	300859	×	×	×	×		
	500	×	355251	×	360238	×	×	×	×		
	550	×	×	×	300861	×	×	×	×		
	650	×	×	×	300862	×	×	×	×		
250	270	×	×	×	300855	×	×	×	×	×	
	300	×	×	×	300856	×	×	×	×	×	
	350	×	×	×	300857	×	×	×	×	×	
	400	×	×	×	×	×	×	×	×	×	
	450	×	×	×	300859	×	×	×	×	×	
	500	×	355252	×	360238	×	×	×	×	×	
	550	×	×	×	300861	×	×	×	×	×	
	650	×	×	×	300862	×	×	×	×	×	
282	270	×	×	×	300855	×	×	×	×	×	×
	300	×	×	×	300856	×	×	×	×	×	×
	350	×	×	×	300857	×	×	×	×	×	×
	400	×	×	×	×	×	×	×	×	×	×
	450	×	×	×	300859	×	×	×	×	×	×
	500	×	355253	×	360238	×	×	×	×	×	×
	550	×	×	×	300861	×	×	×	×	×	×
	650	×	×	×	300862	×	×	×	×	×	×

- Komplet v tabuľkách obsahuje:
  - 1 pár bočníc
  - 1 pár výsuvov
  - 2 ks krytky s logom Hettich
  - 1 pár držiakov čela s rozperkou/držiakov čelného plechu
  - 1 pár držiakov chrbta príslušnej výšky
- zostáva doplniť nadstavbu (reling, TopSide alebo DesignSide)
- v prípade vnútorných zásuviek potom doplňte čelný plech, prípadne čelný reling podľa šírky a počtu zásuviek

nákresy na prípravu korpusu str. 03.166

[1] Pre voľbu nadstavby TopSide a DesignSide vychádzajte z číselného údaja; ukazuje, na akú výšku bočnice a držiaka chrbta možno nadstavbu použiť. Napr.: 94/186 = bočnica 94, výška držiakov chrbta 186.

ArciTech – šampaň

Kompletná súprava kovania pre vnútornú zásuvku

	výška základnej bočnice	94 mm			možná nadstavba[1]						
						TopSide		DesignSide		DesignSide adaptéry	
celková výška (mm)	hĺbka (mm)	Silent System 10 kg	Silent System 40 kg	Silent System 60 kg	reling	94/186, 126/218	94/218, 126/250	94/186, 126/218	94/218, 126/250	94/186, 126/218	94/218, 126/250
94	270	×	×	×	×	×	×	×	×	×	×
	300	×	×	×	×	×	×	×	×	×	×
	350	×	×	×	×	×	×	×	×	×	×
	400	×	×	×	×	×	×	×	×	×	×
	450	×	×	×	×	×	×	×	×	×	×
	500	×	355388	355394	×	×	×	×	×	×	×
	550	×	×	×	×	×	×	×	×	×	×
	650	×	×	×	×	×	×	×	×	×	×
186	270	×	×	×	300855	×	×	×	×		×
	300	×	×	×	300856	×	×	×	×		×
	350	×	×	×	300857	×	×	×	×		×
	400	×	×	×	×	×	×	×	×	×	×
	450	×	×	×	300859	×	×	×	×		×
	500	×	355389	355395	360238	×	×	×	×		×
	550	×	×	×	300861	×	×	×	×		×
	650	×	×	×	300862	×	×	×	×		×
218	270	×	×	×	300855	×	×	×	×		
	300	×	×	×	300856	×	×	×	×		
	350	×	×	×	300857	×	×	×	×		
	400	×	×	×	×	×	×	×	×	×	×
	450	×	×	×	300859	×	×	×	×		
	500	×	355390	355396	360238	×	×	×	×		
	550	×	×	×	300861	×	×	×	×		
	650	×	×	×	300862	×	×	×	×		

- Komplet v tabuľkách obsahuje:
  - 1 pár bočníc
  - 1 pár výsuvov
  - 2 ks krytky s logom Hettich
  - 1 pár držiakov čela s rozperkou/držiakov čelného plechu
  - 1 pár držiakov chrbta príslušnej výšky
- zostáva doplniť nadstavbu (reling, TopSide alebo DesignSide)
- v prípade vnútorných zásuviek potom doplňte čelný plech, prípadne čelný reling podľa šírky a počtu zásuviek

nákresy na prípravu korpusu str. 03.166

[1] Pre voľbu nadstavby TopSide a DesignSide vychádzajte z číselného údaja; ukazuje, na akú výšku bočnice a držiaka chrbta možno nadstavbu použiť.
Napr.: 94/186 = bočnica 94, výška držiakov chrbta 186.

Držiaky čelného plechu

kód	výška (mm)
226260	94
226266	186
226269	218



Čelný hliníkový profil

kód	výška (mm)	dĺžka (mm)
301002	94	2000

- výpočet prírezu: LB – 2× EB – 57,5



Priečny reling pre čelo vnútornej zásuvky alebo pre vnútorné delenie

kód	dĺžka (mm)
300987	2000



- výpočet prírezu pre čelo vnútornej zásuvky: LB – 2× EB – 62
- výpočet prírezu pre vnútorné delenie: LB – 2× EB – 34,5

Biela a antracit

	výška (biela)						výška (antracit)					
dĺžka (mm)	94	126	186	218	250	282	94	126	186	218	250	282
275	×	×	×	×	×	×	×	×	×	×	×	×
300	×	×	×	×	×	×	×	×	×	×	×	×
350	225682	×	×	×	×	×	×	×	×	×	×	×
400	×	×	×	×	×	×	×	×	×	×	×	×
450	225684	×	225764	×	×	×	×	×	×	×	×	×
500	×	×	×	×	×	×	×	×	×	×	×	×
550	×	×	×	×	×	×	×	×	×	×	×	×
600	225687	225728	225767	×	×	×	×	×	×	×	×	×
700	×	×	225768	×	×	×	×	×	×	×	×	×
800	×	×	×	×	×	×	×	×	×	×	×	×
900	×	×	×	×	×	×	×	×	×	×	×	×
1000	×	×	×	×	×	×	×	×	×	×	×	×
1200	×	×	×	×	×	×	×	×	×	×	×	×

ArciTech – jednotlivé komponenty

Bočnice

	biela		antracit	
	94	126	94	126
270	**235133**	×	235041	235065
300	**235134**	235142	235044	×
350	**235135**	235143	235047	235069
400	**235136**	235144	235050	235071
450	**235137**	235145	**235053**	235074
500	**235138**	235146	**235056**	235077
550	**235139**	235147	235059	235080
650	235140	235148	235062	235084

Výsuvy

	Silent System 10 kg	Silent System 40 kg	Silent System 60 kg
270	**352595+352596**	×	×
300	**352602+352603**	**352605+352606**	×
350	**352608+352609**	**352611+352612**	×
400	×	**352614+352615**	×
450	×	**352620+352621**	**397791+397792**
500	×	**352626+352627**	**397793+397794**
550	×	**352635+352636**	**417940+417939**
650	×	×	**417941+417942**

Reling

	biela	antracit
270	235126	235016
300	**360208**	235019
350	**360210**	235022
400	**360211**	235025
450	**360212**	**360220**
500	**360213**	**360222**
550	**360214**	235034
650	235038	×



Držiaky chrbta

	bílá	
	levá	pravá
94	**225911**	**225912**
126	**225917**	**225918**
185	**225923**	**225924**
218	**225929**	**225930**
250	**225935**	**225936**
282	**225941**	**225942**

	antracit	
	levá	pravá
94	**225913**	**225914**
126	**225919**	**225920**
185	**225925**	**225926**
218	**225931**	**225932**
250	**225937**	**225938**
282	**225943**	**225944**

Push to Open Silent pre ArciTech

Súprava mechanizmov a unášačov

kód	kód Hettich	pre dĺžku výsuvov (mm)	nosnosť výsuvov (kg)	celková hmotnosť (kg)
352767	9241038	270 – 350	10	<10
352768	9241049	270 – 650	40	8 – 20
352769	9241050	270 – 650	40	10 – 40
352770	9241051	400 – 650	60/80	20 – 80

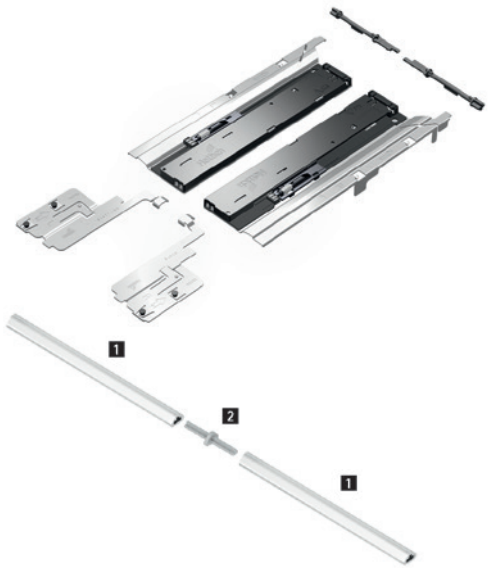

Odporúčanie pre zásuvky (výška čela do cca 150 mm)

dĺžka (mm)	šírka zásuvky (mm)										
	275	300	350	400	500	600	700	800	900	1000	1200
270											
300											
350											
400											
450											
500											
550											
650											

Odporúčanie pre vysoké zásuvky (výška čela do cca 300 mm, ľahké až stredné zaťaženie)[1]

dĺžka (mm)	šírka zásuvky (mm)										
	275	300	350	400	500	600	700	800	900	1000	1200
270											
300											
350											
400											
450											
500											
550											
650											

Odporúčanie pre vysoké a ťažké zásuvky (výška čela do cca 300 mm, vysoké zaťaženie, napr. taniere a pod.)[1]

dĺžka (mm)	šírka zásuvky (mm)										
	275	300	350	400	500	600	700	800	900	1000	1200
270											
300											
350											
400											
450											
500											
550											
650											

Rozsah hmotností Push to Open Silent: <10 | 8 – 20 | 10 – 40 | 20 – 80

[1] Odporúčanie platí pre štandardné použitie (t. j. čelo zásuvky z drevotrieskovej dosky hr. 18 mm, zásuvka zaťažená obvyklým obsahom).
Presnejšie odporúčania pre neštandardné rozmery a materiály celej zásuvky nájdete v online konfigurátore.

ArciTech – veľkobalenie

Bočnice, výška 94 mm (15 ks)

dĺžka (mm)	biela	
	ľavá	pravá
450	**225568**	**225569**
500	**225570**	**225571**



Výsuvy[1] EB 13 (pre hrúbku bočníc korpusu 18 mm) (1 ks)

dĺžka (mm)	Silent System			
	10 kg		40 kg	
	ľavý	pravý	ľavý	pravý
270	×	×	×	×
300	×	×	**352605**	**352606**
350	**352608**	**352609**	**352611**	**352612**
400	×	×	**352614**	**352615**
450	×	×	**352620**	**352621**
500	×	×	**352626**	**352627**
550	×	×	**352635**	**352636**
650	×	×	×	×



Balenie:

Do dĺžky 500 po 15 ks, 550 a 650 po 10 ks (bez ohľadu na nosnosť alebo typ výsuvu).

[1] mechanizmy pre bezúchytkové otváranie s tlmeným zatvorením Push to Open Silent, str. 03.162



Držiaky dreveného chrbta (1 ks)

	výška (mm)	Držák zad	
		ľavý	pravý
biela	94	**225911**	**225912**
	126	**225917**	**225918**
	185	**225923**	**225924**
	218	**225929**	**225930**
	250	**225935**	**225936**
	282	**225941**	**225942**
antracit	94	**225913**	**225914**
	126	**225919**	**225920**
	185	**225925**	**225926**
	218	**225931**	**225932**
	250	**225937**	**225938**
	282	**225943**	**225944**



Reling (1 ks)

dĺžka (mm)	biely		antracit		čelný príchyt relingu skrutka/ rozperka
	ľavý	pravý	ľavý	pravý	
450	**225993**	**225994**	**225991**	**225992**	**226404**
500	**226001**	**226002**	**225999**	**226000**	



InnoTech Atira – nákresy a výpočet prírezov

Nákresy a tabuľky k veľkostiam prírezov dna a chrbta

Čelná zásuvka, výška 70 mm

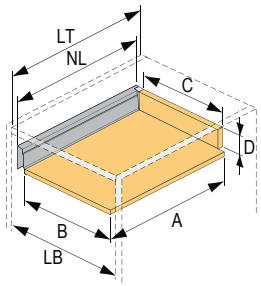

popis	drevený chrbát	oceľový chrbát
A	NL +10	NL – 3
B	LB – 2× EB – 51,5	LB – 2× EB – 51,5
C	LB – 2× EB – 63	–
D	65,5	–

Vnútorná zásuvka, výška 70 mm

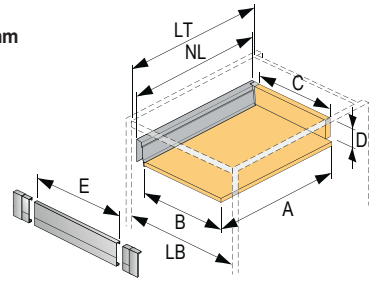

popis	drevený chrbát	oceľový chrbát
A	NL +10	NL – 3
B	LB – 2× EB – 51,5	LB – 2× EB – 51,5
C	LB – 2× EB – 63	–
D	65,5	–
E	LB – 2× EB – 57,5	LB – 2× EB – 57,5

Čelná zásuvka, výška 70/144 mm

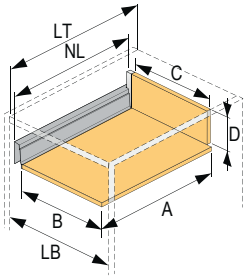

popis	drevený chrbát	oceľový chrbát
A	NL +10	NL – 3
B	LB – 2× EB – 51,5	LB – 2× EB – 51,5
C	LB – 2× EB – 63	–
D	144	–

Vnútorná zásuvka, výška 70/144 mm

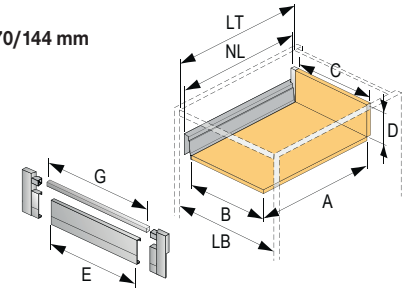

popis	drevený chrbát	oceľový chrbát
A	NL +10	NL – 3
B	LB – 2× EB – 51,5	LB – 2× EB – 51,5
C	LB – 2× EB – 63	–
D	144	–
E	LB – 2× EB – 57,5	LB – 2× EB – 57,5
G	LB – 2× EB – 90,5	LB – 2× EB – 90,5

Čelná zásuvka, výška 70/176 mm

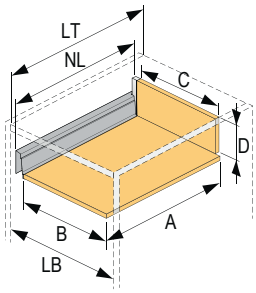

popis	drevený chrbát	oceľový chrbát
A	NL + 10	NL – 3
B	LB – 2× EB – 51,5	LB – 2× EB – 51,5
C	LB – 2× EB – 63	–
D	176	–

Čelná zásuvka, výška 54 mm

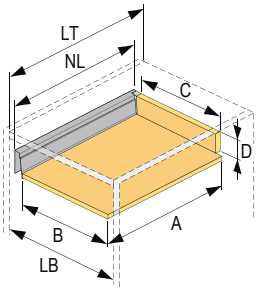

popis	drevený chrbát	oceľový chrbát
A	NL + 10	NL – 3
B	LB – 2× EB – 51,5	LB – 2× EB – 51,5
C	LB – 2× EB – 63	–
D	53	–

ArciTech – nákresy a výpočet prírezov

Čelná zásuvka, výška 94 mm

popis	drevený chrbát	oceľový chrbát
A	NL – 24,5	NL – 21
B	LB – 2× EB – 52,5	LB – 2× EB – 52,5
C	LB – 2× EB – 64	-
D	84,5	-

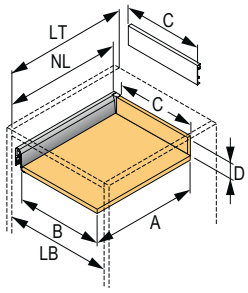

Vnútorná zásuvka, výška 94 mm

popis	drevený chrbát	oceľový chrbát
A	NL – 24,5	NL – 21
B	LB – 2× EB – 52,5	LB – 2× EB – 52,5
C	LB – 2× EB – 64	-
D	84,5	-
G	LB – 2× EB – 62	LB – 2× EB – 62
H	105,5	105,5

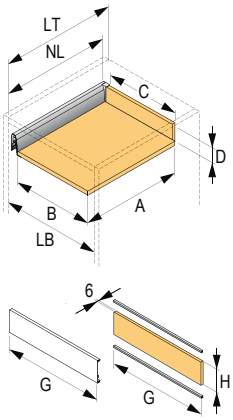

Čelná zásuvka, výška 126 mm

popis	drevený chrbát	oceľový chrbát
A	NL – 24,5	NL – 21
B	LB – 2× EB – 52,5	LB – 2× EB – 52,5
C	LB – 2× EB – 64	-
D	116,5	-

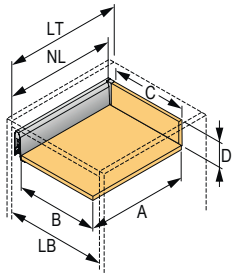

Vnútorná zásuvka, výška 126 mm

popis	drevený chrbát	oceľový chrbát
A	NL – 24,5	NL – 21
B	LB – 2× EB – 52,5	LB – 2× EB – 52,5
C	LB – 2× EB – 64	-
D	116,5	-
G	LB – 2× EB – 62	LB – 2× EB – 62
H	105,5	105,5

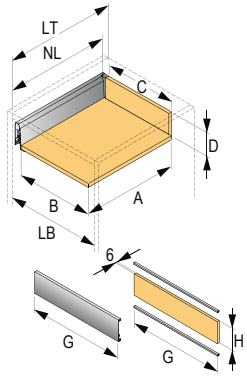

Čelná zásuvka, výška 94 a 126/186 mm

popis	drevený chrbát	oceľový chrbát
A	NL – 24,5	NL – 21
B	LB – 2× EB – 52,5	LB – 2× EB – 52,5
C	LB – 2× EB – 64	-
D	176	-

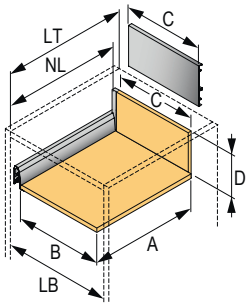

Vnútorná zásuvka, výška 94 a 126/186 mm

popis	drevený chrbát	oceľový chrbát
A	NL – 24,5	NL – 21
B	LB – 2× EB – 52,5	LB – 2× EB – 52,5
C	LB – 2× EB – 64	-
D	176	-
G	LB – 2× EB – 62	LB – 2× EB – 62
H	157	157
I	LB – 2× EB – 66,5	LB – 2× EB – 66,5

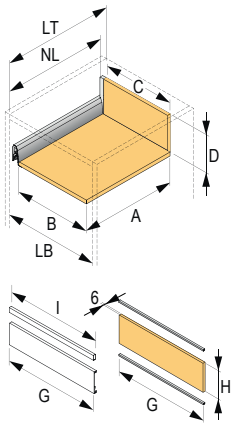

Čelná zásuvka, výška 94 a 126/218 mm

popis	drevený chrbát	oceľový chrbát
A	NL – 24,5	NL – 21
B	LB – 2× EB – 52,5	LB – 2× EB – 52,5
C	LB – 2× EB – 64	-
D	208	-

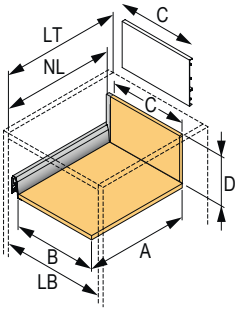

Vnútorná zásuvka, výška 94 a 126/218 mm

popis	drevený chrbát	oceľový chrbát
A	NL – 24,5	NL – 21
B	LB – 2× EB – 52,5	LB – 2× EB – 52,5
C	LB – 2× EB – 64	-
D	208	-
G	LB – 2× EB – 62	LB – 2× EB – 62
H	157	157
I	LB – 2× EB – 66,5	LB – 2× EB – 66,5

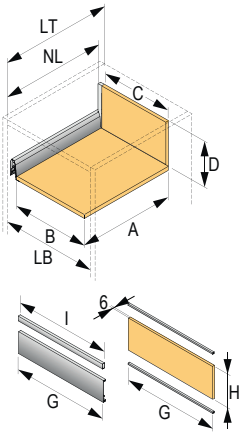

ArciTech – nákresy a výpočet prírezov

Nákresy a tabuľky k veľkostiam prírezov dna a chrbta

Čelná zásuvka, výška 94 a 126/250 mm

popis	drevený chrbát	oceľový chrbát
A	NL – 24,5	NL – 21
B	LB – 2× EB – 52,5	LB – 2× EB – 52,5
C	LB – 2× EB – 64	-
D	240	-

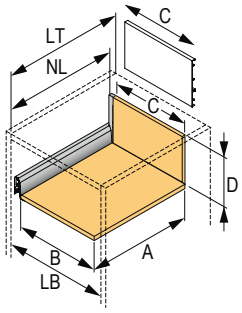

Vnútorná zásuvka, výška 94 a 126/282 mm

popis	drevený chrbát	oceľový chrbát
A	NL – 24,5	NL – 21
B	LB – 2× EB – 52,5	LB – 2× EB – 52,5
C	LB – 2× EB – 64	-
D	272	-

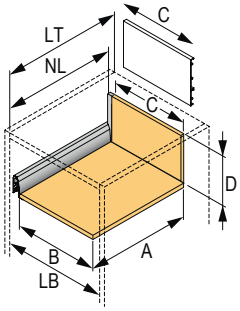

Čelná zásuvka, výška 78 mm

popis	drevený chrbát	oceľový chrbát
A	-	NL – 21
B	LB – 2× EB – 52,5	LB – 2× EB – 52,5
C	LB – 2× EB – 64	-
D	68,5	-

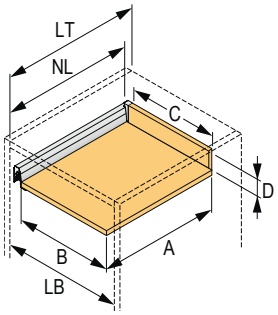

MultiTech – systém jednoduchých oceľových bokov

Výška 54 mm

kód	kód Hettich	farba	dĺžka (mm)
104058	9127871	biela	500

- balenie 10 súprav

Zásuvková súprava obsahuje:

- 1 súpravu zásuvkových bokov
- 1 súpravu korpusových koľajničiek (čiastočný výsuv)



Zásuvku MultiTech ľahko zostavíte z nasledujúcich prvkov:

1 zásuvková súprava, výška 54 mm

+ **2** príchytky čela (str. 03.170)
+ dno a chrbát, 16 mm

Výška 86 mm

kód	kód Hettich	farba	dĺžka (mm)
104067	9127877	biela	275
104069	9127879	biela	350
104071	9127881	biela	400
104073	9127883	biela	450
104075	9127885	biela	500
104080	9127887	biela	550

- balenie 10 súprav

Zásuvková súprava obsahuje:

- 1 súpravu zásuvkových bokov
- 1 súpravu korpusových koľajničiek (čiastočný výsuv)



Zásuvku MultiTech ľahko zostavíte z nasledujúcich prvkov:

1 zásuvková súprava, výška 86 mm

+ **2** príchytky čela (str. 03.170)
+ dno a chrbát, 16 mm

Výška 118 mm

kód	kód Hettich	farba	dĺžka (mm)
103977	9127891	biela	275
103981	9127893	biela	350
103983	9127895	biela	400
103985	9127897	biela	450
103987	9127899	biela	500
103995	9127901	biela	550

- balenie 10 súprav

Zásuvková súprava obsahuje:

- 1 súpravu zásuvkových bokov
- 1 súpravu korpusových koľajničiek (čiastočný výsuv)



Zásuvku MultiTech ľahko zostavíte z nasledujúcich prvkov:

1 zásuvková súprava, výška 118 mm

+ **2** príchytky čela (str. 03.170)
+ dno a chrbát, 16 mm

MultiTech – systém jednoduchých oceľových bokov

Výška 150 mm

kód	kód Hettich	farba	dĺžka (mm)
104000	9127905	biela	275
104002	9127907	biela	350
104004	9127909	biela	400
104006	9127911	biela	450
104029	9127913	biela	500
104031	9127915	biela	550

- balenie 10 súprav

Zásuvková súprava obsahuje:

- 1 súpravu zásuvkových bokov
- 1 súpravu korpusových koľajničiek (čiastočný výsuv)



Zásuvku MultiTech ľahko zostavíte z nasledujúcich prvkov:

1 zásuvková súprava, výška 150 mm

+ **2** príchytky čela (str. 03.170)
+ dno a chrbát, 16 mm

Výška 214 mm

kód	kód Hettich	farba	dĺžka (mm)
104041	9127921	biela	450
104043	9127923	biela	500
104045	9127925	biela	550

- balenie 5 súprav

Zásuvková súprava obsahuje:

- 1 súpravu zásuvkových bokov
- 1 súpravu korpusových koľajničiek (čiastočný výsuv)



Zásuvku MultiTech ľahko zostavíte z nasledujúcich prvkov:

1 zásuvková súprava, výška 118 mm

+ **2** príchytky čela (str. 03.170)
+ dno a chrbát, 16 mm

Pre výšku bočníc 54 mm

kód	popis
106854	na zalisovanie

- súprava pre zásuvku



Pre výšku bočníc 86, 118, 150 a 214 mm

kód	popis
106856	na naskrutkovanie

- súprava pre zásuvku



Súprava pozdĺžnych relingových tyčí

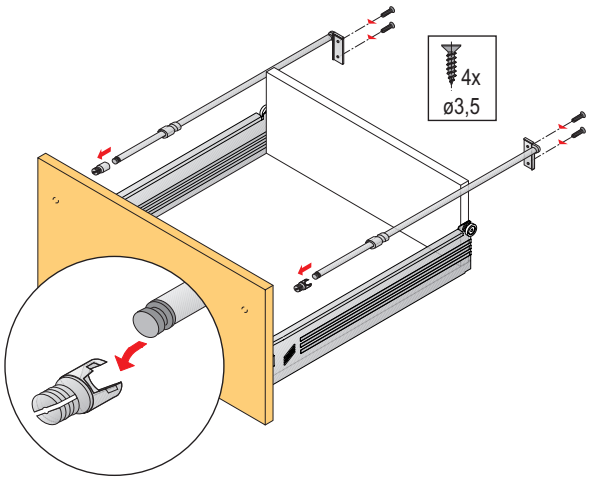

kód	dĺžka (mm)
107339	400
107341	450

- súprava pre zásuvku

Actro 5D skrytý

Celovýsuv pre hrúbku bokov zásuvky 16 mm

dĺžka (mm)/ nosnosť (kg)	Silent System		
	10	30	30
250	**401597**	**401602**	×
270	**401598**	**401603**	×
300	**401599**	**401604**	×
320	**401600**	**401605**	×
350	**401601**	**401606**	×
380	×	**401607**	×
400	×	**401608**	×
420	×	**401609**	×
450	×	**401610**	**401616**
480	×	**401611**	×
500	×	**401612**	**401617**
520	×	**401613**	**401618**
550	×	**401614**	**401619**
580	×	**401615**	**401620**
600	×	×	**401621**
650	×	×	**401622**
700	×	×	**401623**
750	×	×	**401624**

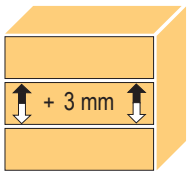

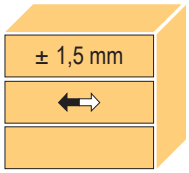

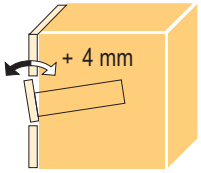

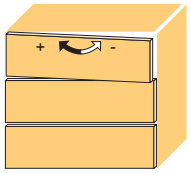

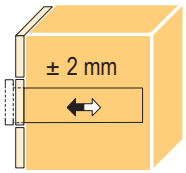

- Celovýsuv Actro 5D pre hrúbku bokov zásuvky 16 mm.
- Nastavenie zásuvky v 5 smeroch bez náradia pomocou príchytiek.
- Nastavenie výšky + 3 mm, stranové nastavenie vpredu ± 1,5 mm a vzadu 1,5 mm, nastavenie hĺbky ± 2 mm a nastavenie sklonu + 4 mm.
- Pohodlná montáž nasunutím so spojkami 4D.
- Doplnkové: vysunutie (hĺbkové) ± 2 mm.
- Výsuvy s integrovaným tlmením (SiSy) je možné kombinovať s kovaním P20s.
- Nosnosť výsuvov 10, 40 a 70 kg.

kód	kód Hettich	popis
397909	**9257264**	umožňuje nastavenie zásuvky (pohyb dopredu a dozadu), a to o ± 2 mm

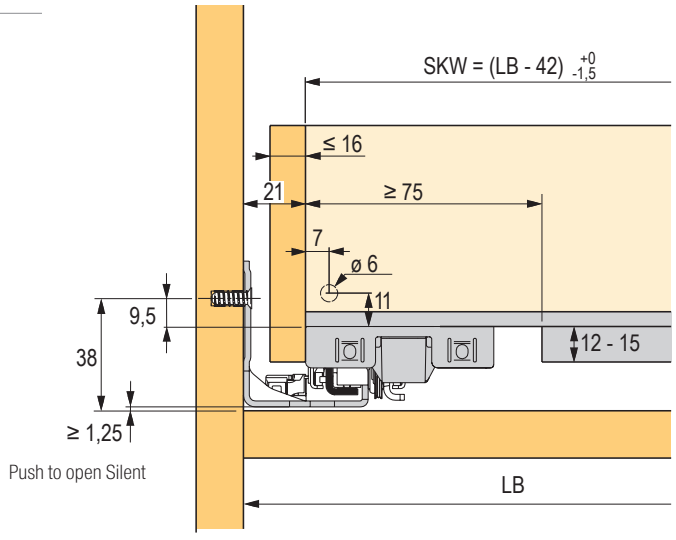

Celovýsuv pre hrúbku bokov zásuvky 16 mm

dĺžka (mm)/nosnosť (kg)	Silent System
	30
300	**403271**
350	**403273**
400	**403275**
450	**403277**
500	**403279**
550	**403281**
600	**403283**



- Nastavenie zásuvky v 4 smeroch bez náradia pomocou príchytiek.
- Nastavenie výšky + 2 mm, stranové nastavenie ± 1,5 mm, nastavenie hĺbky ± 2 mm a nastavenie sklonu.
- Pohodlná montáž nasunutím so spojkami 4D.
- Výsuvy s integrovaným tlmením (Silent System) je možné kombinovať s kovaním Push to Open Silent.
- Nosnosť výsuvov 10 a 30 kg.



Nastavenie výšky



- presné nastavenie výšky sa nachádza priamo za čelom



Stranové nastavenie



- rovnobežným nasmerovaním ukazovateľa na koliesku je umožnené synchrónne nastavenie na oboch stranách



Nastavenie sklonu

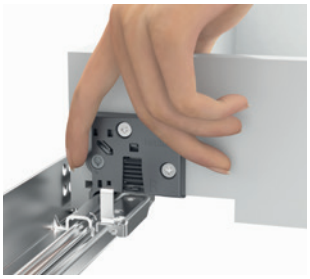

- jednoducho ľahko povytiahnuť zásuvku na vysunutom výsuve



Nastavenie hĺbky



- zmenšiť medzeru na minimum bez toho, aby čelo doliehalo na korpus

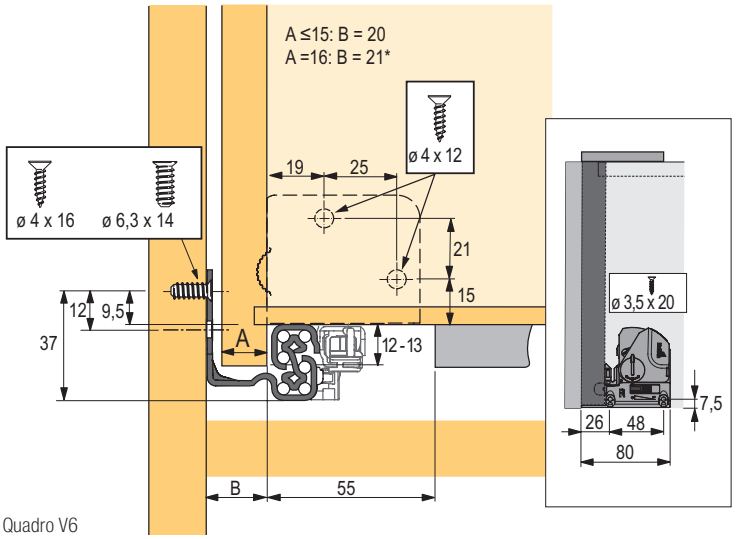

stranové nastavenie je obmedzené, vnútorná šírka zásuvky nie je kompatibilná s Quadro V6

Push to Open Silent pre Quadro

Súprava mechanizmov a unášačov

kód	kód Hettich	pre dĺžku výsuvov (mm)	nosnosť výsuvov (kg)	celková hmotnosť (kg)
361236	9246315	250 – 600	30	8 – 20
361237	9246316	350 – 600	30	10 – 30



Synchronizačný hriadeľ na krátenie

kód	kód Hettich	popis
318279	9236718	hriadeľ 2 000 mm
318281	9221295	spojka na použitie na 2 zásuvky



Odporúčanie pre zásuvky (výška čela do cca 150 mm)

dĺžka (mm)	šírka zásuvky (mm)												
	275	300	350	400	450	500	550	600	700	800	900	1000	1200
250 – 300													
320 – 350													
380 – 550													
580 – 600													

Odporúčanie pre vysoké zásuvky (výška čela do cca 300 mm, ľahké až stredné zaťaženie)[1]

dĺžka (mm)	šírka zásuvky (mm)												
	275	300	350	400	450	500	550	600	700	800	900	1000	1200
250 – 300													
320 – 350													
380 – 550													
580 – 600													

Odporúčanie pre vysoké a ťažké zásuvky (výška čela do cca 300 mm, vysoké zaťaženie, napr. taniere a pod.)[1]

dĺžka (mm)	šírka zásuvky (mm)												
	275	300	350	400	450	500	550	600	700	800	900	1000	1200
250 – 300													
320 – 350													
380 – 550													
580 – 600													

Rozsah hmotností Push to Open Silent: <10 | 8 – 20 | 10 – 30

[1] Odporúčanie platí pre štandardné použitie (t. j. čelo zásuvky z drevotrieskovej dosky hr. 18 mm, zásuvka zaťažená obvyklým obsahom).
Presnejšie odporúčania pre neštandardné rozmery a materiály celej zásuvky nájdete v online konfigurátore.

Celovýsuvy Quadro s mechanickým bezúchytkovým otváraním

kód	kód Hettich	dĺžka (mm)	minimálna hĺbka korpusu (mm)	b1 (mm)	b2 (mm)	nosnosť (kg)
361207	9247737	250	263	142	–	30
361208	9247738	300	313	192	–	
361209	9247739	320	333	192	–	
361210	9247740	350	363	192	–	
361211	9247741	380	393	224	–	
361212	9247742	400	413	224	–	
361213	9247743	420	433	224	–	
361214	9247744	450	463	256	–	
361215	9247745	480	493	256	–	
361216	9247746	500	513	288	224	
361217	9247747	520	533	288	224	
361218	9247758	550	563	288	224	
361219	9247759	580	593	352	–	
361220	9248444	600	613	352	–	

- Push to Open mechanizmus pre mechanické bezúchytkové otváranie bez možnosti tlmenia pri zatváraní
- pohodlná montáž nasunutím so spojkami 4D
- intuitívne nastavenie výšky + 2 mm, stranové nastavenie ± 1,5 mm
- nastavenie hĺbky ± 2 mm a nastavenie sklonu, všetko bez náradia
- nosnosť podľa EN 15338



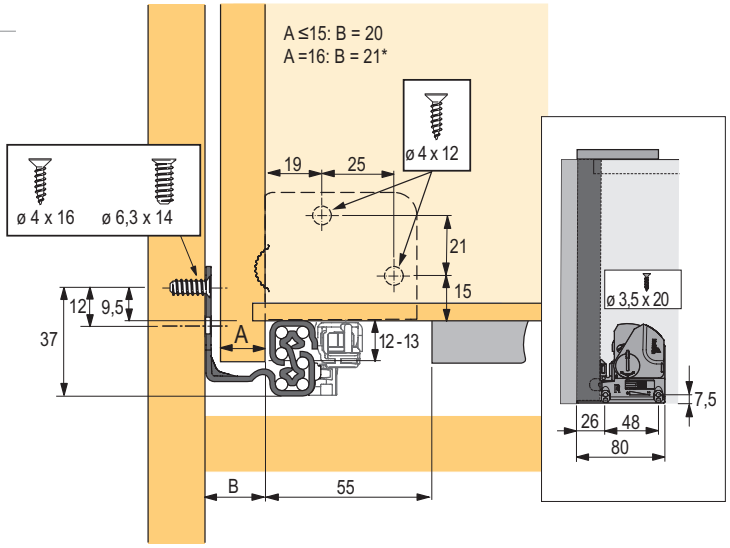

stranové nastavenie je obmedzené, vnútorná šírka zásuvky nie je kompatibilná s Quadro V6

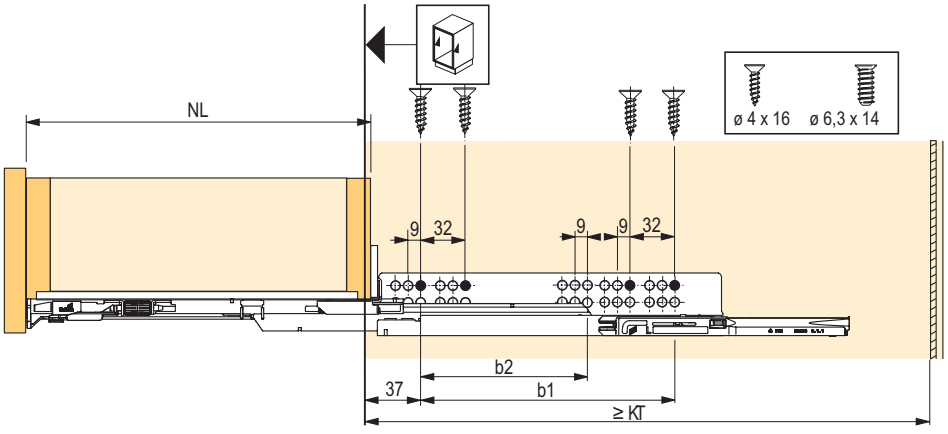

uvedené rozmery platia len pre medzeru 1,5 mm

Quadro skrytý

Celovýsuv s tlmením, pre hrúbku bokov 19 mm

kód	dĺžka (mm)	hĺbka korpusu (min – mm)	rozstup vŕtania b1 (mm)	rozstup vŕtania b2 (mm)
317639	300	313	192	×
317640	350	363	192	×
317641	400	413	224	×
317642	450	463	256	×
317643	500	513	288	224
367919	550	563	288	224
367920	600	613	352	×



- **Silent System:** integrované tlmenie zaistí mäkké a tiché dovieranie zásuvky
- **pre hrúbku boku až 19 mm**
- pohodlná montáž nasunutím zásuvky na výsuvy so spojkami umožňujúcimi nastavenie výšky bez použitia náradia (+ 2 mm)
- nosnosť podľa EN 15338, trieda 3
- oceľ pozinkovaná, vhodná do vlhkých priestorov

Celovýsuv na bezúchytkové otváranie, pre hrúbku bokov 19 mm

kód	dĺžka (mm)	hĺbka korpusu (min – mm)	rozstup vŕtania b1 (mm)	rozstup vŕtania b2 (mm)
343030	300	313	192	×
343031	350	363	192	×
343033	400	413	224	×
317644	450	463	256	×
317645	500	513	288	224



- **Push to Open**: mechanizmus pre bezúchytkové otváranie zásuviek bez tlmeného dojazdu
- **pre hrúbku boku až 19 mm**
- pohodlná montáž nasunutím zásuvky na výsuvy so spojkami umožňujúcimi nastavenie výšky bez použitia náradia (+ 2 mm)
- nosnosť podľa EN 15338, trieda 3
- oceľ pozinkovaná, vhodná do vlhkých priestorov
- je možné doplniť synchronizáciu pre široké zásuvky, str. 03.178

Čiastočný s tlmením, pre hrúbku boku 19 mm

kód	dĺžka (mm)	hĺbka korpusu (min – mm)	strata vysunutia (EL – mm)	rozstup vŕtania b1 (mm)
317646	300	313	50	160
317647	350	363	62	192
317648	400	413	74	224
317649	450	463	86	256
317650	500	513	98	288



- **Silent System:** integrované tlmenie zaistí mäkké a tiché dovieranie zásuvky
- pohodlná montáž nasunutím so západkami a nastavením výšky bez použitia náradia
- **pre hrúbku boku až 19 mm**
- **flexibilný systém:** čiastočný výsuv Quadro je možné zameniť za plnovýsuv Quadro bez zmeny rozmerov korpusu, zásuvky a jej čela
- nosnosť podľa EN 15338, trieda 3
- oceľ pozinkovaná, vhodná do vlhkých priestorov

Celovýsuvy

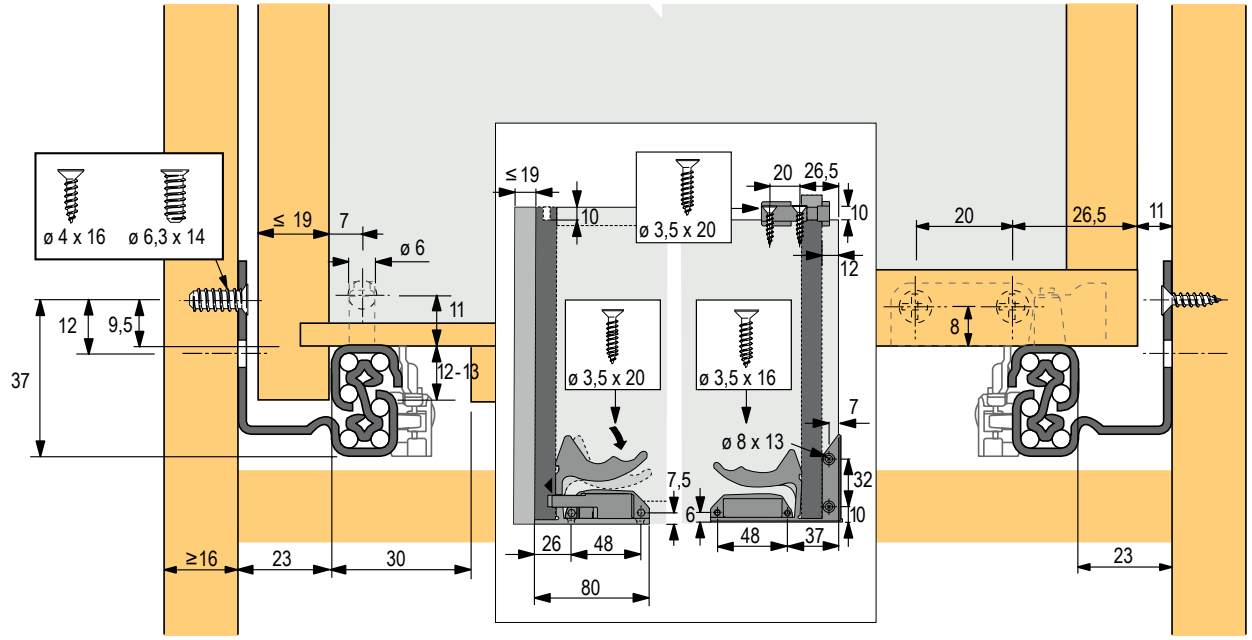

Čiastočný výsuv

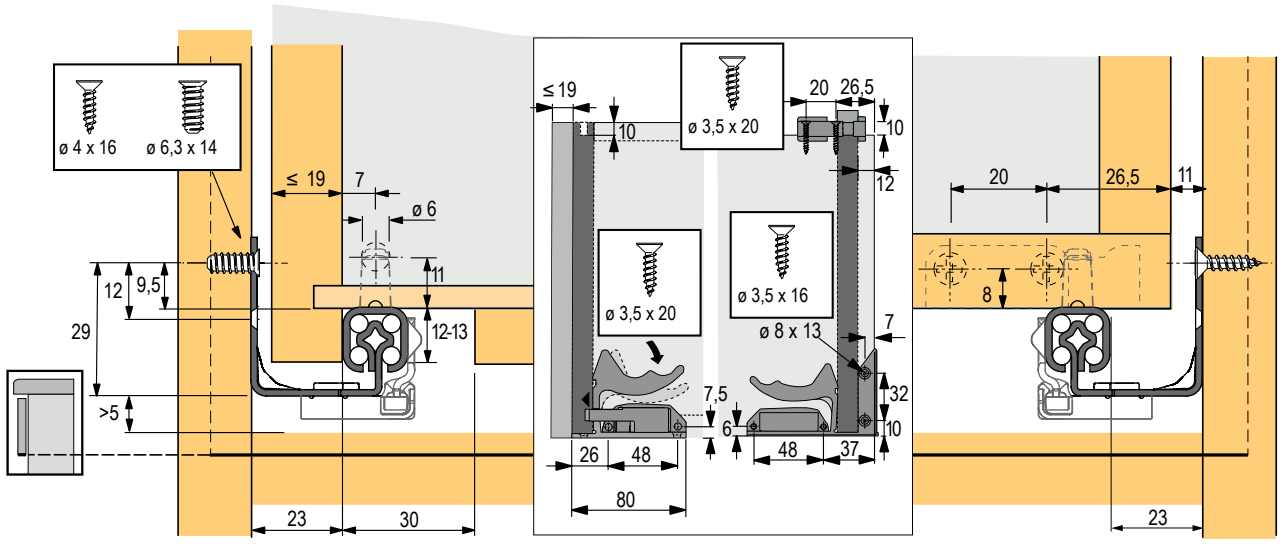

Aretácia výsuvov Quadro pre celodrevené zásuvky

- je možné ľahko doplniť
- pre Quadro V6 a Quadro V6+, EB 20
- farby: biela a sivá
- samočinne sa zaistí pri úplnom vytiahnutí výsuvnej police
- odistenie pri zasunutí definovanou silou
- ich použitie nahradia doteraz používané adaptéry pre výsuvné police

kód	kód Hettich	popis
362359	9242553	sivá
362360	9242552	biela

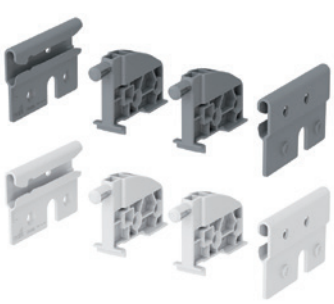



Quadro skrytý

Celovýsuv s tlmením, pre hrúbku bokov 16 mm

kód	kód Hettich	menovitá dĺžka (mm)	minimálna hĺbka korpusu (mm)	rozstup otvorov b1 (mm)
104581	45284	280	293	160
104606	45286	320	333	192
104607	45287	350	363	192
104645	45288	380	393	224
104647	45290	420	433	224
104648	45291	450	463	256
104649	45292	480	493	256
104711	45293	500	513	288
104744	45294	520	533	288
104751	45295	550	563	288
104758	45296	580	593	352
104784	45297	600	613	352

- balenie 1 súprava



- montáž nasunutím – zásuvka sa položí na výsuvy a zasunie sa do korpusu
- Silent System – tlmič integrovaný do výsuvu zaistí mäkké a tiché dovieranie zásuvky
- integrovaná poistka zabraňuje náhodnému otvoreniu zásuvky
- perfektná výšková a stranová stabilita
- odolné oceľové dráhy zaisťujú optimálne vedenie presných oceľových guľôčok
- samočistiace vodiace dráhy nevyžadujú žiadnu údržbu
- zameniteľnosť – zámenu čiastočného výsuvu za plnovýsuv je možné vykonať bez zmeny rozmeru skrine, korpusu alebo čela zásuvky aj vŕtania!

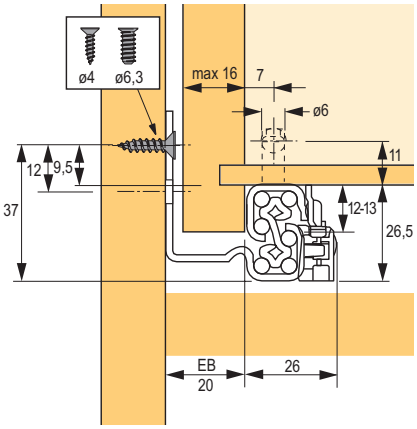

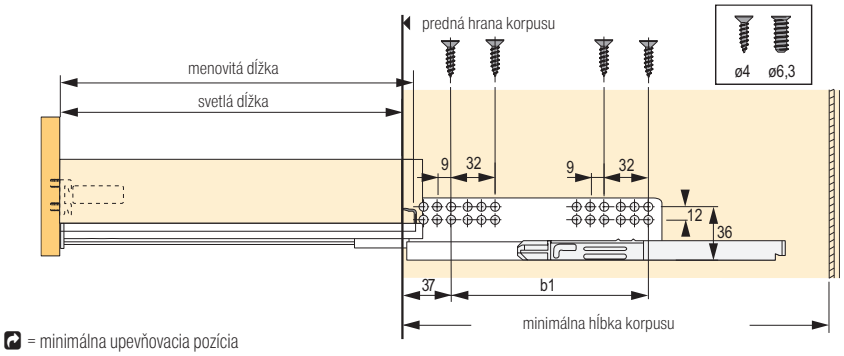

= minimálna upevňovacia pozícia

Čelný príchyt

kód	kód Hettich	popis
104547	9144830	ľavý
104548	9144841	pravý

- bezpečné spojenie výsuvu Quadro a drevenej zásuvky bez použitia náradia (montáž nasunutím)
- plynulé výškové nastavenie + 2 mm vrúbkovaným kolieskom (bez použitia náradia)
- po demontáži zásuvky ostáva zachované výškové nastavenie
- čierny plast



Quadro – voliteľné príslušenstvo

Synchronizácia pre výsuvy Quadro V6, V6+ a 4D V6

kód	popis
318279	Push to Open synchronizačná tyč 2 000 mm
318281	Push to Open synchronizačná spojka
318282	Push to Open adaptér typ A
318283	Push to Open adaptér typ B
318284	Push to Open dvojitý adaptér typ A
318285	Push to Open dvojitý adaptér typ B

- synchronizácia je namontovaná napevno na zadnej časti výsuvu
- pre zásuvky s výsuvom Quadro s Push to Open mechanizmom a šírkou nad 600 mm
- maximálna šírka korpusu 2 000 mm
- výhoda skrine s umývadlom (sifón!) a jedinečné riešenie pre 2 zásuvky za spoločným čelom

Použitie adaptéra podľa typu:
A pre InnoTech na Quadro V6+ a pre drevené zásuvky na Quadro V6 a Quadro V6+
B pre InnoTech na Quadro V6
• dvojitý adaptér je určený pre 2 zásuvky za 1 čelom



Zostava synchronizácie pre konkrétne výsuvy

	výsuv	typ adaptéra	synchronizačná tyč	spojka pre dve časti synchronizácie	typ adaptéra pre 2 zásuvky so spoločným čelom
drevená zásuvka	Quadro V6	**318282**	**318279**	**318281**	**318284**
	Quadro V6+	**318282**			**318284**
	Quadro 4D V6	**318282**			**318284**
zásuvka InnoTech a InnoTech Atira	Quadro V6	**318283**			**318285**
	Quadro V6+	**318282**			**318284**

Quadro výsuvy pre drevené zásuvky

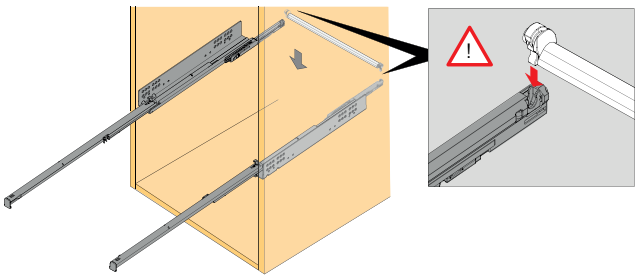

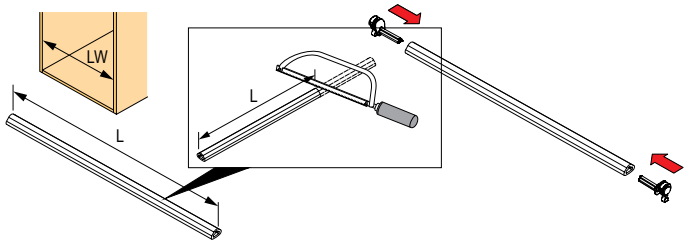

Drevená zásuvka

L		
EB 20		EB 23
Quadro V6 / V6+	Quadro V6 4D	Quadro V6
LW - 88	LW - 92	LW - 94

InnoTech a InnoTech Atira

L			
EB	9,5	10,5	12,5
	Quadro V6 / V6+		
	LW - 64	LW - 66	LW - 70

guľôčkové s vysokou nosnosťou

Celovýsuv s nosnosťou 90 kg StopControl fixácia pri zatvorení

kód	kód Hettich	dĺžka (mm)	min. hĺbka korpusu (mm)	rozstup otvorov b1 (mm)	rozstup otvorov b2 (mm)	rozstup otvorov C (mm)
104106	41398	700	704	261	264	633,5



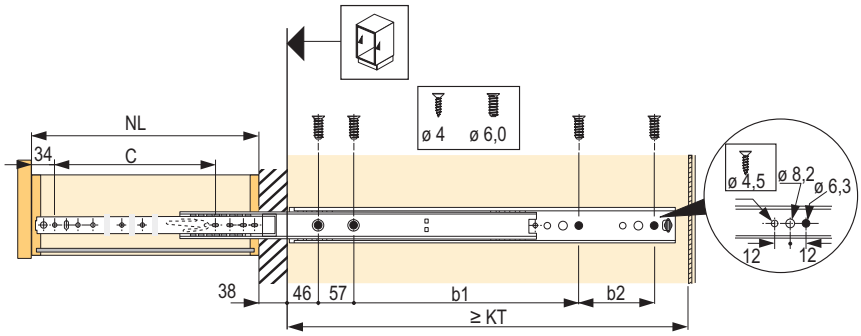

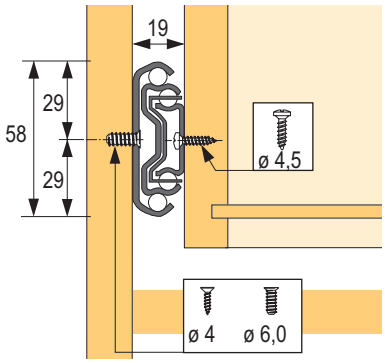

Celovýsuv KA 4532 Silent System, nosnosť 35 kg

kód	kód Hettich	dĺžka zásuvky (mm)	minimálna hĺbka korpusu KT (mm)	rozstup otvorov (mm)				balenie
				b1	b2	b3	c	
133031	9114271	300	304	×	×	×	171	10 súprav
132546	9114273	350	354	64	×	×	220	10 súprav
132333	9114274	400	404	64	×	×	254	10 súprav
132334	9114275	450	454	96	×	×	294	10 súprav
130802	9114276	500	504	96	64	×	344	10 súprav

- Silent System – integrované tlmenie zaistí mäkké a tiché dovieranie zásuvky
- pre zásuvky s dnom v drážke, polodrážke alebo na tupo



Celovýsuv KA 4532 Push to Open, nosnosť 35 kg, vstavaná šírka 12,7 mm

kód	kód Hettich	dĺžka zásuvky (mm)	minimálna hĺbka korpusu KT (mm)	rozstup otvorov (mm)				balenie
				b1	b2	b3	c	
141950	9114281	300	304	×	×	×	196	10 súprav
133414	9114282	350	354	56	×	×	246	10 súprav
133815	9114283	400	404	96	×	×	296	10 súprav
133030	9114284	450	454	96	×	×	346	10 súprav
130803	9114285	500	504	96	96	×	396	10 súprav
171320	9114286	550	554	96	128	×	446	10 súprav

- Push to Open – precízny mechanizmus otvorí zásuvku samočinne a nehlučne – stačí ľahko zatlačiť na jej čelo
- pomocou páčky je výsuv možné rozdeliť a zásuvku tak jednoducho vybrať z korpusu
- pre drevené zásuvky s dnom v drážke, polodrážke alebo na tupo
- oceľ pozinkovaná



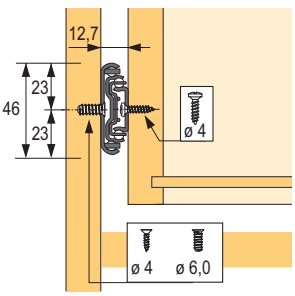

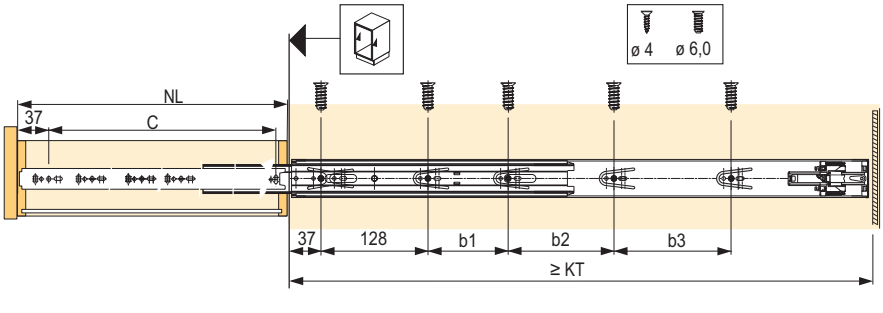

minimálna hĺbka korpusu

guľôčkové s vysokou nosnosťou

Čiastočný KA 1730 17 mm drážka, nosnosť 10 kg

kód	kód Hettich	zásuvková koľajnička (mm)	korpusová koľajnička (mm)	menovitá dĺžka (mm)	dĺžka zásuvky (mm)	dĺžka výsuvu EL (mm)	rozstup otvorov (mm)	
							B1	C
106758	79054	133	150	200	155 – 210	32	96	101
106760	79055	164	182	250	185 – 260	44	128	132
104011	30765	185	182	300	185 – 305	44	128	153
104881	71835	217	214	350	220 – 355	56	160	185
104012	30766	249	246	400	250 – 410	68	192	217
104014	30768	500	310	500	500	98	256	468

- 2 skrutky M4 × 9 sú v balení pri každej súprave
- balenie 20 súprav

- presný výsuv so zarážkou výsuvu a poistkou proti vypadnutiu
- vodiace koľajničky a guľôčková klietka tvoria kompletnú nedeliteľnú jednotku
- ľahký chod a vysoká stranová stabilita s presným vedením
- šípka označuje orientáciu výsuvu
- s dodatočnou podperou čela od dĺžky zásuvky 430 mm
- pre zásuvky s dnom v drážke, polodrážke alebo na tupo
- oceľ pozinkovaná
- korpusové koľajnice sa montujú od prednej hrany boku
- zásuvkové koľajnice sa montujú od zadnej hrany zásuvky



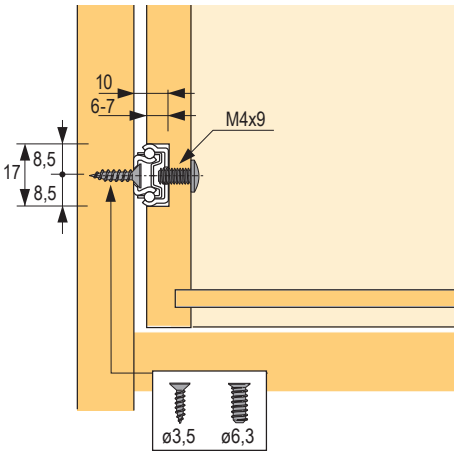

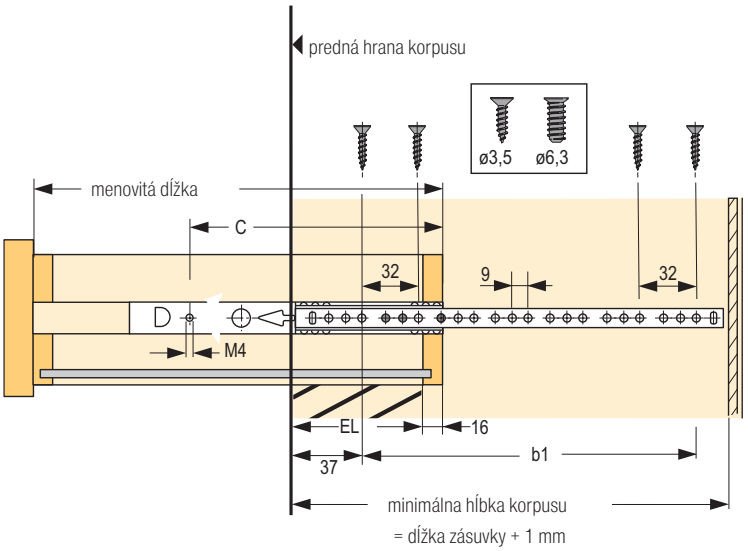

Celovýsuv KA 5632, nosnosť 45 kg

kód	kód Hettich	dĺžka zásuvky (mm)	minimálna hĺbka korpusu (mm)
106191	73276	250	254
106229	73277	300	304
106231	73278	350	354
106242	73279	400	404
106276	73280	450	454
106293	73281	500	504
106299	73282	550	554
106331	73283	600	604
106339	73284	650	654
104026	41355	700	704



- presný plnovýsuv so zarážkou a poistkou proti nechcenému vysunutiu
- pomocou páčky je výsuv možné rozdeliť a zásuvku tak jednoducho vybrať z korpusu
- ľahký chod a vysoká stranová stabilita s presným vedením
- pre zásuvky s dnom v drážke, polodrážke alebo na tupo
- oceľ pozinkovaná, pasivovaná na modro
- balenie 1 súprava

Čiastočný výsuv KA 270 27 mm drážka, nosnosť 12 kg

kód	kód Hettich	zásuvková koľajnička (mm)	korpusová koľajnička (mm)	menovitá dĺžka (mm)	dĺžka zásuvky (mm)	strata výsuvu EL (mm)	rozstup otvorov (mm)	
							b1	c
103971	25155	222	214	350	230 – 350	56	160	190
104906	25156	328	342	550	350 – 550	80	288	296

- 2 skrutky M4 × 9 sú v balení pri každej súprave
- balenie 20 súprav

- presný výsuv so zarážkou výsuvu a poistkou proti vypadnutiu
- vodiace koľajničky a guľôčková klietka tvoria kompletnú nedeliteľnú jednotku
- ľahký chod a vysoká stranová stabilita s presným vedením
- pre zásuvky s dnom v drážke, polodrážke alebo na tupo
- oceľ pozinkovaná

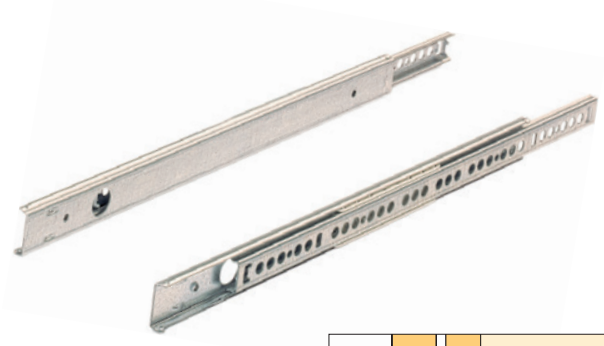

montážny návod

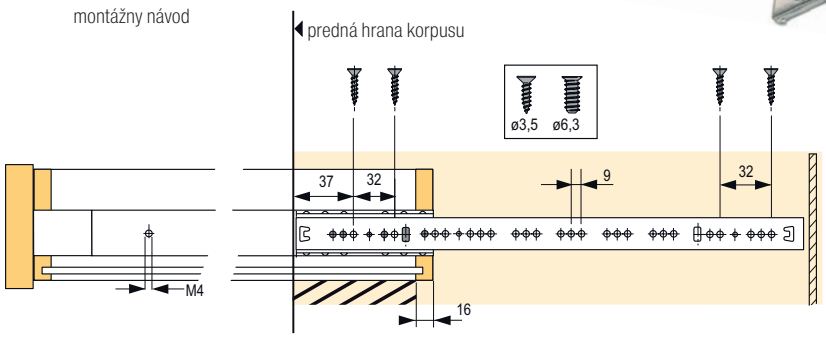

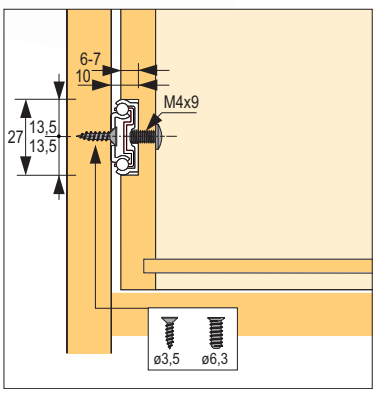

kolieskové

Čiastočný FR 402, nosnosť 25 kg

kód	kód Hettich	dĺžka zásuvky (mm)	minimálna hĺbka korpusu (mm)	strata EL výsuvu (mm)	rozstup otvorov (mm)			
					b1	b2	B3	b4
103835	1061611	250	253	69	96	×	×	×
103750	1058344	300	303	69	96	×	×	×
103751	1058345	350	353	69	96	64	×	×
103752	1058346	400	403	69	96	128	×	×
103753	1058347	450	453	79	96	128	32	×
103754	1058348	500	503	86	96	128	64	32
103755	1058349	550	553	94	96	128	128	×
103756	1058350	600	603	104	96	128	128	×

- balenie 20 súprav
- jednostranné nútené vedenie
- naložená montáž
- integrovaná samozatváracia technika s dvojitou poistkou a poistkou proti vypadnutiu
- automatické vyrovnávanie tolerancií ±1 mm
- oceľ, prášková farba biela alebo hnedá



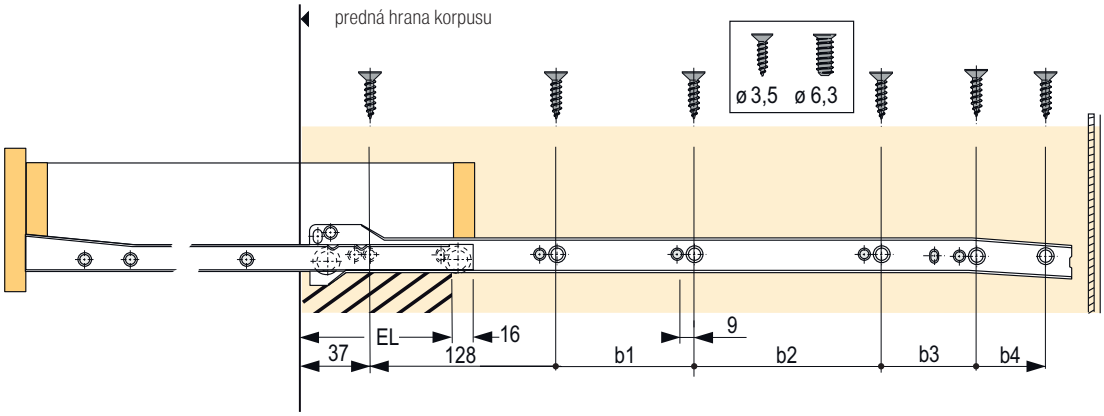

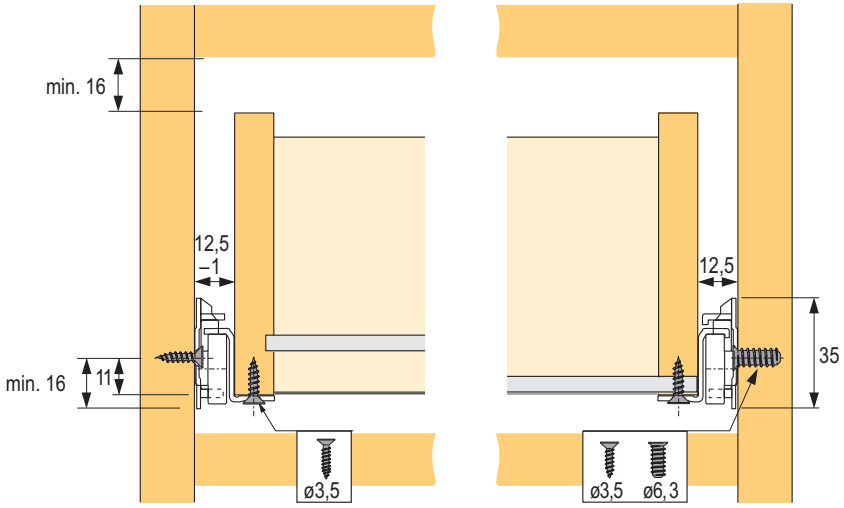

Celovýsuvy FR 6142, nosnosť 50 kg

kód	kód Hettich	dĺžka zásuvky (mm)	minimálna hĺbka korpusu (mm)	plnovýsuv s presahom OE (mm)	rozstup otvorov (mm)			
					b1	b2	B3	b4
104112	41637	350	355	15	96	64	×	×
104159	41643	500	505	30	96	128	64	32
104208	41645	550	555	30	96	128	128	×

- plnovýsuv s presahom, s obojstranným núteným vedením
- naložená montáž
- integrovaná samozatváracia technika
- automatické vyrovnávanie tolerancií + 2 mm
- oceľ, prášková farba biela alebo hnedá
- poistka proti vypadnutiu a aretovateľná teleskopická stredová koľajnička



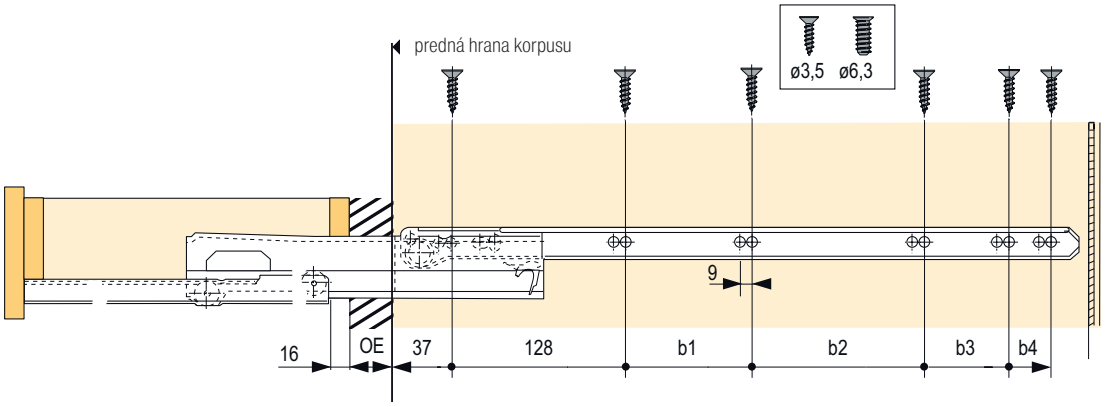

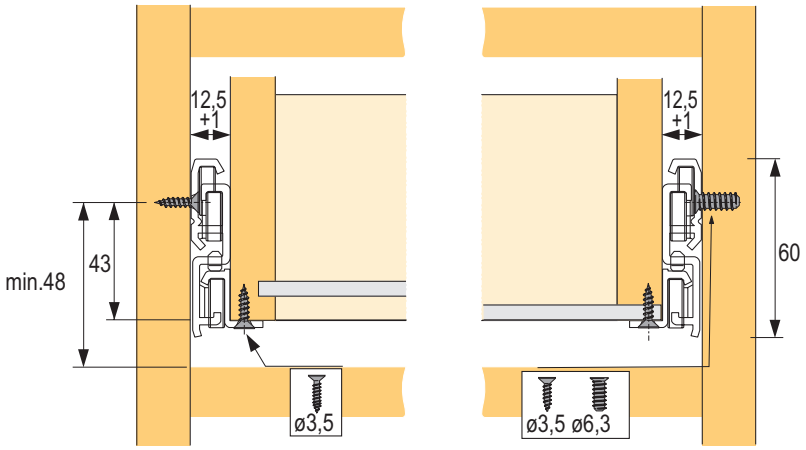

Dištančný profil

kód	kód Hettich	rozmer (mm)
103956	13952	25 × 484 × 50

- biely plast

kolieskové so zvýšenou bočnicou

Čiastočný výsuv

výška (mm)		53	85	117	150
		biely	biely	biely	biely
dĺžka (mm)	270	93944	**93950**	**93951**	**93955**
	350	93945	**93931**	**93952**	**93956**
	400	**93946**	**93932**	**93953**	**93957**
	450	**93947**	**93933**	**93940**	**93942**
	500	**93948**	**93934**	**93941**	**93943**
	550	**93949**	**93935**	**93954**	**93958**



- nastavenie zásuvky horizontálne a vertikálne ± 1,5 mm
- nosnosť 25 kg

[1] k relingu treba vždy dokúpiť príchyt 93998

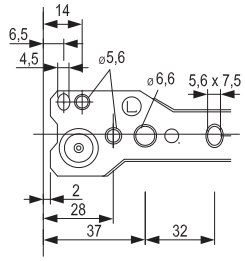

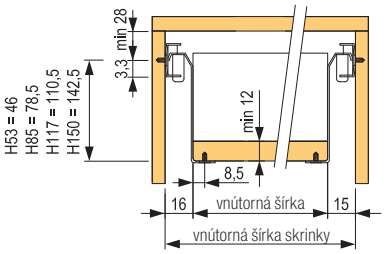

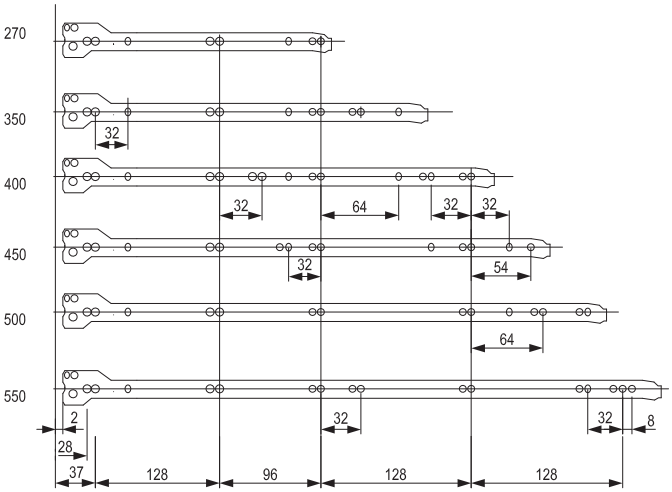

čelné a zadné montážne rozmery H53, H83, H117, H150

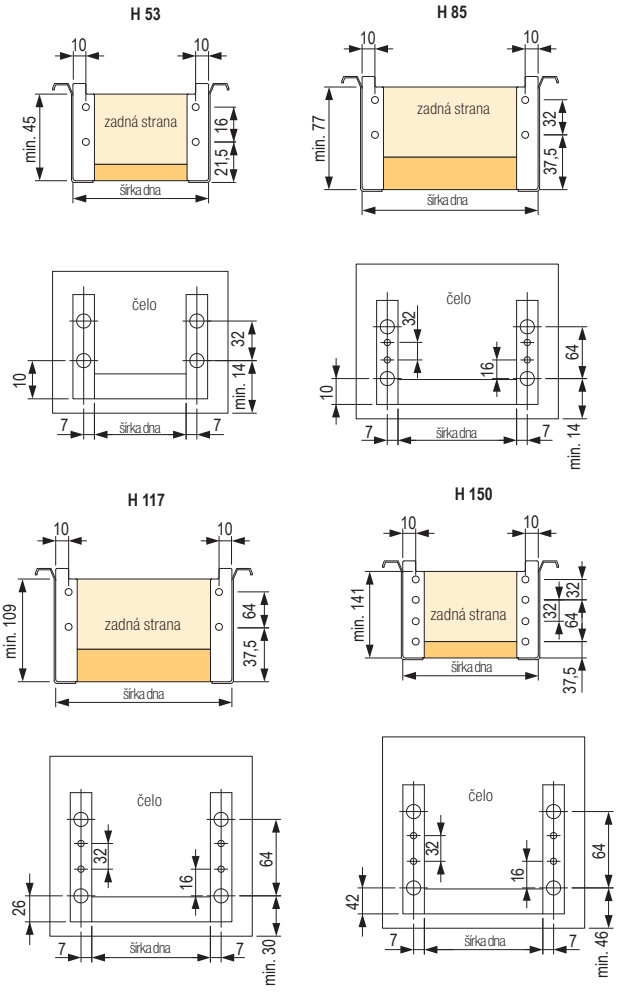

Externý tlmič pre kolieskový výsuv s bočnicou

kód	popis
198919	biely
198920	sivý



- kompletná súprava vrátane montážneho návodu
- jednoduchá montáž

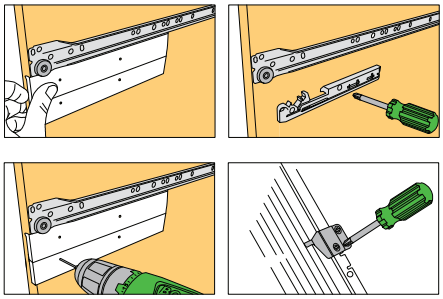

Čiastočný výsuv

dĺžka (mm)	biely	čierny	AV (mm)
250	**252225**	×	87
300	**91641**	**91651**	87
350	**91642**	**91652**	87
400	**91643**	91653	97
450	**91644**	**91654**	97
500	**91645**	**91655**	97
550	**91646**	**91656**	117
600	**91647**	**91657**	117



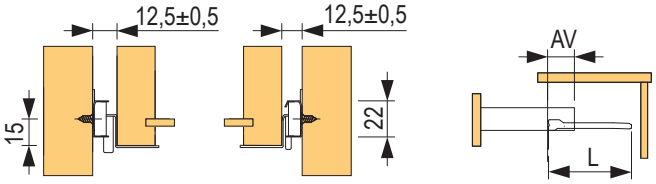

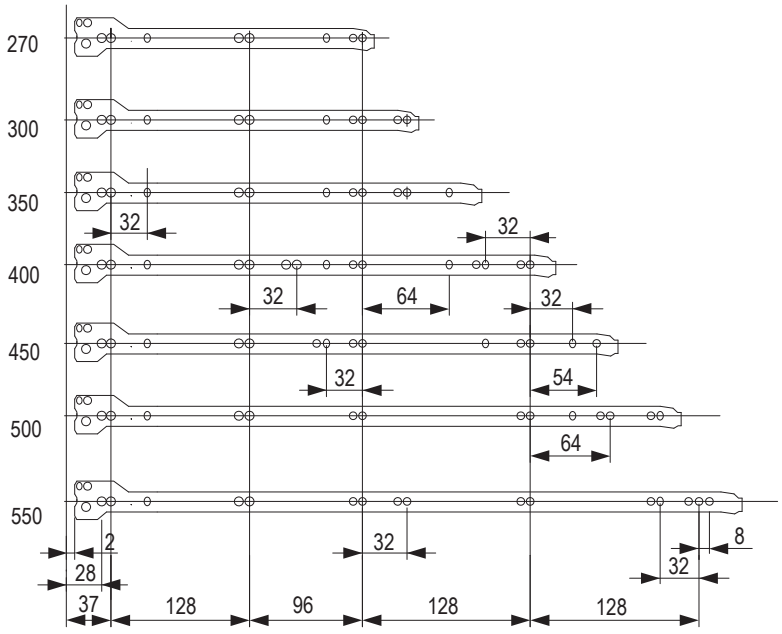

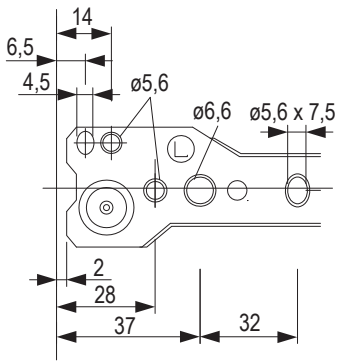

04



vnútorné vybavenie nábytku a zásuviek

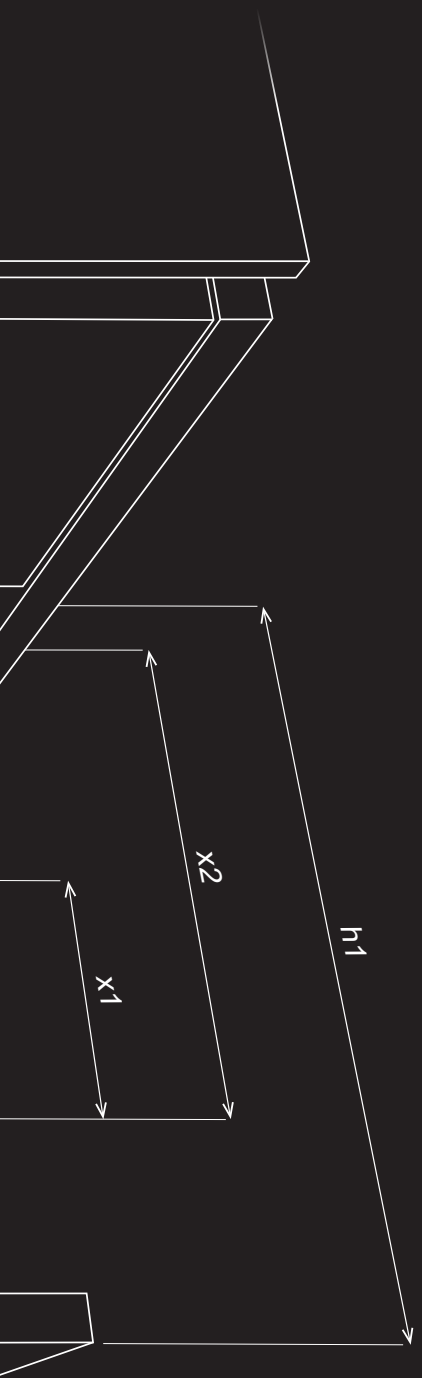

PORTÁL

Zákaznícky portál – na jednom mieste možnosť nakupovania, prehľad objednávok, zadávanie a formátovanie zákaziek, overovanie ich stavu, informácie o skladových zásobách, cenách a mnoho ďalších užitočných funkcií.

PORADENSTVO

Neviete si rady s výberom kovania alebo s jeho montážou? Zavolajte na číslo +421 41/285 0030 alebo napíšte na adresu help@demos-trade.com a my vám radi poradíme.

UKÁŽKY VO VZORKOVNIACH

Aký príborník si vybrať? Aká veľká je v skutočnosti nádoba sortéra? Príďte sa pozrieť osobne alebo pošlite svojich zákazníkov do našej vzorkovne, kde im predvedieme a poskytneme odborné rady pri výbere.

RÝCHLOSŤ DODANIA

Všetky objednávky doručíme do vašich rúk už nasledujúci deň.

01
02 13
03
04 14
05
06
15
07
08
09 16
10
11 17
12

obsah

obsah



Príborníky	**Strong**	StrongIn	**str. 04.9**
	Blum	Nolago	**str. 04.50**
		Ambia–Line	**str. 04.59**
		Orga–Line	**str. 04.54**
	Hettich	OrgaTray	**str. 04.64**
		Orga-Store	**str. 04.66**
	Agoform	Separado	**str. 04.37**
		Classico	**str. 04.39**
		Sky	**str. 04.43**
		Scoop	**str. 04.47**
	Kesseböhmer	LiniQ	**str. 04.33**
		SpaceFlexx	**str. 04.36**
Šatníkové organizéry	**Strong**	StrongIn	**str. 04.71**
Kúpeľňové organizéry a doplnky	**Gollinucci**	organizéry	**str. 04.75**
		koše	**str. 04.76**
Protišmykové podložky	**Agoform**		**str. 04.31**
	Strong		**str. 04.32**
	Italiana Ferramenta		**str. 04.32**

obsah

Sortéry a odpadkové koše	**Strong**	StrongBins	**str. 04.80**
	Gollinuci	Linea 580 plus	**str. 04.81**
		Linea 580 EVO	**str. 04.83**
		Concept 560	**str. 04.85**
		Linea 500	**str. 04.88**
		Linea 200	**str. 04.89**
		Sistema 9XL	**str. 04.93**
		Sistema	**str. 04.95**
	Franke	Easysort	**str. 04.98**
		FX	**str. 04.99**
		Garbo	**str. 04.100**
		Cube	**str. 04.102**
		Solo	**str. 04.102**
		Mini	**str. 04.102**
	Blanco	Flexon II	**str. 04.103**
		Select II	**str. 04.105**
		Select II Orga	**str. 04.106**
Malé vstavané spotrebiče	**Ritter**		**str. 04.108**

Čo je v tejto kapitole?

Skrátené zoznámenie sa s výrobcami, produktmi alebo dôležitými hodnotami z nasledujúcej kapitoly.

V kapitole nájdete príborníky značiek **Strong, Agoform, Blum, Hettich,Gollinucci, Franke, Blanco a Ritter.** Pod jednotlivými značkami sú podľa značiek (pozri vyššie) a podľa sortimentu (príborníky, sortéry a odpadkové koše). Vnútri značiek sú vždy radené **podľa veľkosti korpusu, do ktorého sú určené.**

Vysvetlivky niektorých pojmov

Ako zvoliť správnu šírku príborníka

výrobca	odpočet z vnútornej šírky korpusu (LW-W) (mm)	vnútorná hĺbka oproti definovanej hĺbke výsuvu (mm)
Blum LEGRABOX	42	26
Blum Merivobox		56
StrongMax 18		28
Blum TANDEMBOX ANTARO	48	26
StrongBox	60	
StrongMax 16	42	
Hettich InnoTech Atira	73	30
Hettich ArciTech	58	21 (plech) a 24 (drevené)

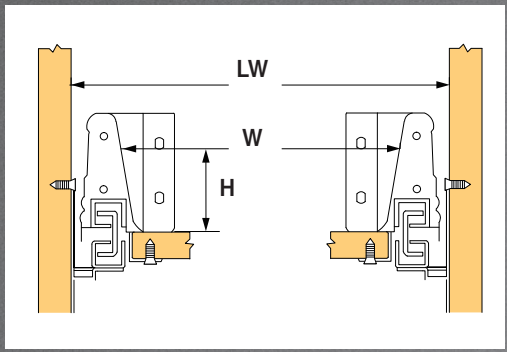

Napr. StrongBox pre skrinku s vonkajšími rozmermi 600 mm, hrúbkou stien 18 mm a dĺžkou výsuvu 500 mm:

vnútorný rozmer korpusu: **LW = 600 – 36 = 564 mm**
vnútorná šírka zásuvky: **W = 564 – 60 = 504 mm**
vnútorná hĺbka zásuvky: **500 – 26 = 474 mm**

ℹ vnútorná šírka zásuvky udávaná výrobcom
- platí pre výšku príborníka 50 mm (H)
- uvedené rozmery sa odčítajú z vnútornej šírky korpusu

Príborník

Vklad do zásuvky zaisťujúci prehľadné uloženie príborov a drobného kuchynského náčinia. Môže byť z nehrdzavejúcej ocele alebo plastový, dá sa upraviť na dĺžku aj šírku.



Rozdeľovník

Zostava priehradiek slúžiaca na rozdelenie vnútorného priestoru zásuvky a vytvorenie prehľadných sekcií na uloženie… čohokoľvek.

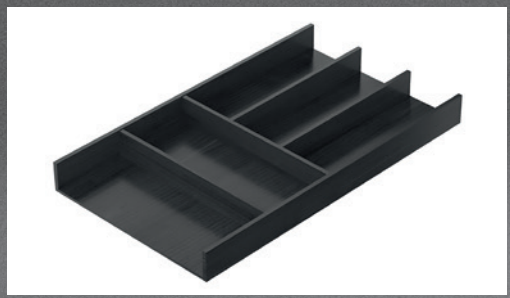

Organizér

Niečo medzi príborníkom a rozdeľovníkom. Využijete ho v kúpeľni alebo v šatníku a slúži na uloženie čohokoľvek drobného.



Protišmyková podložka

Gumová podložka, ktorá sa uloží na dno zásuvky. Zamedzí nechcenému pohybu riadu, tlmí náraz pri ukladaní a všeobecne robí prácu v kuchyni tichšou a príjemnejšou.



Sortér

V našom prípade je to organizér na triedenie odpadu vznikajúceho v kuchyni. V tých najväčších sú až 4 nádoby a navyše aj ďalšie miesta na uloženie napríklad čistiacich prostriedkov.



Odpadkový kôš

Ten, myslíme, nie je potrebné vysvetľovať. Iba pripomíname, že v našom prípade hovoríme o vstavaných košoch.



Drobné vstavané spotrebiče

Krájač na chlieb, hriankovač alebo tyčový mixér vstavané do zásuvky šetria miesto na pracovnej doske. Kuchyňa vyzerá stále pekne upratená.

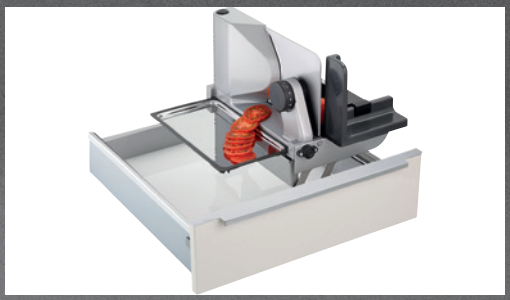

Aké sú TOP produkty?

Pripravili sme pre vás výber toho najzaujímavejšieho, čo v Katalógu nájdete.

StrongBins

04.80

Rad sortérov na triedenie odpadov pod značkou **Strong** je uložený na platforme **StrongBox**. **StrongBins** tak spájajú rokmi overenú kvalitu, skvelú cenu, užívateľský komfort a zníženie vplyvu ľudskej činnosti na životné prostredie.





Ambia-Line

Tento rad príborníkov a rozdeľovníkov od firmy Blum nie je žiadnou novinkou. Treba však zdôrazniť, že rovnako, je to, že rovnako ako doteraz pre Legrabox sú použiteľné aj v novom rade kovaní pre zásuvky Merivobox.

04.59

vnútorné vybavenie nábytku a zásuviek

Ďalšie novinky v kapitole 04



04.9

Príborníky StrongIn pre StrongMax

Zásuvky v spodných skrinkách sú už úplne bežnou praxou. Čo sa ešte úplne neujalo, je vybaviť ich rovno z výroby príborníkmi a rozdeľovníkmi. Snažíme sa tomu pomôcť novým radom príborníkov pripravených na použitie do našich výsuvov StrongMax. Užívatelia budú nadšení!



Príborníky LiniQ

Kesseböhmer = drôtený program, výklopy, ale aj drevené príborníky radu LiniQ. Kto pozná značku Kesseböhmer, vie dobre, že je zárukou vysokej kvality, užívateľského komfortu a dlhej životnosti.

04.33



Sortéry Franke Easysort

Veľmi originálny dizajn týchto sortérov padne do oka každému, kto hľadá iný pohľad na štandardné produkty. Hladké línie, ktoré sú prispôsobené trendu dutých a tenkých bočníc, skvele zapadajú do moderného interiéru.

04.98



SpaceFlexx

04.36

Druhý výrobok firmy Kesseböhmer umožňuje efektívne rozdelenie vnútorného priestoru zásuviek. Tentoraz je určený do tých vysokých bez ohľadu na to, či sú v kuchyni, kúpeľni alebo napríklad v dielni. Flexibilné predely umožnia uložiť predmet ľubovoľného tvaru a zabránia jeho nechcenému pohybu. Skvelý výrobok, ktorý získal v roku 2019 srdce poroty a cenu Red Dot award.



Nolago pre Merivobox

Nový rad príborníkov Nolago je vyrobený na mieru do nového radu výsuvov Merivobox od Blum. Príborníky presne padnú do základného radu rozmerov korpusov a nebudete ich musieť nijako upravovať.

04.50

Videá a ďalšie informácie k týmto novinkám nájdete tu:

01
02 13
03
04 14
05
06
15
07
08
09 16
10
11 17
12

príborníky StrongIn – súpravy

Pre StrongMax 16, šírka 276 mm

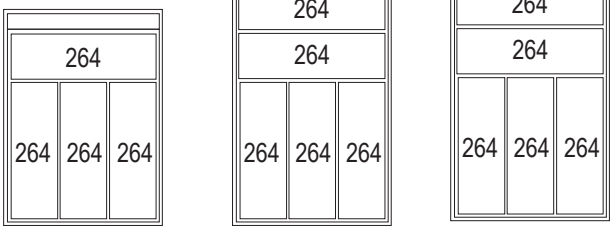

450 mm 500 mm 550 mm



hĺbka (mm)	biela	sivá	čierna
450	**497024**	**497025**	**497027**
500	**402905**	**402931**	**402927**
550	**497068**	**497069**	**497070**

- zostava pre hĺbku zásuvky 450 mm: misky: 4× 264 mm
- zostava pre hĺbku zásuvky 500 a 550 mm: misky: 5× 264 mm
- súpravy je možné ľubovoľne rozširovať, pozri jednotlivé dielce nižšie

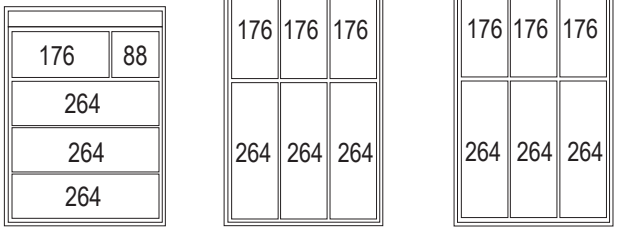

450 mm 500 mm 550 mm



hĺbka (mm)	biela	sivá	čierna
450	**497071**	**497072**	**497073**
500	**402906**	**402932**	**402928**
550	**497074**	**497075**	**497076**

- zostava pre hĺbku zásuvky 450 mm: misky: 3× 264, 1× 176 a 1× 88 mm
- zostava pre hĺbku zásuvky 500 a 550 mm: misky: 3× 264 a 3× 176 mm
- súpravy je možné ľubovoľne rozširovať, pozri jednotlivé dielce nižšie

Základný rámček, šírka 276 mm





kód	hĺbka (mm)	farba
402912	450	biela
402904	500	
402938	550	
402909	450	sivá
399216	500	
402930	550	
402924	450	čierna
402922	500	
402942	550	

príborníky StrongIn – jednotlivé diely

⑦ Bočnica s perforáciou

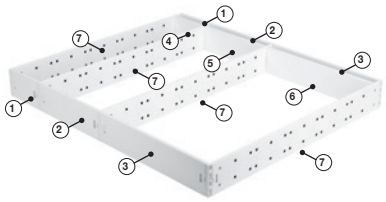



Popis:
1. predný a zadný diel 88 mm
2. predný a zadný diel 176 mm
3. predný a zadný diel 264 mm
4. vnútorná priečka 88 mm
5. vnútorná priečka 176 mm
6. vnútorná priečka 264 mm
7. bočnica s perforáciou

kód	hĺbka (mm)	farba
402908	450	biela
402900	500	
402934	550	
402907	450	sivá
399208	500	
402929	550	
402923	450	čierna
402918	500	
402941	550	

①②③ Predný a zadný diel



kód	dĺžka (mm)	farba
402897	88	biela
402898	176	
402899	264	
399205	88	sivá
399206	176	
399207	264	
402915	88	čierna
402916	176	
402917	264	

④⑤⑥ Vnútorná priečka



kód	dĺžka (mm)	farba
402901	88	biela
402902	176	
402903	264	
399209	88	sivá
399210	176	
399211	264	
402919	88	čierna
402920	176	
402921	264	

Príchyt

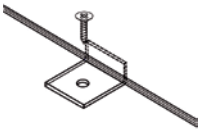

kód	popis
406839	proti posunu príborníka

- využijete v prípade, že vkladáte príborník do hlbšej alebo širšej zásuvky, než pre ktorú je určený

Miska 88 mm



kód	popis
399212	nehrdzavejúca oceľ

Miska 176 mm



kód	popis
399213	nehrdzavejúca oceľ

Miska 264 mm



kód	popis
399214	nehrdzavejúca oceľ

StrongIn príborníky a podložky upravené na mieru do zásuviek s hĺbkou 500 mm

- pre zásuvky s výškou do 100 mm je súčasťou súpravy príborník, v prípade príborníka StrongMax 16 aj protišmyková podložka
- ostatné výšky sú doplnené iba o protišmykovú podložku
- príborníky aj podložky sú upravené na mieru
- súprava je cenovo zvýhodnená
- nákupom súpravy tak ušetríte čas aj peniaze

StrongMax 16, 89 s príborníkom StrongMax 16,



421839



421843

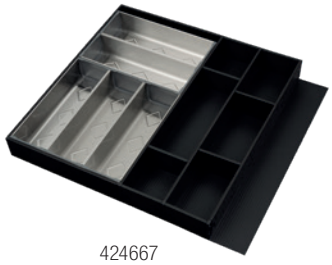

424667

kód	farba StrongMax	farba protišmykovej podložky	šírka zásuvky (mm)	farba príborníka
421838	tmavosivá	antracit	600	tmavosivá
421839			800	
421840			900	
421841	biela	biela	600	biela
421842			800	
421843			900	
424667	čierna	Ago-Kristall čierna	600	čierna
424668			800	
424670			900	
454429	tmavosivá	Ago-Kristall čierna	600	tmavosivá
454430			800	
454431			900	

súprava obsahuje:
- kompletnú súpravu StrongMax na výrobu zásuvky s výsuvmi s tlmením
- príborník StrongIn
- protišmykovú podložku

StrongMax 16, 89 s príborníkom Classico



kód	farba StrongMax	šírka zásuvky (mm)	+ príborník Classico rozmer (mm)	farba príborníka
421832	tmavosivá	600	(522 × 474)	čierna Kristall softTouch
421833		800	(722 × 474)	
421834		900	(822 × 474)	
421835	biela	600	(522 × 474)	biela
421836		800	(722 × 474)	
421837		900	(822 × 474)	
422004	čierna	600	(522 × 474)	čierna Kristall softTouch
422005		800	(722 × 474)	
422006		900	(822 × 474)	

podložky na mieru pre všetky výšky zásuviek StrongMax 16 s hĺbkou 500 mm

StrongMax, šírka korpusu 600 mm



kód	farba StrongMax	výška bočníc (mm)	podložka rozmer (mm)	farba podložky
452681	tmavosivá	89	(522 × 474)	Ago-Kristall čierna
452682		121	(522 × 474)	
452683		185	(522 × 474)	
452684		249	(522 × 474)	
452685	biela	89	(522 × 474)	biela
452686		121	(522 × 474)	
452687		185	(522 × 474)	
452688		249	(522 × 474)	
452689	čierna	89	(522 × 474)	Ago-Kristall čierna
452690		121	(522 × 474)	
452691		185	(522 × 474)	
452692		249	(522 × 474)	
452693	tmavosivá	89	(522 × 474)	antracit
452694		121	(522 × 474)	
452695		185	(522 × 474)	
452696		249	(522 × 474)	

StrongMax, šírka korpusu 800 mm



kód	farba StrongMax	výška bočníc (mm)	podložka rozmer (mm)	farba podložky
452697	tmavosivá	89	(722 × 474)	Ago-Kristall čierna
452698		121	(722 × 474)	
452699		185	(722 × 474)	
452700		249	(722 × 474)	
452701	biela	89	(722 × 474)	biela
452702		121	(722 × 474)	
452703		185	(722 × 474)	
452704		249	(722 × 474)	
452705	čierna	89	(722 × 474)	Ago-Kristall čierna
452706		121	(722 × 474)	
452707		185	(722 × 474)	
452708		249	(722 × 474)	
452709	tmavosivá	89	(722 × 474)	antracit
452710		121	(722 × 474)	
452711		185	(722 × 474)	
452712		249	(722 × 474)	

podložky na mieru pre všetky výšky zásuviek s hĺbkou 500 mm

StrongMax 16, šírka korpusu 900 mm

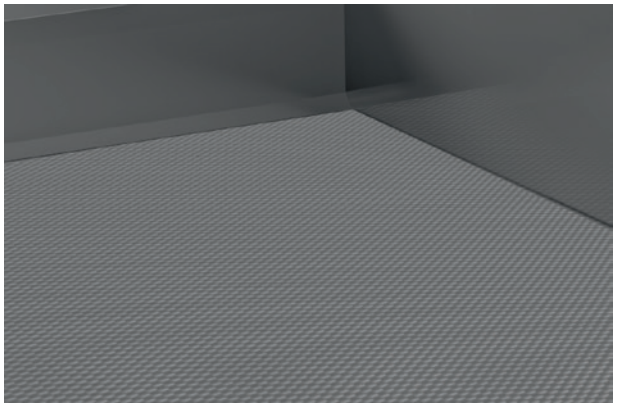

kód	farba StrongMax	výška bočníc (mm)	podložka rozmer (mm)	farba podložky
452713	tmavosivá	89	(822 × 474)	Ago-Kristall čierna
452714		121	(822 × 474)	
452715		185	(822 × 474)	
452716		249	(822 × 474)	
452717	biela	89	(822 × 474)	biela
452718		121	(822 × 474)	
452719		185	(822 × 474)	
452720		249	(822 × 474)	
452721	čierna	89	(822 × 474)	Ago-Kristall čierna
452722		121	(822 × 474)	
452723		185	(822 × 474)	
452724		249	(822 × 474)	
452725	tmavosivá	89	(822 × 474)	antracit
452726		121	(822 × 474)	
452727		185	(822 × 474)	
452728		249	(822 × 474)	

StrongIn príborníky a podložky upravené na mieru do zásuviek s hĺbkou 500 mm

StrongBox, výška bočnice 86, s príborníkom Classico



kód	farba StrongBox	šírka zásuvky (mm)	príborník Classico rozmer (mm)	farba príborníka
454330	sivá	600	(504 × 474)	striebornosivá
454331		800	(704 × 474)	
454332		900	(804 × 474)	
454333	biela	600	(504 × 474)	biela
454334		800	(704 × 474)	
454335		900	(804 × 474)	
454336	titán	600	(504 × 474)	antracit
454337		800	(704 × 474)	
454338		900	(804 × 474)	
454396	titán	600	(504 × 474)	čierna Kristall softTouch
454397		800	(704 × 474)	
454398		900	(804 × 474)	

StrongBox, výška bočnice 86, s protišmykovými podložkami Agoform



kód	farba StrongBox	šírka zásuvky (mm)	podložka rozmer (mm)	farba podložky Ago-System
454339	sivá	600	(481 × 474)	strieborná
454340		800	(681 × 474)	
454341		900	(781 × 474)	
454342	biela	600	(481 × 474)	biela
454343		800	(681 × 474)	
454344		900	(781 × 474)	
454345	titán	600	(481 × 474)	antracit
454346		800	(681 × 474)	
454347		900	(781 × 474)	
454432	titán	600	(481 × 474)	Ago-Kristall čierna
454433		800	(681 × 474)	
454434		900	(781 × 474)	

príborníky a podložky upravené na mieru do zásuviek s hĺbkou 500 mm

Legrabox M s príborníkom Classico, nosnosť 40 kg



kód	farba Legrabox M	šírka zásuvky (mm)	príborník Classico rozmer (mm)	farba príborníka
452663	sivá	600	(522 × 474)	čierna Kristall softTouch
452664		800	(722 × 474)	
452665		900	(822 × 474)	
452666	biela	600	(522 × 474)	biela
452667		800	(722 × 474)	
452668		900	(822 × 474)	
452669	karbón čierna	600	(522 × 474)	čierna Kristall softTouch
452670		800	(722 × 474)	
452671		900	(822 × 474)	

Antaro M s príborníkom SKY, nosnosť 30 kg



kód	farba Antaro M	šírka zásuvky (mm)	príborník SKY rozmer (mm)	farba príborníka
452672	sivá	600	(516 × 474)	antracit
452673		800	(716 × 474)	
452674		900	(816 × 474)	
452675	biela	600	(516 × 474)	biela
452676		800	(716 × 474)	
452677		900	(816 × 474)	

Legrabox M s príborníkmi Ambia-Line, nosnosť 40 kg



454478

kód	farba Legrabox M	šírka zásuvky (mm)	farba príborníka
454478	sivá	600	orion sivá
454479	biela		biela
454480	čierna		karbón čierna

Antaro M s príborníkmi Orga-Line, nosnosť 30 kg



454484

kód	farba Antaro M	šírka zásuvky (mm)	farba príborníka
454481	sivá	600	nehrdzavejúca oceľ brúsená/sivá
454484		800	
454487		900	
454482	biela	600	nehrdzavejúca oceľ brúsená/sivá
454485		800	
454488		900	

podložky upravené na mieru do zásuviek s hĺbkou 500 mm

Legrabox M, nosnosť 40 kg

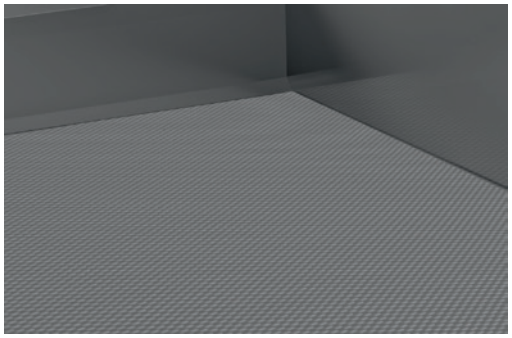

kód	farba Legrabox M	šírka zásuvky (mm)	podložka rozmer (mm)	farba podložky Ago-System
454722	sivá	600	(522 × 474)	antracit
454723		800	(722 × 474)	
454724		900	(822 × 474)	
454725	biela	600	(522 × 474)	biela
454726		800	(722 × 474)	
454727		900	(822 × 474)	
454728	karbón čierna	600	(522 × 474)	Ago-Kristall čierna
454729		800	(722 × 474)	
454730		900	(822 × 474)	

Legrabox K, nosnosť 40 kg

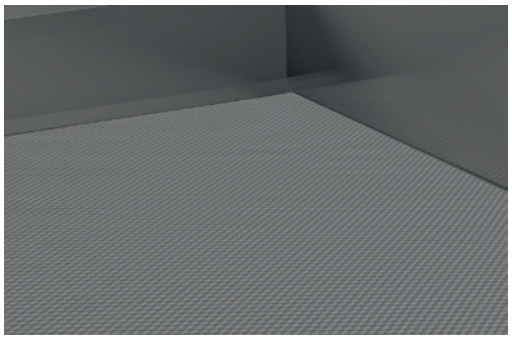

kód	farba Legrabox K	šírka zásuvky (mm)	podložka rozmer (mm)	farba podložky Ago-System
454731	sivá	600	(522 × 474)	antracit
454732		800	(722 × 474)	
454733		900	(822 × 474)	
454734	biela	600	(522 × 474)	biela
454735		800	(722 × 474)	
454736		900	(822 × 474)	
454737	karbón čierna	600	(522 × 474)	Ago-Kristall čierna
454738		800	(722 × 474)	
454739		900	(822 × 474)	

Legrabox C, nosnosť 40 kg

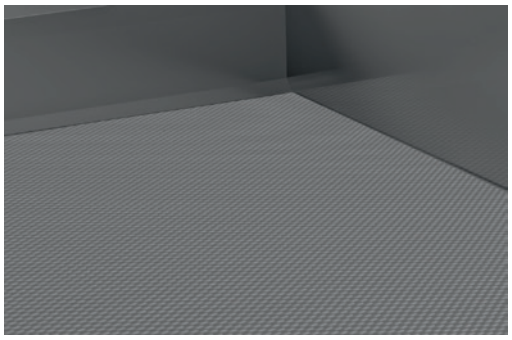

kód	farba Legrabox C	šírka zásuvky (mm)	podložka rozmer (mm)	farba podložky Ago-System
454740	sivá	600	(522 × 474)	antracit
454741		800	(722 × 474)	
454742		900	(822 × 474)	
454743	biela	600	(522 × 474)	biela
454744		800	(722 × 474)	
454745		900	(822 × 474)	
454746	karbón čierna	600	(522 × 474)	Ago-Kristall čierna
454747		800	(722 × 474)	
454748		900	(822 × 474)	

podložky upravené na mieru do zásuviek s hĺbkou 500 mm

Legrabox F, nosnosť 40 kg

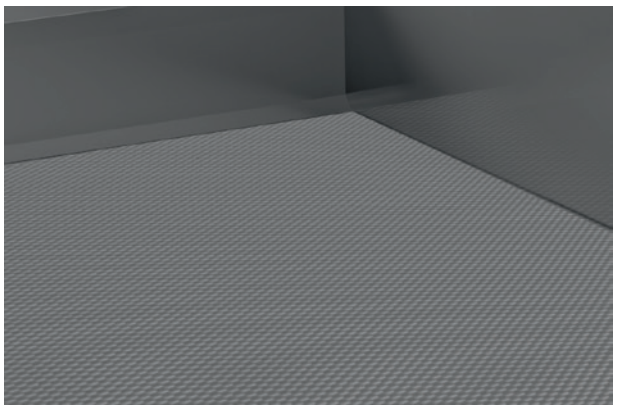

kód	farba Legrabox F	šírka zásuvky (mm)	podložka rozmer (mm)	farba podložky Ago-System
454749	sivá	600	(522 × 474)	antracit
454750		800	(722 × 474)	
454751		900	(822 × 474)	
454752	biela	600	(522 × 474)	biela
454753		800	(722 × 474)	
454754		900	(822 × 474)	
454755	karbón čierna	600	(522 × 474)	Ago-Kristall čierna
454756		800	(722 × 474)	
454757		900	(822 × 474)	

príborníky upravené na mieru do zásuviek s hĺbkou 500 mm

AvanTech You zásuvky + príborníky OrgaTray 740

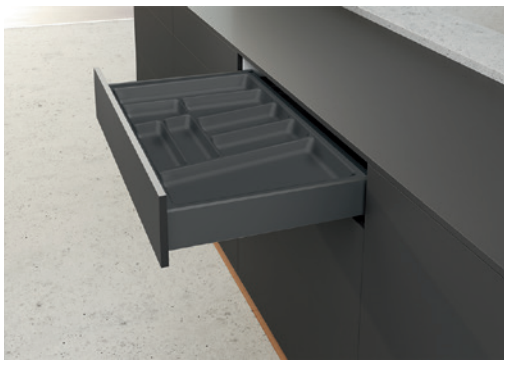

kód	farba AvanTech You	šírka zásuvky (mm)	výška bočníc (mm)	farba príborníka
454408	strieborná	600	101	strieborná
454409		800		
454410		900		
454411	biela	600		biela
454412		800		
454413		900		
454414	antracit	600		antracit
454415		800		
454416		900		

- Pre zásuvku na výsuvoch Quadro You, nosnosť 30 kg.

InnoTech Atira zásuvky + príborníky OrgaTray 590



kód	farba K-HT InnoTech Atira	šírka zásuvky (mm)	výška bočníc (mm)	farba príborníka
454399	strieborná	600	70	strieborná
454400		800		
454401		900		
454402	biela	600		biela
454403		800		
454404		900		
454405	antracit	600		antracit
454406		800		
454407		900		

- Pre zásuvku na výsuvoch Quadro You, nosnosť 30 kg.

príborníky StrongIn na mieru – pre StrongMax 18 s hĺbkou 500 mm

Pre šírku korpusu 400 mm

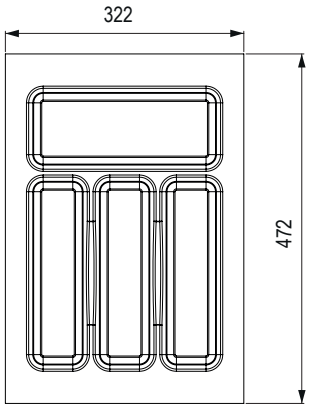

farba	kód	rozmer príborníka (mm)	min. rozmer po orezaní (mm)
biela	**500992**	322 × 472	319,2 × 468
sivá	**501022**		
čierna	**501052**		

Pre šírku korpusu 450 mm

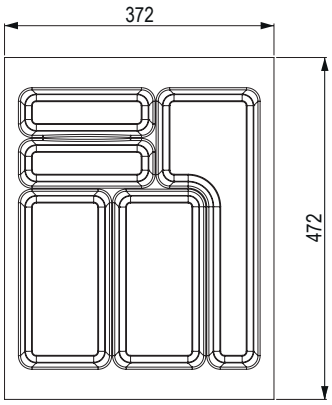

farba	kód	rozmer príborníka (mm)	min. rozmer po orezaní (mm)
biela	**500993**	372 × 472	370 × 468
sivá	**501023**		
čierna	**501053**		

Pre šírku korpusu 500 mm

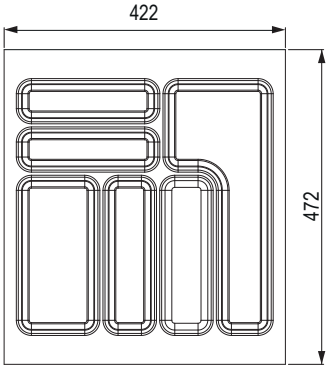

farba	kód	rozmer príborníka (mm)	min. rozmer po orezaní (mm)
biela	**500994**	422 × 472	420 × 468
sivá	**501024**		
čierna	**501054**		

Pre šírku korpusu 600 mm

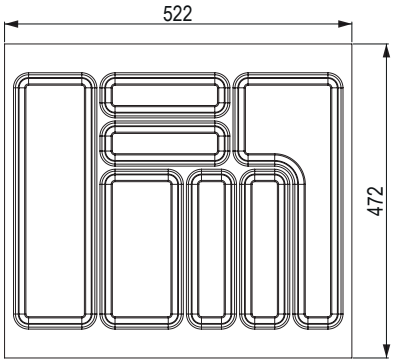

farba	kód	rozmer príborníka (mm)	min. rozmer po orezaní (mm)
biela	**500995**	522 × 472	517,4 × 470
sivá	**501025**		
čierna	**501055**		

príborníky StrongIn na mieru – pre StrongMax 18 s hĺbkou 500 mm

Pre šírku korpusu 700 mm

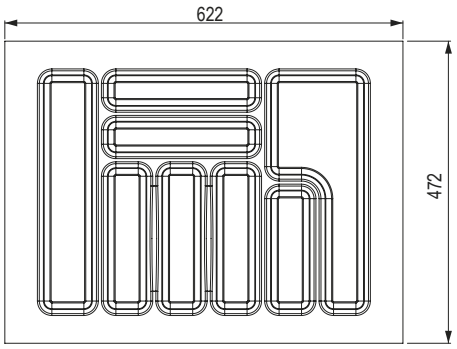

farba	kód	rozmer príborníka (mm)	min. rozmer po orezaní (mm)
biela	**500996**	622 × 472	616,8 × 468
sivá	**501026**		
čierna	**501056**		

Pre šírku korpusu 800 mm

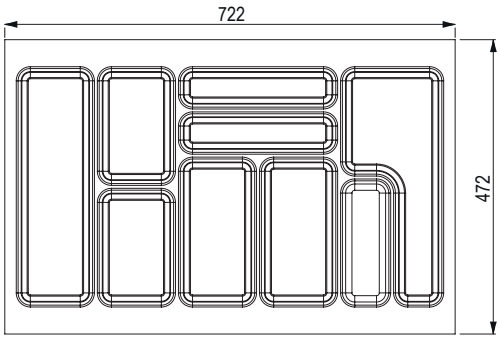

farba	kód	rozmer príborníka (mm)	min. rozmer po orezaní (mm)
biela	**500997**	722 × 472	717,6 × 470
sivá	**501027**		
čierna	**501057**		

Pre šírku korpusu 900 mm

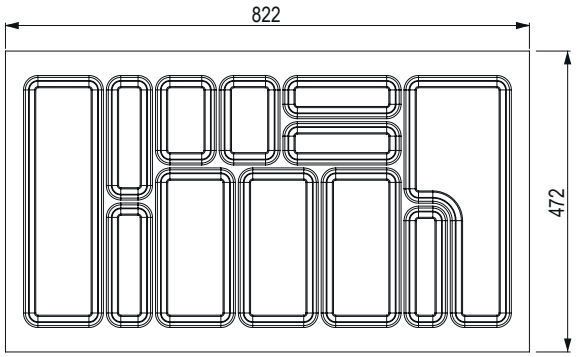

farba	kód	rozmer príborníka (mm)	min. rozmer po orezaní (mm)
biela	**500998**	822 × 472	818,2 × 470
sivá	**501028**		
čierna	**501058**		

Pre šírku korpusu 1 000 mm

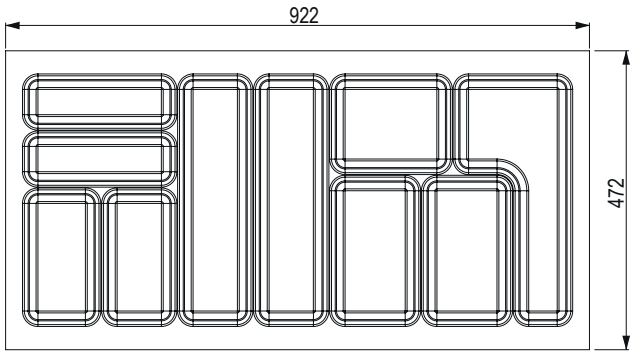

farba	kód	rozmer príborníka (mm)	min. rozmer po orezaní (mm)
biela	**500999**	922 × 472	919,4 × 468
sivá	**501029**		
čierna	**501059**		

12345 Položka je skladom **12345** Položka je na objednávku

príborníky StrongIn na mieru – pre StrongBox s hĺbkou 500 mm





čierna



biela

- farby príborníkov sú zladené s bočnicami StrongMax 16 alebo StrongBox
- hrúbka použitého materiálu je 2,0 mm
- výška priečok aj celková výška príborníka je 45 mm
- rozmery sedia presne pre StrongMax 16 alebo StrongBox

Pre šírku korpusu 400 mm

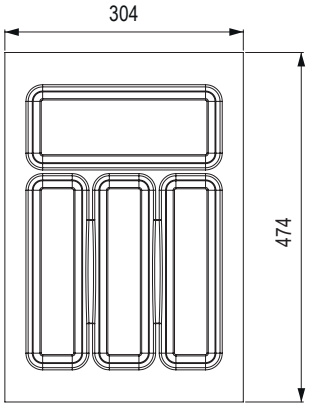

farba	kód	rozmer príborníka (mm)	min. rozmer po orezaní (mm)
biela	**501008**	304 × 474	302,2 × 470
sivá	**501038**		
titán	**501068**		

Pre šírku korpusu 450 mm

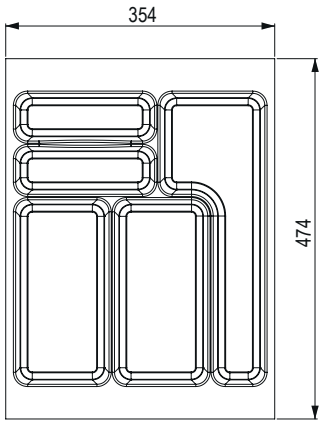

farba	kód	rozmer príborníka (mm)	min. rozmer po orezaní (mm)
biela	**501009**	354 × 474	352,8 × 470
sivá	**501039**		
titán	**501069**		

Pre šírku korpusu 500 mm

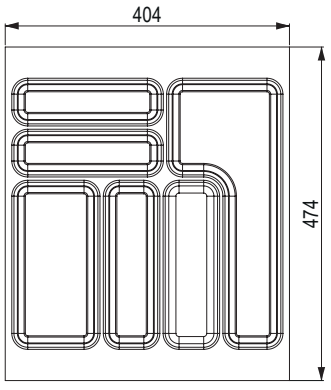

farba	kód	rozmer príborníka (mm)	min. rozmer po orezaní (mm)
biela	**501010**	404 × 474	403 × 470
sivá	**501040**		
titán	**501070**		

príborníky StrongIn na mieru – pre StrongBox s hĺbkou 500 mm

Pre šírku korpusu 600 mm

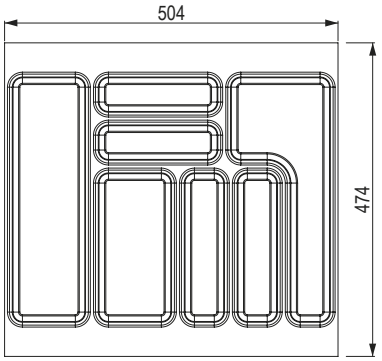

farba	kód	rozmer príborníka (mm)	min. rozmer po orezaní (mm)
biela	**501011**	504 × 474	503,5 × 470
sivá	**501041**		
titán	**501071**		

Pre šírku korpusu 700 mm

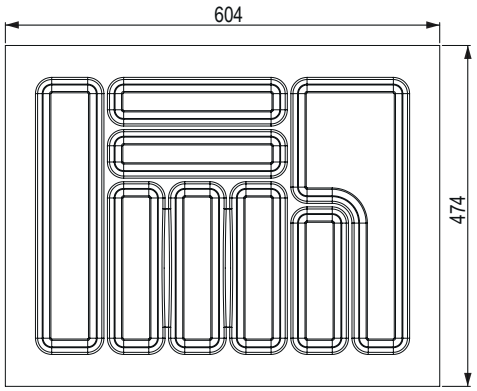

farba	kód	rozmer príborníka (mm)	min. rozmer po orezaní (mm)
biela	**501012**	604 × 474	599,6 × 470
sivá	**501042**		
titán	**501072**		

Pre šírku korpusu 800 mm

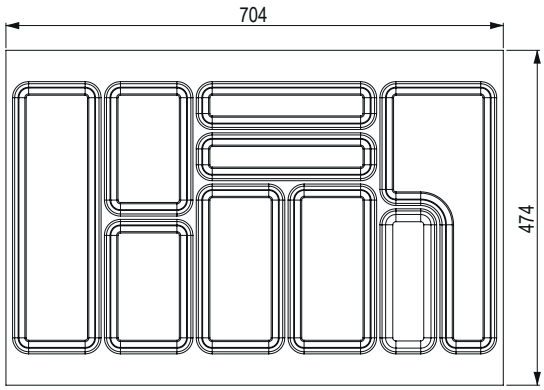

farba	kód	rozmer príborníka (mm)	min. rozmer po orezaní (mm)
biela	**501013**	704 × 474	703 × 470
sivá	**501043**		
titán	**501073**		

Pre šírku korpusu 900 mm

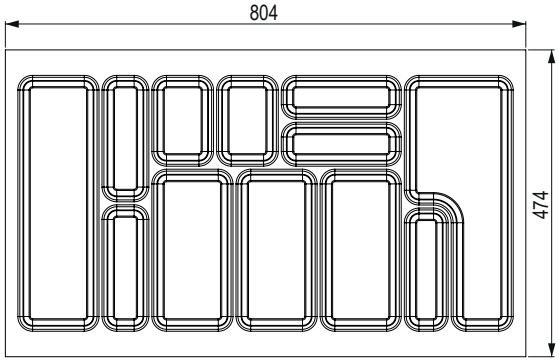

farba	kód	rozmer príborníka (mm)	min. rozmer po orezaní (mm)
biela	**501014**	804 × 474	802 × 470
sivá	**501044**		
titán	**501074**		

príborníky StrongIn na mieru – pre StrongMax 18 s hĺbkou 450 mm

Pre šírku korpusu 400 mm

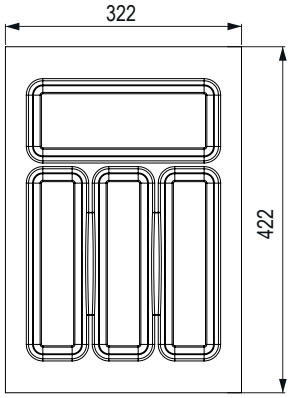

farba	kód	rozmer príborníka (mm)	min. rozmer po orezaní (mm)
biela	**501000**	322 × 422	319,2 × 420
sivá	**501030**		
čierna	**501060**		

Pre šírku korpusu 450 mm

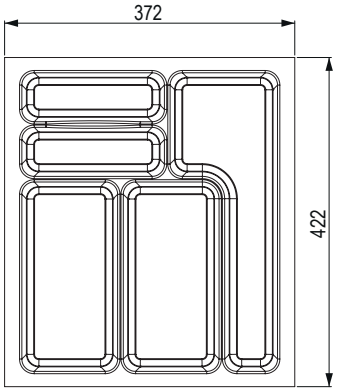

farba	kód	rozmer príborníka (mm)	min. rozmer po orezaní (mm)
biela	**501001**	372 × 422	370 × 420
sivá	**501031**		
čierna	**501061**		

Pre šírku korpusu 500 mm

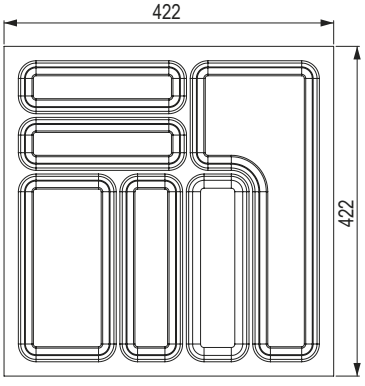

farba	kód	rozmer príborníka (mm)	min. rozmer po orezaní (mm)
biela	**501002**	422 × 422	420 × 420
sivá	**501032**		
čierna	**501062**		

Pre šírku korpusu 600 mm

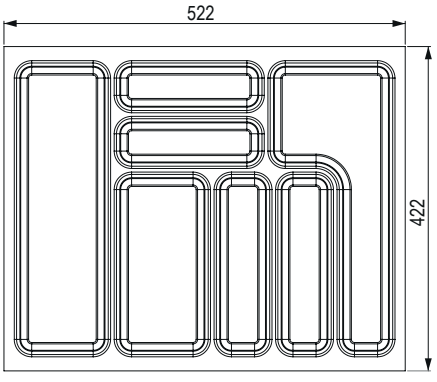

farba	kód	rozmer príborníka (mm)	min. rozmer po orezaní (mm)
biela	**501003**	522 × 422	520 × 420
sivá	**501033**		
čierna	**501063**		

príborníky StrongIn na mieru – pre StrongMax 18 s hĺbkou 450 mm

Pre šírku korpusu 700 mm

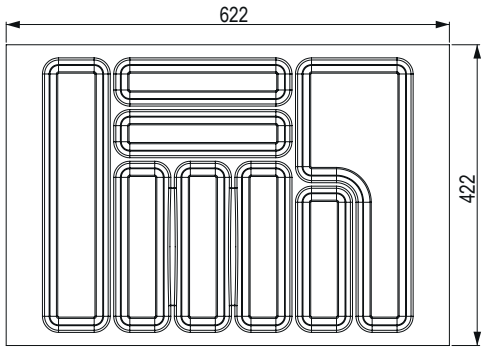

farba	kód	rozmer príborníka (mm)	min. rozmer po orezaní (mm)
biela	**501004**	622 × 422	616,8 × 420
sivá	**501034**		
čierna	**501064**		

Pre šírku korpusu 800 mm

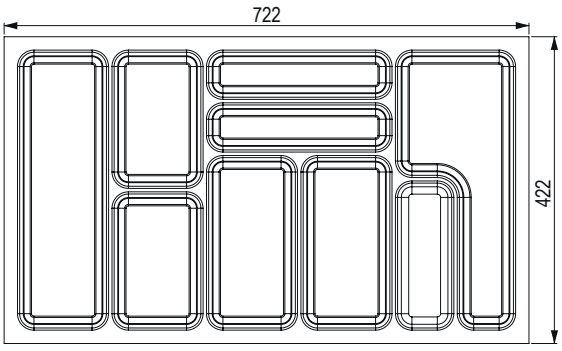

farba	kód	rozmer príborníka (mm)	min. rozmer po orezaní (mm)
biela	**501005**	722 × 422	720,2 × 420
sivá	**501035**		
čierna	**501065**		

Pre šírku korpusu 900 mm

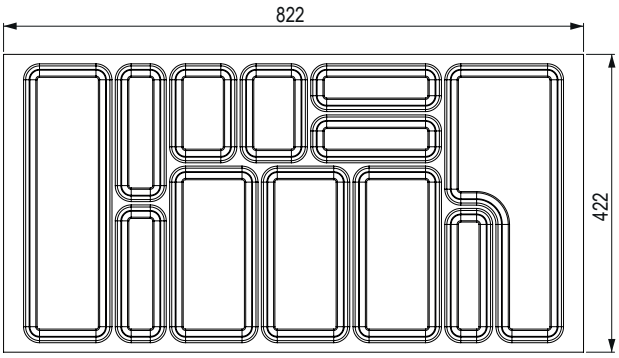

farba	kód	rozmer príborníka (mm)	min. rozmer po orezaní (mm)
biela	**501006**	822 × 422	820,6 × 420
sivá	**501036**		
čierna	**501066**		

Pre šírku korpusu 1 000 mm

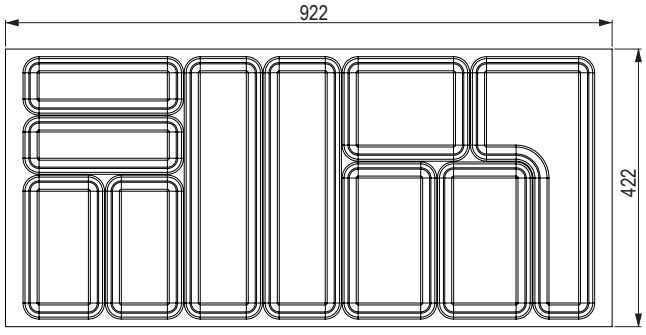

farba	kód	rozmer príborníka (mm)	min. rozmer po orezaní (mm)
biela	**501007**	922 × 422	919,4 × 420
sivá	**501037**		
čierna	**501067**		

12345 Položka je skladom **12345** Položka je na objednávku

príborníky StrongIn na mieru – pre StrongBox 18 s hĺbkou 450 mm





čierna



biela

- farby príborníkov sú zladené s bočnicami StrongBox alebo StrongMax
- hrúbka použitého materiálu je 2,0 mm
- výška priečok aj celková výška príborníka je 45 mm
- rozmery sedia presne pre StrongBox alebo StrongMax

Pre šírku korpusu 400 mm

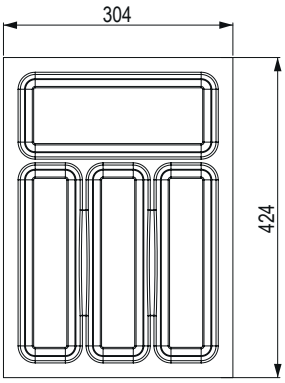

farba	kód	rozmer príborníka (mm)	min. rozmer po orezaní (mm)
biela	**501015**	304 × 424	302,2 × 422
sivá	**501045**		
titán	**501075**		

Pre šírku korpusu 450 mm

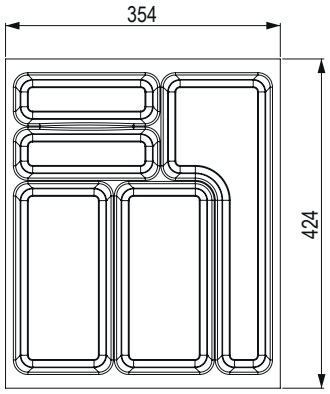

farba	kód	rozmer príborníka (mm)	min. rozmer po orezaní (mm)
biela	**501016**	354 × 424	352,8 × 422
sivá	**501046**		
titán	**501076**		

Pre šírku korpusu 500 mm

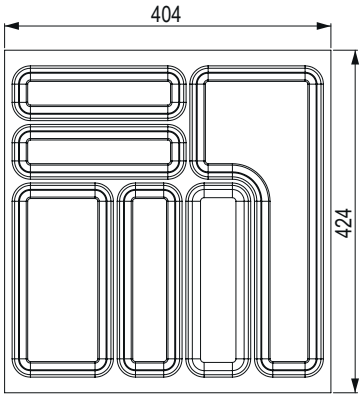

farba	kód	rozmer príborníka (mm)	min. rozmer po orezaní (mm)
biela	**501017**	404 × 424	403 × 422
sivá	**501047**		
titán	**501077**		

príborníky StrongIn na mieru – pre StrongBox 18 s hĺbkou 450 mm

Pre šírku korpusu 600 mm

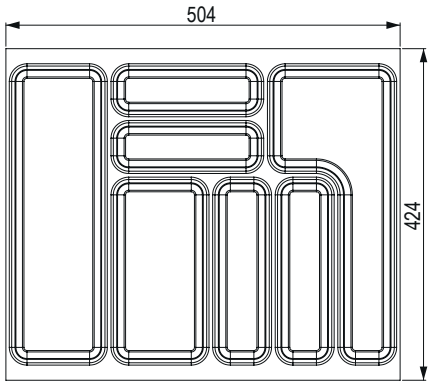

farba	kód	rozmer príborníka (mm)	min. rozmer po orezaní (mm)
biela	**501018**	504 × 424	503,5 × 422
sivá	**501048**		
titán	**501078**		

Pre šírku korpusu 700 mm

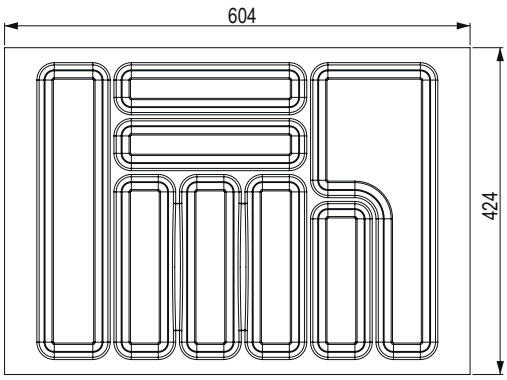

farba	kód	rozmer príborníka (mm)	min. rozmer po orezaní (mm)
biela	**501019**	604 × 424	599,6 × 422
sivá	**501049**		
titán	**501079**		

Pre šírku korpusu 800 mm

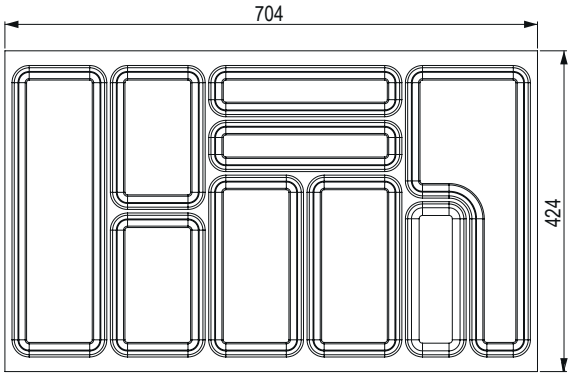

farba	kód	rozmer príborníka (mm)	min. rozmer po orezaní (mm)
biela	**501020**	704 × 424	703 × 422
sivá	**501050**		
titán	**501080**		

Pre šírku korpusu 900 mm

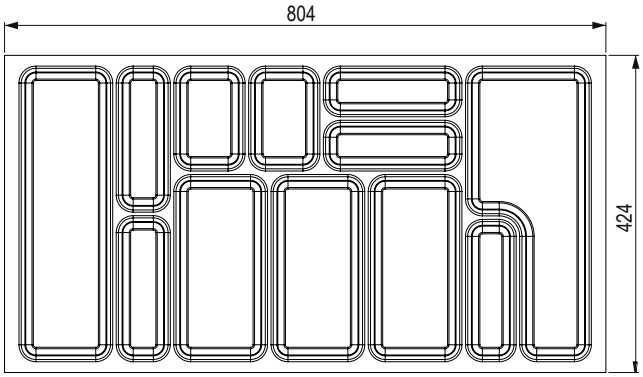

farba	kód	rozmer príborníka (mm)	min. rozmer po orezaní (mm)
biela	**501021**	804 × 424	802 × 422
sivá	**501051**		
titán	**501081**		

príborníky StrongIn

Do zásuvky s hĺbkou 500 mm

- hrúbka použitého materiálu je v prípade bielej farby 1,6 mm a v prípade striebornej metalízy 2 mm
- výška priečok je 40 mm a celková výška príborníka je 50 mm

výpočet rozmerov pre vybrané modely výsuvov nájdete na strane 04.05



Pre šírku korpusu 300 mm



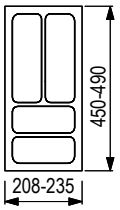

kód	farba
83735	biela
83736	strieborná metalíza

Pre šírku korpusu 400 mm



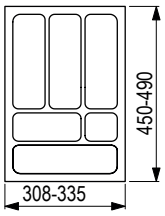

kód	farba
83730	biela
83731	strieborná metalíza

Pre šírku korpusu 450 mm

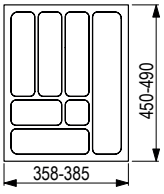



kód	farba
83728	biela
83729	strieborná metalíza

Pre šírku korpusu 500 mm

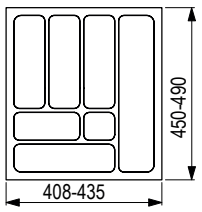



kód	farba
83721	biela
83724	strieborná metalíza

príborníky StrongIn

Pre šírku korpusu 600 mm



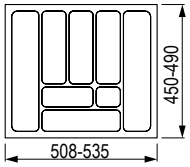

kód	farba
83726	biela
83727	strieborná metalíza

Pre šírku korpusu 700 mm



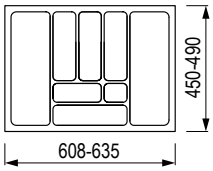

kód	farba
144112	biela
83790	strieborná metalíza

Pre šírku korpusu 800 mm



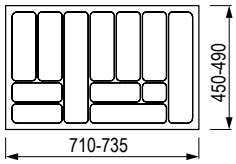

kód	farba
144113	biela
83732	strieborná metalíza

Pre šírku korpusu 900 mm



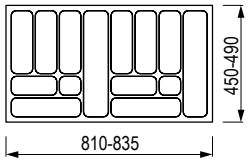

kód	farba
144114	biela
83733	strieborná metalíza

Pre šírku korpusu 1 200 mm

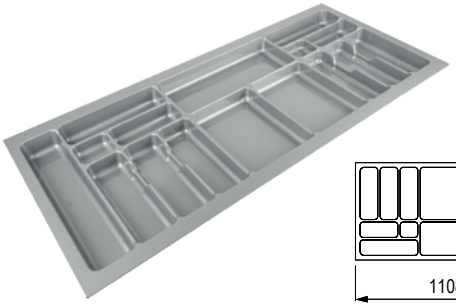

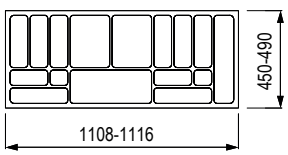

kód	farba
83734	strieborná metalíza

príborníky StrongIn

Príborníky do zásuvky hĺbky 450 mm

- hrúbka použitého materiálu je v prípade bielej farby 1,6 mm a v prípade striebornej metalízy 2 mm
- výška priečok je 40 mm a celková výška príborníka je 50 mm

výpočet rozmerov pre vybrané modely výsuvov nájdete na strane 04.05



Pre šírku korpusu 400 mm



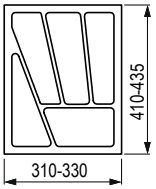

kód	farba
83723	biela
83725	strieborná metalíza

Pre šírku korpusu 450 mm



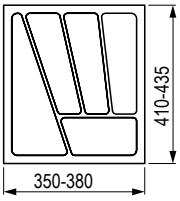

kód	farba
144115	biela
144116	strieborná metalíza

Pre šírku korpusu 500 mm



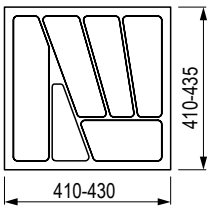

kód	farba
83720	biela
83722	strieborná metalíza

Pre šírku korpusu 600 mm



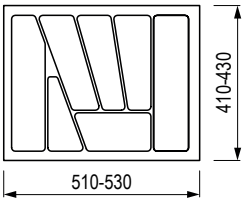

kód	farba
144117	biela
144118	strieborná metalíza

príborníky StrongIn

Pre šírku korpusu 900 mm

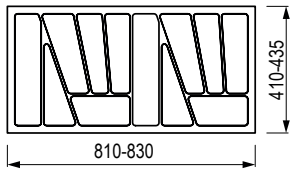



kód	farba
144120	biela
144121	strieborná metalíza

Spojovací profil pre príborníky

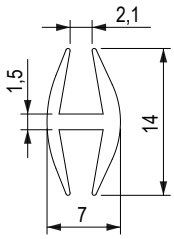



kód	farba
231601	strieborná
231599	biela

- dĺžka 1 200 mm
- na spojenie príborníkov hr. 1,6 – 2,5 mm

Krajný profil pre príborníky

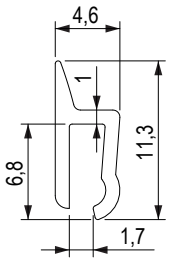



kód	farba
284593	strieborná
284986	biela

StrongIn – protišmykové podložky

Protišmyková podložka 500 mm

kód	hrúbka (mm)	šírka kotúča (mm)	dĺžka kotúča (m)	farba
460688	1,2	500	20	biela
460689				sivá
460690				čierna
461052				antracit

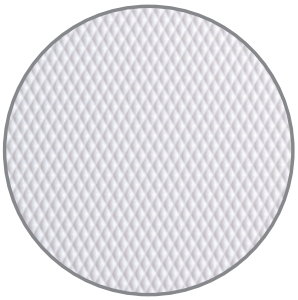



Protišmykové podložky Ago-System Kristall softTouch do zásuviek

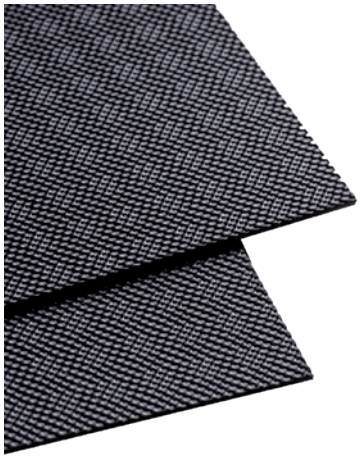

kód	farba	pre šírku korpusu (mm)	rozmer protišmykovej dosky (mm)
354055	čierna Kristall softTouch	500	422 × 474
354056		600	522 × 474
497913		700	622 × 474
354058		800	722 × 474
354059		900	822 × 474

- zhodný dizajn s príbornikmi Kristall softTouch
- rozmery sedia presne na Legrabox a StrongMax – pre dĺžku výsuvu 500 mm
- podložky sa dajú orezať na ľubovoľný rozmer (napr. pre hĺbku 450 mm)
- dizajnové spojenie s príborníkom

AGOFORM

protišmykové podložky

AGO–System

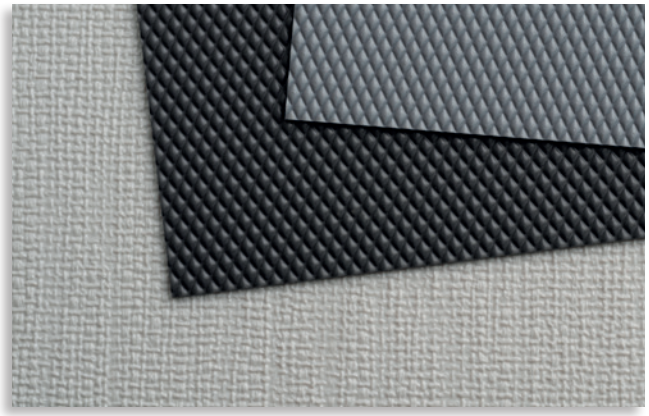

kód	popis	rozmer (mm)
231364	strieborná	2 100 × 500
231365	antracit	2 100 × 500
421977	biela (štruktúra Ago-Fibre)	2 100 × 500
497915	antracit	2 100 × 600
497914	strieborná	2 100 × 600

- **Výhody týchto pevných podložiek:**
  - jednoduché formátovanie na požadovaný rozmer
  - bez potreby lepenia na podkladový materiál (nedochádza k zvlneniu)
  - výrazne vyššia odolnosť proti šmyku a tlmenie hluku pri dopade na podložku

AQUA–NON
podložky na zachytenie tekutín

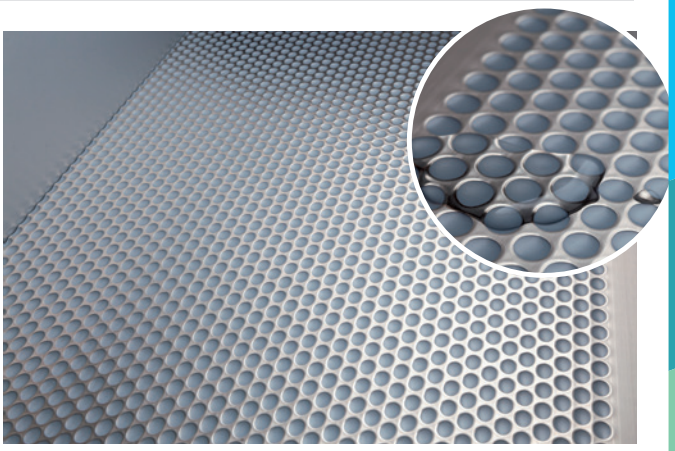

AQUA-NON

kód	popis	farba	rozmer (mm)
399237	pre šírku korpusu až 600 mm	alu metallic s nehrdzavejúcou fóliou	564 × 500
399238	Topsoft, pre šírku korpusu až 1 200 mm	striebrosivá	1 200 × 600

- podložky sa dajú orezať na ľubovoľný rozmer
- umiestnenie na dno korpusu

- AGO-System sú protišmykové podložky charakteristické svojou funkčnou plochou a vysokou protišmykovou odolnosťou
- zaistia, aby predmety položené v zásuvke zostali na svojom mieste
- tieto podložky sú štandardne dodávané v doskách s hr. 1,5 mm a rozmerom 2 100 × 500 mm

Kotúč 20 m

ITALIANA ferramenta



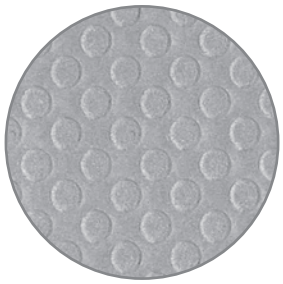

kolieska

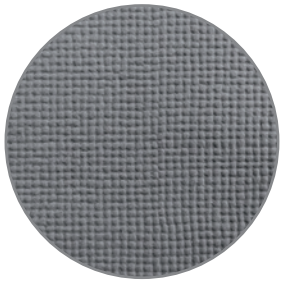

látková štruktúra

kód	vzor	šírka (mm)	farba
288100	kolieska	500	svetlosivá
288103			biela
288104			tmavosivá
288105			čierna

kód	vzor	šírka (mm)	farba
288106	kolieska	650	svetlosivá
288107			biela
360383	látková štruktúra	500	svetlosivá
360382			tmavosivá

12345 Položka je skladom 12345 Položka je na objednávku

drevené príborníky FineLine LiniQ

KESSEBÖHMER

Multifunkčný vklad pre šírku korpusu 300 mm



kód	materiál	rozmer (mm)
398597	svetlý dub	150 × 472
398601	čierna	

- F = do multifunkčného vkladu je možné vložiť deliaci kríž, rezačku fólií alebo držiak na nože

Súprava pre šírku korpusu 400 – 450 mm



kód	materiál	rozmer (mm)
398598	svetlý dub	260 – 460 × 472
398602	čierna	

Súprava pre šírku korpusu 500 – 560 mm

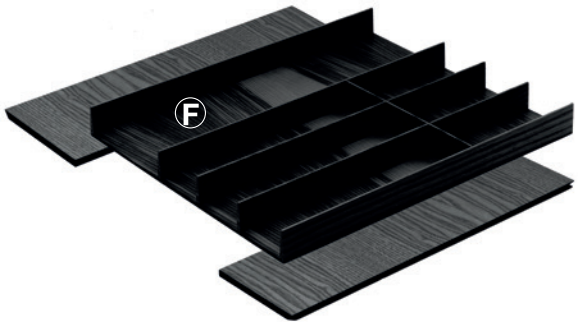

kód	materiál	rozmer (mm)
398599	svetlý dub	385 – 610 × 472
398603	čierna	

- F = do multifunkčného vkladu je možné vložiť deliaci kríž, rezačku fólií alebo držiak na nože

Súprava pre šírku korpusu 800 – 900 mm

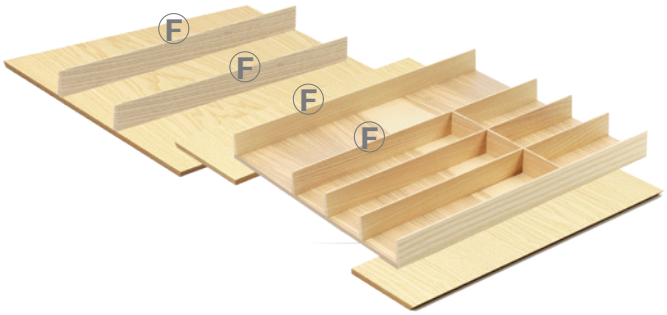

kód	materiál	rozmer (mm)
398600	svetlý dub	580 – 935 × 472
398604	čierna	580 – 935 × 472

- F = do multifunkčného vkladu je možné vložiť deliaci kríž, rezačku fólií alebo držiak na nože

drevené príborníky FineLine LiniQ

Doplnkové priečky (kríž)



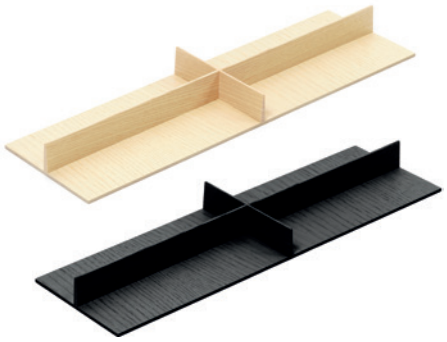

kód	materiál	rozmer (mm)
398605	svetlý dub	137 × 472
398606	čierna	

Držiak na nože



kód	materiál	rozmer (mm)
398607	svetlý dub	137 × 472
398608	čierna	

Rezačka na fólie



kód	materiál	rozmer (mm)
398609	svetlý dub	137 × 472
398610	čierna	

Predlžujúci diel



kód	materiál	rozmer (mm)
398618	svetlý dub	600 × 150
469615	čierna	

- pre zásuvky s hĺbkou väčšou ako 500 mm (až 650 mm)
- šírku je možné skrátiť pílou na drevo

drevené príborníky FineLine LiniQ

KESSEBÖHMER

Obdĺžnikový box s úchytmi



kód	materiál	rozmer (mm)
346753	svetlý dub	472 × 236 × 120
398611	čierna	

Štvorcový box s úchytmi



kód	materiál	rozmer (mm)
346754	svetlý dub	236 × 236 × 120
398612	čierna	

Držiak tanierov



kód	materiál	rozmer (mm)
351736	svetlý dub	340 × 180 × 191
398613	čierna	

SpaceFlexx – organizér pre zásuvky 500 mm

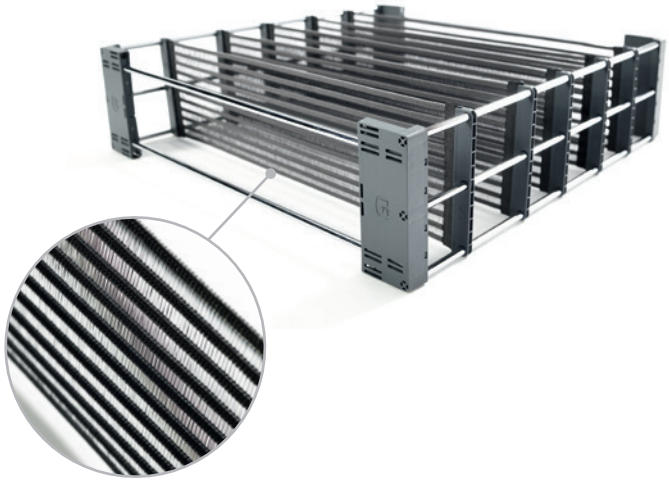

kód	popis	pre hĺbku zásuvky (mm)	rozmer (mm)
402373	organizér zásuvky	450	H=422, Š=472/520
402375	organizér zásuvky pre InnoTech	500	H=456/462, Š=472/520
393206	organizér zásuvky	500	H=472, Š=472/520
402374	organizér zásuvky	550	H=522, Š=472/520

- výška organizéra je 130 mm
- inštalácia bez použitia náradia

spaceflexx
CLEVER STORAGE











príborníky Separado – Flex



kód	farba	pre šírku korpusu (mm)	rozmer príborníka (mm)	min. rozmer po oreze (mm)
399258	antracit	od 350	300 × 546	300 × 460
497974	čierna Kristall softTouch	od 350	300 × 546	300 × 460

- hrúbka príborníkov 2,8 mm
- ideálny pre zásuvky s atypickou šírkou
- vďaka bočným stranám môže byť umiestnený v ktorejkoľvek časti zásuvky
- ako ideálne riešenie odporúčame použiť na dno zásuvky protišmykovú podložku

Príslušenstvo pre Separado vo verzii Flex



kód	popis
399259	Flex držiak na nože

- na povrchovú úpravu KristalII softTouch nie je dostupné príslušenstvo



kód	popis
399260	Flex posuvná deliaca priehradka

- na povrchovú úpravu Kristall softTouch nie je dostupné príslušenstvo

AGOFORM

príborníky Separado a držiak na taniere – PVC



kód	farba	pre šírku korpusu (mm)	rozmer príborníka (mm)	min. rozmer po oreze (mm)
284595	antracit	od 350	300 × 546	300 × 460
497973	čierna Kristall softTouch	od 350	300 × 546	300 × 460



kód	farba	pre šírku korpusu (mm)	rozmer príborníka (mm)	min. rozmer po oreze (mm)
284595	antracit	od 600	522 × 523	522 × 462
497975	čierna Kristall softTouch	od 600	522 × 523	522 × 462

- hrúbka príborníkov 2,8 mm
- ideálny pre zásuvky s atypickou šírkou
- vďaka bočným stranám môže byť umiestnený v ktorejkoľvek časti zásuvky
- ako ideálne riešenie odporúčame použiť na dno zásuvky protišmykovú podložku

Plastový držiak na taniere

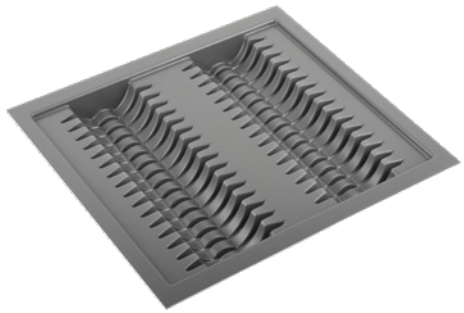

kód	farba	pre šírku korpusu (mm)	rozmer organizéra (mm)
497988	antracyt	600	490 × 540
497990		900	490 × 840

- držiak pre šírku korpusu 900 mm má tri úložné rady na taniere

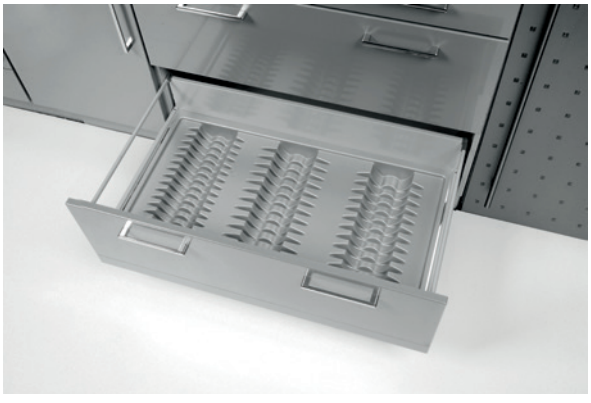

497990

príborníky Classico pre hĺbku zásuvky 500 mm

AGOFORM®

Pre šírku korpusu 400 mm

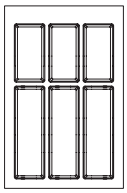

400 mm



kód	farba	pre šírku korpusu (mm)	rozmer príborníka (mm)	min. rozmer po oreze (mm)
354052	čierna Kristall softTouch	400	322 × 474	280 × 445

Pre šírku korpusu 450 mm

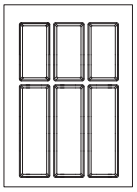

450 mm



kód	farba	pre šírku korpusu (mm)	rozmer príborníka (mm)	min. rozmer po oreze (mm)
354064	čierna Kristall softTouch	450	372 × 474	330 × 445

Pre šírku korpusu 500 mm

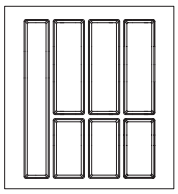

500 mm



kód	farba	pre šírku korpusu (mm)	rozmer príborníka (mm)	min. rozmer po oreze (mm)
354065	čierna Kristall softTouch	500	422 × 474	380 × 445

- zhodný dizajn s protišmykovými podložkami Kristall softTouch
- rozmery sedia presne na Legrabox a StrongMax pri dĺžke výsuvu 500 mm
- výška príborníka 53 mm

Pre šírku korpusu 600 mm

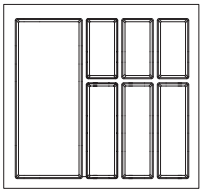

600 mm



kód	farba	pre šírku korpusu (mm)	rozmer príborníka (mm)	min. rozmer po oreze (mm)
354066	čierna Kristall softTouch	600	522 × 474	480 × 445
399232	zrnitá biela			

- zhodný dizajn s protišmykovými podložkami Kristall softTouch
- rozmery sedia presne na Legrabox a StrongMax pri dĺžke výsuvu 500 mm
- výška príborníka 53 mm

AGOFORM

príborníky Classico pre hĺbku zásuvky 500 mm

Pre šírku korpusu 700 mm

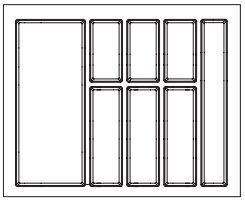

700 mm



kód	farba	pre šírku korpusu (mm)	rozmer príborníka (mm)	min. rozmer po oreze (mm)
354067	čierna Kristall softTouch	700	622 × 474	580 × 445

Pre šírku korpusu 800 mm

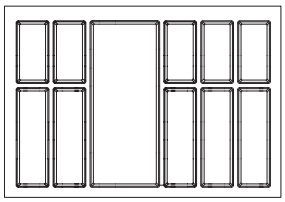

800 mm



kód	farba	pre šírku korpusu (mm)	rozmer príborníka (mm)	min. rozmer po oreze (mm)
354068	čierna Kristall softTouch	800	722 × 474	680 × 445
399233	zrnitá biela			

Pre šírku korpusu 900 mm

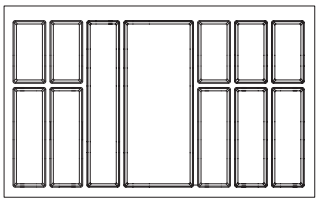

900 mm



kód	farba	pre šírku korpusu (mm)	rozmer príborníka (mm)	min. rozmer po oreze (mm)
354069	čierna Kristall softTouch	900	822 × 474	780 × 445
399234	zrnitá biela			

- rozmery sedia presne na Legrabox a StrongMax pri dĺžke výsuvu 500 mm
- výška príborníka 53 mm
- **povrch zrnitá biela je odlišný od čierna Kristall**

Pre šírku korpusu 1 000 mm

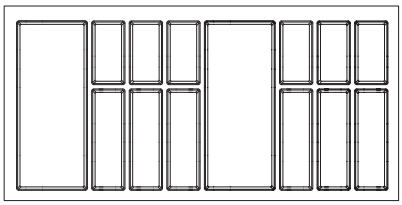

1000 mm



kód	farba	pre šírku korpusu (mm)	rozmer príborníka (mm)	min. rozmer po oreze (mm)
354070	čierna Kristall softTouch	1000	922 × 474	880 × 445

- rozmery sedia presne na Legrabox a StrongMax pri dĺžke výsuvu 500 mm
- výška príborníka 53 mm
- **povrch zrnitá biela je odlišný od čierna Kristall**

príborníky Classico pre hĺbku zásuvky 450 mm

AGOFORM

Pre šírku korpusu 400 mm

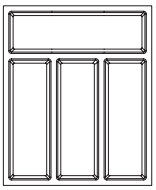

400 mm



kód	farba	pre šírku korpusu (mm)	rozmer príborníka (mm)	min. rozmer po oreze (mm)
399228	čierna Kristall softTouch	400	322 × 424	290 × 370

Pre šírku korpusu 600 mm

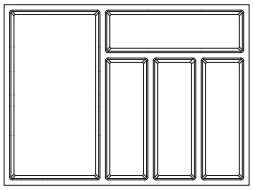

600 mm



kód	farba	pre šírku korpusu (mm)	rozmer príborníka (mm)	min. rozmer po oreze (mm)
399229	čierna Kristall softTouch	600	522 × 424	490 × 370

Pre šírku korpusu 800 mm

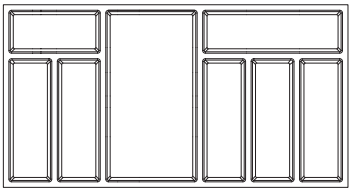

800 mm



kód	farba	pre šírku korpusu (mm)	rozmer príborníka (mm)	min. rozmer po oreze (mm)
399230	čierna Kristall softTouch	800	722 × 424	690 × 370

Pre šírku korpusu 900 mm

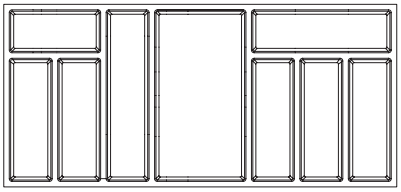

900 mm



kód	farba	pre šírku korpusu (mm)	rozmer príborníka (mm)	min. rozmer po oreze (mm)
399231	čierna Kristall softTouch	900	822 × 424	790 × 370

AGOFORM

príborníky Classico pre hĺbku zásuvky 450 mm

Drevený držiak na nože



399235

kód	rozmer
399235	422 × 155
399254	348 × 166

Drevená rezačka na fólie



399236

kód	rozmer
399236	422 × 155
399255	348 × 166

Spojovací diel



kód	farba	popis
231599	biela	dĺžka profilu 1 200 mm[1]

Koncový profil



kód	farba	popis
284986	biela	utesní medzeru medzi príborníkom a bokom zásuvky

- vklady držiak na nože a rezačka nemožno použiť do príborníka Classico 1 000 mm
- vklady pasujú rozmerovo iba do týchto rozmerov: **600/700/800/900 mm**

[1] možno použiť pre príborníky Classico, Scoop II, SKY, Strong

príborníky SKY pre hĺbku zásuvky 500 mm

Pre šírku korpusu 400 mm

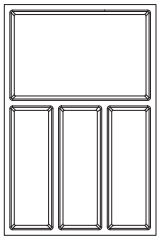

400 mm



kód	farba	pre výšku príborníka (mm)	rozmer príborníka (mm)	min. rozmer po oreze (mm)
398619	antracit	53	322 × 474	315 × 463
398628	biela			

Pre šírku korpusu 450 mm

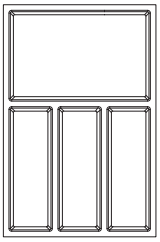

450 mm



kód	farba	pre výšku príborníka (mm)	rozmer príborníka (mm)	min. rozmer po oreze (mm)
398620	antracit	53	372 × 474	365 × 463
398629	biela			

Pre šírku korpusu 500 mm

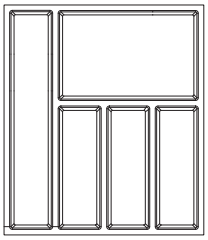

500 mm



kód	farba	pre výšku príborníka (mm)	rozmer príborníka (mm)	min. rozmer po oreze (mm)
398621	antracit	53	422 × 474	415 × 463
398630	biela			

Pre šírku korpusu 600 mm

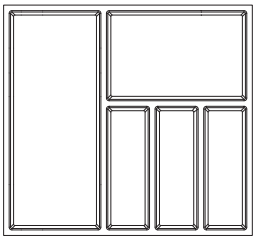

600 mm



kód	farba	pre výšku príborníka (mm)	rozmer príborníka (mm)	min. rozmer po oreze (mm)
398622	antracit	53	522 × 474	515 × 463
398631	biela			

príborníky SKY pre hĺbku zásuvky 500 mm

Pre šírku korpusu 700 mm

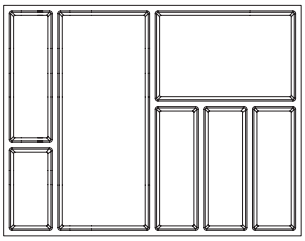

700 mm



kód	farba	pre výšku príborníka (mm)	rozmer príborníka (mm)	min. rozmer po oreze (mm)
398623	antracit	53	622 × 474	615 × 463
398632	biela			

Pre šírku korpusu 800 mm

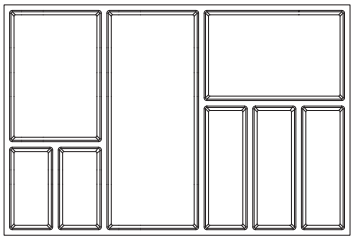

800 mm



kód	farba	pre výšku príborníka (mm)	rozmer príborníka (mm)	min. rozmer po oreze (mm)
398624	antracit	53	722 × 474	715 × 463
398633	biela			

Pre šírku korpusu 900 mm

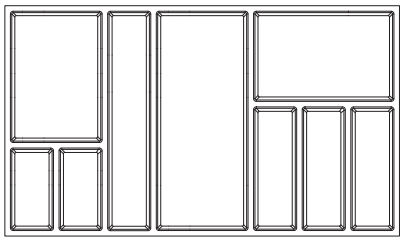

900 mm



kód	farba	pre výšku príborníka (mm)	rozmer príborníka (mm)	min. rozmer po oreze (mm)
398625	antracit	53	822 × 474	815 × 463
398634	biela			

Pre šírku korpusu 1 000 mm

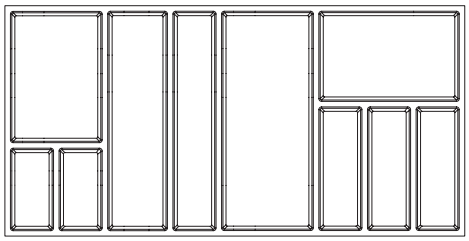

1000 mm



kód	farba	pre výšku príborníka (mm)	rozmer príborníka (mm)	min. rozmer po oreze (mm)
398626	antracit	53	922 × 474	915 × 463
398638	biela			

12345 Položka je skladom **12345** Položka je na objednávku

príborníky SKY pre hĺbku zásuvky 500 mm

AGOFORM®

Pre šírku korpusu 1 200 mm

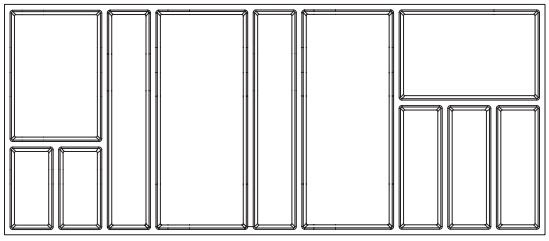

1200 mm



kód	farba	pre výšku príborníka (mm)	rozmer príborníka (mm)	min. rozmer po oreze (mm)
398627	antracit	53	1122 × 474	1115 × 463

Pre Antaro



kód	farba	pre výšku príborníka (mm)	rozmer príborníka (mm)
414651	antracit	53	516 × 474
414653			716 × 474
414655			16 × 474
421230			916 × 474
414652	biela	53	516 × 474
414654			716 × 474
414656			816 × 474
421231			916 × 474

príborníky SKY príslušenstvo

Deliaca priečka



kód	popis	farba
398640	súprava 3 ks delenie pre príborníky SKY	biela
398639	súprava 3 ks delenie pre príborníky SKY	antracit

Držiak na nože

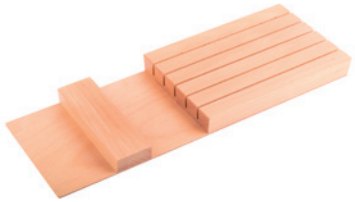

kód	popis
398648	drevený držiak na nože

Rezačka fólií



kód	popis
398649	drevená rezačka

Držiak na nože



kód	popis	farba
398650	plastový držiak na nože	biela
398651	plastový držiak na nože	antracit

Spojovací profil



- dĺžka 1 200 mm
- na spojenie príborníkov hr. 1,6 – 2,5 mm

kód	farba
231601	strieborná
231599	biela

Koncový profil

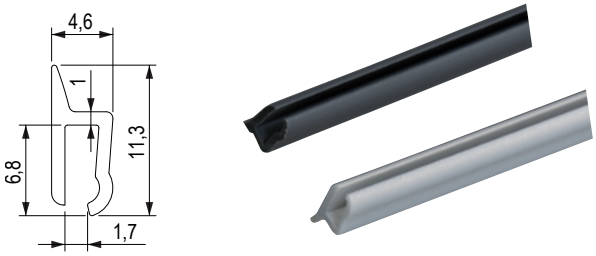

kód	farba
284594	antracit
284986	biela
284593	strieborná

príborníky Scoop

AGOFORM

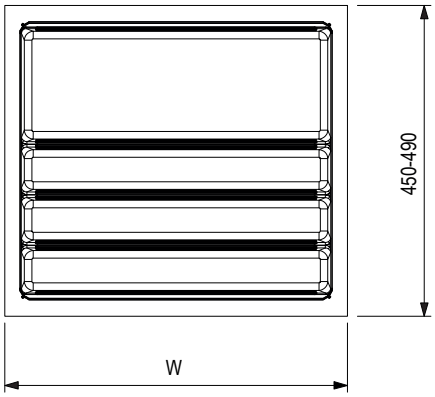



výpočet rozmerov pre vybrané modely výsuvov nájdete na ďalšej strane

Pre šírku korpusu 400 mm



- variabilný systém
- voliteľný počet posuvného delenia a jeho ľubovoľné nastavenie
- hrúbka použitého materiálu je 2,5 mm
- výška priečok je 50 mm a celková výška príborníka je 60 mm

kód	farba	šírka príborníka W (mm)
144136	strieborná	300 – 340

Pre šírku korpusu 500 mm



- variabilný systém
- voliteľný počet posuvného delenia a jeho ľubovoľné nastavenie
- hrúbka použitého materiálu je 2,5 mm
- výška priečok je 50 mm a celková výška príborníka je 60 mm

kód	farba	šírka príborníka W (mm)
144137	strieborná	400 – 440

Pre šírku korpusu 600 mm



- variabilný systém
- voliteľný počet posuvného delenia a jeho ľubovoľné nastavenie
- hrúbka použitého materiálu je 2,5 mm
- výška priečok je 50 mm a celková výška príborníka je 60 mm

kód	farba	šírka príborníka W (mm)
144138	strieborná	500 – 540

Pre šírku korpusu 700 mm



- variabilný systém
- voliteľný počet posuvného delenia a jeho ľubovoľné nastavenie
- hrúbka použitého materiálu je 2,5 mm
- výška priečok je 50 mm a celková výška príborníka je 60 mm

kód	farba	šírka príborníka W (mm)
144139	strieborná	600 – 640

AGOFORM

príborníky Scoop

Pre šírku korpusu 800 mm



- variabilný systém
- voliteľný počet posuvného delenia a jeho ľubovoľné nastavenie
- hrúbka použitého materiálu je 2,5 mm
- výška priečok je 50 mm a celková výška príborníka je 60 mm

kód	farba	šírka príborníka W (mm)
144140	strieborná	700 – 740

Pre šírku korpusu 900 mm



- variabilný systém
- voliteľný počet posuvného delenia a jeho ľubovoľné nastavenie
- hrúbka použitého materiálu je 2,5 mm
- výška priečok je 50 mm a celková výška príborníka je 60 mm

kód	farba	šírka príborníka W (mm)
144141	strieborná	800 – 840

Pre šírku korpusu 1 000 mm



- variabilný systém
- voliteľný počet posuvného delenia a jeho ľubovoľné nastavenie
- hrúbka použitého materiálu je 2,5 mm
- výška priečok je 50 mm a celková výška príborníka je 60 mm

kód	farba	šírka príborníka W (mm)
144142	strieborná	900 – 940

Pre šírku korpusu 1 200 mm

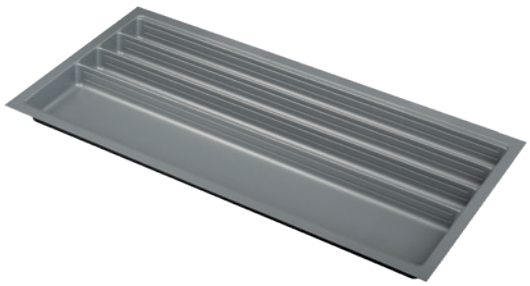

- variabilný systém
- voliteľný počet posuvného delenia a jeho ľubovoľné nastavenie
- hrúbka použitého materiálu je 2,5 mm
- výška priečok je 50 mm a celková výška príborníka je 60 mm

kód	farba	šírka príborníka W (mm)
144143	strieborná	1100 – 1140





príborníky Scoop – príslušenstvo

Posuvná deliaca priečka



kód	popis	farba
144171	malá plastová	sivá
144172	veľká plastová	sivá

Prídavná dvojitá miska



kód	popis	farba
144175	plast (180 × 180 mm)	strieborná

Držiak koreničiek

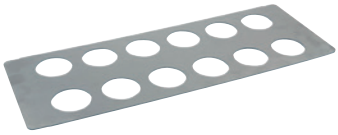

kód	popis	farba
390422	plast (485 × 180 mm)	imitácia nehrdzavejúcej ocele

- môže sa použiť len pre príborníky SCOOP II 600 – 1 200 mm
- otvory ø 52 mm

Držiak nožov



kód	popis	farba
390418	plast (240 × 180 mm)	imitácia nehrdzavejúcej ocele

Spojovací profil



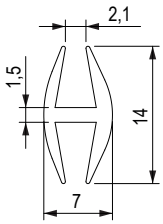

kód	farba
231601	strieborná

- dĺžka 1 200 mm
- na spojenie príborníkov hr. 1,6 – 2,5 mm

Koncový profil



kód	farba
284593	strieborná

- vyplní medzeru medzi príborníkom a bokom zásuvky

Držiak nožov

kód	materiál
398652	drevený

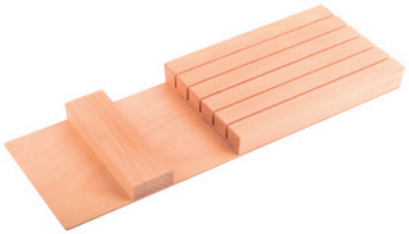

AGOFORM

príborník Nolago pre Merivobox s hĺbkou zásuvky 500 mm





strieborná



biela

príborníky na mieru

Pre šírku korpusu 400 mm

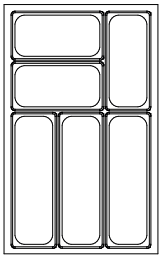

400 mm



šírka korpusu (mm)		farba	hĺbka × šírka (korpus 18 mm)
400	**498032**	biela	423 × 308
	498039	strieborná	
	498053	bazalt sivá	

Pre šírku korpusu 500 mm

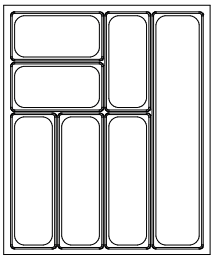

500 mm



šírka korpusu (mm)		farba	hĺbka × šírka (korpus 18 mm)
500	**498033**	biela	423 × 408
	498040	strieborná	
	498054	bazalt sivá	

Pre šírku korpusu 600 mm

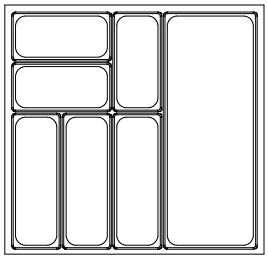

600 mm



šírka korpusu (mm)		farba	hĺbka × šírka (korpus 18 mm)
600	**498034**	biela	423 × 508
	498041	strieborná	
	498055	bazalt sivá	

12345 Položka je skladom **12345** Položka je na objednávku

príborník Nolago pre Merivobox s hĺbkou zásuvky 500 mm

AGOFORM

Pre šírku korpusu 800 mm

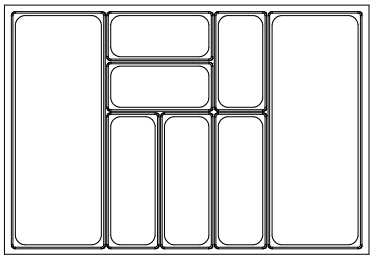

800 mm



šírka korpusu (mm)	farba		hĺbka × šírka (korpus 18 mm)
800	**498035**	biela	423 × 708
	498042	strieborná	
	498056	bazalt sivá	

Pre šírku korpusu 900 mm

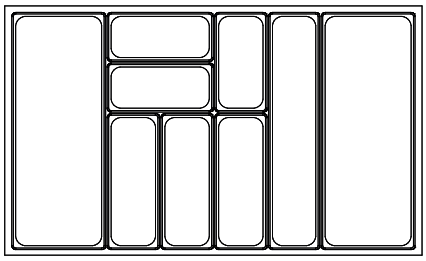

900 mm



šírka korpusu (mm)	farba		hĺbka × šírka (korpus 18 mm)
900	**498036**	biela	423 × 808
	498043	strieborná	
	498057	bazalt sivá	

Pre šírku korpusu 1 000 mm

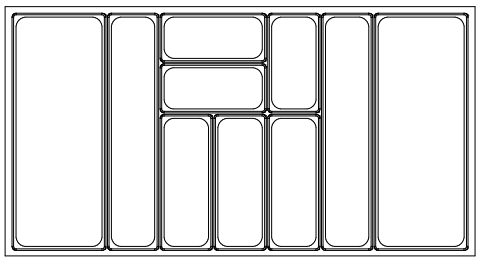

1000 mm



šírka korpusu (mm)	farba		hĺbka × šírka (korpus 18 mm)
1000	**498006**	biela	423 × 908
	498013	strieborná	
	498027	bazalt sivá	

Pre šírku korpusu 1 200 mm

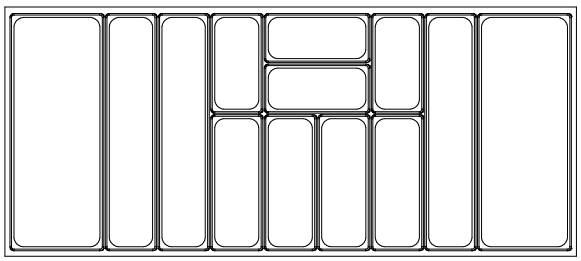

1200 mm



šírka korpusu (mm)	farba		hĺbka × šírka (korpus 18 mm)
1200	**498038**	biela	423 × 1108
	498045	strieborná	
	498056	bazalt sivá	

AGOFORM

príborník Nolago pre Merivobox s hĺbkou zásuvky 450 mm





strieborná



biela

príborníky na mieru

Pre šírku korpusu 400 mm

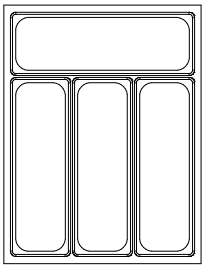

400 mm



šírka korpusu (mm)	farba		hĺbka × šírka (korpus 18 mm)
400	**498001**	biela	423 × 308
	498008	strieborná	
	498022	bazalt sivá	

Pre šírku korpusu 500 mm

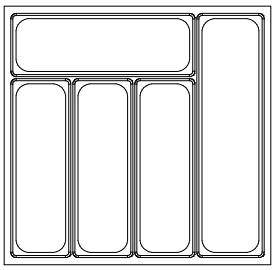

500 mm



šírka korpusu (mm)	farba		hĺbka × šírka (korpus 18 mm)
500	**498002**	biela	423 × 408
	498009	strieborná	
	498023	bazalt sivá	

Pre šírku korpusu 600 mm

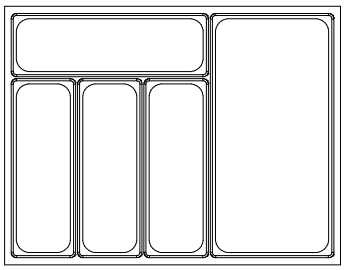

600 mm



šírka korpusu (mm)	farba		hĺbka × šírka (korpus 18 mm)
600	**498003**	biela	423 × 508
	498010	strieborná	
	498024	bazalt sivá	

12345 Položka je skladom **12345** Položka je na objednávku

príborník Nolago pre Merivobox s hĺbkou zásuvky 450 mm

AGOFORM

Pre šírku korpusu 800 mm

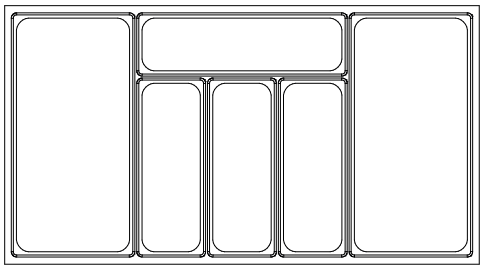

800 mm



šírka korpusu (mm)	farba		hĺbka × šírka (korpus 18 mm)
800	**498004**	biela	423 × 708
	498011	strieborná	
	498025	bazalt sivá	

Pre šírku korpusu 900 mm

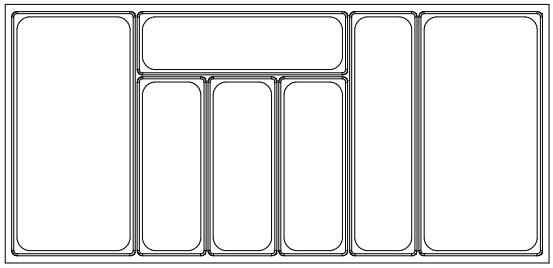

900 mm



šírka korpusu (mm)	farba		hĺbka × šírka (korpus 18 mm)
900	**498005**	biela	423 × 808
	498012	strieborná	
	498026	bazalt sivá	

Pre šírku korpusu 1 000 mm

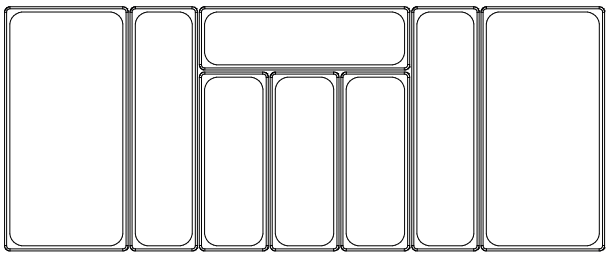

1000 mm



šírka korpusu (mm)	farba		hĺbka × šírka (korpus 18 mm)
1000	**498006**	biela	423 × 908
	498013	strieborná	
	498027	bazalt sivá	

Pre šírku korpusu 1 200 mm

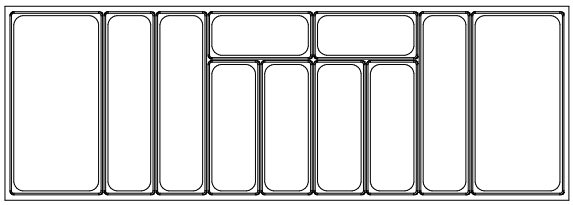

1200 mm



šírka korpusu (mm)	farba		hĺbka × šírka (korpus 18 mm)
1200	**498007**	biela	423 × 1108
	498014	strieborná	
	498028	bazalt sivá	

príborníky a rozdeľovníky ORGA-LINE

Pomôcky do kuchyne



[1] súprava obsahuje: držiak na taniere, rezačku na papier a alu fóliu, držiak na nože a na koreničky

[2] držiak na koreničky podľa šírky korpusu, príp. priestoru, kam budú vložené

kód	kód Blum	popis
92051	ZOU.30U1I	súprava kuchynských pomôcok[1]
92062	ZSZ.02M0	držiak nožov
92099	ZSZ.02F0	držiak alu fólie
92088	ZSZ.01F0	držiak potravinárskej fólie
92068	ZFZ.30G0I	držiak koreničiek 300 mm[2]
92067	ZFZ.40G0I	držiak koreničiek 400 mm[2]
92059	ZFZ.45G0I	držiak koreničiek 450 mm[2]
227693	ZC7T0350	držiak tanierov

Príborník pre 450, 500 a 550 mm korpus



šírka korpusu (mm)	450		500		550	
hĺb-ka (mm)	kód	kód Blum	kód	kód Blum	kód	kód Blum
450	**12313**	ZSI.45VEI4	**167542**	ZSI.50VEI4	**13028**	ZSI.55VEI4
500	**12981**	ZSI.45VEI6	**12965**	ZSI.50VEI6	**13002**	ZSI.55VEI6
550	176757	ZSI.45VEI7	**176765**	ZSI.50VEI7	**225175**	ZSI.55VEI7
600	225164	ZSI.45VEI8	**176766**	ZSI.50VEI8	225176	ZSI.55VEI8
650	225165	ZSI.45VEI9	**176767**	ZSI.50VEI9	**225178**	ZSI.55VEI9

Príborník pre 400 mm korpus



- nákresy sú len ilustračné!

hĺbka (mm)	kód	kód Blum
450	**12983**	ZSI.450BI3
500	**12984**	ZSI.500BI3
550	**12985**	ZSI.550BI3
600	**176780**	ZSI.600BI3
650	**12986**	ZSI.650BI3

Rozdeľovník pre 400 – 599 mm korpus

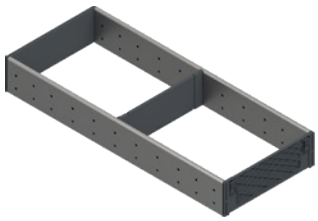

hĺbka (mm)	kód	kód Blum
450	**13038**	ZSI.450FI2
500	**12992**	ZSI.500FI2
550	**13695**	ZSI.550FI2

príborníky a rozdeľovníky ORGA-LINE

Príborník pre 600 mm korpus



hĺbka (mm)	kód	kód Blum
450	**12962**	ZSI.60VEI4
500	**12976**	ZSI.60VEI6
550	**12973**	ZSI.60VEI7
600	**13039**	ZSI.60VEI8
650	**92072**	ZSI.60VEI9

Rozdeľovník pre 600 mm korpus

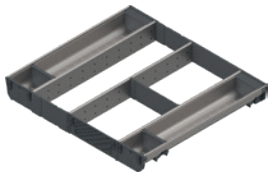

hĺbka (mm)	kód	kód Blum
450	**12963**	ZSI.60VUI4
500	**92078**	ZSI.60VUI6
550	**14097**	ZSI.60VUI7
600	**12937**	ZSI.60VUI8
650	**92082**	ZSI.60VUI9

Príborník pre 800 mm korpus



hĺbka (mm)	kód	kód Blum
450	**12935**	ZSI.80VEI4
500	**12977**	ZSI.80VEI6
550	**12948**	ZSI.80VEI7
600	**225183**	ZSI.80VEI8
650	**13023**	ZSI.80VEI9

Rozdeľovník pre 800 mm korpus



hĺbka (mm)	kód	kód Blum
450	**12945**	ZSI.80VUI4
500	**12991**	ZSI.80VUI6

Príborník pre 900 mm korpus

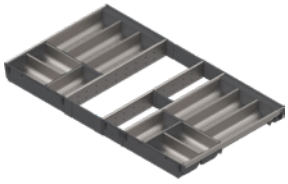

hĺbka (mm)	kód	kód Blum
450	**13013**	ZSI.90VEI4
500	**14231**	ZSI.90VEI6
550	**12987**	ZSI.90VEI7
600	**13017**	ZSI.90VEI8

- nákresy sú len ilustračné!

Rozdeľovník pre 900 mm korpus

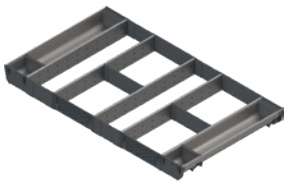

hĺbka (mm)	kód	kód Blum
450	**12910**	ZSI.90VUI4
500	**12978**	ZSI.90VUI6
550	**12917**	ZSI.90VUI7
600	**225191**	ZSI.90VUI8
650	**225192**	ZSI.90VUI9

príborníky, rozdeľovníky a vnútorné delenie ORGA-LINE

Príborník pre 1 000 mm korpus

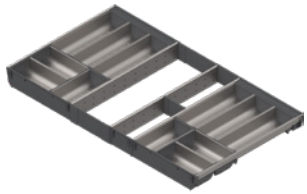

hĺbka (mm)	kód	kód Blum
450	**13007**	ZSI.10VEI4
500	**12968**	ZSI.10VEI6
550	**12966**	ZSI.10VEI7
600	**225193**	ZSI.10VEI8

Rozdeľovník pre 1 000 mm korpus

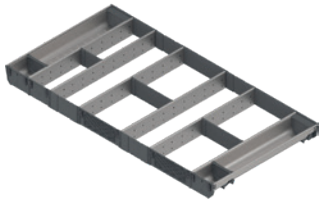

hĺbka (mm)	kód	kód Blum
500	**13008**	ZSI.10VUI6

Príborník pre 1 200 mm korpus

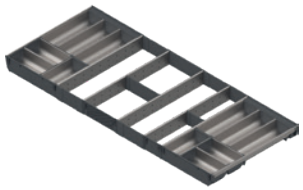

- nákresy sú len ilustračné!

hĺbka (mm)	kód	kód Blum
450	**134147**	ZSI.12VEI4
500	**12982**	ZSI.12VEI6
550	**14230**	ZSI.12VEI7
600	**13044**	ZSI.12VEI8

Rozdeľovník pre 1 200 mm korpus



hĺbka (mm)	kód	kód Blum
450	**92142**	ZSI.12VUI4
500	**92079**	ZSI.12VUI6

Príborník pre SPACE CORNER



hĺbka (mm)	kód	kód Blum
600	**12967**	ZSI.450BI3
650	**12993**	ZSI.500BI3

Príborník pre 275 – 399 mm korpus



hĺbka (mm)	kód	kód Blum
500	**12989**	ZSI.500BI1N

príborníky a vnútorné delenie ORGA-LINE

Príborníková miska, nehrdzavejúca oceľ



šírka × dĺžka (mm)	kód	kód Blum
88 × 88	**13011**	ZSI.010SI
88 × 176	**13012**	ZSI.020SI
88 × 264	**13072**	ZSI.030SI
88 × 352	**99012**	ZSI.040SI

Vaňa pod nádoby s tekutinami, nehrdzavejúca oceľ

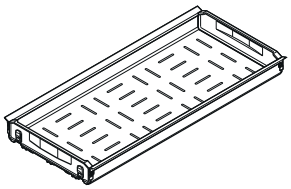

[1]pre hĺbku 500 mm

šírka korpusu (mm)	na fľaše	
	kód	kód Blum
300[1]	**92080**	Z48.30BOI6

Rozdeľovník pre Movento alebo Tandem

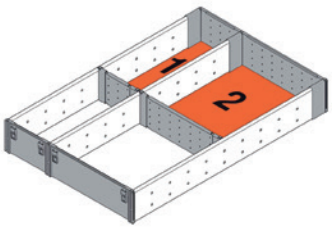

šírka korpusu (mm)	400–499 mm	
hĺbka (mm)	kód	kód Blum
500	**13046**	ZHI.437FI3

Posuvná deliaca priečka, plast



dĺžka (mm)	kód	kód Blum
88	**13014**	ZSI.010Q
176	**13015**	ZSI.020Q

Pozdĺžna priečka

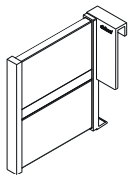

farba	kód	kód Blum
biela	**IN552B**	Z43L100S
sivá	**221230**	

Medzistena

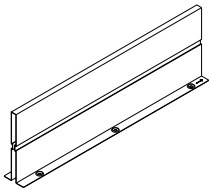

	farba		
hĺbka (mm)	biela	sivá	kód Blum
450	**349432**	**13163**	Z46L420S
500	**13164**	**13162**	Z46L470S
550	**177050**	**14328**	Z46L520S
600	**IN563B**	**203383**	Z46L570S
650	**177055**	**14329**	Z46L620S

Koncovka pre priečku

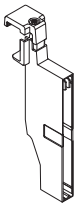

- ZRU.01E0 koncovka WGR + tyč

	farba		
pre výšku	biela	sivá	kód Blum
C	**210826**	**210827**	Z40C0002Z
D	**210830**	**210831**	Z40D0002Z

Koncovka pre priečku – medzistena

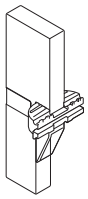

farba		
biela	sivá	kód Blum
IN551B	**202582**	Z40L0002

Koncovka pre relingovú tyč

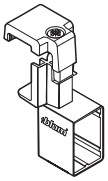

farba		
biela	sivá	kód Blum
229193	**229192**	ZRU.01E0

Relingová tyč (1104 mm)

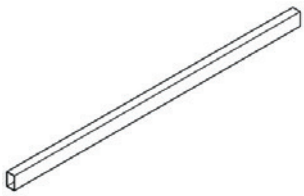

farba		
biela	sivá	kód Blum
202535	**202534**	ZRG.1104Q

Pozdĺžne delenie

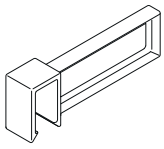

farba		
biela	sivá	kód Blum
202539	**202538**	ZRU.11F0

Deliaci plech

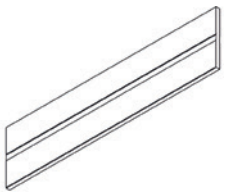

šírka korpusu (mm)	farba		
	biela	sivá	kód Blum
275	**210834**	**210833**	Z40L152A
300	**210838**	**210837**	Z40L177A
550	**210842**	**210841**	Z40L427A
600	**210846**	**210845**	Z40L477A
900	**210850**	**210849**	Z40L777A
1200	**IN550B**	**210943**	Z40L1077A

príborníky AMBIA-LINE pre Legrabox a Merivobox

Príborník unifarba, šírka 300 mm

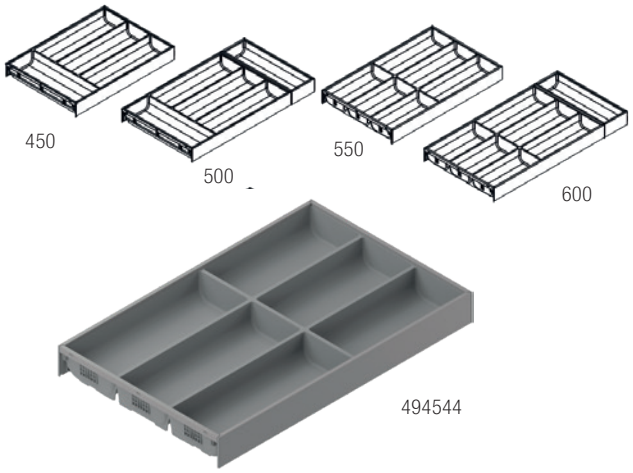

- rozloženie priehradiek podľa hĺbky zásuvky

hĺbka (mm)	hodv. biela/orion sivá SW-M	orion sivá OG-M	karbón čierna CS-M	indium sivá IG-M	kód Blum
450	**227613**	**227614**	**494543**	**494544**	ZC7S450BS3
500	**227616**	**227617**	**494549**	**494550**	ZC7S500BS3
550	**227619**	**227621**	**494555**	**494556**	ZC7S550BS3
600	**227623**	**227624**	**494559**	**494560**	ZC7S600BS3
650	**279408**	×	**494565**	**494566**	×

Príborník, dreviny, šírka 300 mm

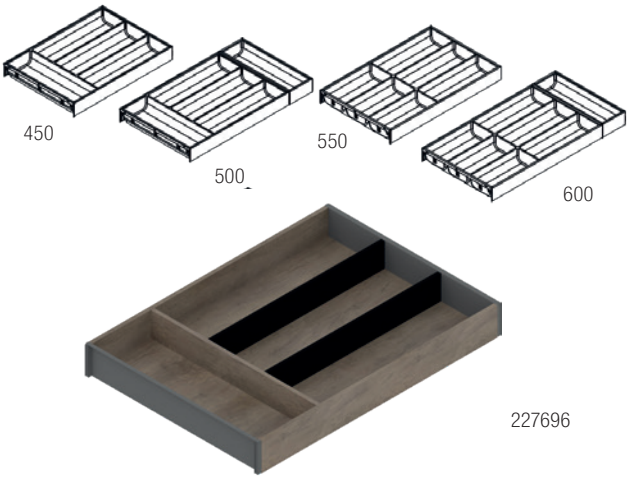

- rozloženie priehradiek podľa hĺbky zásuvky

hĺbka (mm)	nebraska dub	tennessee orech	bardolino dub	kód Blum
450	**227696**	**227697**	**227698**	ZC7S450BH3
500	**227699**	**227700**	**227701**	ZC7S500BH3
550	**227703**	**227704**	**227705**	ZC7S550BH3
600	**227707**	**227708**	**227709**	ZC7S600BH3
650	×	×	×	×

Rámček unifarba, šírka 100 mm

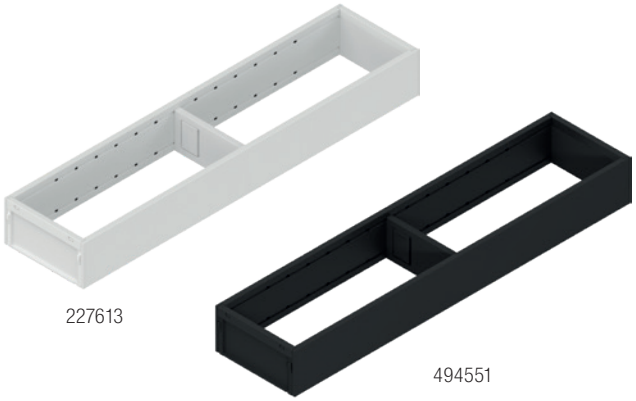

hĺbka (mm)	hodv. biela/orion sivá SW-M	orion sivá OG-M	karbón čierna CS-M	indium sivá IG-M	kód Blum
450	**227613**	**227614**	**494543**	**494544**	ZC7S450BS3
500	**227616**	**227617**	**494549**	**494550**	ZC7S500BS3
550	**227619**	**227621**	**494555**	**494556**	ZC7S550BS3
600	**227623**	**227624**	**494559**	**494560**	ZC7S600BS3
650	**279408**	×	**494565**	**494566**	×

Rámček, dreviny, šírka 100 mm



hĺbka (mm)	nebraska dub	tennessee orech	bardolino dub	kód Blum
450	**227696**	**227697**	**227698**	ZC7S450BH3
500	**227699**	**227700**	**227701**	ZC7S500BH3
550	**227703**	**227704**	**227705**	ZC7S550BH3
600	**227707**	**227708**	**227709**	ZC7S600BH3
650	×	×	×	×

blum vnútorné delenie AMBIA-LINE pre Legrabox a Merivobox

Posuvná deliaca priečka, unifarba

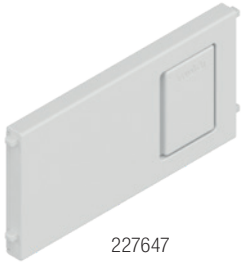
227647


494526

hĺbka (mm)	hodvábne biela SW-M	orion sivá OG-M	karbón čierna CS-M	indium sivá IG-M	kód Blum
100	**227647**	**227648**	**494526**	**492134**	ZC7Q010SS
200	**227663**	**227664**	**494527**	**492135**	ZC7Q020SS

Posuvná deliaca priečka, dreviny


227732

hĺbka (mm)	nebraska dub	tennessee orech	bardolino dub	kód Blum
100	**227730**	**227731**	**227732**	ZC7Q010SH
200	**227745**	**227746**	**227747**	ZC7Q020SH

Rámček unifarba, výšky C a F


227667

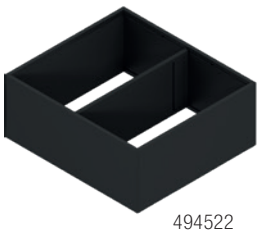
494522

hĺbka (mm)	hodvábne biela SW-M	orion sivá OG-M	karbón čierna CS-M	indium sivá IG-M	kód Blum
242	**227667**	**227668**	**494522**	**494523**	ZC7F300RSU

Rámček, dreviny, výšky C a F


227750

hĺbka (mm)	nebraska dub	tennessee orech[1)]	bardolino dub	kód Blum
242	**227748**	**227749**	**227750**	ZC7F300RHU

[1)] imitácie drevín magnet nemajú

Posuvná deliaca priečka

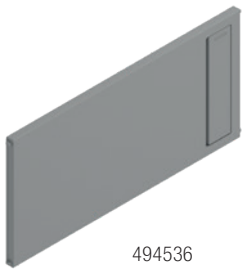
494536

hĺbka (mm)	hodvábne biela SW-M	orion sivá OG-M	karbón čierna CS-M	indium sivá IG-M	kód Blum
110	**227685**	**227686**	**494528**	**494536**	ZC7Q010SS

Profilovaný adaptér

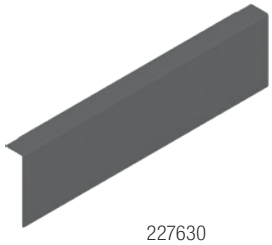
227630

hĺbka (mm)	hodvábne biela SW-M	orion sivá OG-M	karbón čierna CS-M	indium sivá IG-M	kód Blum
M	**227629**	**227630**	**494516**	**494517**	ZC7A0U0M

príborníky AMBIA-LINE pre Legrabox a Merivobox

Profilovaný adaptér



494513

hĺbka (mm)	hodvábne biela SW-M	orion sivá OG-M	karbón čierna CS-M	indium sivá IG-M	kód Blum
C	**227670**	**227671**	**494512**	**494513**	ZC7A0U0C

Posuvná deliaca priečka

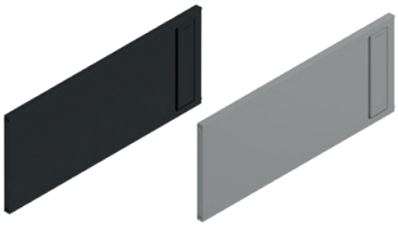

494537 494538

hĺbka (mm)	hodvábne biela SW-M	orion sivá OG-M	karbón čierna CS-M	indium sivá IG-M	kód Blum
C	**227673**	**227674**	**494537**	**494538**	ZC7Q0U0FS

- nákresy sú len ilustračné!

Rámček unifarba, výšky M a K

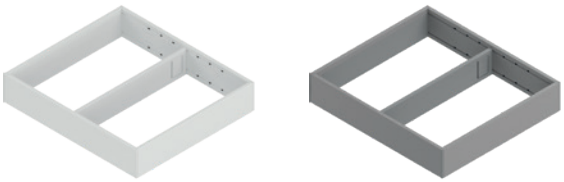

227626 494542

hĺbka (mm)	hodvábne biela SW-M	orion sivá OG-M[1]	karbón čierna CS-M[1]	indium sivá IG-M	kód Blum
242	**227626**	**227627**	**494541**	**494542**	ZC7S300RSU

[1] s magnetom na pripojenie k zadnej stene alebo bočnici; pre hĺbku od 270 mm

Rámček, dreviny, výšky M a K



227711

hĺbka (mm)	nebraska dub	tennessee orech[1]	bardolino dub	kód Blum
242	**227711**	**227712**	**227750**	ZC7F300RHU

[1] s magnetom na pripojenie k zadnej stene alebo bočnici; pre hĺbku od 270 mm

Posuvná deliaca priečka, unifarba

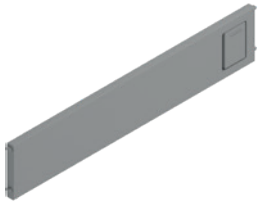

494540

hĺbka (mm)	hodvábne biela SW-M	orion sivá OG-M[1]	karbón čierna CS-M[1]	indium sivá IG-M	kód Blum
242	**227632**	**227633**	**494539**	**494540**	ZC7Q0U0SS

[1] s magnetom na pripojenie k zadnej stene alebo bočnici; pre hĺbku od 270 mm

Posuvná deliaca priečka, dreviny



227714

hĺbka (mm)	nebraska dub	tennessee orech[1]	bardolino dub	kód Blum
242	**227714**	**227715**	**227716**	ZC7Q0U0SH

príborníky AMBIA-LINE pre Legrabox a Merivobox

Rámček unifarba, šírka 200 mm

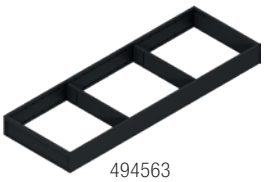

494563

hĺbka (mm)	hodvábne biela SW-M	orion sivá OG-M	karbón čierna CS-M	indium sivá IG-M	kód Blum
450	**227650**	**227651**	**494547**	**494548**	ZC7S500RS2
500	**227653**	**227654**	**494553**	**494554**	ZC7S500RS2
550	**227656**	**227657**	**494558**	**492137**	ZC7S550RS2
600	**227660**	**227661**	**494563**	**494564**	ZC7S600RS2

Rámček, dreviny, šírka 200 mm



227733

hĺbka (mm)	nebraska dub	tennessee orech	bardolino dub	kód Blum
450	**227733**	**227737**	**227735**	ZC7S500RH2
500	**227736**	**227737**	**227738**	ZC7S500RH2
550	**227739**	**227740**	**227741**	ZC7S550RH2
600	**227742**	**227743**	**227744**	ZC7S600RH2

Rámček unifarba, výšky C a F



227676

hĺbka (mm)	hodvábne biela SW-M	orion sivá OG-M	karbón čierna CS-M	indium sivá IG-M	kód Blum
242	**227676**	**227677**	**494524**	**494525**	ZC7S500RS2

Rámček, dreviny, výšky C a F



227754

hĺbka (mm)	nebraska dub	tennessee orech	bardolino dub	kód Blum
242	**227754**	**227755**	**227756**	ZC7F400RHP

- imitácie drevín magnet nemajú

Profilovaný adaptér



494510

výška	hodvábne biela SW-M	orion sivá OG-M	čierna CS-M	indium sivá IG-M	kód Blum
C	**227679**	**227680**	**494535**	**494510**	ZC7A0P0C
F	**227682**	**227683**	**494511**	×	ZC7A0P0F

Pozdĺžne delenie

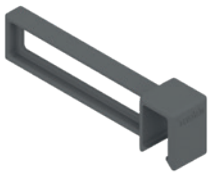

267756

farba	kód	kód Blum
hodvábne biela SW-M	**275351**	ZC7U10F0
orion sivá OG-M	**267756**	
čierna CS-M	**494572**	

držiaky kuchynského náčinia AMBIA-LINE pre Legrabox a Merivobox

Držiak nožov

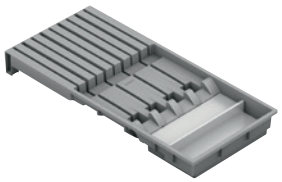

popis	kód	kód Blum
plast	**227688**	ZC7M0200

Držiak fólií



popis	kód	kód Blum
držiak vrátane fólií	**227689**	ZC7C000
držiak bez fólií	**227690**	ZC7C001

Držiak na koreničky



popis	kód	kód Blum
plast	**227691**	ZC7G0P0I

Držiak na taniere

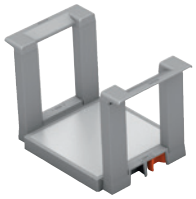

popis	kód	kód Blum
plast	**227693**	ZC7T0350

Reling priečneho delenia

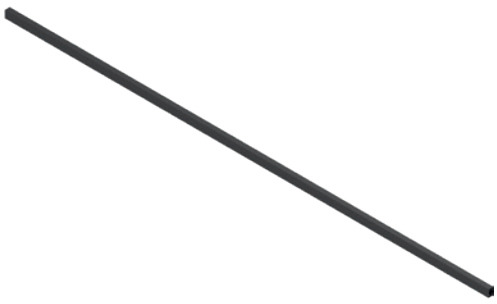

491359

farba	kód	kód Blum
hodvábne biela SW-M	**227596**	ZR7.1080U
orion sivá OG-M	**227597**	
čierna CS-M	**491359**	

Držiak priečneho relingu



265217

	hodvábne biela SW-M	orion sivá OG-M	karbón čierna CS-M	kód Blum
pure	**265217**	**265028**	**494571**	ZC7U10E0
free	**279376**	**279375**	**494573**	ZC7U11E0

príborníky OrgaTray

Rozmery prírezu



ArciTech:

- šírka prírezu (B) = LB – 2× EB – 47 mm
- hĺbka prírezu = menovitá dĺžka – 27 mm

InnoTech Atira:

- šírka prírezu (B) = LB – 2× EB – 37 mm
- šírka prírezu (B) = LB – 2× EB – 47 mm
- hĺbka prírezu = menovitá dĺžka – 8 mm

AvanTech Atira YOU:

- šírka prírezu (B) = NB – 2× KD – 42 mm
- hĺbka prírezu = menovitá dĺžka – 27 mm

- EB (InnoTech + Atira) pre hr. bokov 18 mm = 10,5 mm
- EB (ArciTech) pre hr. bokov 18 mm = 13 mm
- KD (AvanTech) je hrúbka materiálu bokov korpusu
- LB = vnútorná svetlosť korpusu
- NB = vonkajšia svetlosť korpusu

OrgaTray 440 pre zásuvky ArciTech a InnoTech Atira



šírka (mm)	biela			antracit			strieborná		
	hĺbka (mm)								
	380 – 440	441 – 520	581 – 620	380 – 440	441 – 520	581 – 620	380 – 440	441 – 520	581 – 620
175 – 200	**295080**	**295093**	×	295111	295124	×	108167	106737	×
201 – 250	295081	**295094**	×	**295112**	295125	×	106738	**106739**	×
251 – 300	295082	**295095**	×	295113	295126	×	106741	**106743**	×
301 – 350	**295083**	**295096**	×	**295114**	**295127**	×	106746	**106748**	×
351 – 400	295084	**295097**	×	**295115**	**295128**	×	106749	**106752**	×
401 – 450	**295085**	**295098**	×	**295116**	**295129**	×	106753	**106755**	×
451 – 500	**295086**	**295099**	×	**295117**	**295130**	×	106757	**106766**	×
501 – 600	**295087**	**295100**	295106	**295118**	**295131**	295137	106771	**106713**	295137
601 – 700	**295088**	**295101**	295278	**295119**	**295132**	295279	135803	**134609**	295279
701 – 800	**295089**	**295102**	295107	**295120**	**295133**	295138	301328	**106776**	295138
801 – 900	**295090**	**295103**	295108	**295121**	**295134**	295139	106779	**106780**	295139
901 – 1000	×	×	×	×	×	×	×	106781	×
1091 – 1150	295092	295105	295110	295123	295136	295141	106730	**106731**	295141

OrgaTray 480 pre zásuvky InnoTech Atira



šírka (mm)	biela	antracit	strieborná
400	295285	295290	295280
500	295286	295291	295281
550	295287	295292	295282
600	295288	295293	295283
900	295289	295294	295284

Držiaky



popis	kód
držiak nožov	**104313**
držiak koreničiek nastojato	104296
držiak koreničiek naležato	161716

12345 Položka je skladom 12345 Položka je na objednávku

príborníky OrgaTray

OrgaTray 490 pre zásuvky InnoTech Atira



menovitá dĺžka (mm)	biela	antracit	strieborná
470	295329	295331	295327
520	295330	295332	295328

OrgaTray 590 pre InnoTech Atira



šírka (mm)	biela		antracit		strieborná	
	hĺbka (mm)					
	420	470	420	470	420	470
300	×	295060	×	295071	×	295052
400	×	295061	×	295072	×	295053
450	×	295062	×	295073	×	295054
500	295058	295063	295069	295074	295050	295055
550	×	295064	×	295075	×	295056
600	295059	**295065**	295070	**295076**	295051	**288715**
800	×	**295066**	×	**295077**	×	**288716**
900	×	**295067**	×	**295078**	×	**288717**
1000	×	295068	×	295079	×	**295057**

Deliace prvky



dĺžka (mm)	biela	antracit	strieborná
68	295299	295297	295298
128	295296	295295	106659

OrgaStore 410 (štandardnej šírky) pre vysoké zásuvky InnoTech Atira



šírka korpusu (mm)	antracit		
300	294802	294807	294797

šírka korpusu (mm)	biela	antracit	strieborná
600	294804	294809	294799
800	295365	295367	295363

OrgaStore 410 (pre individuálne šírky)



popis	biela	antracit	strieborná
reling 2 000 mm	**294812**	**294813**	**289015**
adaptér	**294816**	**294818**	**294814**
pozdĺžny prvok	**294817**	**294820**	**294815**

OrgaTray 510



biela	antracit	strieborná
301100	301101	301099

príborníky OrgaTray 740 pre AvanTech YOU

ORGATRAY 740 TREND II

- Plastová príborníková vložka.
- Určený na použitie s bokmi zásuvky AvanTech YOU výšky 101 mm a 139 mm.
- Pre štandardné šírky korpusov skriniek.
- Optimalizované pre bočnicu korpusu skrinky s hrúbkou 16 mm.
- Vonkajšia výška 45 mm, priehradky vo vnútri 43 mm.

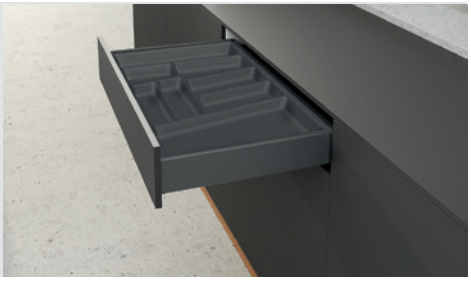

ORGATRAY 740 pre hĺbky 450/500/550 mm

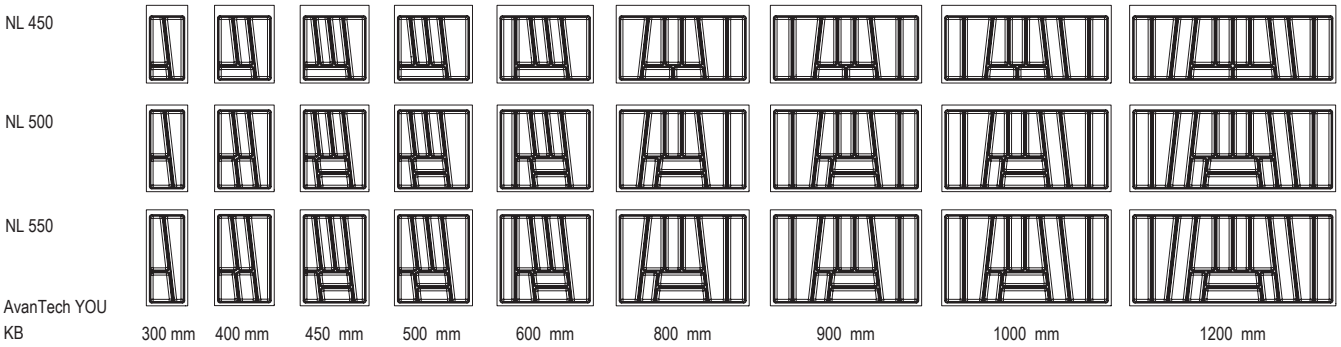

NL = menovitá dĺžka bokov zásuvky KB = šírka korpusu

Pre hĺbku zásuvky 450 mm

šírka korpusu (mm)	biela	antracit	strieborná
300	**457450**	**457449**	**457451**
400	**457453**	**457452**	**457454**
450	**457456**	**457455**	**457457**
500	**457459**	**457458**	**457460**
600	**457463**	**457462**	**457464**
800	**457466**	**457465**	**457467**
900	**457469**	**457468**	**457470**
1000	**457472**	**457471**	**457473**
1200	**457475**	**457474**	**457476**

Pre hĺbku zásuvky 500 mm

šírka korpusu (mm)	biela	antracit	strieborná
300	**457478**	**457477**	**457479**
400	**457481**	**457480**	**457482**
450	**457484**	**457483**	**457485**
500	**457487**	**457486**	**457488**
600	**457490**	**457489**	**457491**
800	**457502**	**457501**	**457503**
900	**457505**	**457504**	**457506**
1000	**457508**	**457507**	**457509**
1200	**457511**	**457510**	**457512**

Pre hĺbku zásuvky 550 mm

šírka korpusu (mm)	biela	antracit	strieborná
300	**457514**	**457513**	**457515**
400	**457517**	**457516**	**457518**
450	**457520**	**457519**	**457521**
500	**457523**	**457522**	**457524**
600	**457526**	**457525**	**457527**
800	**457529**	**457528**	**457530**
900	**457532**	**457531**	**457533**
1000	**457535**	**457534**	**457536**
1200	**457538**	**457537**	**457539**

OrgaTray 470 pre zásuvky AvanTech YOU a ArciTech



menovitá dĺžka (mm)	biela	antracit	strieborná
500	301105	301107	301103
550	301106	301108	301104

OrgaTray 270 pre InnoTech Atira

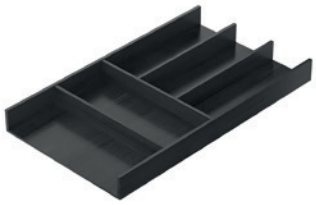

menovitá dĺžka (mm)	antracit	popis
450	397910	príborník
470	503167	
500	397911	

Multifunkčná vložka



menovitá dĺžka (mm)	antracit	popis
450	397912	multifunkčná vložka
470	503170	
500	397913	

Multifunkčná miska



menovitá dĺžka (mm)	antracit	šírka × hĺbka × výška (mm)
450	409020	300 × 105,5 × 43
500	409021	300 × 118 × 43

Doplnok dĺžky (priečka)



menovitá dĺžka (mm)	antracit	rozmery (mm)
450	409022	526 × 100
500	409023	1126 × 100

Hliníkový spojovací prvok (priečka)

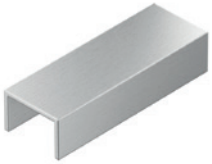

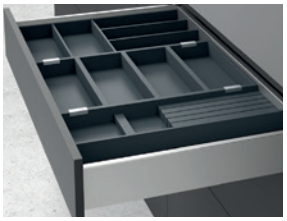

antracit	popis
397916	spojenie príborníka, multifunkčnej vložky a misky

príborníky OrgaTray 740 pre AvanTech YOU

Súprava držiak nožov a multifunkčná vložka



menovitá dĺžka (mm)	antracit	popis
450	494851	držiak nožov
470	503171	
500	473876	

Súprava držiak na fólie a multifunkčná vložka



menovitá dĺžka (mm)	antracit	popis
450	494865	držiak fólií
470	503172	
500	473879	

Multifunkčná vložka



antracit	popis	rozmery (mm)
397940	box	231 × 237 × 110

Držiak tanierov



antracit	popis	rozmery (mm)
397941	plynulé nastavenie podľa priemeru tanierov	180 × 340 × 191

Box krížová priečka

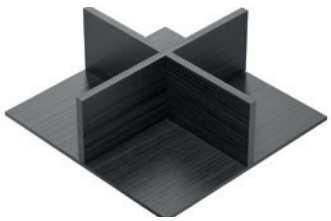

antracit	rozmery (mm)
503244	214 × 220 × 75

OrgaTray 630

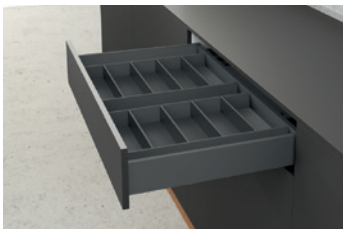

menovitá dĺžka (mm)	biela	antracit	strieborná
450	397926	397929	397923
500	397927	397930	397924
550	397928	397931	397925



PRECÍZNE A BEZPEČNÉ NASTAVENIE

- Pohodlné výškové a stranové nastavenie vďaka odsunutiu jedinečného vonkajšieho profilu bočnice.
- Bezpečné uvoľnenie čela do zaistenej medzipolohy.
- Jednoduchá montáž čela zásuvky bez náradia.
- Komfortné nastavenie sklonu zásuvky s prístupom zhora vďaka dekoratívnemu profilu.



INTUITÍVNE SPRACOVANIE

- Komfortná montáž s praktickým a jednoduchým nasadením chrbta na bočnice.
- Dno zásuvky sa nemusí frézovať.
- Dno je možné priskrutkovať alebo prichytiť sponkami.
- Šírka dna = Šírka chrbta.
- Spojky sa nepoužívajú.

Prémiové zásuvky **AvanTech YOU**

Na platforme AvanTech YOU môžete hospodárne vyrábať nábytok s neopozeraným dizajnom. Vaši zákazníci ocenia elegantný vzhľad tenkých bokov, ktorý nenarúšajú žiadne krytky ani otvory. Hornú hranu antracitových, bielych aj strieborných bočníc je možné ľahko oživiť kontrastným dekoratívnym profilom v 5 variantoch a tiež LED osvetlením.
Vašu prácu uľahčí rad užitočných pomôcok a prípravkov na rýchly výber správnych dielov, ich jednoduchú montáž a nastavenie.

Pre viac informácií:
https://www.hettich.com/short/0edd67

Hettich

StrongIn šatníkové organizéry

Na šperky a hodinky

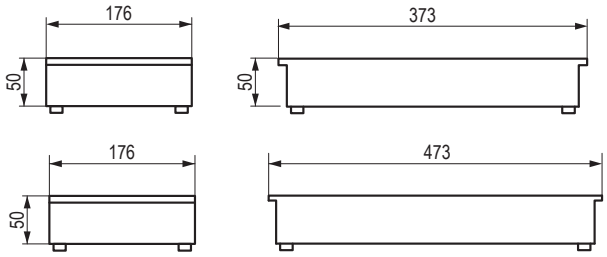

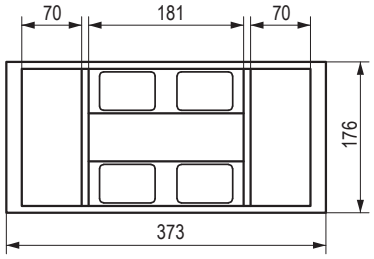



kód	popis	rozmer (mm)
465974	pre šírku korpusu 400 mm	176 × 50 × 373
465969	pre šírku korpusu 500 mm	176 × 50 × 473

- rozmery hĺbky sedia presne pre StrongMax, StrongBox, Legrabox a Antaro pri dĺžke výsuvu 500 mm
- plastový výlisok vyložený semišom a umelou kožou

Na šperky, 3 priehradky

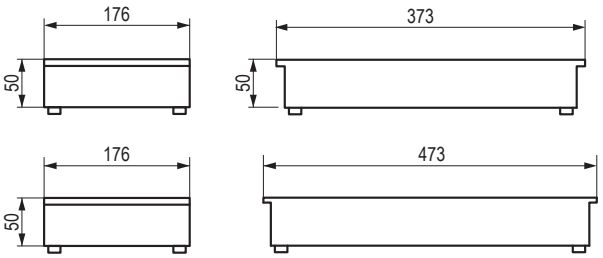

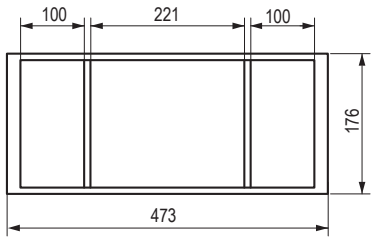



kód	popis	rozmer (mm)
465975	pre šírku korpusu 400 mm	176 × 50 × 373
465970	pre šírku korpusu 500 mm	176 × 50 × 473

- plastový výlisok vyložený semišom a umelou kožou

Ukončovací, obojstranne použiteľný diel šperkovnice

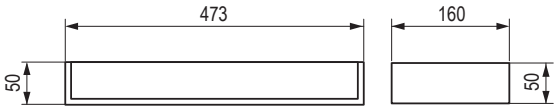

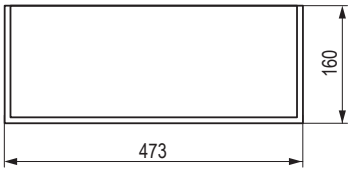



kód	popis	rozmer (mm)
465978	pre šírku korpusu 400 mm	160 × 50 × 373
465973	pre šírku korpusu 500 mm	160 × 50 × 473

- vyplní voľné miesto na okraji zásuvky, pokiaľ vám nejaké po uložení organizérov zostane
- plastový výlisok vyložený semišom a umelou kožou

StrongIn šatníkové organizéry

Na šperky a prstene

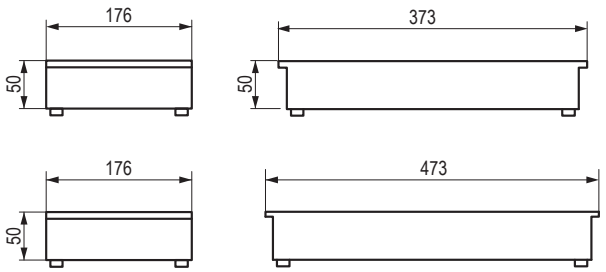

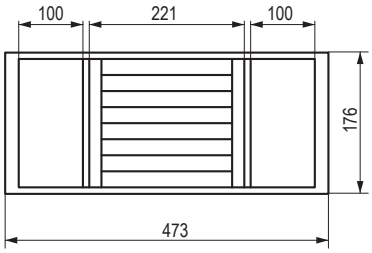



kód	popis	rozmer (mm)
465976	pre šírku korpusu 400 mm	176 × 50 × 373
465971	pre šírku korpusu 500 mm	176 × 50 × 473

- plastový výlisok vyložený semišom a umelou kožou

Na šperky a prstene, 4 priehradky

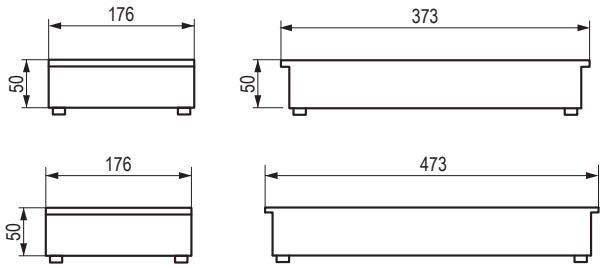

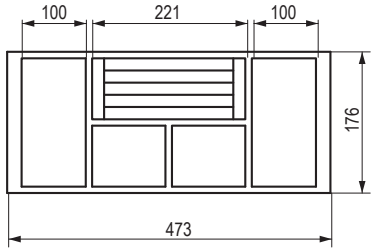



kód	popis	rozmer (mm)
465977	pre šírku korpusu 400 mm	176 × 50 × 373
465972	pre šírku korpusu 500 mm	176 × 50 × 473

- plastový výlisok vyložený semišom a umelou kožou

StrongIn šatníkové organizéry

Na šperky

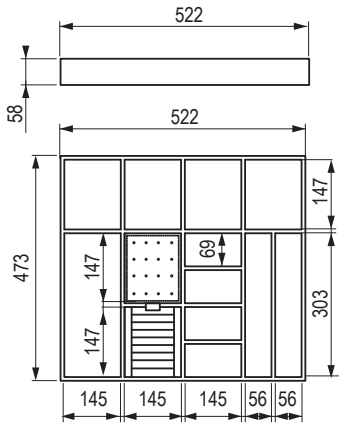

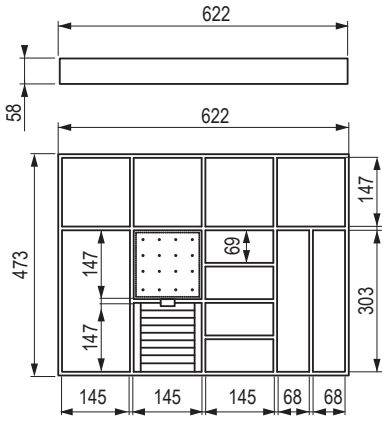

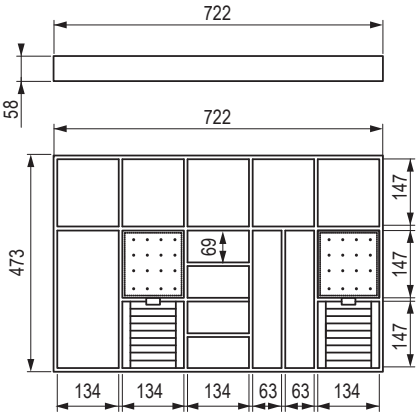

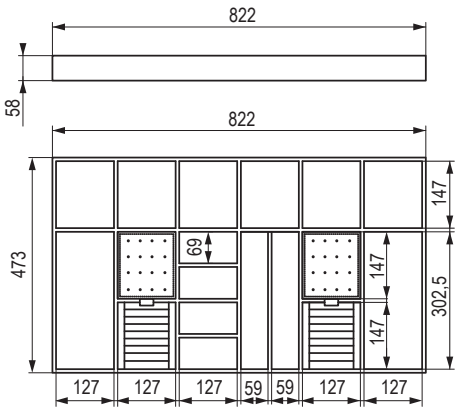



kód	pre šírku zásuvky (mm)	rozmer (mm)
465979	600	522 × 58 × 473
465980	700	622 × 58 × 473
465981	800	722 × 58 × 473
465982	900	822 × 58 × 473

- plastový výlisok vyložený umelou kožou

Podložka z umelej kože na dno zásuvky





kód	popis	rozmer podložky (mm)
465983	STRONG podložka z PVC kože	1400 × 500
467245	STRONG podložka z imitácie semišovej kože	1200 × 500

- môže sa použiť ako doplnenie voľného miesta v zásuvke spolu s našimi šperkovnicami

- imitácie umelej kože a semišu, ktoré farebne ladia so šperkovnicami Strong

doplnky pre spodné skrinky

Hliníkový zvlak

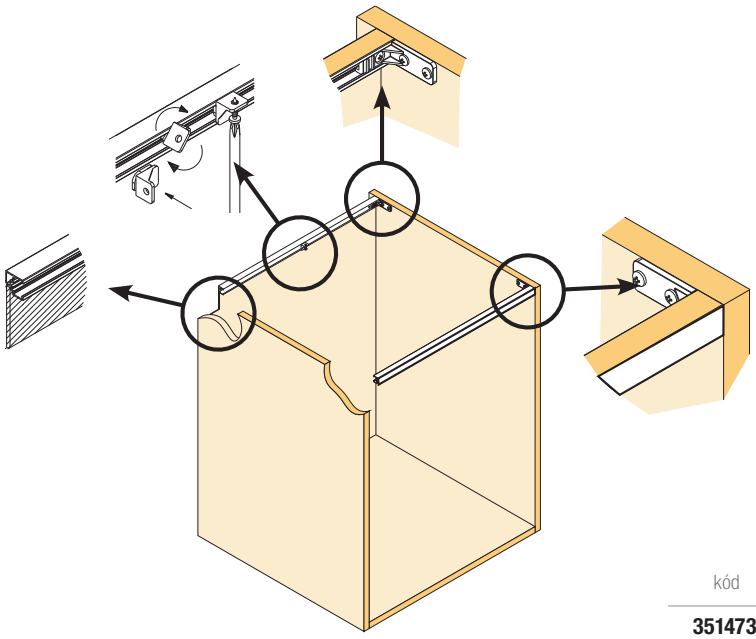

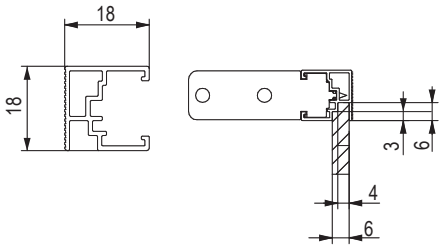



kód	popis
351473	profil pre korpus, dĺžka 2,05 m
351474	príchyty pre profil

- zaisťuje vysokú pevnosť konštrukcie
- ideálny pre korpusové skrinky pod drez
- jednoduchá inštalácia
- možnosť zasunutia zadnej dosky – sololitu

Lem pre výrez pod umývadlovú policu (zásuvku)

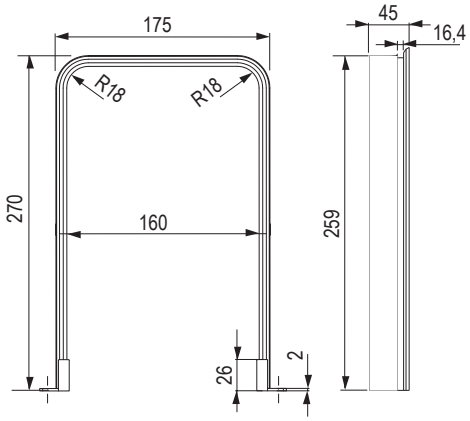



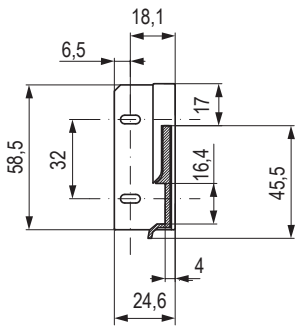

kód	farba
285210	biela

- jednoduchá inštalácia
- určené pre 16 mm dosku

Gollinucci – kúpeľňové organizéry

PVC organizér pre zásuvky s hĺbkou 270 mm



kód	rozmer (mm)	farba
349375	308 × 242 × 53	antracit
349376	122 × 242 × 69	
349377	241 × 242 × 53	
468919	308 × 242 × 53	biela
468973	122 × 242 × 69	
468974	241 × 242 × 53	

PVC organizér pre zásuvky s hĺbkou 350 mm



kód	rozmer (mm)	farba
349397	308 × 322 × 90	antracit
349398	146 × 322 × 69	
349399	241 × 322 × 85	
468977	308 × 322 × 90	biela
468975	146 × 322 × 69	
468976	241 × 322 × 85	

PVC organizér pre zásuvky s hĺbkou 400 mm

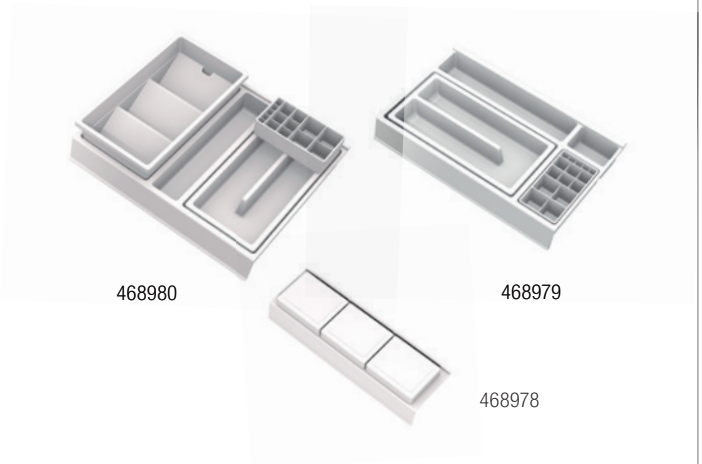

kód	rozmer (mm)	farba
349373	122 × 372 × 69	antracit
349374	308 × 372 × 90	
349396	241 × 372 × 53	
468978	122 × 372 × 69	biela
468980	308 × 372 × 90	
468979	241 × 372 × 53	

PVC organizér pre zásuvky s hĺbkou 450 mm



kód	rozmer (mm)	farba
349372	241 × 422 × 53	antracit
349394	146 × 422 × 69	
349395	308 × 422 × 90	
468982	241 × 422 × 53	biela
468981	146 × 422 × 69	
468983	308 × 422 × 90	

Gollinucci – kúpeľňové doplnky

Kôš na dvierka 5 l



349406



468987

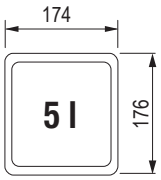

kód	popis	rozmer (mm)	farba
349406	s otočným vekom	174 × 176 × 229	antracit
468987			biela

Box na papierové vreckovky

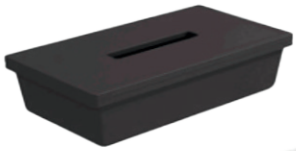

487611



487610

kód	popis	rozmer (mm)	farba
487611	plast	174 × 176 × 229	antracit
487610			biela

Ochranný golier sifónu pod umývadlo

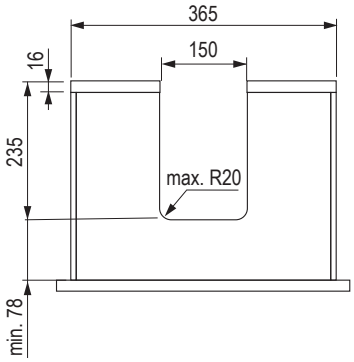

468985



421254

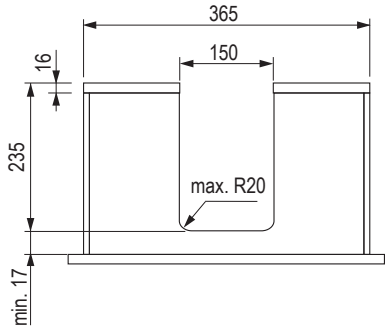

467476



468986

kód	popis	hĺbka (mm)	výška (mm)	farba
467476	s priehradkami	270	38	antracit
468986				biela

kód	popis	hĺbka (mm)	výška (mm)	farba
421254	s priehradkami	350	38	antracit
468985				biela

sortéry

StrongBins

Obsah balenia:

- manuál, ktorý slúži zároveň ako označovacia šablóna na vŕtanie výsuvov,
- konštrukcia s celovýsuvmi StrongBox s tlmením,
- kovové boky a veko koša
- nádoby z odolného plastu.

nájdete na str. 04.80



Sortér Linea 580 plus

Sortéry radu Linea 580 Plus sú riešením pre tých, ktorí vyžadujú jednoduchú inštaláciu, vysokú kvalitu, dizajn a praktickosť. Čelo skrinky sa montuje priamo na konštrukciu sortéru. Výsuvy sa dajú objednať aj samostatne pod kódom 461646 náhradné výsuvy k sortéru Linea 580 plus.

nájdete na str. 04.81



Sortér Linea 580 EVO

Sortéry radu Linea 580 EVO sa vyznačujú moderným dizajnom, jednoduchou inštaláciou, vysokou kvalitou. Čelo skrinky sa montuje priamo na konštrukciu sortéru. Výsuvy sa dajú objednať aj samostatne.

nájdete na str. 04.83



Sortéry Linea 222

- Sortéry radu Linea 222 ponúkajú ideálne riešenie pre úzke skrinky;
- veľká kapacita a kompaktné rozmery;
- sortéry sú vybavené guľôčkovými celovýsuvmi bez tlmenia;
- ručné vyťahovanie koša (po vytiahnutí je kôš otvorený a pripravený na používanie);
- odkladacia plocha na kryte koša;
- jednoduchá montáž (2 minúty);
- montáž na dno, prípadne s prikúpenými príchytmi 231148 na bok korpusu.

nájdete na str. 04.88



Sortéry Concept 560

Veľkokapacitné sortéry sú dnes bežnou požiadavkou zákazníkov, ktorí chcú maximálne využiť vnútorný priestor skrine. Množstvo domáceho odpadu je v dnešnej dobe stále väčšie a automaticky sa zvyšujú aj nároky na veľkosť sortérov. Túto požiadavku spĺňa nový rad sortérov Concept 560 s robustnými košmi s veľkou kapacitou.

- Možnosť použiť samostatný horný kryt na koše (po otvorení zásuvky budú koše pripravené na okamžité použitie);
- varianty pre hĺbky zásuvky 500 a 450 mm;
- kovový rám na zavesenie košov vrátane priečok (bočné diely plast);
- pre hrúbku materiálu korpusu 18 – 19 mm.

Hlavné výhody:

- jednoduchá inštalácia systému položením na výsuvy (výsuvy nie sú súčasťou balenia);
- možnosť kombinovať s výsuvmi Blum (Tandembox, Antaro, Intivo), Hettich (ArciTech), StrongBox a ďalšie;
- kapacita až 84 l.

nájdete na str. 04.88



Sortéry Linea 500

- sortéry radu Linea 500 ponúkajú automatické otváranie koša pri otváraní skrinkových dvierok;
- patentovaný mechanizmus Pull-out pre automatické vysunutie koša;
- možnosť použiť aj ako obyčajný výsuvný kôš bez automatického otvárania;
- odkladacia plocha na kryte koša;
- jednoduchá montáž na dno pre ľavé aj pravé otváranie dvierok (5 minút).

Mechanizmus na automatické vysúvanie koša.

nájdete na str. 04.88

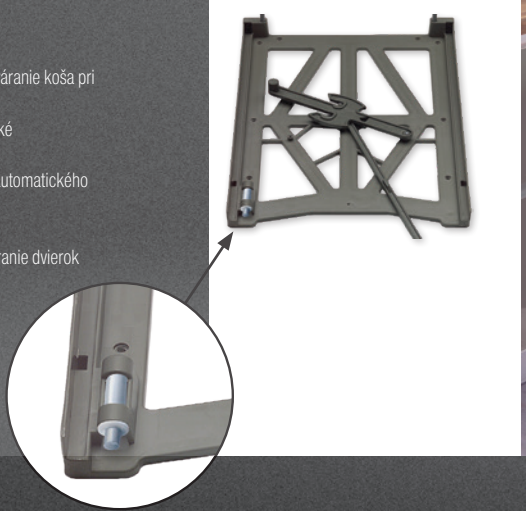



sortéry

Sortéry Linea 280

- ručné vyťahovanie koša s automatickým otváraním veka
- sortéry sú vybavené čiastočnými guľôčkovými výsuvmi bez tlmenia
- jednoduchá montáž na dno

nájdete na str. 04.92



Sistema 9XL sortéry vkladané do zásuviek

Sortéry radu Sistema 9XL ponúkajú väčšiu nádobu s objemom 26 litrov.

Obsah balenia:
- plastové nádoby s vekami,
- veľká nádoba neobsahuje priečky na vnútorné delenie (možné použiť na triedenie odpadu v jednom koši),
- spodná doska.

Ako voliteľné prísl. pre 26-litrovú nádobu je možné dokúpiť 386173 veko medzi korpus.

výsuvy nie sú súčasťou balenia

nájdete na str. 04.93





Sistema sortéry vkladané do zásuviek

- niektoré rozmery ponúkajú aj drôtené vybavenie na ukladanie napríklad čistiacich prostriedkov
- rozmerový rad pre korpusy 1 200, 900, 800 a 600 mm
- výšky košov vo variante 250 alebo 300 mm
- koše sa vkladajú do hotovej zásuvky
- vhodné pre výsuvy 450 – 500 mm

výsuvy nie sú súčasťou balenia

nájdete na str. 04.95



sortéry

Easysort sortéry vkladané do zásuviek

- systém EASYSORT umožňuje pohodlné triedenie odpadu
- koše na triedenie odpadu sú vyrobené z recyklovaného antiseptického materiálu, ktorý znižuje výskyt baktérií až o 99 %
- systém je prispôsobený skrinkám so šírkou 450 a 600 mm osadeným zásuvkou
- systém Easysort ponúka kombináciu 2 veľkostí košov a umožňuje triedenie až 4 druhov odpadu
- koše sa jednoducho vkladajú do zásuvky, na dno každého koša sa lepia protišmykové šošovky

výsuvy nie sú súčasťou balenia

nájdete na str. 04.98



Sortéry Flexon II

- praktické využitie priestoru
- vkladané do zásuvky
- rýchla a jednoduchá montáž: systém nasadiť do zásuvky (nie je súčasťou), upevniť do dna a čela zásuvky

výsuvy nie sú súčasťou balenia

nájdete na str. 04.103





Pre 400 mm korpus, 26 l



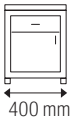

26 l

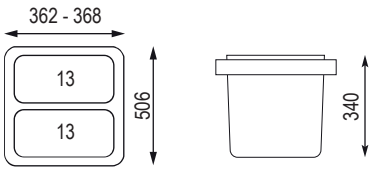

kód	popis
458724	objem nádob 26 l 2× 13 l

Pre 600 mm korpus, 60 l



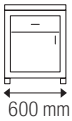

60 l

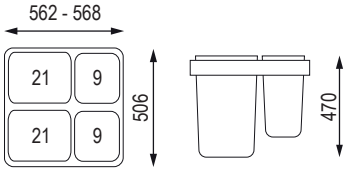

kód	popis
458722	komplet sortéra 60 l 2× 21 l + 2× 9 l, 562 – 568 × 506 × 470

Pre 600 mm korpus, 72 l



72 l



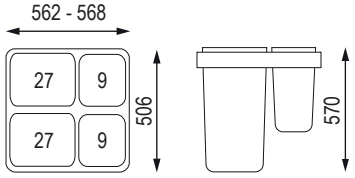

kód	popis
458723	komplet sortéra 72 l 2× 27 l + 2× 9 l, 562 – 568 × 506 × 570

Šablóna ako súčasť balenia



- slúži na označenie otvorov na výsuvy a držiak na veko
- pravoľavá

sortéry Linea 580 plus

Pre 300 mm korpus

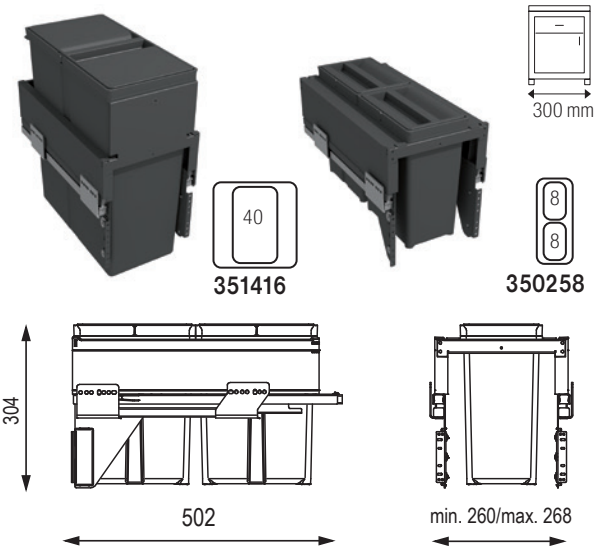

Obsah balenia:

- konštrukcia s výsuvmi
- nádoby z odolného plastu
- veká košov (podľa modelu)
- súprava košov už obsahuje výsuv – celovýsuvy

s tlmeným doťahom

- pre hrúbku bočníc 16 – 19 mm
- hĺbka sortérov je 458 mm

kód	popis	kapacita (l)	výška (mm)
351416	PL30C	1× 40	506
350258	PL30B	2× 8	304

Pre 400 mm korpus

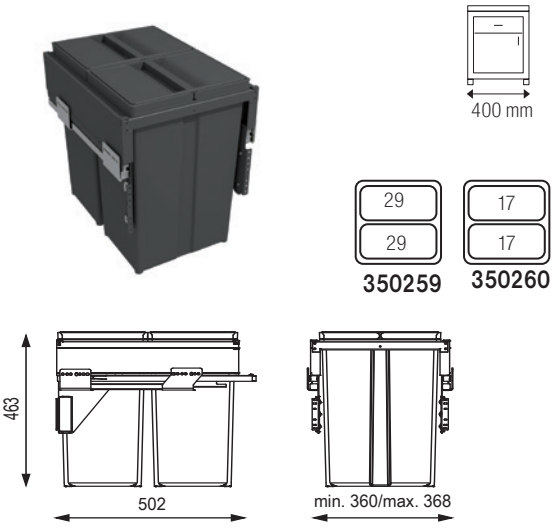

Obsah balenia:

- konštrukcia s výsuvmi
- nádoby z odolného plastu
- veká košov (podľa modelu)
- súprava košov už obsahuje výsuv – celovýsuvy

s tlmeným doťahom

- pre hrúbku bočníc 16 – 19 mm
- hĺbka sortérov je 458 mm

kód	popis	kapacita (l)	výška (mm)
350259	PL40A	2× 29	463
350260	PL40B	2× 17	304

Pre 450 mm korpus

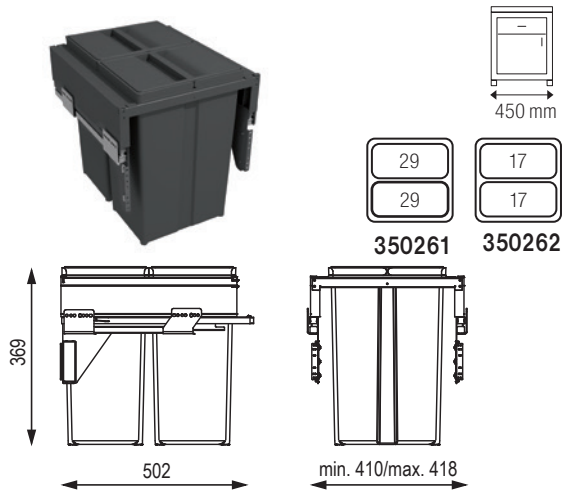

Obsah balenia:

- konštrukcia s výsuvmi
- nádoby z odolného plastu
- veká košov (podľa modelu)
- súprava košov už obsahuje výsuv – celovýsuvy

s tlmeným doťahom

- pre hrúbku bočníc 16 – 19 mm
- hĺbka sortérov je 458 mm

kód	popis	kapacita (l)	výška (mm)
350261	PL45A	2× 29	463
350262	PL45B	2× 17	304

Pre 500 mm korpus

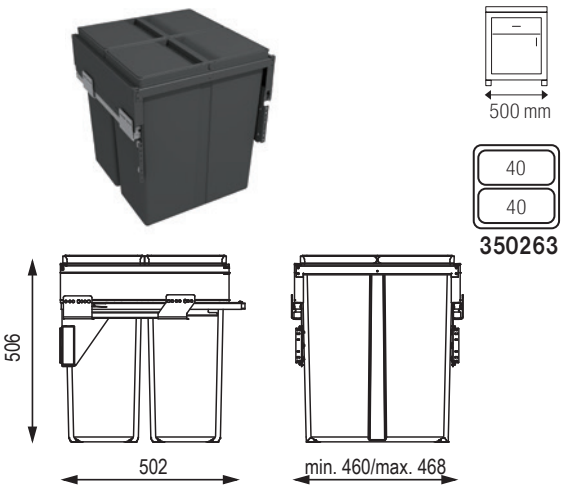

Obsah balenia:

- konštrukcia s výsuvmi
- nádoby z odolného plastu
- veká košov (podľa modelu)
- súprava košov už obsahuje výsuv – celovýsuvy

s tlmeným doťahom

- pre hrúbku bočníc 16 – 19 mm
- hĺbka sortérov je 458 mm

kód	popis	kapacita (l)	výška (mm)
350263	PL50C	2× 40	505

sortéry Linea 580 plus

Pre 600 mm korpus



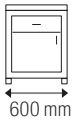

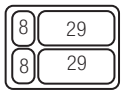

350265

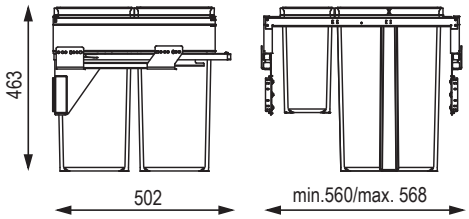

Obsah balenia:

- konštrukcia s výsuvmi
- nádoby z odolného plastu
- veká košov (podľa modelu)
- súprava košov už obsahuje výsuv – celovýsuvy s tlmeným doťahom
- pre hrúbku bočníc 16 – 19 mm
- hĺbka sortérov je 458 mm

kód	popis	kapacita (l)	výška (mm)
350265	60A	2× 29 + 2× 8	463

Pre 600 mm korpus



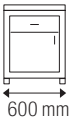



350266

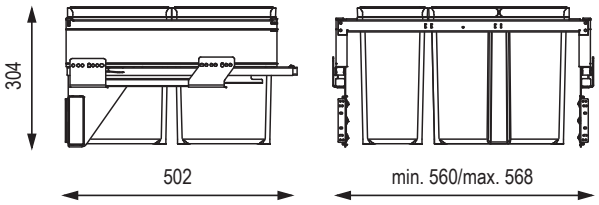

Obsah balenia:

- konštrukcia s výsuvmi
- nádoby z odolného plastu
- veká košov (podľa modelu)
- súprava košov už obsahuje výsuv – celovýsuvy s tlmeným doťahom
- pre hrúbku bočníc 16 – 19 mm
- hĺbka sortérov je 458 mm

kód	popis	kapacita (l)	výška (mm)
350266	60B	2× 17 + 2× 8	304

Pre 600 mm korpus



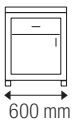



350264

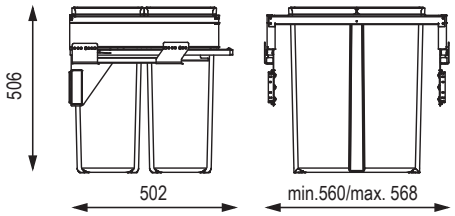

Obsah balenia:

- konštrukcia s výsuvmi
- nádoby z odolného plastu
- veká košov (podľa modelu)
- súprava košov už obsahuje výsuv – celovýsuvy s tlmeným doťahom
- pre hrúbku bočníc 16 – 19 mm
- hĺbka sortérov je 458 mm

kód	popis	kapacita (l)	výška (mm)
350264	60C	2× 40	505

Pevná polica nad sortér Linea 580 plus (voliteľne)

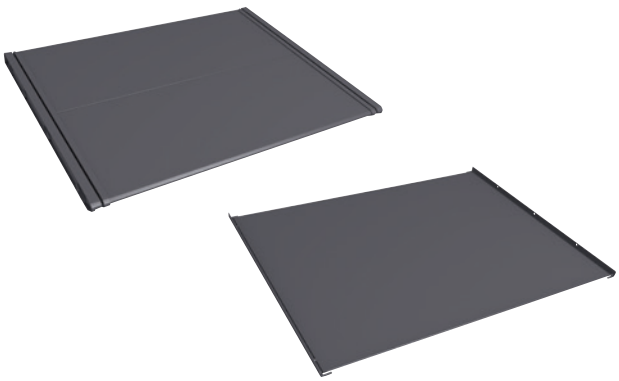

šírka (mm)	kód
300	**350268**
400	**350270**
450	**350272**

šírka (mm)	kód
500	**350274**
600	**350276**

12345 Položka je skladom **12345** Položka je na objednávku

sortéry Linea 580 EVO

Pre 300 mm korpus







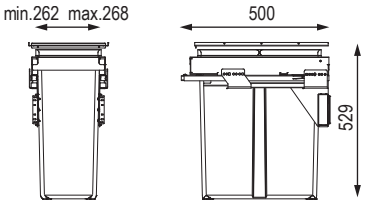

Obsah balenia:
- konštrukcia s celovýsuvmi s tlmením
- nádoby z odolného plastu
- kovové boky a veko koša

kód	popis	kapacita (l)	výška (mm)
403176	580EVO 30C	40	529

Pre 400 mm korpus



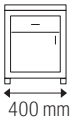



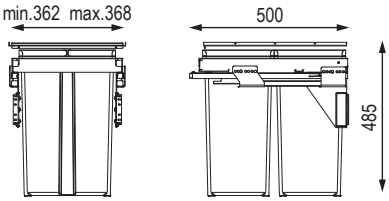

Obsah balenia:
- konštrukcia s celovýsuvmi s tlmením
- nádoby z odolného plastu
- kovové boky a veko koša

kód	popis	kapacita (l)	výška (mm)
403177	580EVO 40A	2× 29	485

Pre 450 mm korpus







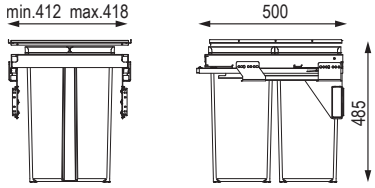

Obsah balenia:
- konštrukcia s celovýsuvmi s tlmením
- nádoby z odolného plastu
- kovové boky a veko koša

kód	popis	kapacita (l)	výška (mm)
403178	580EVO 45A	2× 29	485

Pre 500 mm korpus







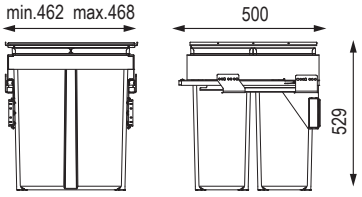

Obsah balenia:
- konštrukcia s celovýsuvmi s tlmením
- nádoby z odolného plastu
- kovové boky a veko koša

kód	popis	kapacita (l)	výška (mm)
403179	580EVO 50C	2× 40	529

sortéry Linea 580 EVO

Pre 600 mm korpus



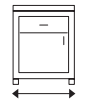



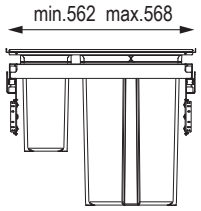

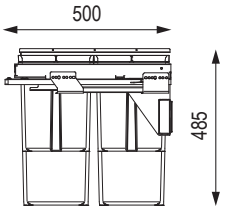

Obsah balenia:

- konštrukcia s celovýsuvmi s tlmením
- nádoby z odolného plastu
- kovové boky a veko koša

kód	popis	kapacita (l)	výška (mm)
403180	580EVO 60A	2× 29 + 2× 8	485

Pre 600 mm korpus







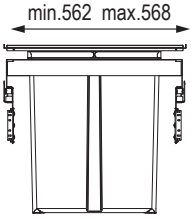

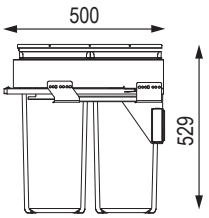

Obsah balenia:

- konštrukcia s celovýsuvmi s tlmením
- nádoby z odolného plastu
- kovové boky a veko koša

kód	popis	kapacita (l)	výška (mm)
403181	580EVO 60C	2× 40	529

sortéry Concept 560

Odporúčané výsuvy

typ výsuvu	StrongBox			Blum Antaro M[1]		Hettich InnoTech Atira		
hĺbka výsuvu / farba	biela	sivá	titan	biela[2]	sivá[2]	biela	strieborná	antracit
450 mm	**179256**	**146756**	**400301**	**206033 / 254422**[2]	**206034 / 254420**[2]	**341600**	**288762**	**341615**
500 mm	**179257**	**146757**	**400302**	**132923 / 254428**[2]	**206031 / 254426**[2]	**348775**	**348779**	**348777**

[1] BLUM – výsuv je vždy s tlmením, s nosnosťou 30 kg. Treba doplniť čelným kovaním (2× 12687).

[2] ide o kompletizačnú kartu

Pre 400 mm korpus





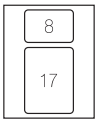

samostatný kryt sortéru nájdete na str. 04.87

farba	kód	popis	pre hĺbku výsuvu (mm)	kapacita (l)	výška celkom (mm)
sivá	**231106**	4550B	500	25	298
antracit	**501456**				

Pre 400 mm korpus





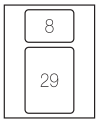

samostatný kryt sortéru nájdete na str. 04.87

farba	kód	popis	pre hĺbku výsuvu (mm)	kapacita (l)	výška celkom (mm)
sivá	**231105**	4550A	500	37	463
antracit	**501455**				

Pre 450 mm korpus



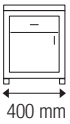

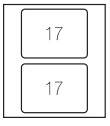

samostatný kryt sortéru nájdete na str. 04.87

farba	kód	popis	pre hĺbku výsuvu (mm)	kapacita (l)	výška celkom (mm)
sivá	**231108**	4550B	500	34	298
antracit	**501459**				

Pre 450 mm korpus



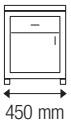

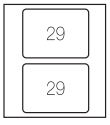

samostatný kryt sortéru nájdete na str. 04.87

farba	kód	popis	pre hĺbku výsuvu (mm)	kapacita (l)	výška celkom (mm)
sivá	**231107**	4550A	500	37	463
antracit	**501458**				

sortéry Concept 560

Pre 450 mm korpus





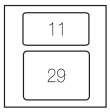

samostatný kryt sortéru nájdete na str. 04.87

farba	kód	popis	pre hĺbku výsuvu (mm)	kapacita (l)	výška celkom (mm)
sivá	**231114**	4545A	450	40	463
antracit	**501457**				

Pre 500 mm korpus





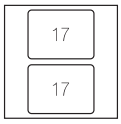

samostatný kryt sortéru nájdete na str. 04.87

farba	kód	popis	pre hĺbku výsuvu (mm)	kapacita (l)	výška celkom (mm)
sivá	**231110**	4050B	500	34	298
antracit	**501461**				

Pre 500 mm korpus





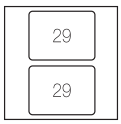

samostatný kryt sortéru nájdete na str. 04.87

farba	kód	popis	pre hĺbku výsuvu (mm)	kapacita (l)	výška celkom (mm)
sivá	**231109**	5050A	500	58	463
antracit	**501460**				

Pre 600 mm korpus



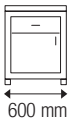

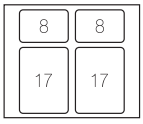

samostatný kryt sortéru nájdete na str. 04.87

farba	kód	popis	pre hĺbku výsuvu (mm)	kapacita (l)	výška celkom (mm)
sivá	**231112**	6050B	500	50	298
antracit	**501464**				

Pre 600 mm korpus





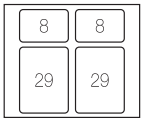

farba	kód	popis	pre hĺbku výsuvu (mm)	kapacita (l)	výška celkom (mm)
sivá	**231111**	6050C	500	74	453
antracit	**501463**				

samostatný kryt sortéru nájdete na str. 04.87

Pre 600 mm korpus



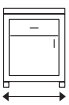

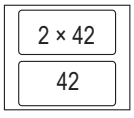

farba	kód	popis	pre hĺbku výsuvu (mm)	kapacita (l)	výška celkom (mm)
sivá	**231113**	6050C	500	80	506
antracit	**501462**				

samostatný kryt sortéru nájdete na str. 04.87

sortéry Concept 560

Pre 600 mm korpus



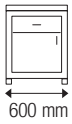

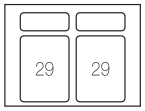

[1] súčasťou je 1 veko, samostatný kryt sortéru nájdete na tejto strane nižšie

farba	kód	popis	pre hĺbku výsuvu (mm)	kapacita (l)	výška celkom (mm)
sivá	**231115**	6045A [1]	450	58	463
antracit	**501462**				

Náhradné nádoby



kód	objem (l)
231116	8
231117	11
231118	17
231119	29
231239	42

Pevná polica (voliteľne)



kód	pre šírku skrinky (mm)
231124	400
231125	450
231126	500
231127	600

sortéry Linea 500

Pre 450 mm korpus, 2× 21 l







- súčasťou zadného koša je deliaca priečka na rozdelenie koša na dva diely

kód	popis	šírka (mm)	hĺbka (mm)	výška (mm)
231134	nehrdzavejúci povrch	343	475	433

Pre 450 mm korpus, 2× 16 l







kód	popis	šírka (mm)	hĺbka (mm)	výška (mm)
231135	nehrdzavejúci povrch	343	475	372

Pre 450 mm korpus, 1× 16 a 2× 7,5 l







kód	popis	šírka (mm)	hĺbka (mm)	výška (mm)
231136	nehrdzavejúci povrch	343	475	372

Pre 450 mm korpus, 2× 21 l







- súčasťou zadného koša je deliaca priečka na rozdelenie koša na dva diely

kód	popis	šírka (mm)	hĺbka (mm)	výška (mm)
231137	nehrdzavejúci povrch	343	475	433

Pre 450 mm korpus, 2× 16 l







kód	popis	šírka (mm)	hĺbka (mm)	výška (mm)
231138	nehrdzavejúci povrch	343	475	372

Pre 450 mm korpus, 1× 16 a 2× 7,5 l



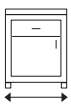



kód	popis	šírka (mm)	hĺbka (mm)	výška (mm)
231139	nehrdzavejúci povrch	343	475	372

12345 Položka je skladom **12345** Položka je na objednávku

sortéry Linea 200

Pre 300 mm korpus, 1× 40 l



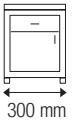



- na jednoduché vytiahnutie koša nechajte nad košom min. 40 mm priestoru

farba	kód	šírka korpusu (mm)	šírka (mm)	hĺbka (mm)	výška (mm)
sivá	**231140**	300	255	450	537
antracit	**501454**				

Pre 300 mm korpus, 1× 30 l



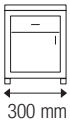



- na jednoduché vytiahnutie koša nechajte nad košom min. 40 mm priestoru

farba	kód	šírka korpusu (mm)	šírka (mm)	hĺbka (mm)	výška (mm)
sivá	**231141**	300	255	450	400
antracit	**501449**				

Pre 400 mm korpus, 2× 21 l



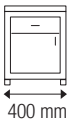



farba	kód	šírka korpusu (mm)	šírka (mm)	hĺbka (mm)	výška (mm)
sivá	**231142**	400	343	473	400
antracit	**501451**				

Pre 400 mm korpus, 2× 16 l



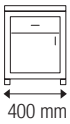



farba	kód	šírka korpusu (mm)	šírka (mm)	hĺbka (mm)	výška (mm)
sivá	**231143**	400	343	473	339
antracit	**501452**				

Pre 400 mm korpus, 1× 16 a 2× 7,5 l







farba	kód	šírka korpusu (mm)	šírka (mm)	hĺbka (mm)	výška (mm)
sivá	**231144**	400	343	473	399
antracit	**501453**				

Pre 300 mm korpus, 2× 14 l



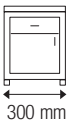



farba	kód	šírka korpusu (mm)	šírka (mm)	hĺbka (mm)	výška (mm)
sivá	**231145**	300	255	450	400
antracit	**501446**				

sortéry Linea 200

Pre 400 mm korpus, 2× 29 l



antracit	šírka korpusu (mm)	šírka (mm)	hĺbka (mm)	výška (mm)
501391	400	343	474	505

Pre 300 mm korpus, 2× 14 l



- s prípravou na umiestnenie čelných dvierok
- vrátane kovania na pripevnenie čelných dvierok

farba	kód	šírka korpusu (mm)	šírka (mm)	hĺbka (mm)	výška (mm)
sivá	**318418**	300	255	450	400
antracit	501445				

Pre 300 mm korpus, 3× 10 l

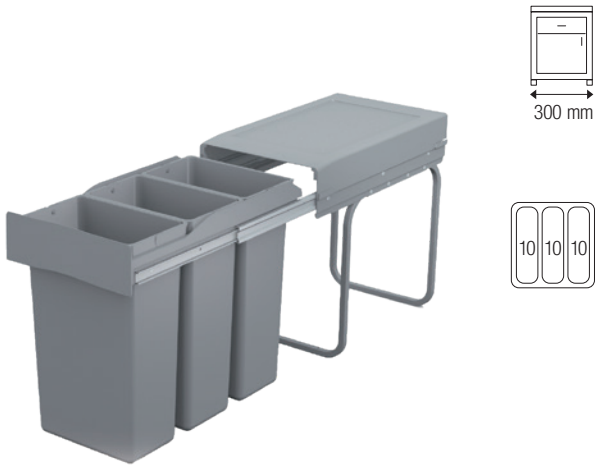

farba	kód	šírka korpusu (mm)	šírka (mm)	hĺbka (mm)	výška (mm)
sivá	**350257**	300	255	450	400
antracit	501447				

Pre 300 mm korpus, 1× 30 l



- s prípravou na umiestnenie čelných dvierok
- vrátane kovania na pripevnenie čelných dvierok
- na jednoduché vytiahnutie koša nechajte nad košom min. 40 mm priestoru

farba	kód	šírka korpusu (mm)	šírka (mm)	hĺbka (mm)	výška (mm)
sivá	**289652**	300	255	450	400
antracit	501448				

sortéry Linea 200

Pre 400 mm korpus, 2× 21 l







- s prípravou na umiestnenie čelných dvierok
- vrátane kovania na pripevnenie čelných dvierok

farba	kód	šírka korpusu (mm)	šírka (mm)	hĺbka (mm)	výška (mm)
sivá	**289654**	400	343	473	400
antracit	**501450**				

Pre 300 mm korpus, 2× 14 l







sivá	šírka korpusu (mm)	šírka (mm)	hĺbka (mm)	výška (mm)
231146	300	255	450	398

Pre 300 mm korpus, 1× 21 l







- typ len s čiastočnými guľôčkovými výsuvmi

sivá	šírka korpusu (mm)	šírka (mm)	hĺbka (mm)	výška (mm)
231147	300	255	450	398

Príchyt na bok korpusu





- slúži ako adaptér na pripevnenie rámu sortéru radu Linea 222 k boku korpusu (spevnenie)

kód	popis
231148	len pre sortéry do korpusu šírky 300 mm

odpadkové koše Linea 200

Pre 300 mm korpus, 1× 16 l







kód	popis	šírka (mm)	hĺbka (mm)	výška (mm)
231150	Linea 280 – plastový povrch	230	380	360
231149	Linea 281 – nehrdzavejúci povrch	230	380	360

Pre 500 mm korpus, 1× 16 l







kód	popis	šírka (mm)	hĺbka (mm)	výška (mm)
231151	Linea 201 – plastový povrch	230	353	333
231152	Linea 201 inox – nehrdzavejúci povrch	230	353	333

Pre 400 mm korpus, 1× 13 l







kód	popis	šírka (mm)	hĺbka (mm)	výška (mm)
231154	plastový povrch sivý	277	277	355
231155	plastový povrch biely	277	277	355

Pre 400 mm korpus, 1× 13 l







kód	popis	šírka (mm)	hĺbka (mm)	výška (mm)
231153	nehrdzavejúci povrch	277	277	355

12345 Položka je skladom **12345** Položka je na objednávku

sortéry Sistema 9XL

Odporúčané výsuvy s bočnicou

typ sortéru / typ výsuvu	Blum ANTARO D		Blum LEGRABOX C		Hettich InnoTech Atira			StrongBox	
hĺbka výsuvu / farba	biela	sivá	biela	sivá	biela	strieborná	antracit	biela	sivá
500 mm	**206045**	**206044**	**255238**	**255234**	**348776**	**348780**	**348778**	**179271**	**146773**

- je možné použiť aj na drevené zásuvky
- odporúčame použiť vyššiu bočnicu, záleží však na finálnej voľbe klienta

rozmery pre vnútornú šírku zásuvky pri výsuve s bočnicou na str. 9.123

Pre 600 mm korpus, 1× 26 a 1× 11 l





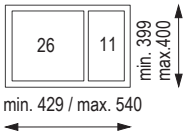

kód	pre šírku skrinky (mm)	kapacita (l)	výška (mm)
350297	600	26 + 11	277

Pre 800 mm korpus, 1× 26 a 2× 11 l





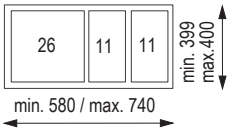

kód	pre šírku skrinky (mm)	kapacita (l)	výška (mm)
350298	800	26 + 2× 11	277

Pre 900 mm korpus, 2× 26 a 1× 11 l





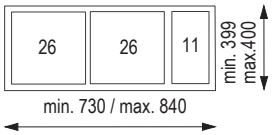

kód	pre šírku skrinky (mm)	kapacita (l)	výška (mm)
350299	900	2× 26 + 11	277

sortéry Sistema 9XL

Pre 1 000 mm korpus, 2× 26 a 2× 11 l





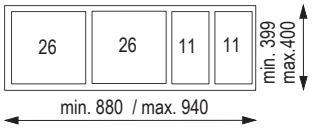

kód	pre šírku skrinky (mm)	kapacita (l)	výška (mm)
350300	1000	2× 26 + 2× 11	277

Pre 1 200 mm korpus, 3× 26 a 1× 11 l





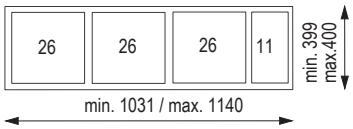

kód	pre šírku skrinky (mm)	kapacita (l)	výška (mm)
350301	1200	3× 26 + 11	277

Pevná polica (voliteľne)



kód	pre šírku (mm)
350302	600
350303	800
350304	900
350305	1 000
350306	1 200

12345 Položka je skladom **12345** Položka je na objednávku

sortéry Sistema

Pre 600 mm korpus





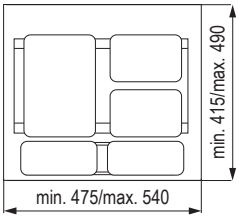

kód	názov	výška sortéru (mm)	nádoby (l)
231190	Sistema 901/2	300	2× 16
231188	Sistema 901		16 + 2× 7,5
231191	Sistema 908/2	250	2× 14
231189	Sistema 908		14 + 2× 6,5

Pre 800 mm korpus





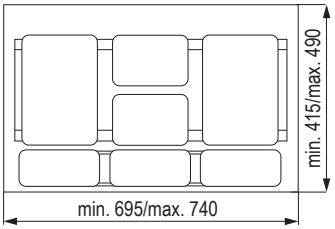

kód	názov	výška sortéru (mm)	nádoby (l)
231182	Sistema 938/3	300	3× 16
231180	Sistema 938		2× 16 + 2× 7,5
231183	Sistema 940/3	250	3× 14
231181	Sistema 940		2× 14 + 2× 6,5

Pre 800 mm korpus





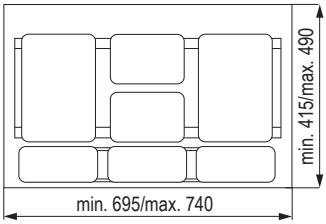

kód	názov	výška sortéru (mm)	nádoby (l)
231186	Sistema 939/2	300	2× 16
231184	Sistema 939		16 + 2× 7,5
231187	Sistema 941/2	250	2× 14
231185	Sistema 941		14 + 2× 6,5

Pre 900 mm korpus





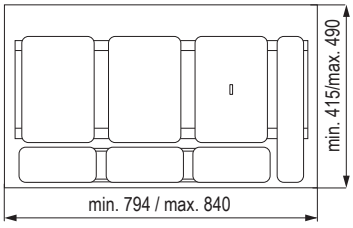

kód	názov	výška sortéru (mm)	nádoby (l)
231174	Sistema 902/3	300	3× 16
231172	Sistema 902		2× 16 + 2× 7,5
231175	Sistema 906/3	250	3× 14
231173	Sistema 906		2× 14 + 2× 6,5

sortéry Sistema

Pre 1 000 mm korpus





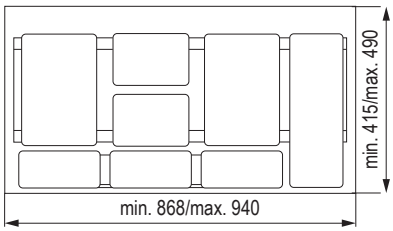

kód	názov	výška sortéru (mm)	nádoby (l)
231169	Sistema 944	300	2× 16 + 2× 7,5
231170	Sistema 946	250	2× 14 + 2× 6,5

Pre 1200 mm korpus





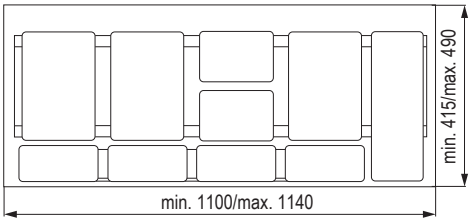

kód	názov	výška sortéru (mm)	nádoby (l)
231165	Sistema 905	300	3× 16 + 2× 7,5
231166	Sistema 916	250	3× 14 + 2× 6,5

Automaticky otvárané veko (voliteľne)



- celková výška s krytom je o 20 mm vyššia
- dodávané vrátane závesnej tyče a kovania na pripevnenie do skrinky
- nie je kompatibilné so sortérmi Sistema 9XL

kód	počet krytov	pre skrinku (mm)
231196	2	600
231197	3	800
231198	2	
231199	3	900

Náhradné nádoby

kód	objem (l)
231194	6,5
231192	7,5
231195	14
231193	16

- koše sú bez veka

kúpeľňové koše

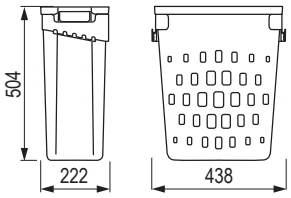



kód	pre šírku skrinky (mm)	kapacita (l)	hĺbka (mm)	farba
350310	500	40	222	biela

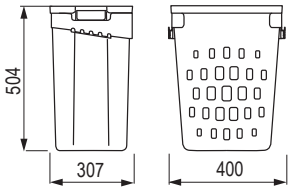



kód	pre šírku skrinky (mm)	kapacita (l)	hĺbka (mm)	farba
350308	450	50	307	biela

- inštaluje sa do hĺbky skrinky len 307 alebo 222 mm
- jednoduchý prístup ku košu
- jednoduchá manipulácia s košom, jednoduché vytiahnutie z korpusu
- samotný kôš z odolného plastu a s praktickým uchytením zospodu

Systém obsahuje:
- plastový kôš
- kovový držiak na kôš

Inštalácia:
- na dvierka sa inštaluje kovový príchyt koša
- celé dvierka sa uchytia závesmi na dno skrinky s výklopným mechanizmom DUO

- závesy ani výklop nie sú súčasťou
- odporúčané závesy – klasické miskové závesy
- odporúčaný výklop DUO 135017

obmedzovač otvorenia spodný výklop 15620, pozri stranu 1.113



FRANKE

sortéry Easysort

Pre 450 mm korpus, 1× 14,5 a 2× 7,5 l

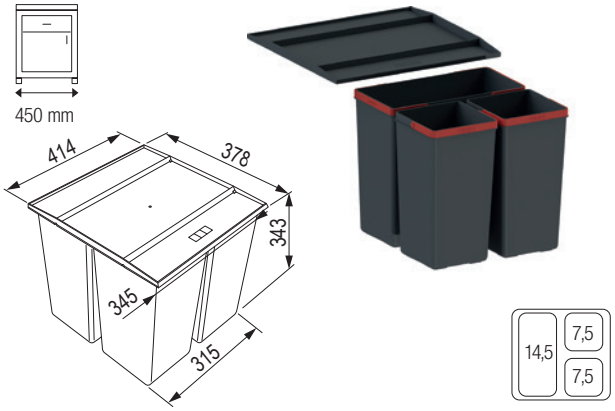

kód	objem (l)	pre skrinku (mm)	výška (mm)	farba
342959	29,5	450	343	čierna

- pevná polica je v cene produktu

Pre 450 mm korpus, 2× 14,5 l

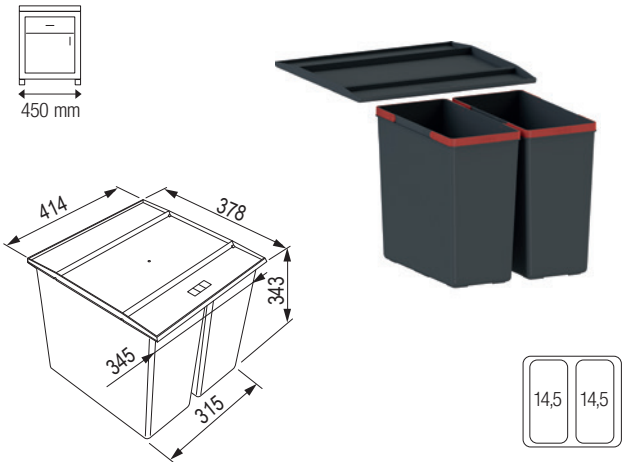

kód	objem (l)	pre skrinku (mm)	výška (mm)	farba
342961	29	450	343	čierna

- pevná polica je v cene produktu

Pre 600 mm korpus, 2× 14,5 a 2× 7,5 l

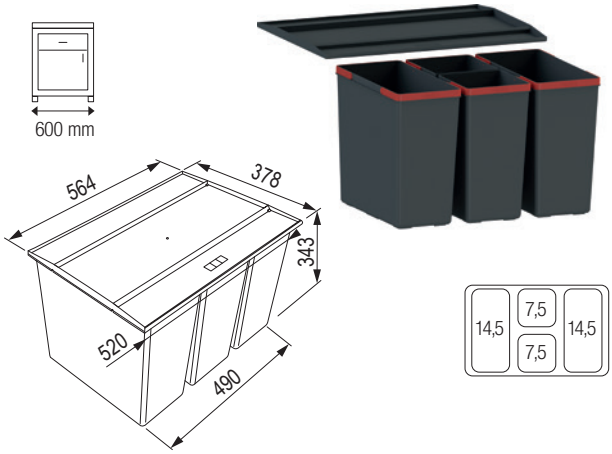

kód	objem (l)	pre skrinku (mm)	výška (mm)	farba
342963	44	600	343	čierna

- pevná polica je v cene produktu

Pre 600 mm korpus, 3× 14,5 l

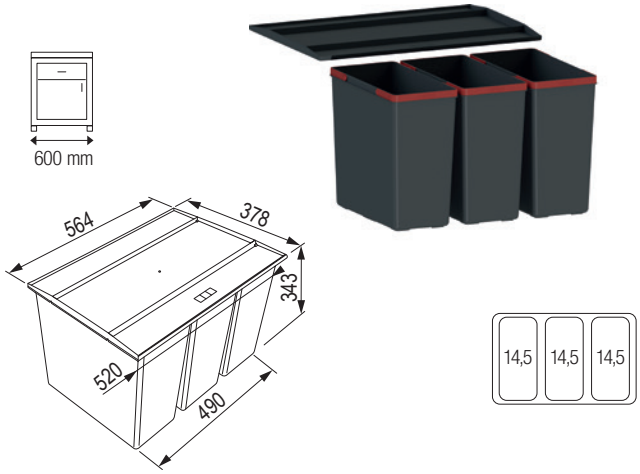

kód	objem (l)	pre skrinku (mm)	výška (mm)	farba
342962	43,5	600	343	čierna

- pevná polica je v cene produktu

Odporúčané výsuvy

typ sortéru / typ výsuvu	Blum ANTARO D		Blum LEGRABOX C		Hettich InnoTech Atira			StrongBox	
hĺbka výsuvu / farba	biela	sivá	biela	sivá	biela	strieborná	antracit	biela	sivá
500 mm	**206045**	**206044**	**255238**	**255234**	**348776**	**348780**	**348778**	**179271**	**146773**

- je možné použiť aj na drevené zásuvky
- sortéry je možné použiť aj do hĺbky 450 mm

sortéry FX

Pre 600 mm korpus, 2× 26 l

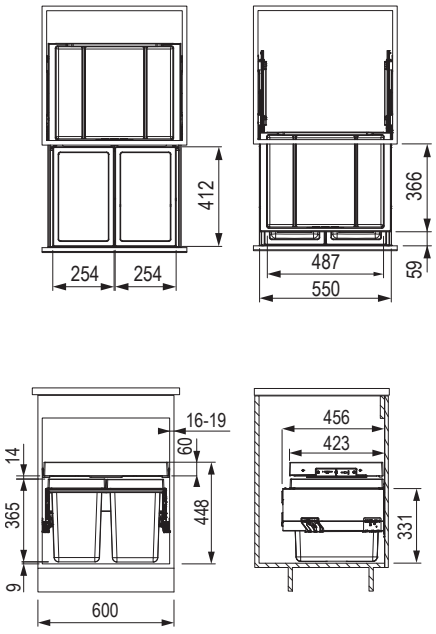



kód	objem (l)	pre skrinku (mm)	výška (mm)	farba
384464	2× 26 l	600	448	čierna/sivá

- min. montážny otvor: 564 × 506 × 448 mm
- výsuvná zásuvka nad košom v cene koša
- súčasťou koša je plnovýsuv s tlmením

Pre 600 mm korpus, 2× 11 a 1× 26 l

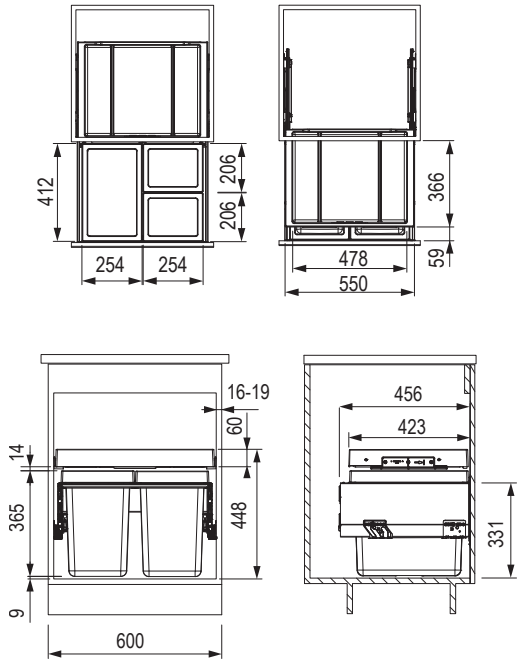



kód	objem (l)	pre skrinku (mm)	výška (mm)	farba
384465	2× 11 + 26 l	600	448	čierna/sivá

- min. montážny otvor: 564 × 506 × 448 mm
- výsuvná zásuvka nad košom v cene koša
- súčasťou koša je plnovýsuv s tlmením

FRANKE

sortéry Garbo

Pre 450 mm korpus, 1× 18 a 1× 12 l

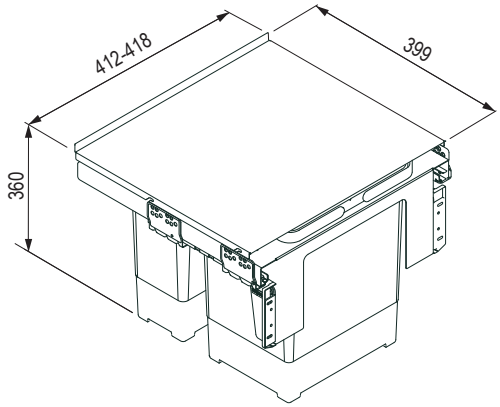



kód	objem (l)	pre skrinku (mm)	výška (mm)	farba
207560	18 l + 12 l	450	360	sivá

- min. montážny otvor: 412 × 399 × 375 mm
- súčasťou je 1× veko na 12 l kôš a plnovýsuv s tlmením
- kovová polica v cene koša

Pre 500 mm korpus, 2× 12 a 1× 8 l

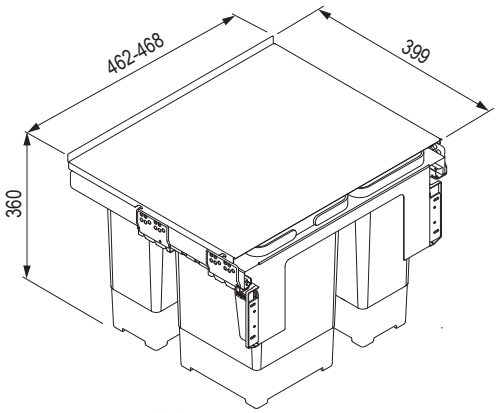



kód	objem (l)	pre skrinku (mm)	výška (mm)	farba
207559	8 l + 2× 12 l	500	360	sivá

- min. montážny otvor: 462 × 399 × 375 mm
- súčasťou je 1× veko na 8 l kôš a plnovýsuv s tlmením
- kovová polica v cene koša

Pre 600 mm korpus, 2× 18 l

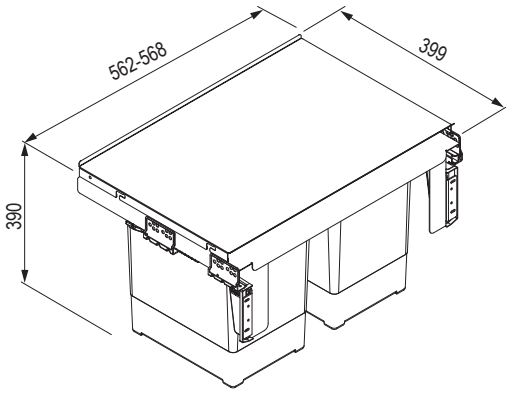



- min. montážny otvor: 562 × 399 × 375 mm
- súčasťou je 1× veko na 18 l kôš a plnovýsuv s tlmením
- kovová polica v cene koša

kód	objem (l)	pre skrinku (mm)	výška (mm)	farba
223316	2× 18 l	600	360	sivá

12345 Položka je skladom 12345 Položka je na objednávku

sortéry Garbo

Pre 600 mm korpus, 1× 8, 1× 12 a 1× 18 l

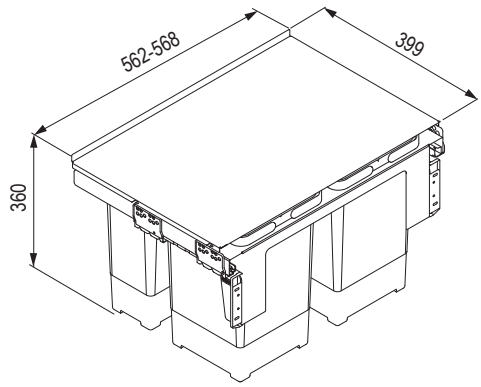



kód	objem (l)	pre skrinku (mm)	výška (mm)	farba
207558	8L + 12 l + 18 l	600	360	sivá

- + plytká miska
- min. montážny otvor: 562 × 399 × 375 mm
- súčasťou je 1× veko na 8 l kôš a plnovýsuv s tlmením
- kovová polica v cene koša

Pre 600 mm korpus, 2× 8 a 2× 12 l

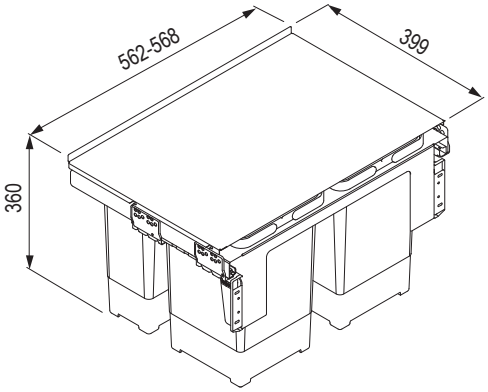



kód	objem (l)	pre skrinku (mm)	výška (mm)	farba
207557	2× 8 l + 2× 12 l	600	360	sivá

- min. montážny otvor: 562 × 399 × 375 mm
- súčasťou je 1× veko na 8 l kôš a plnovýsuv s tlmením
- kovová polica v cene koša

FRANKE

sortéry Cube

Cube pre 300 mm korpus



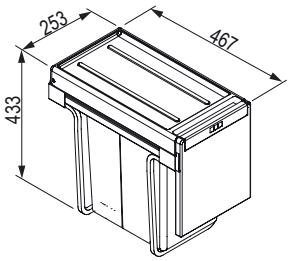

- montáž do skrinky
- ručné otváranie
- montáž do skrinky s dverami na pántoch

kód	objem (l)	skrinka od (mm)	výška (mm)	farba
44422	2× 15	od 300	433	čierna/sivá
44423	20 + 10			

Cube pre 400 mm korpus, 2× 14 l



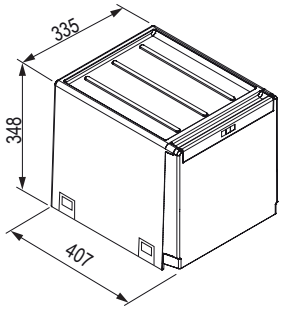

- montáž do skrinky
- ručné otváranie
- montáž do skrinky s dverami na pántoch

kód	objem (l)	pre skrinku (mm)	výška (mm)	farba
44417	2× 14	od 400	348	čierna/sivá

SOLO, 40 l

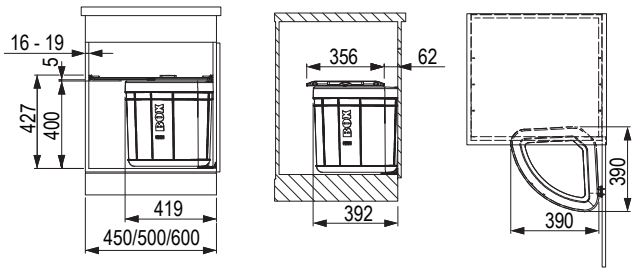



- šírka jednotlivých typov sa líši len v rozmere police
- montáž na dvierka s pántami
- kôš sa otvára súčasne s dvierkami
- polica je v cene koša, umiestňuje sa medzi boky skrinky a obsahuje uhlíkový filter

kód	názov	pre skrinku (mm)	výška (mm)	objem (l)
83849	SOLO 45	450	430	40
83875	SOLO 50	500		
44441	SOLO 60	600		

Odpadkový kôš MINI, 17,5 l

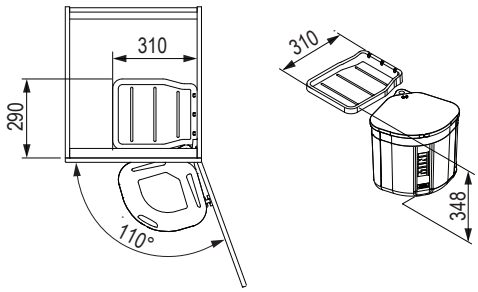



- potrebný uhol otvorenia dvierok 110°
- montáž do skrinky s dverami na pántoch
- kôš sa otvára súčasne s dvierkami
- polica nad košom v cene koša

kód	objem (l)	pre skrinku (mm)	výška (mm)	farba
129547	17,5	od 400	348	čierna

sortéry Flexon II

BLANCO

Odporúčané výsuvy s bočnicou

typ sortéru / typ výsuvu	Blum ANTARO D		Blum LEGRABOX C		Hettich InnoTech Atira			StrongBox	
hĺbka výsuvu / farba	biela	sivá	biela	sivá	biela	strieborná	antracit	biela	sivá
500 mm	**206045**	**206044**	**255238**	**255234**	**348776**	**348780**	**348778**	**179271**	**146773**

- dá sa použiť aj na drevené zásuvky

Pre 300 mm korpus



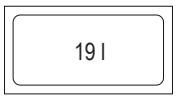

kód	objem (l)	pre skrinku (mm)
314156	19	300

Pre 300 mm korpus



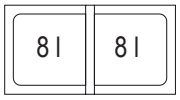

kód	objem (l)	pre skrinku (mm)
314118	16	300

Pre 450 mm korpus



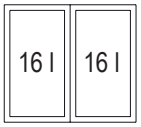

kód	objem (l)	pre skrinku (mm)
314119	32	450

Pre 500 mm korpus



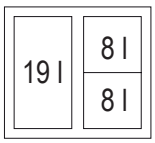

kód	objem (l)	pre skrinku (mm)
314121	35	500

sortéry Flexon II

Pre 500 mm korpus



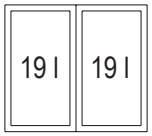

kód	objem (l)	pre skrinku (mm)
314120	38	500

Pre 600 mm korpus



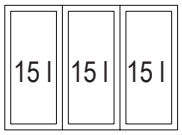

kód	objem (l)	pre skrinku (mm)
313919	45	600

Pre 600 mm korpus



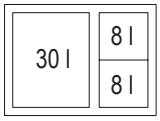

kód	objem (l)	pre skrinku (mm)
314123	45	600

Pre 600 mm korpus



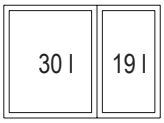

kód	objem (l)	pre skrinku (mm)
314122	49	600

Pre 800 mm korpus



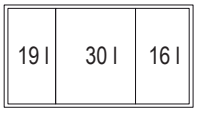

kód	objem (l)	pre skrinku (mm)
380742	65	800

Pri sortéroch so šírkou 800 mm a 900 mm nie je horný krycí plech súčasťou súpravy.

Pre 900 mm korpus



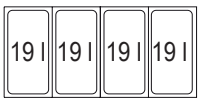

kód	objem (l)	pre skrinku (mm)
314125	65	800

Pri sortéroch so šírkou 800 mm a 900 mm nie je horný krycí plech súčasťou súpravy.

sortéry Select II

BLANCO

Súčasťou dodávky: rám s plným výsuvom a krytom, plastové nádoby a montážne príslušenstvo.
Pri Blanco Select 60/3 je možné dodatočne zakúpiť veko pre 15 l nádobu. Výška montáže 361 mm, hĺbka montáže 400 mm, potrebná vnútorná veľkosť skrinky (hĺbka) 450 mm.

- sú potrebné predné dvere bez pántov a otvorov, dávajte pozor na umiestnenie rukovätí
- vhodné tiež na inštaláciu do skriniek s kazetovými dverami s rámom od 40 mm
- pri plánovaní rešpektujte výšku montáže košového systému, hĺbku drezu a z toho vyplývajúci minimálny rozmer spodnej skrinky

- praktické využitie priestoru
- jednoduchý systém nahradzujúci výsuvnú zásuvku
- integrovaný výsuv
- na dodanie pre všetky spodné skrinky 45 – 60 cm

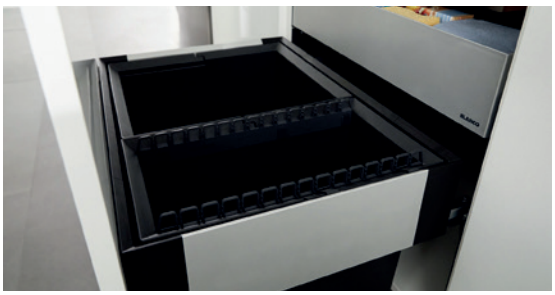

Pre 450 mm korpus

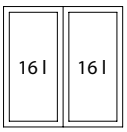



kód	objem (l)	pre skrinku (mm)
455200	32	450

Pre 500 mm korpus

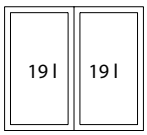



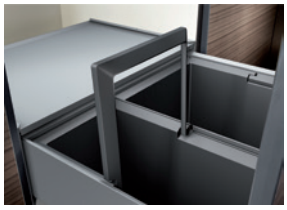

kód	objem (l)	pre skrinku (mm)
455201	38	500

Pre 600 mm korpus

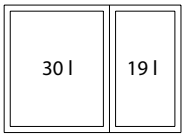



kód	objem (l)	pre skrinku (mm)
455202	49	600

Pre 600 mm korpus

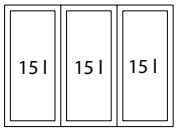



kód	objem (l)	pre skrinku (mm)
455203	45	600

Organizačná zásuvka

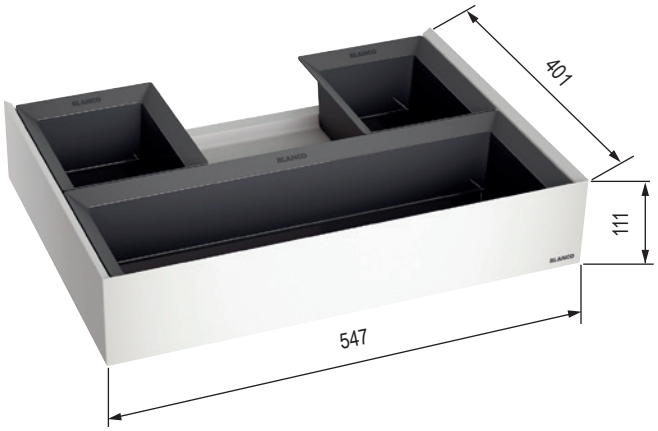

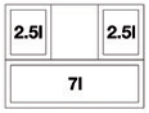

kód	popis	pre skrinku (mm)
455206	organizačná zásuvka	600

- doplnok košov radu Select
- boxy v zásuvke majú skosené hrany
- môže sa umývať v umývačke riadu
- univerzálne boxy sa môžu posúvať – s ohľadom na odtokovú armatúru



... v kuchyni ako doma

Ritter vstavané spotrebiče

ritter
made in Germany

Ritter vstavané spotrebiče

Multikrájač BFS 72 SR

kód	popis	farba
229295	pravý	strieborná

- pre montáž do normovaných zásuviek od šírky korpusu 45 cm
- vstavaný, vysoko kvalitný celokovový univerzálny krájač
- systém zapínania dvoma prstami zvyšuje bezpečnosť
- vedenie krájaného materiálu vpravo
- elektrolyticky leštený nôž, priemer 17 cm
- bajonetový uzáver na odobratie noža bez použitia nástroja
- nastavenie hrúbky rezu do cca 14 mm

Bezpečnostné poistky proti:

- samovoľnému zasunutiu výsuvu pri krájaní
- samovoľnej zmene hrúbky rezu
- samovoľnému sklopeniu
- detská poistka so systémom zapínania dvoma prstami

- prerušovaná aj nepretržitá prevádzka
- záchytná miska z leštenej nehrdzavejúcej ocele na nakrájaný materiál
- upínacia konzola na ochranu prstov a držiak
- inštalačné kovanie sa samočinne zaisťuje
- rozmery prístroja: výška: 75 mm, šírka: 342 mm, hĺbka: 365 mm (priklopené)
- označenie VDE/GS, trieda ochrany 2, CE
- 230 V, 65 W (nový energeticky úsporný motor)
- hmotnosť 4,3 kg

Voliteľné príslušenstvo na dokúpenie:

- 402960 hladký nôž, elektrolyticky leštený (vhodný napr. na krájanie šunky)
- záruka: 2 roky, produkt nemeckej výroby







402960

Multikrájač BFS 62 SR a BFS 62 SL

kód	popis	farba
RI002	BFS 62 SR, pravý	strieborná
RI004	BFS 62 SL, ľavý	strieborná

- sklápací krájač do výsuvu pre korpus 450 mm
- celokovový prevedenie
- zosilnený nôž 170 mm so špeciálnym ozubením
- možnosť nastavenia plynulého rezu až do 14 mm

Bezpečnostné poistky proti:

- samovoľnému zasunutiu výsuvu pri krájaní
- samovoľnej zmene hrúbky rezu
- samovoľnému sklopeniu

- odnímateľná miska z nehrdzavejúcej ocele s pevným uložením na krájači
- minimálna vnútorná hĺbka 418 mm
- minimálna vnútorná šírka 342 mm
- minimálna potrebná výška 75 mm
- držiak zvyškov
- príkon 130 W
- hmotnosť 4,7 kg

Voliteľné príslušenstvo na dokúpenie:

- 292620 hladký nôž, elektrolyticky leštený (vhodný napr. na krájanie šunky)



BFS 62 SR – pravý



292620



ľavý





BFS pravý



Ritter vstavané spotrebiče

Multikrájač BFS 52 S

kód	popis
RI006	pravý

- sklápací krájač do výsuvu 300 mm
- celokovový prevedenie
- nôž 170 mm so špeciálnym ozubením
- možnosť nastavenia plynulého rezu až do 14 mm
- bezpečnostné poistky proti:
  - samovoľnému zasunutiu výsuvu pri krájaní
  - samovoľnej zmene hrúbky rezu
  - samovoľnému sklopeniu
- odnímateľná miska z nehrdzavejúcej ocele s pevným uložením na krájači
- minimálna vnútorná hĺbka 412 mm
- minimálna vnútorná šírka 195 mm
- minimálna potrebná výška 79 mm
- držiak zvyškov
- príkon 130 W

hmotnosť 4,4 kg

Voliteľné príslušenstvo na dokúpenie:

- 292620 hladký nôž, elektrolyticky leštený (vhodný napr. na krájanie šunky)







292620

Vstavaný vysávač BVC 10

kód	popis
363038	výkonný motor s výkonom 600 W

- možnosť dodatočnej montáže pod kuchynskú linku, nutná je zásuvka 230 V

Parametre:

- povrch z nehrdzavejúcej ocele
- aktivácia pomocou dotyku tlačidla
- rýchle odsávanie nečistôt
- extrahuje nečistoty s priemerom až 12 mm
- vrecká (s antialergénovými filtrami) sú súčasťou dodávky, ľahko vymeniteľné
- hmotnosť: 9,2 kg

Rozmery:

- výška: 100 mm
- šírka: 345 mm
- hĺbka: 460 mm

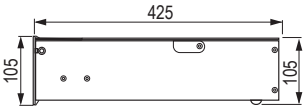



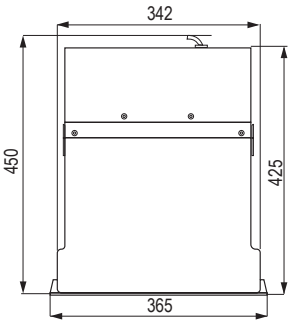



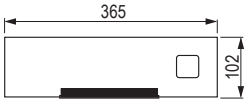

Voliteľné príslušenstvo

kód	popis
376350	súprava pre soklový odsávač

Súprava obsahuje:

- zásuvná tryska, hadica, štrbinová tryska, kefový nadstavec





Ritter vstavané spotrebiče

Vstavaný bezdrôtový mixér BHB 50

kód	popis
348058	poháňaný batériou

- do zásuvky od 300 mm
- tri rýchlosti mixéra: 6 000 ot/min.
  9 000 ot./min.
  12 000 ot/min.
- nabíjacia stanica je pevne namontovaná v zásuvke, na rýchle čistenie môže byť demontovaná bez náradia
- LED ukazovateľ kapacity batérie
- 4 nadstavce: univerzálny, šľahací, miešací, rezací
- pre väčšiu bezpečnosť sa spúšťa dvoma prstami
- nabíjanie 100 – 240 V – lítiovo-iónová batéria: 7,2 V, 2,1 Ah
- celková váha vrátane nabíjacej stanice 1,4 kg, váha mixéra 1 kg
- celkové rozmery v zásuvke: šírka 138 mm, dĺžka 420 mm, výška 73 mm







Toaster BT 10

kód	popis
RI013	s poistkou vypnutia v sklopenej polohe

- jedným pohybom je pripravený na použitie
- tepelne izolovaný kryt z ušľachtilej ocele
- rozmrazovací kryt
- funkcia prihrievania
- tlačidlo na prerušenie opekania
- špeciálne tvarovaná miska na omrvinky pre vyčistenie v akejkoľvek polohe toastera
- rošt na opekanie žemlí
- minimálna vnútorná šírka 178 mm
- minimálna výška výsuvu 75 mm
- minimálna vnútorná hĺbka 415 mm
- hmotnosť 2 kg











05

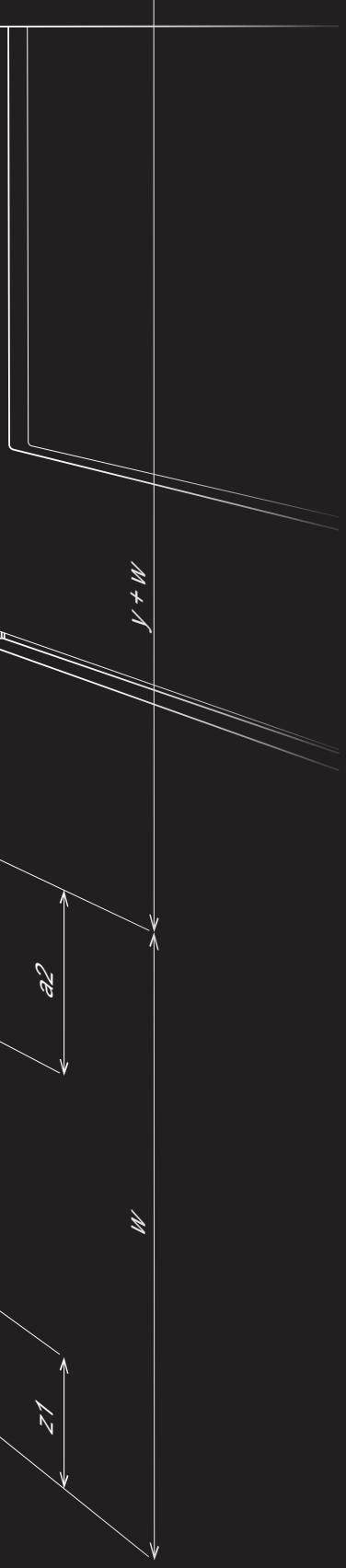

kuchynský drôtený program

MATERIÁL NA VÝROBU KORPUSOV

Materiál na výrobu dverí a korpusu spoločne s kovaním? Nie je nič jednoduchšie, než oboje objednať u nás.

PORADENSTVO

Neviete si rady s kovaním, výberom montáží? Zavolajte na číslo +421 41/285 0030 alebo napíšte na adresu help@demos-trade.com a my vám radi poradíme.

KOMPLETNÉ KORPUSY

Máte skvelú zákazku, ale nemáte čas, priestor v dielni alebo máte iné prekážky? Neklesajte na duchu, ponúkame vám náš priestor, stroje a čas, a potrebné korpusy vyrobíme pre vás na mieru!

PORTÁL

Zákaznícky portál na nakupovanie, prehľad objednávok, zadávanie zákaziek formátovania a overenie ich stavu, informácie o skladových zásobách a vašich cenách a mnoho ďalšieho na jednom mieste.

UKÁŽKY NA VZORKOVNIACH

Zástupcovia drôteného programu potrebujú dosť miesta na vystavenie a u nás ho máme. Príďte sa pozrieť alebo k nám na vzorkovňu pošlite svojich zákazníkov a my im ich ukážeme a poradíme s výberom.

RÝCHLOSŤ DODANIA

Všetky objednávky doručíme do vašich rúk už nasledujúci deň.

01
02 13
03
04 14
05
06
15
07
08
09 16
10
11 17
12

obsah

obsah



Potravinové skrine

Strong str. 05.9
Kesseböhmer str. 05.15
Vibo str. 05.51



Rohové riešenia

Strong str. 05.10
Kesseböhmer str. 05.27
Vibo str. 05.57



Koše s bočným vedením (pre korpus 150 – 300 mm)

Strong str. 05.13
Kesseböhmer str. 05.37
Vibo str. 05.64



Koše so spodným vedením (pre korpus 300 – 600 mm)

Strong str. 05.12
Kesseböhmer str. 05.39
Vibo str. 05.68



Závesný program a ostatné vybavenie

str. 05.45

Čo je v tejto kapitole?

Skrátené zoznámenie sa s výrobcami, produktmi alebo dôležitými hodnotami z nasledujúcej kapitoly.

V kapitole nájdete príborníky značiek **Strong, Kesseböhmer a Vibo.** Zoradené sú **podľa značiek** (pozri vyššie) a podľa sortimentu (potravinové skrine, vybavenie spodných skriniek ap.). Vnútri značiek sú vždy radené **podľa veľkosti korpusu, do ktorého sú určené.**

Vysvetlivky niektorých pojmov

Potravinová skriňa



Rám s celovýsuvom (po vysunutí sa niektoré modely dajú ešte otáčať), vybavený košmi do vysokých skríň (až 2250 mm) so šírkou až 600 mm na uloženie suchých potravín, konzerv a nápojov.

Rohové riešenia



Výsuvné vybavenie kútov v L alebo U kuchyniach, ktoré sprístupní tento inak komplikovane dostupný priestor.

Koše s bočným vedením



Koše určené najmä pre spodné skrinky, ktoré sa upevňujú na ich bok. Najčastejšie využitie je pre úzke - 150 alebo 200 mm, v ktorých by pri inom uchytení bol kôš nestabilný.

Koše so spodným vedením



Opäť koše pre spodné skrinky, tentoraz sa výsuvy uchytia do dna skrinky. Vďaka tomu sú police dobre dostupné z viacerých strán v porovnaní s bočným uchytením.

Závesný program



Hodí sa najmä do malých kuchýň, ktorým pridáva ďalší úložný priestor, napríklad medzi hornou a spodnou skrinkou.

Barové konzoly (podpery)



Názov jasne napovedá, že ide o kovové podpery pre tzv. barové police v mieste, kde sa kuchyňa stretáva so zvyškom miestnosti. Pomocou nich ľahko vytvoríte príjemný bar na posedenie s… kýmkoľvek.

Kesseböhmer

Arena Pure

Koše s bokmi aj dnom z plechu ladia s trendom tenkých bočníc v zásuvkách, zároveň nedovolia tekutine ani sypkému materiálu unikať von.



Arena Style

Klasický drôt nahradil plochý a dno košov je v tomto dizajne z drevotriesky s bielym povrchom doplneným protišmykovým náterom AntiSlip.

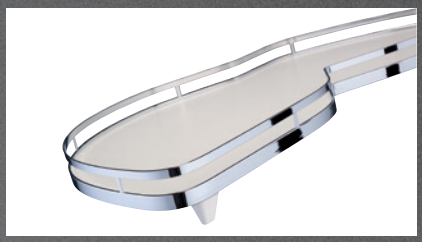

Arena Classic

Tento typ košov je z klasického drôtu, ale dno košov je z drevotriesky s bielym povrchom doplneným protišmykovým náterom AntiSlip.



Vibo

Galaxy



Drôtené boky nahradil oválny pochrómovaný profil a dno je vyrobené z drevotriesky s bielym alebo sivým povrchom.

Essence

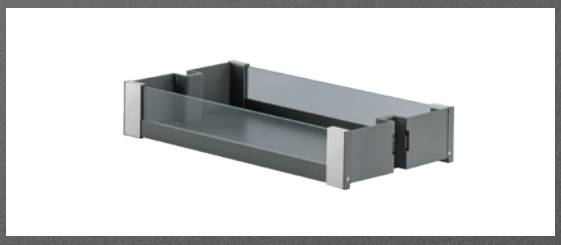

V prípade Essence už ani nemôžeme hovoriť o drôtenom programe; drôtené bočnice vystriedalo sklo a na dno je použitá sivá drevotrieska. Skvelý a funkčný dizajn do modernej kuchyne.

Aké sú TOP produkty?

Pripravili sme pre vás výber toho najzaujímavejšieho, čo v Katalógu nájdete.

Kompletné vybavenie pod 1 kódom

Objednať kovanie pre potravinovú skriňu alebo rohové riešenie je teraz veľmi jednoduché. Stačí si nájsť požadovanú značku, jej dizajn a rozmer a potom do objednávky odpíšete jeden jediný kód. Jednoduchšie sa to už snáď ani nedá.



Ďalšie novinky v kapitole



Kesseböhmer Arena Pure

Pod prívlastkom PURE sa skrýva nový dizajn košov výsuvných potravinových skríň Dispensa, výsuvných rámov Comfort II, revolučného rohového riešenia LeMans a ďalších výrobkov. Kôš je kompletne uzavretý a pripomína dizajn výsuvov s tenkou bočnicou (StrongMax, Legrabox alebo Avantech YOU). Skvele ich tak doplní, navyše zabráni vytečeniu alebo vysypaniu čohokoľvek mimo kôš!

5.18

kuchynský drôtený program

05



Pomocník iMove

Jedným z trendov súčasnosti sú skrinky vytiahnuté až k stropu. Nie každý tam ale dočiahne. Riešením sú police iMove, ktoré sa dajú ľahko stiahnuť dole (podobne ako sklopné šatníkové tyče), pohodlne sa môžete obslúžiť a vrátiť police späť. Rovnakým spôsobom skvele poslúžia ľuďom s hendikepom nedovoľujúcim postaviť sa.

5.45



Kesseböhmer TurnMotion II

Pevné police majú jednu veľkú nevýhodu a platí to špeciálne pre tie v horných skrinkách. Čokoľvek vzadu je ťažko dostupné. Túto prekážku skvele rieši práve police TurnMotion II. Ony totiž žiadne "vzadu" nemajú, dajú sa otáčať, a tak je vždy to, čo potrebujete vpredu a po ruke.

5.46



VIBO Fly Box

Mechanizmy pre rohové skrinky mali až donedávna jedno mínus: nedali sa do nich uložiť drobné predmety. Fly Box od firmy VIBO toto obmedzenie nemá. Predné aj zadné koše sú osadené plným dnom a zadné dokonca aj plnou bočnicou. Nič z nich nemá šancu vypadnúť ani prepadnúť. Dizajn navyše skvele ladí s výsuvmi s tenkými dutými bočnicami.

5.59



Essence krásy

Sklenené boky, antracitové dno a doplnky, to sú dizajnové koše radu Essence od firmy VIBO. Nájdete ich v potravinovej skrini alebo v spodných skrinkách kuchyne. Zakaždým, keď skrinku otvoríte, vás ten pohľad nadchne. Nielenže je krásna, ale aj praktická. Cez plné celosklenené boky je skvele vidieť a nič sa len tak nevysype.

5.51

Videá a ďalšie informácie k týmto novinkám nájdete tu:

StrongWire – potravinové skrine – súpravy

S celodrôtenými košmi – chróm

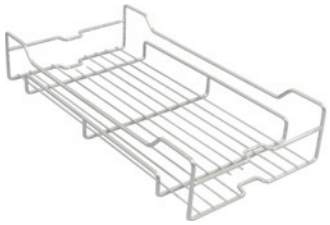

kód	šírka korpusu (mm)	šírka (mm)	vnútorná výška vrátane výsuvu (mm)	počet košov
398654	200	150	1260–1590	4
398655			1560–1890	5
398656			1960–2250	6
398657	300	240	1260–1590	4
398658			1560–1890	5
398659			1960–2250	6
398660	400	345	1260–1590	4
398661			1560–1890	5
398662			1960–2250	6
398663	450	395	1260–1590	4
398665			1560–1890	5
398666			1960–2250	6

- súprava vrátane košov a držiakov čela
- výsuv s tlmením a nosnosťou 80 kg
- počet košov v súprave pozri tabuľka
- min. hĺbka 540 mm

S košmi s plným dnom – tmavosivé

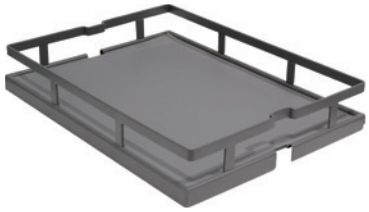

kód	šírka korpusu (mm)	šírka (mm)	vnútorná výška vrátane výsuvu (mm)	počet košov
407299	200	150	1260–1590	4
407300			1560–1890	5
407301			1960–2250	6
401645	300	240	1260–1590	4
401646			1560–1890	5
401647			1960–2250	6
401648	400	345	1260–1590	4
401649			1560–1890	5
401650			1960–2250	6
401651	450	395	1260–1590	4
401652			1560–1890	5
401653			1960–2250	6

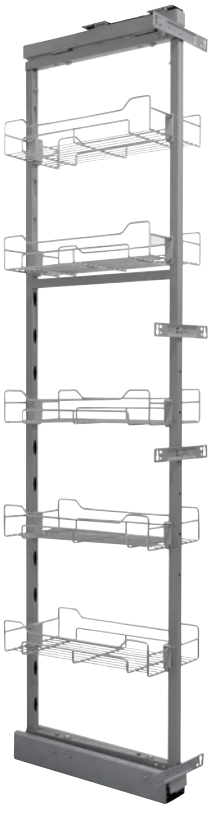

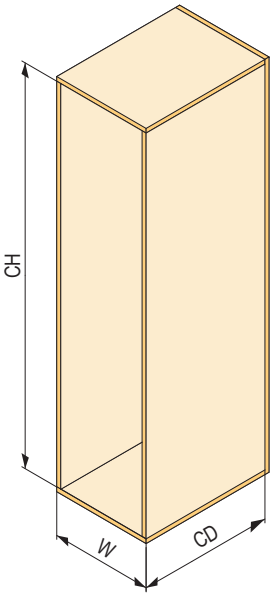

W	CD	CH
200	min. 510	1260–1590 1560–1890 1960–2250
300		
400		
450		

StrongWire – potravinová skriňa – jednotlivé diely a rohové riešenia

Rám

kód	vnútorná výška korpusu (mm)
406115	1220–1520
406116	1520–1850
406117	1920–2250

Výsuv

kód	pre výšku	nosnosť (kg)
409693	1220–1520	40
409694	1520–1850	80
	1920–2250	

Kôš – chróm

kód	pre šírku korpusu (mm)
409684	200
409686	300
409687	400
409688	450

Mechanizmus s výsuvnými prednými košmi

kód	farba	popis
398677	chróm	pravoľavý
499785	sivá	

- uzatváranie s tlmením
- minimálna šírka dverí 400 mm

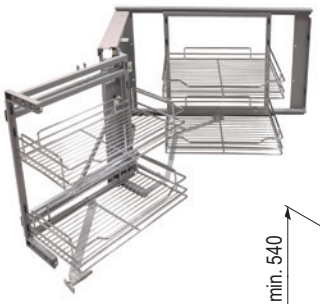

nosnosť 4 × 5 (kg)

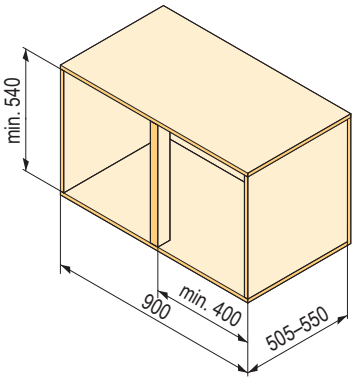

Kôš s plným dnom – tmavosivý

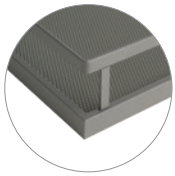

kód	pre šírku korpusu (mm)
409689	200
409690	300
409691	400
409692	450

Držiaky čela

kód	pre šírku korpusu (mm)
410756	200
410757	300
410758	400 / 450

Mechanizmus s výsuvnými prednými aj zadnými košmi

kód	farba
335233	chróm

- pravoľavý
- riešenie umožňuje vysunutie oboch polovíc mechanizmu
- mechanizmus sa otvára nezávisle od dvierok
- minimálna šírka dverí 410 mm
- blokácia otvorenej pozície pri vysunutí do strany (proti nárazu do korpusu)
- nosnosť 5 kg / kôš



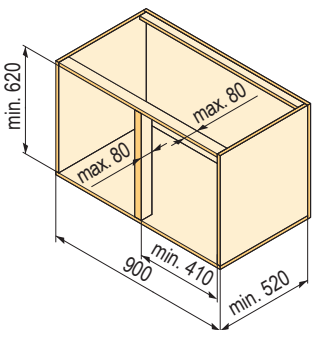

StrongWire – rohové riešenia

1/2 kruh bez montážnej tyče

kód	farba	pre korpus (mm)	priemer (mm)	výška (mm)
229371	chróm	800–900	728	600–920

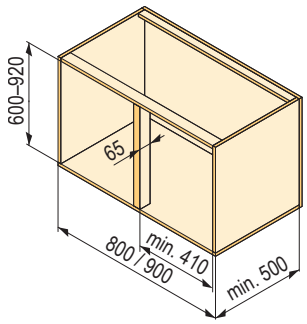

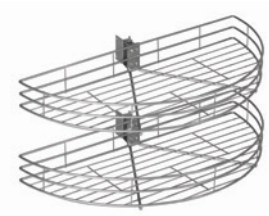

1/2 kruh s montážnou tyčou

kód	farba	pre korpus (mm)	priemer (mm)	výška (mm)
229372	chróm	800–900	739	600–920

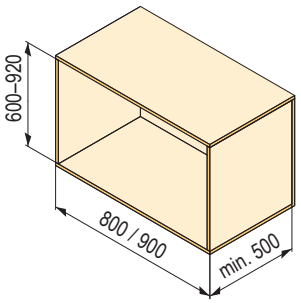



3/4 kruh s montážnou tyčou

kód	farba	pre korpus (mm)	priemer koša 1 (mm)	priemer koša 2 (mm)	výška (mm)
229373	chróm	800	710	650	600–920

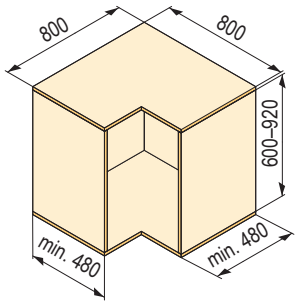



4/4 kruh s montážnou tyčou

kód	farba	pre korpus (mm)	priemer koša 1 (mm)	priemer koša 2 (mm)	výška (mm)
229374	chróm	800–900	700	650	600–920

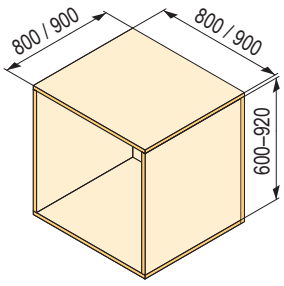



StrongWire – rohové riešenia, spodné koše

Rohové police

kód	orientácia	pre korpus (mm)	výška korpusu (mm)	hĺbka (mm)	dvierka (mm)	farba dna / boku
505210	pravá	900	600–750	min. 490	min. 420	biele dno / chróm reling
505211	ľavá					
505212	pravá					sivé dno / sivý plochý
505213	ľavá					

- pre spodné rohové skrinky s rozmermi 900 mm
- police so samostatným tlmením
- protišmykové dno
- ľahké nastavenie výšky montážnej tyče
- celková montáž jednoduchá a rýchla
- návod vrátane papierovej šablóny na predvŕtanie súčasťou balenia

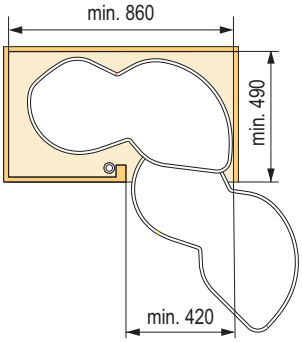



Spodný dvojkôš

kód	farba	pre korpus (mm)	šírka (mm)	hĺbka (mm)	výška (mm)
346602	chróm	300	260	455	490
501129	sivý				
346603	chróm	400	360		
501130	sivý				



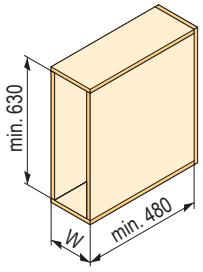

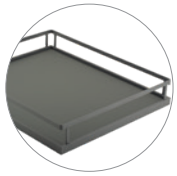

W
300
400

12345 Položka je skladom **12345** Položka je na objednávku

StrongWire – koše s bočným vedením, pre 150 alebo 200 mm korpus

S guľôčkovým celovýsuvom s tlmením

kód	farba	pre korpus (mm)	šírka (mm)	hĺbka (mm)	výška (mm)
509443	chróm	150	100	452	485
501131	sivý				
509443	chróm	200	150		
501132	sivý				

- bočná montáž
- pravoľavý
- nosnosť 20 kg

S guľôčkovým celovýsuvom s push

kód	farba	pre korpus (mm)	šírka (mm)	hĺbka (mm)	výška (mm)
509445	chróm	150	100	452	485
501133	sivý				
509446	chróm	200	150		
501134	sivý				

- bočná montáž
- pravoľavý
- nosnosť 20 kg

S guľôčkovým celovýsuvom bez tlmenia

kód	farba	pre korpus (mm)	šírka (mm)	hĺbka (mm)	výška (mm)
509447	chróm	150	100	452	485
501135	sivý				
509447	chróm	200	150		
501136	sivý				

- bočná montáž
- pravoľavý
- nosnosť 20 kg

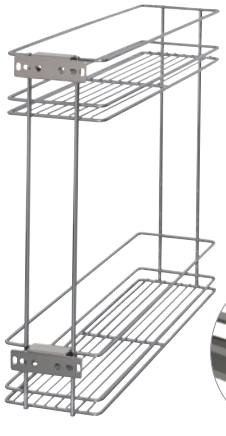

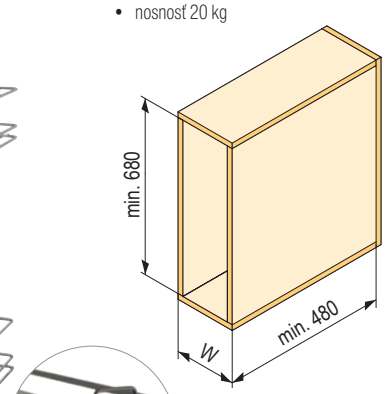

W
150
200

Rám s nastaviteľnými košmi

kód	farba	pre korpus (mm)	šírka (mm)	hĺbka (mm)	výška (mm)
398685	chróm	200	130	470	542
500220	sivý				
398686	chróm	250	180		
500221	sivý				
398687	chróm	300	230		
500222	sivý				

- bočná montáž
- pravoľavý
- guľôčkový celovýsuv s tlmením
- dodávané s 2 košmi v danej povrchovej úprave
- nosnosť 20 kg



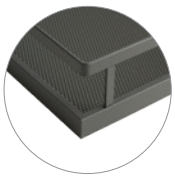

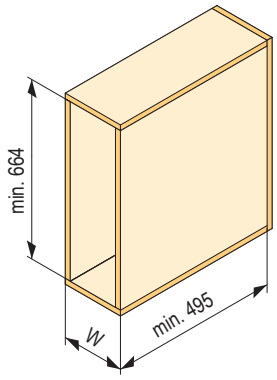

W
200
250
300

Skrytý výsuv s tlmením

kód	farba	verzia	pre korpus (mm)	šírka (mm)	hĺbka (mm)
509450	chróm	pravá	150	100	475
501137	sivý				
509451	chróm	ľavá			
501138	sivý				
509452	chróm	pravá	200	150	
501139	sivý				
509453	chróm	ľavá			
501140	sivý				

StrongWire – barové konzoly, nehrdzavejúca oceľ

Kolmá



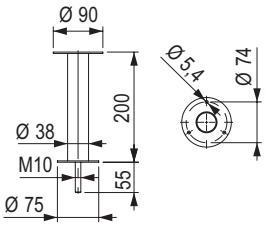



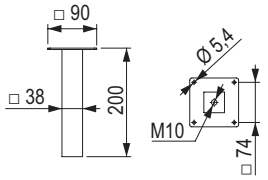

kód	popis	výška (mm)
335301	guľatá	200
335280	hranatá	

Šikmá



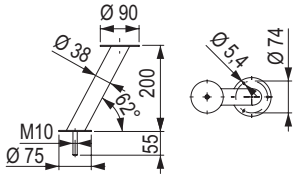



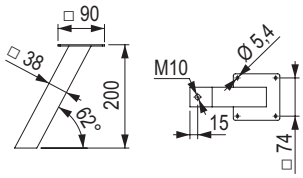

kód	popis	výška (mm)
335281	guľatá	200
335279	hranatá	

- nosnosť 30 kg / pár

Uhlová



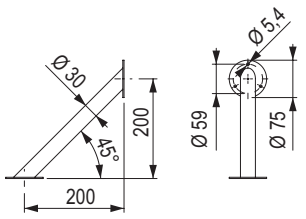



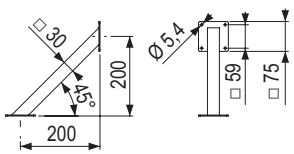

kód	popis	výška (mm)
335302	guľatá	200
335304	hranatá	

potravinová skriňa Dispensa – súpravy

KESSEBÖHMER

Dispensa

- pre výšky korpusu 900 – 2200 mm
- kolieskový výsuv s tlmením s nosnosťou 100 kg
- koše Arena s protišmykovým povrchom dna AntiSlip
- koše sa zavesujú pomocou hačikou na ráme
- pre bezúchytkové, elektricky ovládané otváranie použite eTouch

S košmi s plným dnom Arena Style – chróm / biela

kód	šírka korpusu	šírka koša	vnútorná výška vrátane výsuvu	počet košov
496375	150	100	900–1300	3
496376			1200–1600	4
496377			1600–2000	5
496378			1800–2200	6
496379	200	150	900–1300	3
496380			1200–1600	4
496381			1600–2000	5
496382			1800–2200	6
496383	300	250	900–1300	3
496384			1200–1600	4
496385			1600–2000	5
496386			1800–2200	6
496387	400	350	900–1300	3
496388			1200–1600	4
496389			1600–2000	5
496390			1800–2200	6
496391	450	400	900–1300	3
496392			1200–1600	4
496393			1600–2000	5
496394			1800–2200	6

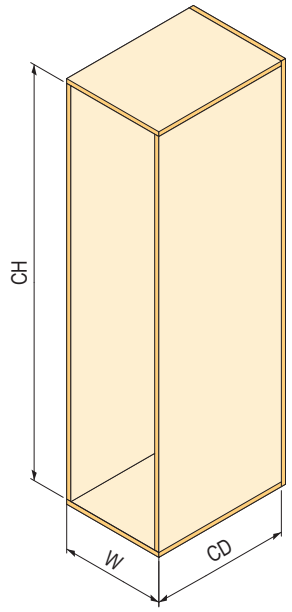

W	CD	CH
150	min. 500	900–1300 1200–1600 1600–2000 1800–2200
200		
300		
400		
450		

Kompletná súprava obsahuje:
- rám požadovanej výšky
- výsuv s tlmením
- 2 držiaky čela
- počet košov podľa výšky rámu

voliteľné príslušenstvo na str. 05.21





S košmi s plným dnom Arena Style – antracit / antracit

kód	šírka korpusu	šírka koša	vnútorná výška vrátane výsuvu	počet košov
496415	150	100	900–1300	3
496416			1200–1600	4
496417			1600–2000	5
496418			1800–2200	6
496419	200	150	900–1300	3
496420			1200–1600	4
496421			1600–2000	5
496422			1800–2200	6
496423	300	250	900–1300	3
496424			1200–1600	4
496425			1600–2000	5
496426			1800–2200	6
496427	400	350	900–1300	3
496428			1200–1600	4
496429			1600–2000	5
496430			1800–2200	6
496431	450	400	900–1300	3
496432			1200–1600	4
496433			1600–2000	5
496434			1800–2200	6

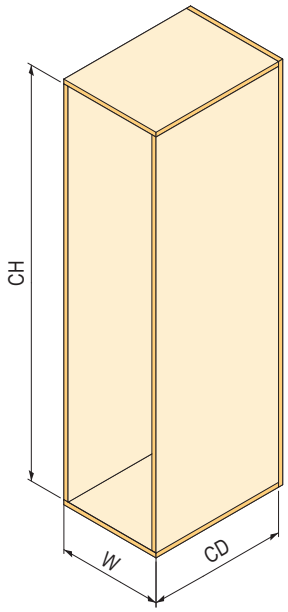

W	CD	CH
150	min. 500	900–1300 1200–1600 1600–2000 1800–2200
200		
300		
400		
450		

Kompletná súprava obsahuje:
- rám požadovanej výšky
- výsuv s tlmením
- 2 držiaky čela
- počet košov podľa výšky rámu

voliteľné príslušenstvo na str. 5.20





potravinová skriňa Dispensa – súpravy

KESSEBÖHMER

S košmi s plným dnom Arena Classic – chróm / biela

kód	šírka korpusu	šírka koša	vnútorná výška vrátane výsuvu	počet košov
496395	150	100	900–1300	3
496396			1200–1600	4
496397			1600–2000	5
496398			1800–2200	6
496399	200	150	900–1300	3
496400			1200–1600	4
496401			1600–2000	5
496402			1800–2200	6
496403	300	250	900–1300	3
496404			1200–1600	4
496405			1600–2000	5
496406			1800–2200	6
496407	400	350	900–1300	3
496408			1200–1600	4
496409			1600–2000	5
496410			1800–2200	6
496411	450	400	900–1300	3
496412			1200–1600	4
496413			1600–2000	5
496414			1800–2200	6

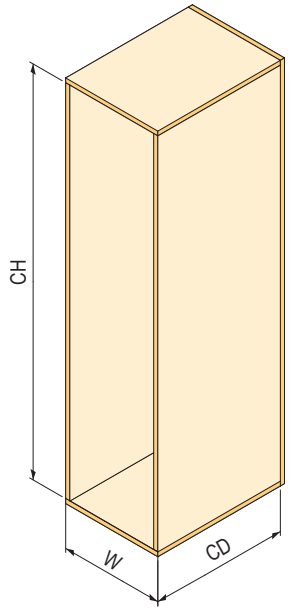

W	CD	CH
150	min. 500	900–1300 1200–1600 1600–2000 1800–2200
200		
300		
400		
450		

Kompletná súprava obsahuje:
- rám požadovanej výšky
- výsuv s tlmením
- 2 držiaky čela
- počet košov podľa výšky rámu

voliteľné príslušenstvo na str. 5.20



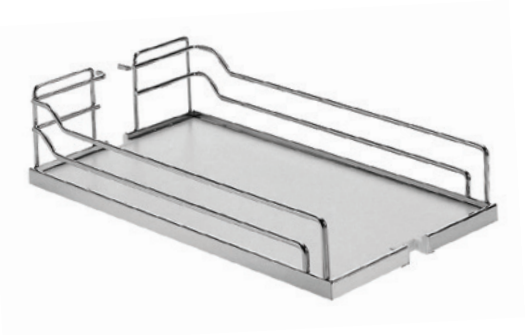

S košmi s plným dnom aj bokmi Arena Pure – antracit / antracit

kód	šírka korpusu	šírka koša	vnútorná výška vrátane výsuvu	počet košov
496435	150	100	900–1300	3
496436			1200–1600	4
496437			1600–2000	5
496438			1800–2200	6
496439	300	250	900–1300	3
496440			1200–1600	4
496441			1600–2000	5
496442			1800–2200	6
496443	400	350	900–1300	3
496444			1200–1600	4
496445			1600–2000	5
496446			1800–2200	6
496447	450	400	900–1300	3
496448			1200–1600	4
496449			1600–2000	5
496450			1800–2200	6

Kompletná súprava obsahuje:
- rám požadovanej výšky
- výsuv s tlmením
- 2 držiaky čela
- počet košov podľa výšky rámu

voliteľné príslušenstvo na str. 5.20

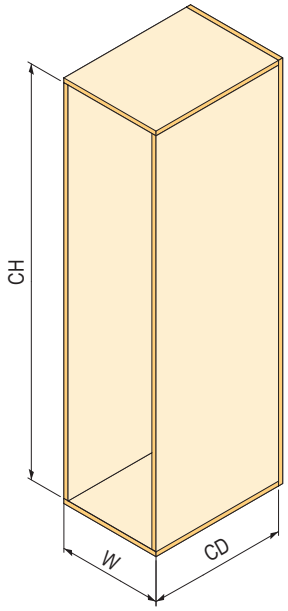

W	CD	CH
150	min. 500	900–1300 1200–1600 1600–2000 1800–2200
200		
300		
400		
450		





potravinová skriňa Dispensa – súpravy

KESSEBÖHMER

S celodrôtenými košmi – chróm

kód	šírka korpusu	šírka koša	vnútorná výška vrátane výsuvu	počet košov
496451	300	250	900–1300	3
496452			1200–1600	4
496453			1600–2000	5
496454			1800–2200	6
496455	400	350	900–1300	3
496456			1200–1600	4
496457			1600–2000	5
496458			1800–2200	6
496459	450	400	900–1300	3
496460			1200–1600	4
496461			1600–2000	5
496462			1800–2200	6

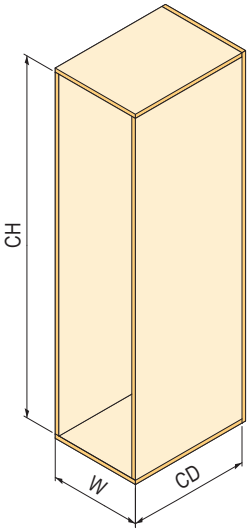

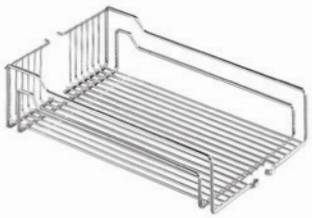



W	CD	CH
150	min. 500	900–1300 1200–1600 1600–2000 1800–2200
200		
300		
400		
450		

S celodrôtenými košmi – sivé

kód	šírka korpusu	šírka koša	vnútorná výška vrátane výsuvu	počet košov
496463	300	250	900–1300	3
496464			1200–1600	4
496465			1600–2000	5
496466			1800–2200	6
496467	400	350	900–1300	3
496468			1200–1600	4
496469			1600–2000	5
496470			1800–2200	6
496471	450	400	900–1300	3
496472			1200–1600	4
496473			1600–2000	5
496474			1800–2200	6

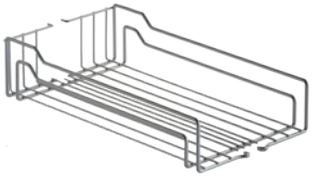

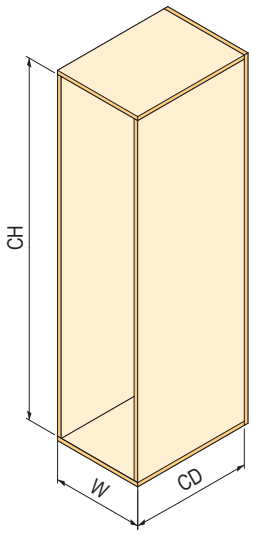

Kompletná súprava obsahuje:
- rám požadovanej výšky
- výsuv s tlmením
- 2 držiaky čela
- počet košov podľa výšky rámu

voliteľné príslušenstvo na str. 5.20

W	CD	CH
150	min. 500	900–1300 1200–1600 1600–2000 1800–2200
200		
300		
400		
450		

potravinová skriňa Dispensa – jednotlivé diely

Rám

kód	kód Kesseböhmer	výška (mm)	výška rámu (mm)	farba
374266	054379	900–1300	845–1245	sivá
353265	054381	1200–1600	1145–1545	
166105	054382	1600–2000	1545–1945	
353266	054384	1800–2200	1745–2145	
374267	054379	900–1300	845–1245	antracit
374268	054381	1200–1600	1145–1545	
374269	054382	1600–2000	1545–1945	
374270	054384	1800–2200	1745–2145	



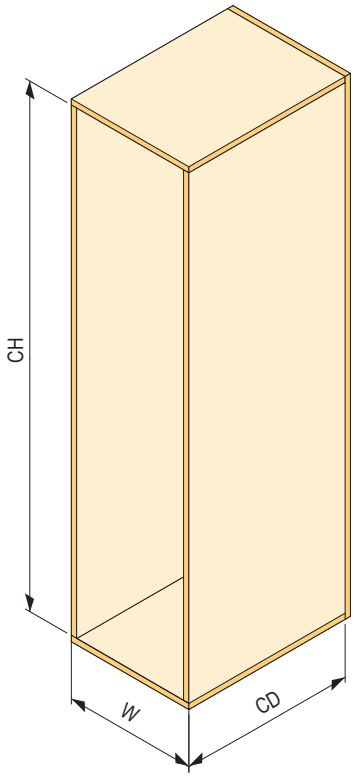

W	CD	CH
150	min. 500	900–1300 1200–1600 1600–2000 1800–2200
200		
300		
400		
450		

potravinová skriňa Dispensa – jednotlivé diely

KESSEBÖHMER

Výsuv s integrovaným tlmením



- balenie = 2 ks

kód	kód Kesseböhmer	výška (mm)	hĺbka (mm)	nosnosť (kg)	dĺžka vysunutia (mm)	farba
136192	084235	35	500	100	470	sivá
353264 [1]	074222	43			370	
402288	084235	35	500	100	470	antracit
402289 [1]	074222	43			370	

[1] iba pre korpus 150 mm, ide o čiastočný výsuv

Držiak čela



kód	kód Kesseböhmer	šírka (mm)	farba
353267	235156	150	sivá
466497	235421	200	
353268	232216	300	
353269	232217	400	
353270	232218	450	
378845	235156	150	antracit
466499	235421	200	
315027	232216	300	
315028	232217	400	
378833	232218	450	

Koše Arena Pure antracit (dno antracit)



kód	kód Kesseböhmer	pre korpus (mm)	šírka (mm)	výška (mm)	hĺbka (mm)	balenie (ks)
395636	236618	150	95	72	470	1
395638	236463	300	245			
395639	236466	400	345			
395644	236469	450	395			

Koše Arena Style (biele dno)



kód	kód Kesseböhmer	pre korpus (mm)	šírka (mm)	výška (mm)	hĺbka (mm)	balenie (ks)
393237	260179	150	100	94	462	1
393210	260196	200	150			
393238	231432	300	250			
393239	231433	400	350			
393240	260137	450	400			

potravinová skriňa Dispensa – jednotlivé diely

Koše Arena Style (antracit)



kód	kód Kesseböhmer	pre korpus (mm)	šírka (mm)	výška (mm)	hĺbka (mm)	balenie (ks)
402295	260176	150	100	106	462	1
393211	260193	200	150			
379700	260118	300	250			
380457	260121	400	350			
402298	260124	450	400			

Koše Arena Classic (biele dno)

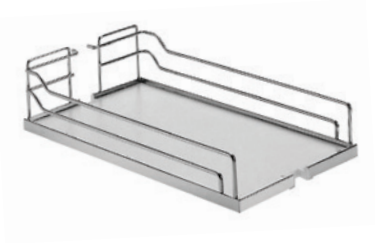

kód	kód Kesseböhmer	pre korpus (mm)	šírka (mm)	výška (mm)	hĺbka (mm)	balenie (ks)
395515	260182	150	100	106	462	1
393209	235420	200	150			
393241	260146	300	250			
393243	260149	400	350			
166114	260152	450	400			

Koše celodrôtené chróm

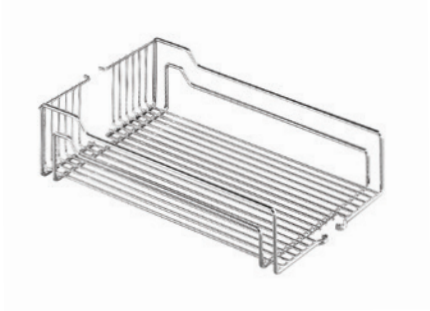

kód	kód Kesseböhmer	pre korpus (mm)	šírka (mm)	výška (mm)	hĺbka (mm)	balenie (ks)
393244	217781	300	250	110	467	1
393245	231573	400	350			
344143	235021	450	350			

Koše celodrôtené sivé

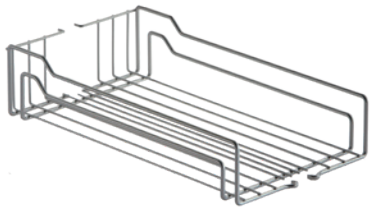

kód	kód Kesseböhmer	pre korpus (mm)	šírka (mm)	výška (mm)	hĺbka (mm)	balenie (ks)
393246	217781	300	250	110	467	1
393247	231573	400	350			
393248	235021	450	400			

potravinová skriňa Dispensa – jednotlivé diely

KESSEBÖHMER

Tlmič pri plnom otvorení



❗ len v kombinácii s 136192 alebo 402288

kód	kód Kesseböhmer	popis
229279	004243	plast

Predĺženie rámu



kód	kód Kesseböhmer	šírka (mm)	farba
212673	4276	125	sivá
392747			antracit

Polička na koreničky pre 12 ks koreničiek



kód	kód Kesseböhmer	šírka (mm)	výška (mm)	hĺbka (mm)	farba
353281	235227	85	33,5	465	sivá
392757					antracit

Držiak na delené čelá



kód	kód Kesseböhmer	farba
383293	000214	sivá
315034		antracit

Stabilizátor dverí



kód	kód Kesseböhmer	farba
372743	004350	sivá
392753		antracit

eTouch



kód	kód Kesseböhmer	popis
229276	084246	pre bezúchytkové otváranie
392925	002440	pre bezúchytkové pootvorenie

Tandem II.

- nutné kombinovať Tandem vnútorný a Tandem Side
- farby sú uvedené v tvare: kôš / dno / rám (napr. chróm / biela / sivá znamená chrómové koše s bielym dnom na sivom ráme)

S košmi s plným dnom Arena Style chróm / biela

kód	šírka korpusu	vnútorná výška vrátane výsuvu	počet košov
496499	450	1100	4 + 4
496500		1700	5 + 5
496501	600	800	3 + 3
496502		1100	4 + 4
496503		1700	5 + 5



S košmi s plným dnom Arena Style antracit / antracit

kód	šírka korpusu	vnútorná výška vrátane výsuvu	počet košov
496504	450	1100	4 + 4
496505		1700	5 + 5
496506	600	800	3 + 3
496507		1100	4 + 4
496508		1700	5 + 5



S košmi s plným dnom aj bokmi Arena Pure antracit / antracit

kód	šírka korpusu	vnútorná výška vrátane výsuvu	počet košov
496509	450	1100	4 + 4
496510		1700	5 + 5
496511	600	800	3 + 3
496512		1100	4 + 4
496513		1700	5 + 5



Kompletná zostava Tandem II

Kompletná súprava obsahuje:

- vnútorný rám s výsuvom
- dverový rám
- spojovacie tiahla pre oba rámy
- počet košov do vnútorného rámu podľa požadovanej výšky
- počet košov do dverového rámu podľa požadovanej výšky
- samostatné koše je možné objednať na str. 5.25

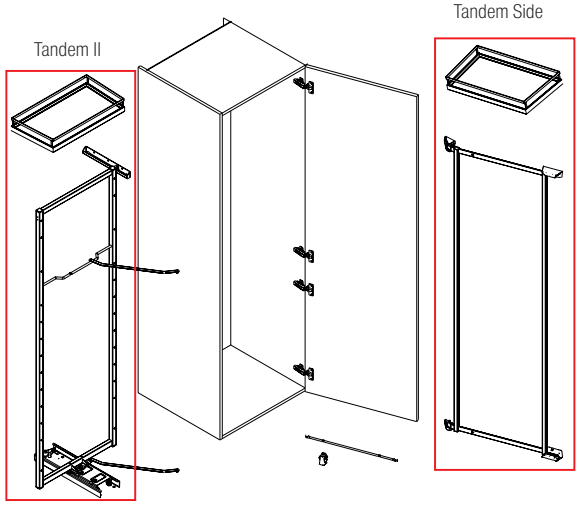

potravinová skriňa Tandem II – jednotlivé diely

KESSEBÖHMER

Kôš na dvere Arena Style chróm / biela

kód	pre šírku korpusu (mm)
395701	450
395702	600

Kôš na vnútorný rám Arena Style chróm / biela

kód	pre šírku korpusu (mm)
395659	450
395660	600

Kôš na dvere Arena Pure antracit / antracit

kód	pre šírku korpusu (mm)
395698	450
395699	600

Kôš na vnútorný rám Arena Pure antracit / antracit

kód	pre šírku korpusu (mm)
395652	450
395653	600

Kôš na dvere Arena Style antracit / antracit

kód	pre šírku korpusu (mm)
395703	450
395704	600

Kôš na vnútorný rám Arena Style antracit / antracit

kód	pre šírku korpusu (mm)
395666	450
395667	600



Tandem Side

- zo všetkých potravinových skríň ponúka najväčšie množstvo úložného priestoru
- pre minimálnu vnútornú výšku korpusov 600 mm a viac
- pre minimálnu hĺbku korpusov 500 mm a viac
- univerzálny pravoľavý mechanizmus
- výsuv kolieskový s tlmením s nosnosťou 60 kg
- koše Arena s protišmykovým povrchom dna AntiSlip

Rám a koše Tandem Side na zavesenie na dvere

	Arena Pure antracit / antracit / antracit				Arena Style chróm / biela / sivá				Arena Style antracit / antracit / antracit			
výška / šírka (mm)	600	800	1100	1700	600	800	1100	1700	600	800	1100	1700
450	**395670**	**395671**	**395672**	**395673**	**395681**	**395682**	**395683**	**395685**	**395690**	**395691**	**395692**	**395693**
600	**395674**	**395675**	**395677**	**395678**	**395686**	**395687**	**395688**	**395689**	**395694**	**395695**	**395696**	**395697**
počet košov	2	3	4	5	2	3	4	5	2	3	4	5

• samostatné koše je možné objednať na str. 5.25



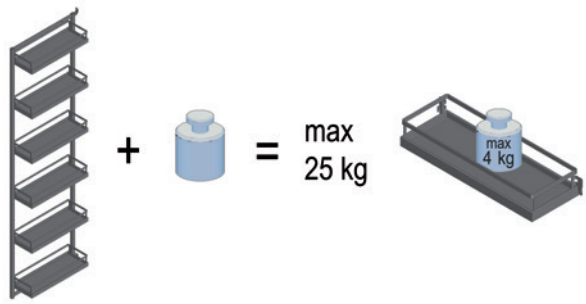

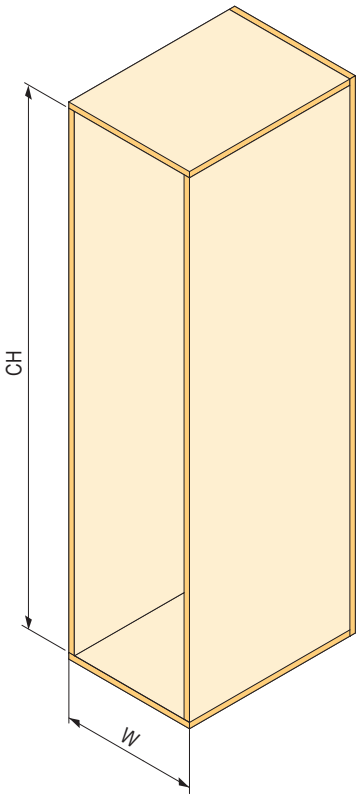

W	CH
450	600 800
600	1100 1700

rohové riešenie LeMans II – súpravy

KESSEBÖHMER

LeMans II

- pre spodné rohové skrinky s rozmermi 800 – 1200 mm
- nosnosť 25 kg, teraz s možnosťou tlmenia pri zatváraní koša Arena s protišmykovým AntiSlip dnom
- montážny návod vrátane papierovej šablóny na predvŕtanie súčasťou balenia

S policami s plným dnom Arena Style chróm / biela

kód	vnútorná šírka korpusu	šírka dvierok	vnútorná výška	orientácia
496514	min. 800	450	600–750	pravá
496515			720–900	
496516			min. 1265	
496517	min. 910	500	600–750	
496518			720–900	
496519			min. 1265	
496520	min. 960	600	600–750	
496521			720–900	
496522			min. 1265	
496523	min. 800	450	600–750	ľavá
496524			720–900	
496525			min. 1265	
496526	min. 910	500	600–750	
496527			720–900	
496528			min. 1265	
496529	min. 960	600	600–750	
496530			720–900	
496531			min. 1265	

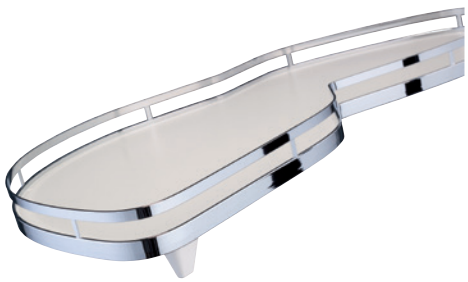

S policami s plným dnom Arena Style antracit / antracit

kód	vnútorná šírka korpusu	šírka dvierok	vnútorná výška	orientácia
496564	min. 800	450	600–750	pravá
496565			720–900	
496566			min. 1265	
496567	min. 910	500	600–750	
496568			720–900	
496569			min. 1265	
496570	min. 960	600	600–750	
496571			720–900	
496572			min. 1265	
496573	min. 800	450	600–750	ľavá
496574			720–900	
496575			min. 1265	
496576	min. 910	500	600–750	
496577			720–900	
496578			min. 1265	
496579	min. 960	600	600–750	
496580			720–900	
496581			min. 1265	



rohové riešenie LeMans II – súpravy

S policami s plným dnom Arena Classic sivá / strieborná

kód	vnútorná šírka korpusu	šírka dvierok	vnútorná výška	orientácia
496556	min. 764	400	600–750	pravá
496557	min. 800	450	600–750	
496558	min. 910	500	600–750	
496559	min. 960	600	600–750	
496560	min. 764	400	600–750	ľavá
496561	min. 800	450	600–750	
496562	min. 910	500	600–750	
496563	min. 960	600	600–750	

Kompletná súprava obsahuje:
- 2 police
- montážna tyč + bočné uchytenie

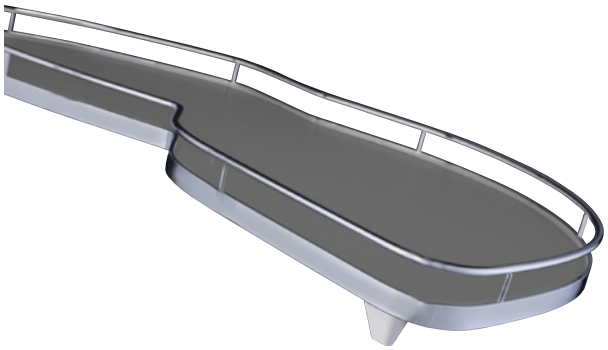

S policami s plným dnom aj bokmi Arena Pure antracit / antracit

kód	vnútorná šírka korpusu	šírka dvierok	vnútorná výška	orientácia
496582	min. 800	450	600–750	pravá
496583			720–900	
496584			min. 1265	
496585	min. 910	500	600–750	
496586			720–900	
496587			min. 1265	
496588	min. 960	600	600–750	
496589			720–900	
496590			min. 1265	
496591	min. 800	450	600–750	ľavá
496592			720–900	
496593			min. 1265	
496594	min. 910	500	600–750	
496595			720–900	
496596			min. 1265	
496597	min. 960	600	600–750	
496598			720–900	
496599			min. 1265	



rohové riešenie LeMans II – súpravy

KESSEBÖHMER

S policami s plným dnom Arena Classic chróm / biela

kód	vnútorná šírka korpusu	šírka dvierok	vnútorná výška	orientácia
496532	min. 764	400	600–750	pravá
496533			720–900	
496534			min. 1265	
496535	min. 800	450	600–750	
496536			720–900	
496537			min. 1265	
496538	min. 910	500	600–750	
496539			720–900	
496540			min. 1265	
496541	min. 960	600	600–750	
496542			720–900	
496543			min. 1265	
496544	min. 764	400	600–750	ľavá
496545			720–900	
496546			min. 1265	
496547	min. 800	450	600–750	
496548			720–900	
496549			min. 1265	
496550	min. 910	500	600–750	
496551			720–900	
496552			min. 1265	
496553	min. 960	600	600–750	
496554			720–900	
496555			min. 1265	

Kompletná súprava obsahuje:
- 2 police
- montážna tyč + bočné uchytenie



S policami s plným dnom Arena Classic sivá / biela

kód	vnútorná šírka korpusu	šírka dvierok	vnútorná výška	orientácia
505921	min. 764	400	600–750	pravá
505922			720–900	
505923			min. 1265	
505924	min. 800	450	600–750	
505925			720–900	
505926			min. 1265	
505927	min. 910	500	600–750	
505928			720–900	
505929			min. 1265	
505930	min. 960	600	600–750	
505931			720–900	
505932			min. 1265	
505933	min. 764	400	600–750	ľavá
505934			720–900	
505935			min. 1265	
505936	min. 800	450	600–750	
505937			720–900	
505938			min. 1265	
505939	min. 910	500	600–750	
505940			720–900	
505941			min. 1265	
505942	min. 960	600	600–750	
505943			720–900	
505944			min. 1265	



rohové riešenie LeMans II – jednotlivé diely

Súprava políc Arena Pure antracit (dno antracit)



kód	kód Kesseböhmer	šírka dvierok (mm)	orientácia
392972	260392	450	pravá
392973	260393		ľavá
392974	260394	500	pravá
392975	260395		ľavá
392976	260396	600	pravá
392977	260397		ľavá

Súprava políc Arena Style (dno antracit)



kód	kód Kesseböhmer	šírka dvierok (mm)	orientácia
315009	234621	450	pravá
315010	234622		ľavá
315011	234623	500	pravá
315012	234624		ľavá
314975	324625	600	pravá
315013	324626		ľavá

Súprava políc Arena Style (biele dno)

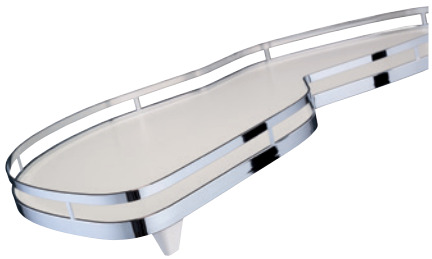

kód	kód Kesseböhmer	šírka dvierok (mm)	orientácia
135917	233045	450	pravá
135918	233046		ľavá
135919	233047	500	pravá
135920	233048		ľavá
135921	233049	600	pravá
135922	233050		ľavá



rohové riešenie LeMans II – jednotlivé diely

KESSEBÖHMER

Súprava políc Arena Classic (biele dno)



kód	kód Kesseböhmer	šírka dvierok (mm)	orientácia
198575	235010	400	pravá
198576	235011		ľavá
135871	235012	450	pravá
135872	235013		ľavá
135873	235014	500	pravá
135874	235015		ľavá
135875	235016	600	pravá
135876	235017		ľavá

Súprava políc Arena Classic (sivé dno)

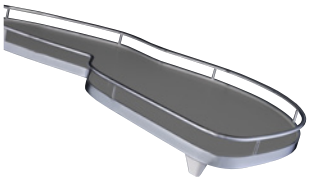

kód	kód Kesseböhmer	šírka dvierok (mm)	orientácia
367970	47918	400	pravá
367971	47919		ľavá
178466	47920	450	pravá
178467	47921		ľavá
178468	47923	500	pravá
178469	47923		ľavá
178470	47924	600	pravá
178471	47925		ľavá

Súprava políc Arena Classic (biele dno / strieborný reling)

kód	kód Kesseböhmer	šírka dvierok (mm)	orientácia
503418	235010	400	pravá
503419	235011		ľavá
454160	235012	450	pravá
454161	235013		ľavá
454162	235014	500	pravá
454163	235015		ľavá
454164	235016	600	pravá
454165	235017		ľavá

Rozmery korpusov LeMans II

šírka dvierok: 400 mm

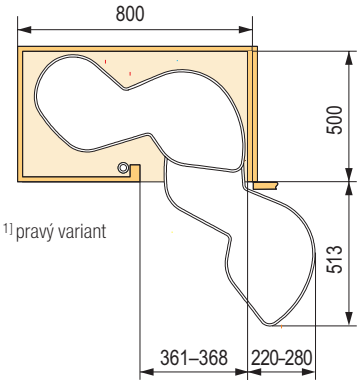

šírka dvierok: 450 mm

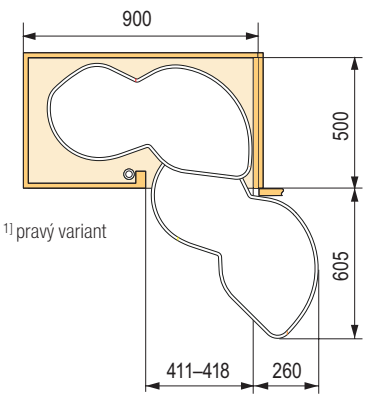

šírka dvierok: 500 mm

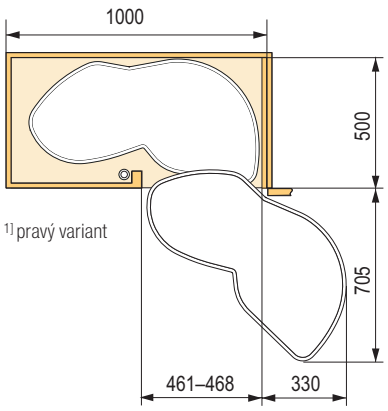

Bočné uchytenie + tyč

kód	kód Kesseböhmer	výška (mm)	farba
160132	007944	600–750	biela
315036	007944		antracit
161012	007944		sivá
390129	007945	720–900	biela
393197	007945		antracit
393199	007943	1265	biela
393200	097943		antracit



PRÍSLUŠENSTVO

Tlmenie LeMans II



súprava 2 ks

kód	kód Kesseböhmer	špecifikácia	farba
318463	234641	pravé	biela
318464	234642	ľavé	
315039	234641	pravé	antracit
315037	234642	ľavé	
318465	234641	pravé	sivá
318466	234642	ľavé	

Prevozná poistka

kód	kód Kesseböhmer	popis
188755	007959	prevozná poistka

- bráni nechcenému otvoreniu pri preprave už nakovaného mechanizmu

šírka dvierok: 600 mm

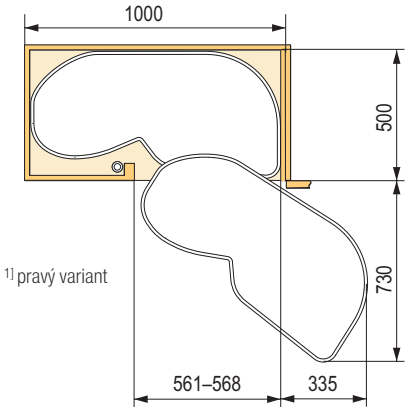

[1] pravý variant

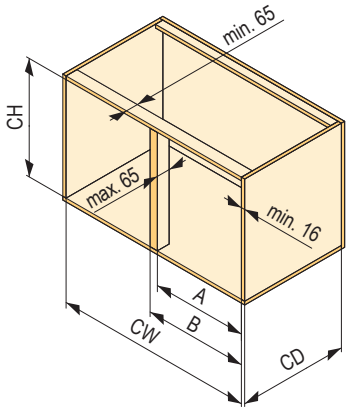

CW	CD	CH	A	B
min. 764	min. 500	600–750 720–900 1265	361–368	max. 400
min. 800			411–418	max. 450
min. 910			461–468	max. 500
min. 960			561–568	max. 600

rohové riešenie Magic Corner

KESSEBÖHMER

Magic Corner

- komfortné riešenie pre spodnú rohovú skrinku
- pri zatvorení s tlmením
- dvierka sa nasadzujú pomocou klipového mechanizmu s nastavením v 3 smeroch
- koše Arena s protišmykovým bielym AntiSlip dnom
- pre korpus šírky 900 – 1000 mm
- nosnosť košov: vonkajší 14 kg / vnútorný 18 kg

Pre roh 900 – 1000 mm

kód	kód Kesseböhmer	špecifikácia
135867	260401	pravý, vysunutie s dvierkami
135868	260402	ľavý, vysunutie s dvierkami



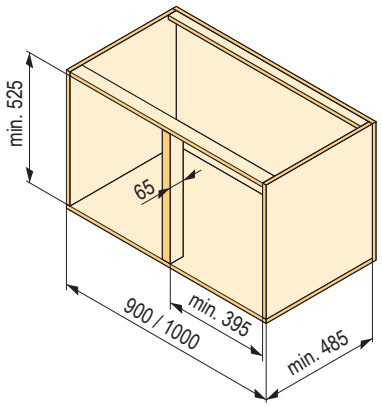

Nosnosti:
- koše na dverách 7 kg / kôš
- vnútorné koše 9 kg / kôš

Koše Arena Style (biele dno)

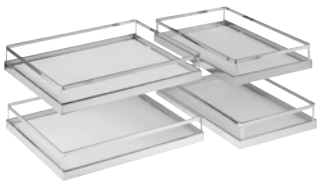

kód	kód Kesseböhmer	popis
135869	260400	súprava košov Arena Style

Koše Arena Classic (biele dno)

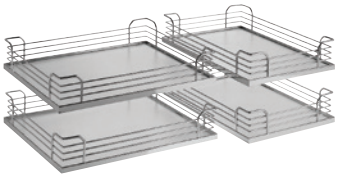

kód	kód Kesseböhmer	popis
135916	260403	súprava košov Arena Classic

Koše drôtené chróm

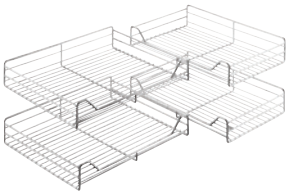

kód	kód Kesseböhmer	popis
135870	006207	súprava košov celodrôtených chróm

Koše drôtené sivé

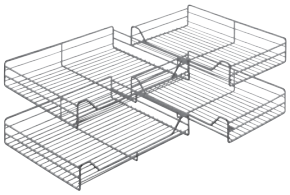

kód	kód Kesseböhmer	popis
178465	006207	súprava košov celodrôtených sivá

Carousel 270°, 180°

- klasický 3/4 a 1/2 karusel
- pre spodné rohové korpusy so šírkou 800 – 900 mm
- koše Arena s protišmykovým dnom AntiSlip
- nosnosť 25 kg na policu

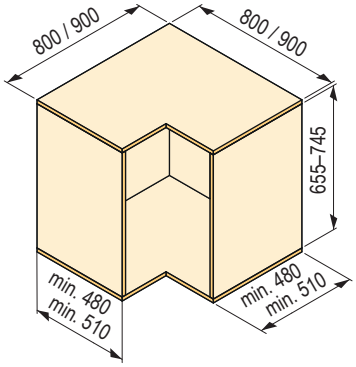

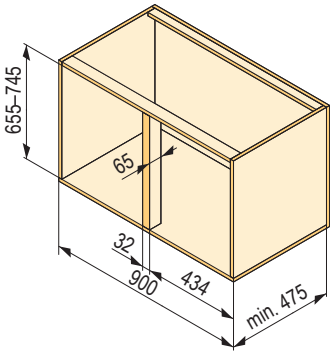



Teleskopická tyč



kód	kód Kesseböhmer	výška (mm)
353254	250052	655–745

Police Arena Style/Classic (biele dno)





kód	kód Kesseböhmer	pre korpus (mm)	priemer (mm)	hĺbka (mm)	popis
353255	260546	800	720	480	Arena Style
353256	260547	900	800	510	
353257	260548	800	720	480	Arena Classic
353258	260549	900	800	510	

Police Arena Style/Classic (biele dno)



kód	kód Kesseböhmer	pre korpus (mm)	priemer (mm)	hĺbka (mm)	popis
392989	260542	900	800	475	Arena Style
392990	260543				Arena Classic

rohové riešenia

KESSEBÖHMER

Revo 90°

- 3/4 karusel s dvierkami namontovanými priamo na mechanizmus
- pri otvorení sa dvierka otáčajú spoločne s karuselom
- pri zatvorení dotlmí

Mechanizmus Revo 90°

kód	kód Kesseböhmer	výška (mm)
135888	260500	660–860

- pre spodný rohový korpus s rozmermi 800 – 900 mm
- koše Arena s protišmykovým dnom AntiSlip
- nosnosť mechanizmu 50 kg
- **Pozor! Pre inú konštrukciu korpusu pozri náčrt nižšie.**



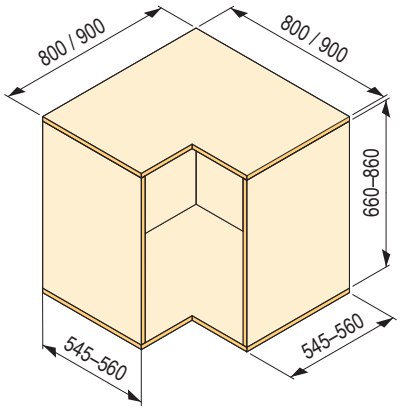

Police Arena Style (biele dno)

kód	kód Kesseböhmer	pre korpus (mm)	priemer (mm)
135890	260503	800	710
135891	260506	900	810

- balenie obsahuje 2 police



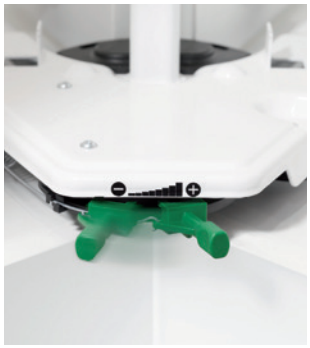

Police Arena Classic (biele dno)

kód	kód Kesseböhmer	pre korpus (mm)	priemer (mm)
135923	260554	800	710
135924	260555	900	810

- balenie obsahuje 2 police





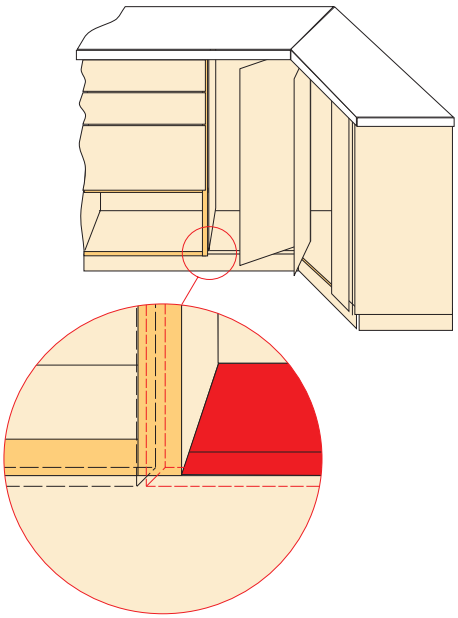

plochu dna zarovnať s hornou hranou sokla

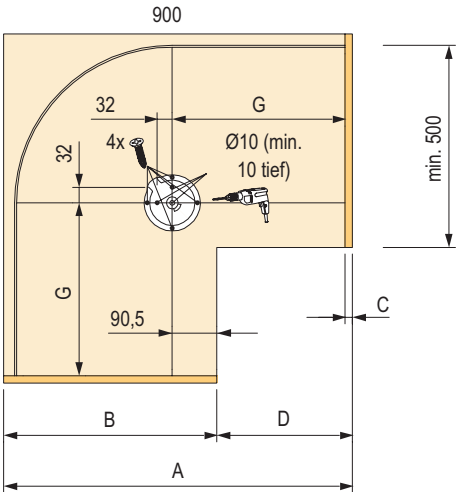

montáž nosnej tyče, korpus 900 mm

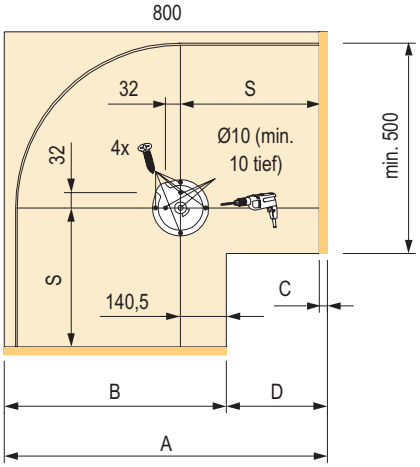

montáž nosnej tyče, korpus 800 mm

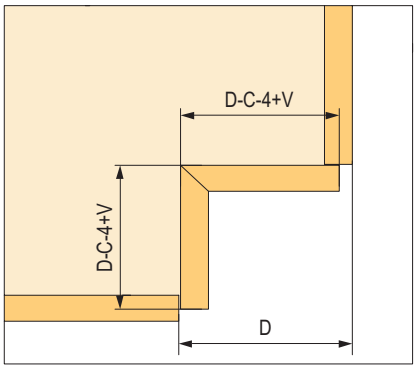

veľkosť nadväzujúcich čiel

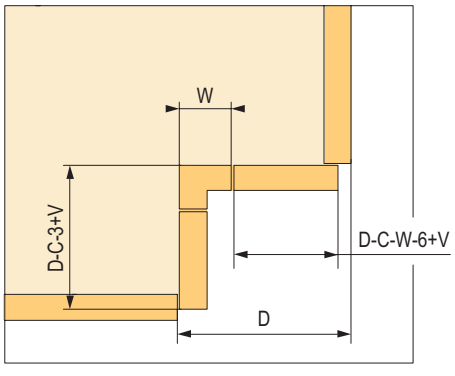

veľkosť čiel s nosníkom

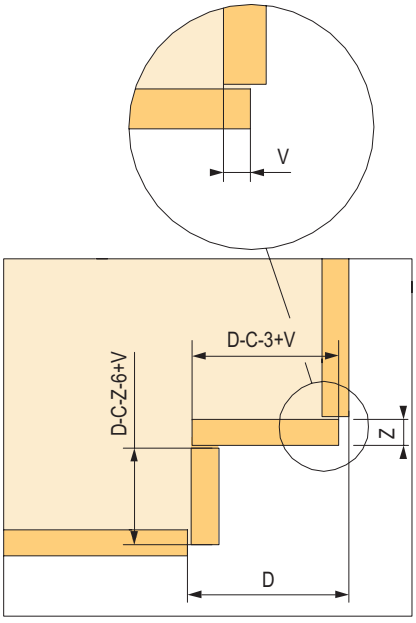

veľkosť prekrývajúcich sa čiel

koše s bočným vedením

KESSEBÖHMER

Koše
pre korpusy
so šírkou 150 mm

- min. vnútorná svetlosť 112 mm
- na bočnom výsuve s tlmením
- nosnosť max. 12 kg

Pre 150 mm korpus s 2 policami

kód	kód Kesseböhmer	popis	farba
393202	233461	Arena Style	chróm
314999	233461		antracit
135608	233460	Arena Classic	chróm
178472	233460		sivý

- variant pravý
- unikátny systém nastavenia uložený pod policou
- umožňuje ľahké doladenie čela v 3 smeroch
- nosnosť 12 kg



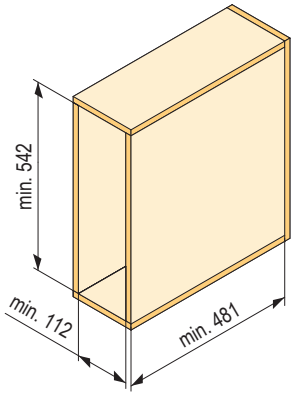

Pre 150 mm korpus s policou a vešiakom na utierky

kód	kód Kesseböhmer	popis	farba
393204	233465	Arena Style	chróm
315000	233465		antracit
135611	233464	Arena Classic	chróm

- variant pravý
- unikátny systém nastavenia uložený pod policou
- umožňuje ľahké doladenie čela v 3 smeroch
- nosnosť 12 kg

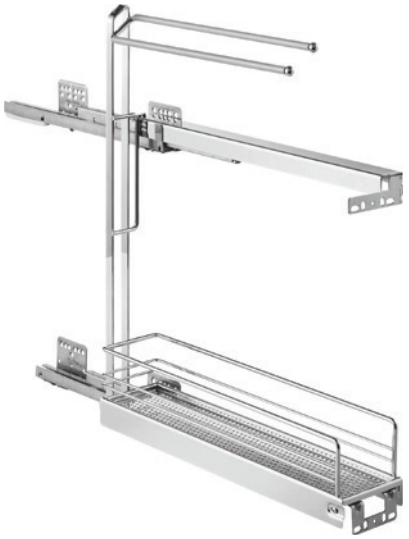

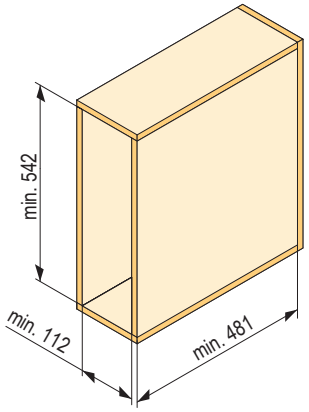

Pre 150 mm korpus s držiakom na plechy

kód	kód Kesseböhmer	popis	farba
380500	233469	Arena Style	antracit

- rozmery: šírka 112 mm, výška 540 mm, hĺbka 481 mm
- nosnosť: 12 kg



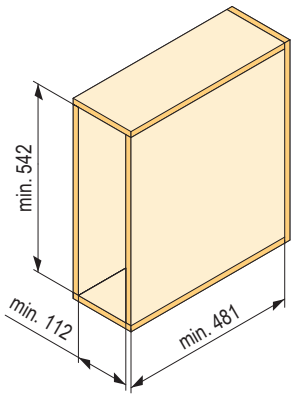

Priečne delenie

kód	kód Kesseböhmer	popis	farba
402382	260601	Arena Style	chróm
402383			antracit
402384	260600	Arena Classic	chróm
406667			sivá





rám so spodným a bočným vedením
Dispensa Junior III a Comfort II

KESSEBÖHMER

Dispensa Junior III – rám

kód	kód Kesseböhmer	pre korpus (mm)
245870	005262	300
245871	005265	400
353263	005268	450

- v súprave len rám a celovýsuv s tlmením so spodnou montážou
- príchytky umožňujú nastavenie čela v 3 smeroch
- nosnosť 12 kg na samostatný kôš a celková 28 kg (celé kovanie + obsah)

rám sa kombinuje s policami k Dispensa (str. 05.21 a 05.22) a s policami pre Comfort (str. 05.40)



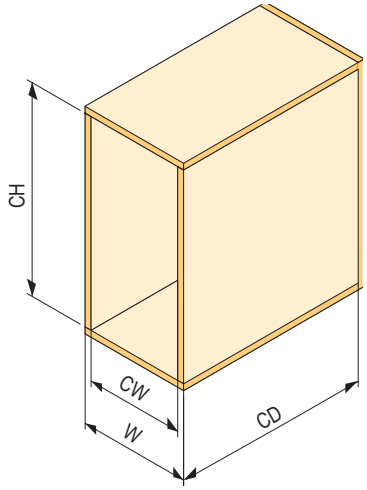

W	CW	CD	CH
300	min. 262	min. 480	min. 615
400	min. 362		
450	min. 412		

Comfort II – bočný rám

Rám bočný výsuvný vrátane držiakov čela 90°

kód	kód Kesseböhmer	variant
405930	260750	ľavý
405931	260751	pravý

- bočný rám na guľôčkových celovýsuvoch s tlmením
- pre korpusy so šírkou 190 – 400 mm a výškou min. 700 mm
- nosnosť 20 kg mechanizmus
- pre skrinky 90°
- koše Arena s protišmykovým povrchom AntiSlip
- nosnosť 20 kg



ľavá verzia

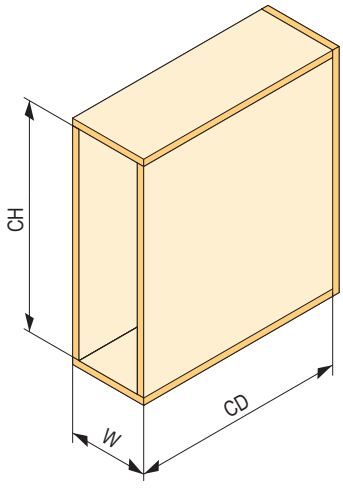

W	CD	CH
200	min. 496	min. 686
250		
300		
400		

koše pre rám s bočným vedením Comfort II

Arena Style 90° (biele dno)



kód	kód Kesseböhmer	šírka (mm)	výška (mm)	hĺb-ka (mm)	balenie (ks)
405372	260758	110	75	470	2
405373	260759				3
405374	260760	160			2
405378	260761				3
405380	260792	210			2
405381	260793				3
405383	260764	320			2
405384	260765				3

Arena Classic 90° (biele dno)

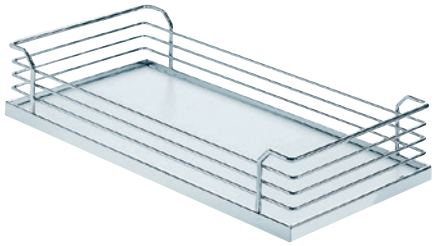

kód	kód Kesseböhmer	šírka (mm)	výška (mm)	hĺb-ka (mm)	balenie (ks)
405394	260767	110	88	470	2
405395	260768				3
405396	260769	160			2
405397	260770				3
405398	260796	210			2
405399	260797				3
405400	260773	295			2
405401	260774				3

Arena Classic 90° sivý

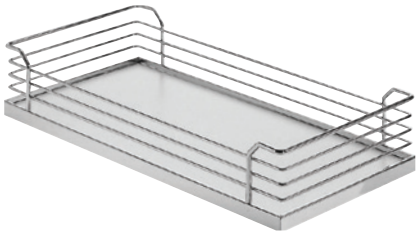

kód	kód Kesseböhmer	šírka (mm)	výška (mm)	hĺb-ka (mm)	balenie (ks)
178452	260776	110	88	470	2
406907	260777				3
178453	260778	160			2
406908	260779				3
178454	260810	210			2
406911	260811				3
178455	260782	295			2
406914	260783				3

Celodrôtený 90° chróm

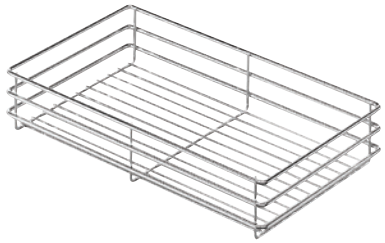

kód	kód Kesseböhmer	šírka (mm)	výška (mm)	hĺb-ka (mm)	balenie (ks)
405416	235027	110	75	470	2
405417	235028				3
405418	235029	160			2
405419	235030				3
405420	233399	210			2
405421	235031				3
405422	235032	320			2
405424	235033				3

koše so spodným a bočným vedením
Dispensa Junior III a Comfort II

KESSEBÖHMER

Polička na koreničky

kód	kód Kesseböhmer	šírka (mm)	výška (mm)	hĺbka (mm)
301674	015277	133	76	479





Cooking Agent

kód	kód Kesseböhmer	popis
231353	002523	s držiakmi čela

- originálny výsuvný kôš s možnosťou uloženia najrôznejších predmetov
- spodná montáž
- plast je umývateľný



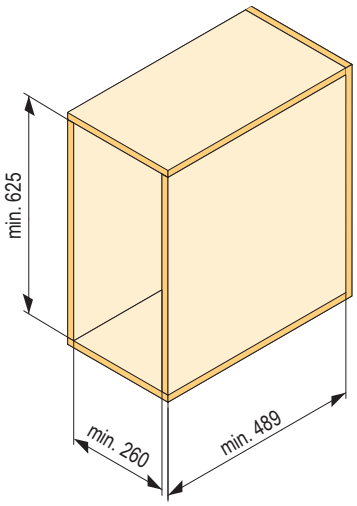

Rám s celovýsuvom s tlmením

kód	kód Kesseböhmer	farba
393207	005450	sivý
393208		antracit

- nosnosť 12 kg samostatný kôš a celkovo 28 kg (celé kovanie + obsah)



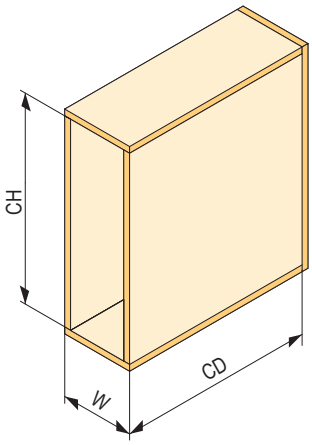

W	CD	CH
150	min. 490	640–728
200		
300		
400		

Držiak čela pre korpus 150 mm



kód	kód Kesseböhmer	farba
402953	005454	sivý
402954		antracit

Koše Arena Pure antracit (dno antracit)



kód	kód Kesseböhmer	pre korpus (mm)	šírka (mm)	výška (mm)	hĺbka (mm)	balenie (ks)
395636	236618	150	95	72	470	1
395638	236463	300	245			
395639	236466	400	345			

Koše Arena Style (biele dno)



kód	kód Kesseböhmer	pre korpus (mm)	šírka (mm)	výška (mm)	hĺbka (mm)	balenie (ks)
393237	260179	150	100	94	462	1
393210	260196	200	150			
393238	231432	300	250			
393239	231433	400	350			

Dispensa Junior Slim

KESSEBÖHMER

Koše Arena Classic (biele dno)

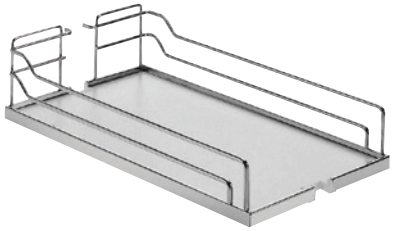

kód	kód Kesseböhmer	pre korpus (mm)	šírka (mm)	výška (mm)	hĺbka (mm)	balenie (ks)
395515	260182	150	100	106	462	1
393209	235420	200	150			
393241	260146	300	250			
393243	260149	400	350			

PVC prídavné dno



kód	kód Kesseböhmer	pre korpus (mm)	šírka (mm)	výška (mm)	hĺbka (mm)
136195	004361	300	238	12	450
136196	004362	400			

Koše Arena Style (dno antracit)



kód	kód Kesseböhmer	pre korpus (mm)	šírka (mm)	výška (mm)	hĺbka (mm)	balenie (ks)
402295	260182	150	100	106	462	1
393211	260193	200	150			
379700	260146	300	250			
380457	260149	400	350			

Koše celodrôtené sivé

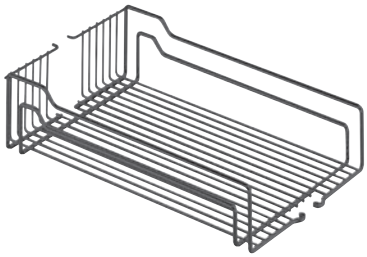

kód	kód Kesseböhmer	pre korpus (mm)	šírka (mm)	výška (mm)	hĺbka (mm)	balenie (ks)
393246	217781	300	250	110	467	1
393247	231573	400	350			

S plným dnom Arena Classic chróm / biela

kód	kód Kesseböhmer	pre korpus (mm)	šírka (mm)	výška (mm)	hĺbka (mm)	typ zásuvky
164874	260917	400	353	125	488	vnútorná
164875	260922	450	403			
164877	260938	600	553			
164878 1]	260923	450	377			
164880 1]	260939	600	527			
164864	260901	400	353			čelná
164871	260905	450	403			
164873	260913	600	553			

- vnútorné zásuvky na skrytých výsuvoch s tlmením Blum pre korpusy od šírky 400 – 600 mm a hĺbky 500 mm
- nosnosť 30 kg
- koše s dištančnou vložkou sú určené pre klasicky otvárané dvierka so závesmi
- koše Arena s protišmykovým AntiSlip povrchom

1] na použitie s dištančnou vložkou

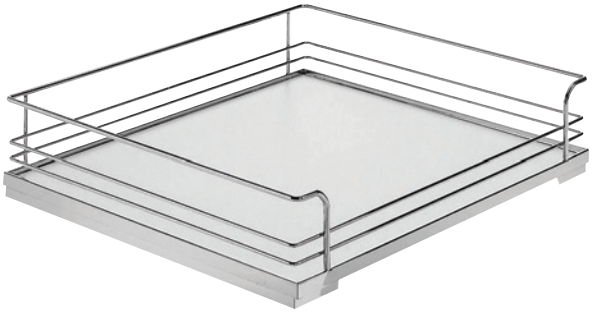



Dištančná vložka

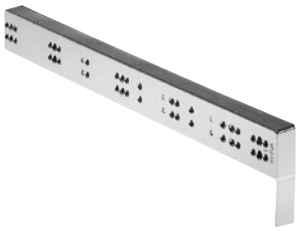

- dáva sa iba na stranu závesu

kód	kód Kesseböhmer	popis
135670	008756	odsadenie 25 mm, chróm

Polička



kód	kód Kesseböhmer	šírka (mm)	výška (mm)	hĺbka (mm)
136095	001079	368	79	103

sklopné police iMove

KESSEBÖHMER

iMove

- sklopný mechanizmus
- nosnosť 8 kg
- spojovací materiál (8× skrutka 4,5 × 50 mm) a vŕtacia šablóna súčasťou balenia

1 polica

kód	kód Kesseböhmer	farba	pre korpus (mm)	svetlá šírka korpusu (mm)	šírka (mm)	hĺbka (mm)	výška (mm)
315042	021706	antracit	900	862–868	865	267	380
315040	021702		600	562–568	565		

- sklopný mechanizmus
- nosnosť 8 kg
- spojovací materiál (8× skrutka 4,5 × 50 mm) a vŕtacia šablóna súčasťou balenia



2 police

kód	kód Kesseböhmer	farba	pre korpus (mm)	svetlá šírka korpusu (mm)	šírka (mm)	hĺbka (mm)	výška (mm)
315041	021712	antracit	600	562–568	565	267	565
278990		sivá					

- sklopný mechanizmus
- nosnosť 8 kg
- spojovací materiál (8× skrutka 4,5 × 50 mm) a vŕtacia šablóna súčasťou balenia





otočné police a kovanie pre výsuvnú dosku

Otočná polica TurnMotion II

kód	kód Kesseböhmer	popis
315044	235253	Arena Style, antracit
359664	235224	Arena Classic, biele dno

- súprava praktických otočných políc, ktoré zlepšia dostupnosť vecí uložených v horných skrinkách
- otáča sa oboma smermi o 360°
- aretácia políc po 90°
- nosnosť max. 20 kg



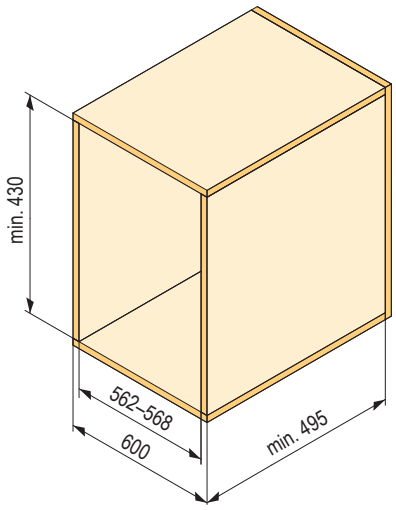

Kovanie pre výsuvnú dosku TopFlex

kód	kód Kesseböhmer	popis
353320	005236	sklopné čelo
353321	005238	pevné čelo

- súprava kovania pre prídavnú pracovnú plochu
- možno otvoriť ako zásuvku a v prípade potreby použiť ako pracovnú plochu alebo raňajkový stolík
- hrúbka dosky: 15 – 19 mm
- pre korpus šírky: 450 – 900 mm
- pre hĺbku: min. 500 mm
- dĺžka vysunutia: 810 mm
- nosnosť: 30 kg



sklopné čelo



pevné čelo

K-LINE potravinová skriňa – súpravy

KESSEBÖHMER

K-LINE
Nový prúd
v usporiadaní kuchyne

- Ľahko doladiteľné k zásuvkám v systéme tenkých bočníc.
- Nastavenie v 3 smeroch.
- Koše pre 200 – 400 mm korpus, kompletná súprava pod jedným kódom.
- Police v podobe celokovových plných misiek.
- Trendové farby: antracit, biela a strieborná.
- Kvalita Kesseböhmer za skvelé peniaze.

Antracit

kód	šírka korpusu (mm)	šírka koša (mm)	vnútorná výška vrátane výsuvu (mm)	počet košov
496483	300	250	900–1300	3
496484			1200–1600	4
496485			1600–2000	5
496486			1800–2200	6
496487	400	350	900–1300	3
496488			1200–1600	4
496489			1600–2000	5
496490			1800–2200	6



Biela

kód	šírka korpusu (mm)	šírka koša (mm)	vnútorná výška vrátane výsuvu (mm)	počet košov
496491	300	250	900–1300	3
496492			1200–1600	4
496493			1600–2000	5
496494			1800–2200	6
496495	400	350	900–1300	3
496496			1200–1600	4
496497			1600–2000	5
496498			1800–2200	6



Strieborná

kód	šírka korpusu (mm)	šírka koša (mm)	vnútorná výška vrátane výsuvu (mm)	počet košov
496475	300	250	900–1300	3
496476			1200–1600	4
496477			1600–2000	5
496478			1800–2200	6
496479	400	350	900–1300	3
496480			1200–1600	4
496481			1600–2000	5
496482			1800–2200	6



K-LINE potravinová skriňa Dispensa
– jednotlivé diely

Koše Dispensa

kód	rozmer (mm)	farba
469892	300	strieborný
469893	400	
469890	300	antracit
469891	400	
469894	300	biely
469895	400	



Rám

kód	rozmer (mm)	farba
472253	900–1300	biely
472254	1200–1600	
472255	1600–2000	
472256	1800–2200	

Držiak čela

kód	rozmer (mm)	farba
472258	300	biely
472259	400	

Výsuv

kód	nosnosť (kg)	farba
472257	100	biely

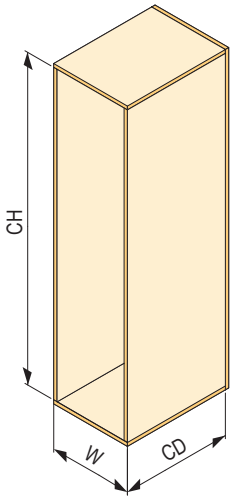

W	CD	CH
300	min. 500	900–1300 1200–1600 1600–2000 1800–2200
400		

Cleaning AGENT

kód	farba
469915	strieborný / sivý
469916	antracit / antracit

- originálny výsuvný kôš s možnosťou uloženia najrôznejších predmetov
- spodná montáž
- plast je umývateľný

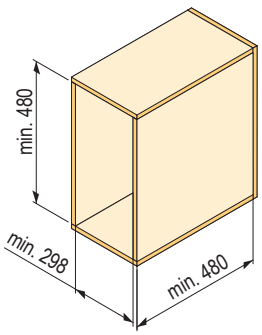





K-LINE koše s bočným vedením

KESSEBÖHMER

Pre 150 mm korpus, 3D nastavenie čela

kód	farba
	strieborný
470442	antracit
470443	biely
470444	rozdeľovač pre spodné koše, antracit
470454	

- nosnosť 12 kg

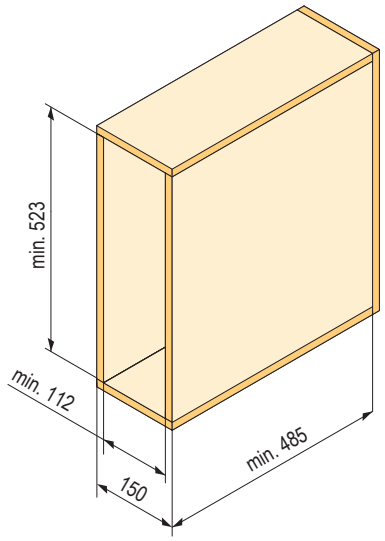







Dvojkôš

kód	rozmer (mm)	farba
470445	200	strieborný
470448	300	
470451	400	
470446	200	antracit
470449	300	
470452	400	
470447	200	biely
470450	300	
470453	400	
470454	rozdeľovač pre spodné koše, antracit	

- vyžaduje pevnú vnútornú svetlosť korpusu
- nosnosť 28 kg

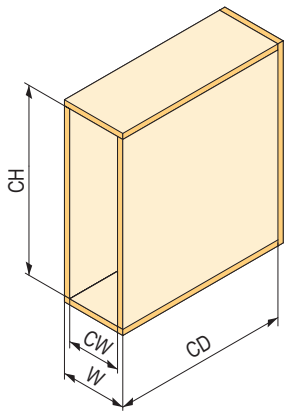

W	CW	CD	CH
200	162–168	min. 477	min. 523
300	262–268		
400	362–368		







01
02
03
04
05
06
07
08
09
10
11
12
13
14
15
16
17

ViBO

potravinová skriňa Roll – súpravy

ViBO Design your space

S celodrôtenými košmi – chróm

kód	šírka korpusu	šírka koša	vnútorná výška vrátane výsuvu	počet košov
496604	300	246	1060–1500	4
496605			1460–1900	5
496606			1760–2200	6
496607	400	346	1060–1500	4
496608			1460–1900	5
496609			1760–2200	6
496610	450	396	1060–1500	4
496611			1460–1900	5
496612			1760–2200	6
496613	500	446	1060–1500	4
496614			1460–1900	5
496615			1760–2200	6
496616	600	546	1060–1500	4
496617			1460–1900	5
496618			1760–2200	6



S košmi s plným dnom Galaxy – chróm / biela

kód	šírka korpusu	šírka koša	vnútorná výška vrátane výsuvu	počet košov
496649	300	246	1060–1500	4
496650			1460–1900	5
496651			1760–2200	6
496652	400	346	1060–1500	4
496653			1460–1900	5
496654			1760–2200	6
496655	450	396	1060–1500	4
496656			1460–1900	5
496657			1760–2200	6
496658	600	546	1060–1500	4
496659			1460–1900	5
496660			1760–2200	6



S košmi s plným dnom aj bokmi Essence – sklo / sivá

kód	šírka korpusu	šírka koša	vnútorná výška vrátane výsuvu	počet košov
507458	300	247	1060–1500	4
507459			1460–1900	5
507460			1760–2200	6
507461	400	347	1060–1500	4
507462			1460–1900	5
507463			1760–2200	6



komplet vždy obsahuje:

- koše
- rám
- kolieskový výsuv 120 kg

ViBO Design your space

potravinová skriňa Ball – súpravy

S celodrôtenými košmi – chróm

kód	šírka korpusu	šírka koša	vnútorná výška vrátane výsuvu	počet košov
496619	300	246	1093–1393	4
496620			1393–1693	5
496621			1693–1993	6
496622	400	346	1093–1393	4
496623			1393–1693	5
496624			1693–1993	6
496625	450	396	1093–1393	4
496626			1393–1693	5
496627			1693–1993	6
496628	500	446	1093–1393	4
496629			1393–1693	5
496630			1693–1993	6
496631	600	546	1093–1393	4
496632			1393–1693	5
496633			1693–1993	6



S košmi s plným dnom Galaxy – chróm / biela

kód	šírka korpusu	šírka koša	vnútorná výška vrátane výsuvu	počet košov
496661	300	246	1093–1393	4
496662			1393–1693	5
496663			1693–1993	6
496664	400	346	1093–1393	4
496665			1393–1693	5
496666			1693–1993	6
496667	450	396	1093–1393	4
496668			1393–1693	5
496669			1693–1993	6
496670	600	546	1093–1393	4
496671			1393–1693	5
496672			1693–1993	6



S košmi s plným dnom aj bokmi Essence – sklo / sivá

kód	šírka korpusu	šírka koša	vnútorná výška vrátane výsuvu	počet košov
507464	300	247	1093–1393	4
507465			1393–1693	5
507466			1693–1993	6
507467	400	347	1093–1393	4
507468			1393–1693	5
507469			1693–1993	6



komplet vždy obsahuje:
- koše
- rám
- guľôčkové plnovýsuvy (horné + spodné) s tlmením

12345 Položka je skladom **12345** Položka je na objednávku

potravinová skriňa ROLL/BALL s mošmi LAMINA

ROLL s košmi s plným dnom aj bočnicami Lamina – tmvosivá

kód	šírka korpusu	šírka koša	vnútorná výška vrátane výsuvu	počet košov
507434	300	246	1060–1500	4
507435			1460–1900	5
507436			1760–2200	6
507437	400	346	1060–1500	4
507438			1460–1900	5
507439			1760–2200	6
507440	450	396	1060–1500	4
507441			1460–1900	5
507442			1760–2200	6
507443	600	546	1060–1500	4
507444			1460–1900	5
507445			1760–2200	6



BALL s košmi s plným dnom aj bočnicami Lamina – tmvosivá

kód	šírka korpusu	šírka koša	vnútorná výška vrátane výsuvu	počet košov
507446	300	246	1093–1393	4
507447			1393–1693	5
507448			1693–1993	6
507449	400	346	1093–1393	4
507450			1393–1693	5
507451			1693–1993	6
507452	450	396	1093–1393	4
507453			1393–1693	5
507454			1693–1993	6
507455	600	546	1093–1393	4
507456			1393–1693	5
507457			1693–1993	6

komplet vždy obsahuje:
- koše
- rám
- výsuv 120 kg



potravinová skriňa ROLL/BALL s mošmi LAMINA

Rám bez výsuvu

kód	výška (mm)
87830	1160–1480
87831	1460–1780
87832	1760–2080

- nutné pridať guľôčkový výsuv 87809 alebo 87833



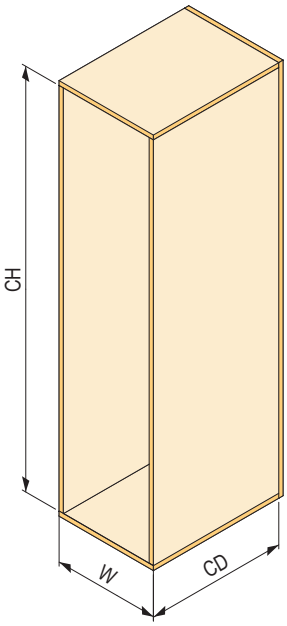

- CH1 – v kombinácii s výsuvom 87809
- CH2 – v kombinácii s výsuvom 87833

W	CD	CH1	CH2
300	min. 500	1093–1393 1393–1693 1693–1993	1177–1477 1477–1777 1777–2077
400			
450			
500			
600			

Rám s výsuvom ROLL (120 kg)

kód	výška (mm)
170004	1160–1480
170005	1460–1780
170006	1760–2080

- kombinácia s kolieskovým výsuvom (horný + spodný), nosnosť 120 kg





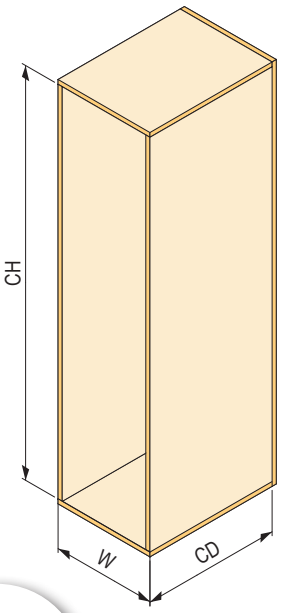

W	CD	CH
300	min. 500	1060–1500 1460–1900 1760–2200
400		
450		
500		
600		

Schéma vŕtania

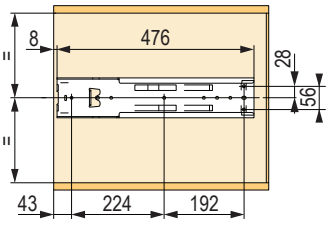

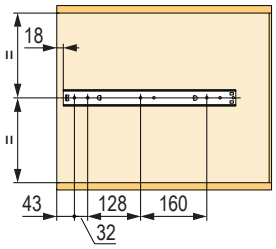

potravinová skriňa ROLL/BALL s mošmi LAMINA

Výsuv horný + spodný BALL (120 kg)

kód	nosnosť (kg)	hĺbka (mm)
87809	120	486

- guľôčkové plnovýsuvy (horné + spodné) s tlmením



Držiak dverí

kód	pre korpus (mm)	šírka (mm)	hĺbka (mm)	výška (mm)	farba
87803	300	250	40	45	sivá
87804	400	350			
87805	450	400			
87806	500	450			
87807	600	550			

- nutné objednať minimálne 2 držiaky



Schéma vŕtania

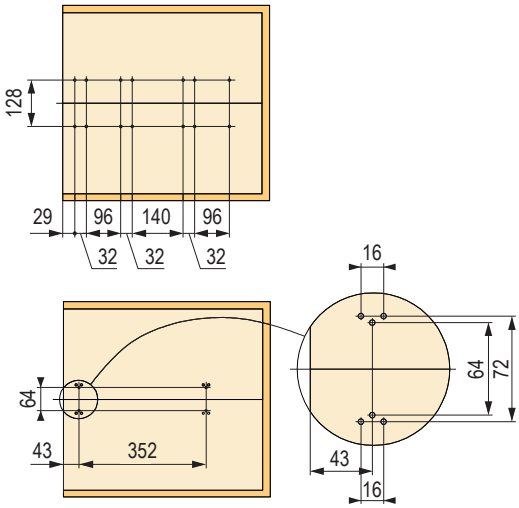

Predlžovací diel

kód	popis
87813	výška 160 mm

- slúži na zavesenie koša do hornej (teleskopickej) časti rámu



ViBO Design your space

potravinová skriňa ROLL/BALL s mošmi LAMINA

Celodrôtené koše – chróm

kód	pre korpus (mm)	šírka (mm)	hĺbka (mm)	výška (mm)
87814	300	246	412	80
87815	400	346		
87816	450	396		
87817	500	446		
87818	600	546		



Koše s plným dnom Galaxy – chróm / biela

kód	pre korpus (mm)	šírka (mm)	hĺbka (mm)	výška (mm)
306265	300	246	412	93
306266	400	346		
306267	450	396		
306268	600	546		



Koše s plným dnom aj bokmi Essence – sklo / sivá

kód	pre korpus (mm)	šírka (mm)	hĺbka (mm)	výška (mm)
507259	300	247	477	87
507260	400	347		

- sklo 5 mm



Koše s plným dnom a bočnicami Lamina – tmavo šedá

kód	pre korpus (mm)	šírka (mm)	hĺbka (mm)	výška (mm)
507400	300	246	478	82
507401	400	346		
507402	450	396		
507404	600	546		



rohové riešenie Fly Moon – súpravy

ViBO Design your space

S policami s plným dnom GALAXY chróm / biela

kód	vnútorná šírka korpusu (mm)	šírka dvierok (mm)	vnútorná výška (mm)	smer vysunutia
496697	min. 860	450	655–705	pravý
496698		500		
496699	min. 1100	600		
496700	min. 860	450	655–705	ľavý
496701		500		
496702	min. 1100	600		

- mechanizmus s tlmením pri zatváraní
- možnosť vysunúť každú policu zvlášť
- nosnosť 20 kg



S policami s plným dnom GALAXY sivá / sivá

kód	vnútorná šírka korpusu (mm)	šírka dvierok (mm)	vnútorná výška (mm)	smer vysunutia
507474	min. 860	450	655–705	pravý
507475		500		
507476	min. 1100	600		
507477	min. 860	450	655–705	ľavý
507478		500		
507479	min. 1100	600		

- mechanizmus s tlmením pri zatváraní
- možnosť vysunúť každú policu zvlášť
- nosnosť 20 kg



S policami s plným dnom CLASSIC chróm / biela

kód	vnútorná šírka korpusu (mm)	šírka dvierok (mm)	vnútorná výška (mm)	smer vysunutia
496709	min. 860	450	655–705	pravý
496710	min. 1100	600		
496711	min. 860	450	655–705	ľavý
496712	min. 1100	600		

- mechanizmus s tlmením pri zatváraní
- možnosť vysunúť každú policu zvlášť
- nosnosť 20 kg

kompletné súpravy obsahujú:
- 2 police
- montážna tyč + ramená

Koše s plným dnom a bočnicami Lamina – tmavo šedá

kód	vnútorná šírka korpusu (mm)	šírka dvierok (mm)	vnútorná výška (mm)	smer vysunutia
507480	min. 860	450	655–705	pravý
507481	min. 860	500		
507482	min. 1100	600		
507483	min. 860	450	655–705	ľavý
507484	min. 860	500		
507485	min. 1100	600		



rohové riešenie Fly Moon





Variant ľavý

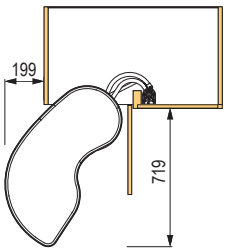

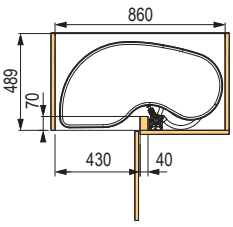

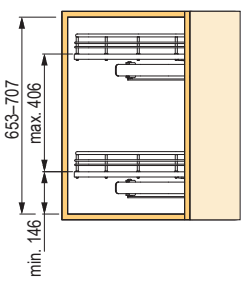

Variant pravý

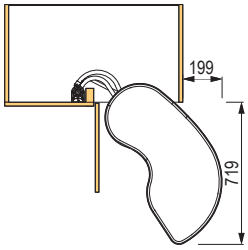

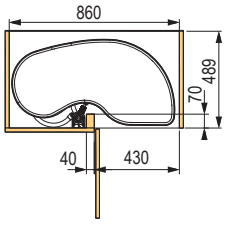

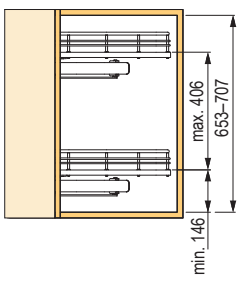

rohové riešenie Fly Box, Smart Corner

Fly Box GALAXY antracit

kód	popis	šírka korpusu (mm)	hĺbka (mm)	vnútorná výška (mm)
475026	koše	450	500	580
475024	pravoľavý mechanizmus			
475027	koše	600	500	580
475025	pravoľavý mechanizmus			

- tlmenie pri zatváraní
- vnútorné koše sa samostatne vysunú
- nosnosť 50 kg

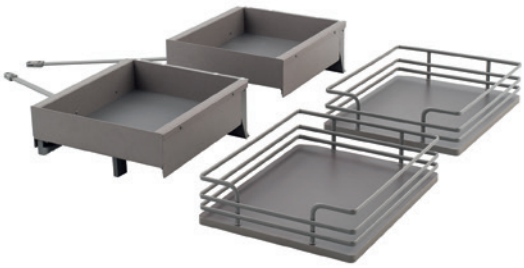



Smart Corner s celodrôtenými policami – chróm

kód	montáž
87858	vpravo
87859	vľavo

- koše do rohovej 450 mm skrinky
- 2 koše na dvierkach, 2 koše v skrinke
- koše na dverách nosnosť 5 kg
- vnútorné koše nosnosť 10 kg



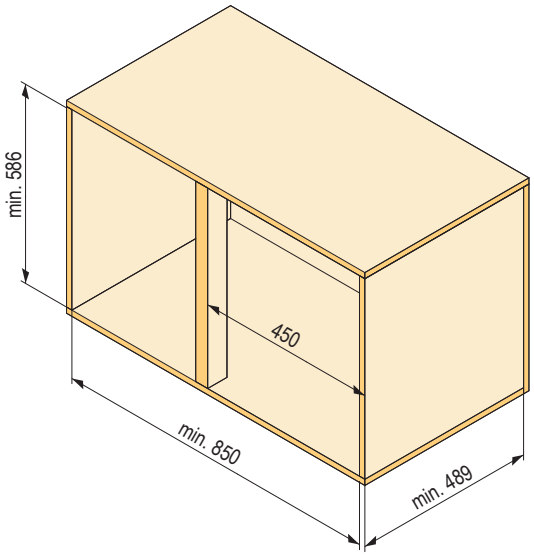

ViBO Design your space

rohové riešenie Smart Corner a Easy Corner

Smart Corner s plnými policami Galaxy – chróm / biela

kód	montáž
306260	vpravo
306259	vľavo

- koše do rohovej 450 mm skrinky
- 2 koše na dvierkach, 2 koše v skrinke
- koše na dverách nosnosť 5 kg
- vnútorné koše nosnosť 10 kg



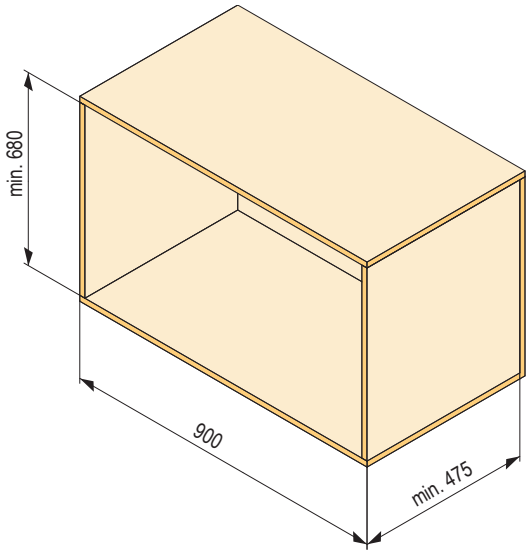

Easy Corner

kód	do korpusu (mm)	šírka (mm)	hĺbka (mm)	výška (mm)
141616	900	855	473	678

- koše do rohovej 450 mm skrinky
- 2 koše na dvierkach, 2 koše v skrinke
- pravoľavý



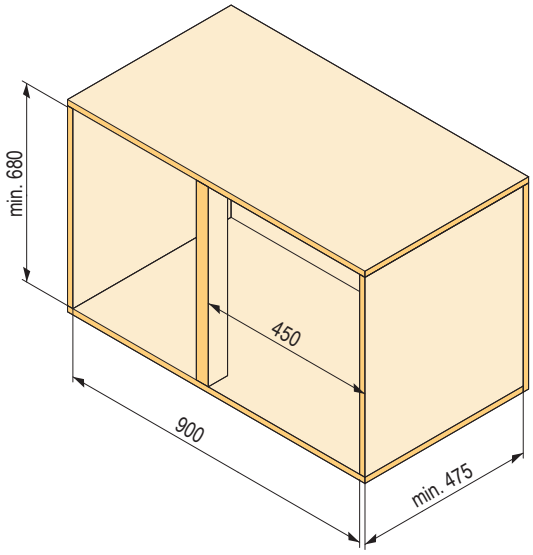

rohové riešenie – karusely

Výsuvný otočný kôš 1/2 kruh, chróm

kód	do korpusu (mm)	šírka (mm)	hĺbka (mm)	výška (mm)
88449	900	760	420	645–790

- obsah súpravy: 2× karusel, 1× otočná tyč, aretačné krúžky
- otočné koše upevnené na tyči je možné po otočení vysunúť
- pre vnútornú výšku 645 – 790 mm
- nosnosť 11 kg

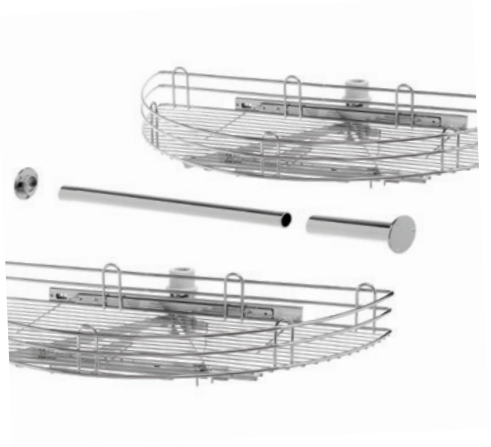

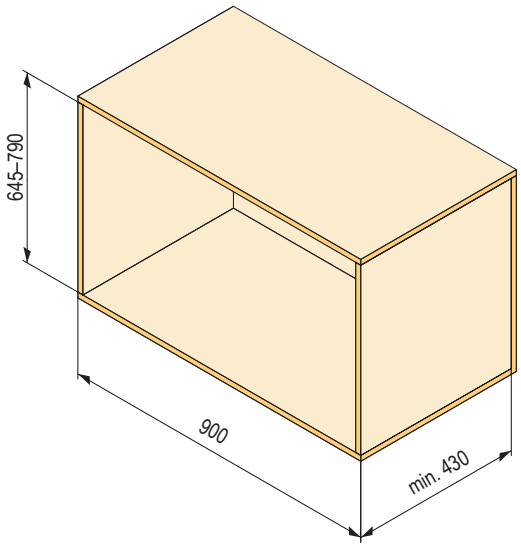



rohové riešenie – karusely

Otočný kôš 1/2 kruh, chróm

kód	do korpusu (mm)	šírka (mm)	hĺbka (mm)	výška (mm)
88404	800	760	420	645–790

- univerzálny – pravoľavý
- obsah súpravy: 2× karusel, 1× držiak, 1× unášač
- otočné koše sa montujú na držiak upevnený na korpus skrinky, pomocou unášača na dvierkach sa jeden kôš pri otvorení dvierok vytočí



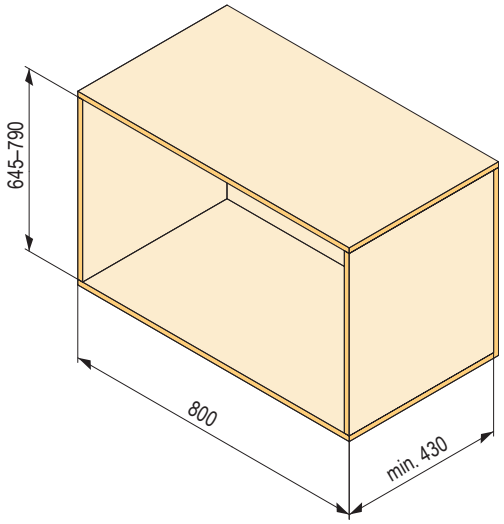

Otočný kôš 3/4 kruh, chróm

kód	do korpusu (mm)	šírka (mm)	hĺbka (mm)	výška (mm)
162230	900	815	×	645–790

- kompletný mechanizmus obsahuje: 1× tyč pre karusel + 2× drôtené police

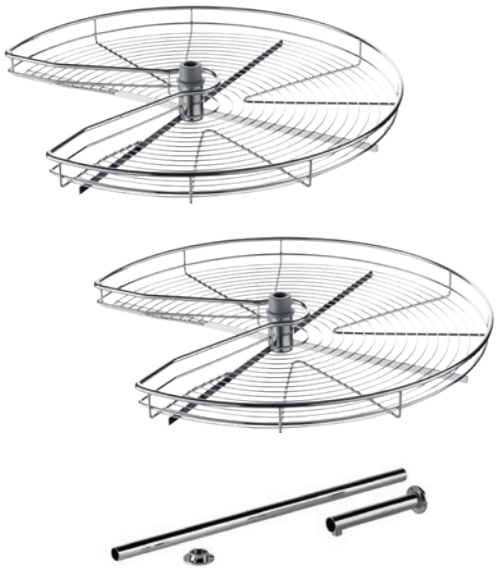

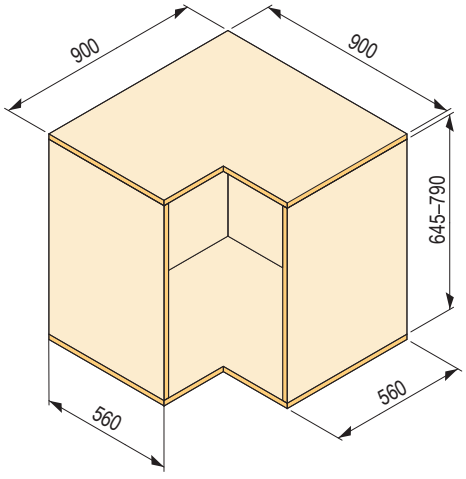

vysoké koše pre 150 mm korpus

ViBO Design your space

Výsuvné koše Slim 150 mm

- bočná montáž
- plnovýsuv s tlmením
- nosnosť 60 kg
- minimálna výška korpusu 1900 mm



Univerzálny

kód	do korpusu (mm)	šírka (mm)	hĺbka (mm)	výška (mm)
228199	150	107	469	1700

- držiaky čela sú súčasťou balenia
- nosnosť 60 kg



Na upratovacie prostriedky

kód	do korpusu (mm)	šírka (mm)	hĺbka (mm)	výška (mm)
228200	150	107	469	1700

- držiaky čela sú súčasťou balenia
- nosnosť 60 kg



Na fľaše

kód	do korpusu (mm)	šírka (mm)	hĺbka (mm)	výška (mm)
228268	150	107	469	1700

- držiaky čela sú súčasťou balenia
- nosnosť 60 kg

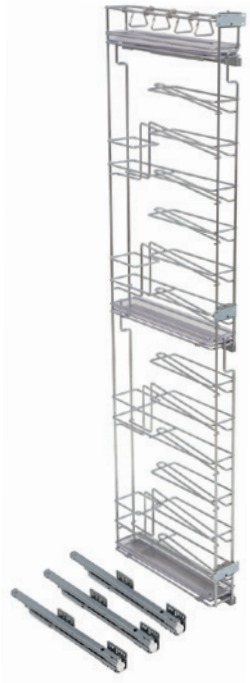

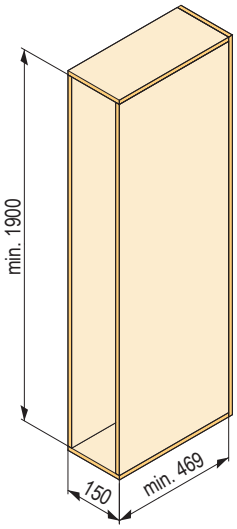

Prídavný držiak čela

- prídavný držiak čela pre dvoj- a viacdvierkové varianty

kód	do korpusu (mm)	farba
346882	150	sivá



koše s bočným vedením

Pre 150 a 200 mm korpus celodrôtený – chróm

kód	do korpusu (mm)	šírka (mm)	hĺbka (mm)	výška (mm)	montáž
87100	150	107	475	510	vpravo
87101					vľavo
87102	200	157			vpravo
87103					vľavo

- bočná montáž
- plnovýsuvy s tlmením
- nosnosť 30 kg



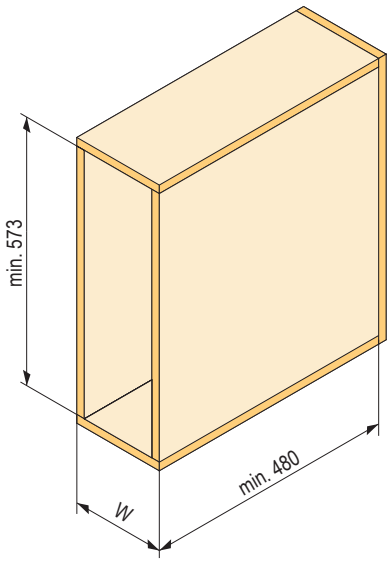

W
150
200

Pre 150 mm korpus, celodrôtený s PVC miskami

kód	do korpusu (mm)	šírka (mm)	hĺbka (mm)	výška (mm)	montáž
100265	150	107	473	510	vpravo
100264					vľavo

- misky sú transparentné, vyberateľné
- nosnosť 30 kg



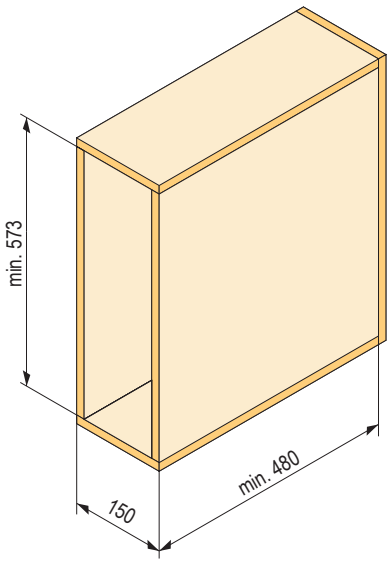

koše s bočným vedením

Pre 150 a 200 mm korpus s plným dnom Galaxy

kód	do korpusu (mm)	šírka (mm)	hĺbka (mm)	výška (mm)	farba	montáž
306254	150	107	475	531	biela/ chróm	vpravo
306253						vľavo
306256	200	157				vpravo
306255						vľavo
316045	150	107			antracit	vľavo
316046						vpravo
316047	200	157				vľavo
316052						vpravo

- plné dno vo farbe podľa variantu
- nosnosť 30 kg



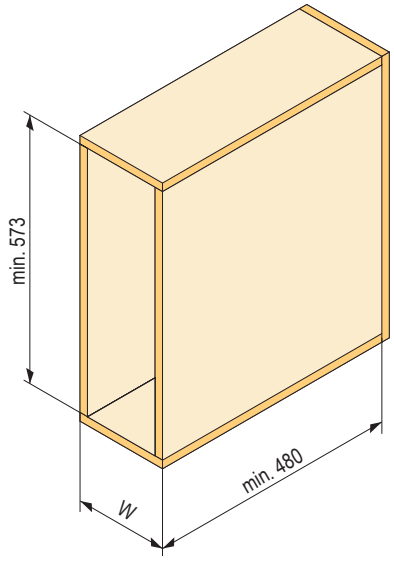

W
150
200

Pre 150 mm korpus s plným dnom aj bokmi Essence – sklo / sivá

kód	do korpusu (mm)	šírka (mm)	hĺbka (mm)	výška (mm)	farba	montáž
507429	150	108	477	511	sivá	vľavo

- sklo 8 mm
- nosnosť 30 kg



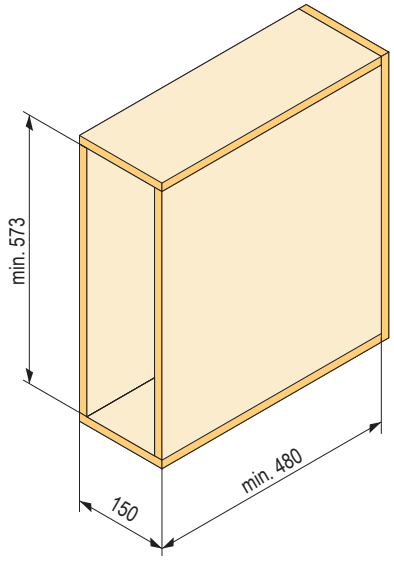

ViBO
Design your space

koše s bočným vedením pre horné alebo kúpeľňové skrinky

Pre 150 mm korpus, celodrôtený – chróm

kód	do korpusu (mm)	montáž
100268	150	vpravo
100267		vľavo



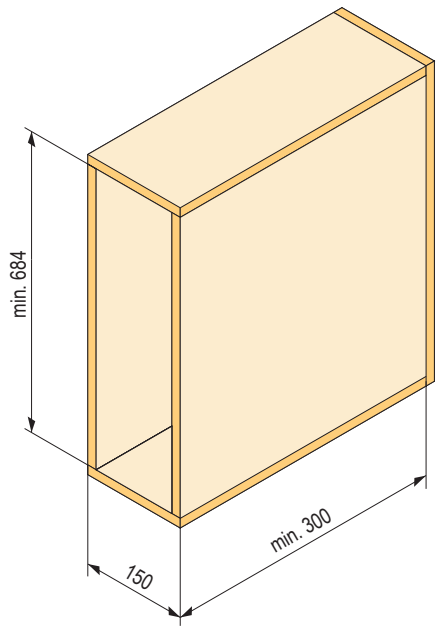

Pre 150 mm korpus, celodrôtený s PVC miskami

kód	do korpusu (mm)	montáž
100270	150	vpravo
100269		vľavo

- priehľadné PVC misky, vyberateľné



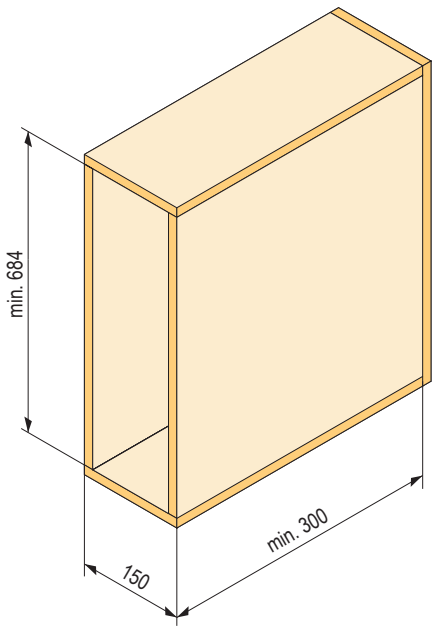

koše s bočným vedením pre horné alebo kúpeľňové skrinky

Pre 150 mm korpus s plným dnom Galaxy – chróm / biela

kód	do korpusu (mm)	montáž
306252	150	vpravo
306251		vľavo



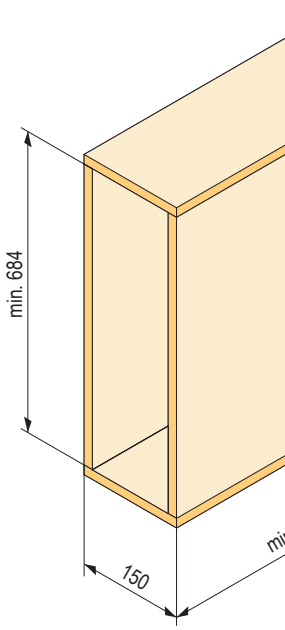

Pre 150 mm korpus s plným dnom aj bokmi Lamina – tmavo šedá

kód	do korpusu (mm)	montáž
507432	150	vľavo



Rozdeľovač na fľaše

kód	popis
100266	súprava 4 ks

- zvyšuje stabilitu uložených fliaš
- jednoduchá montáž aj demontáž vďaka PVC klipom
- iba pre koše 150 mm s okrúhlym relingom

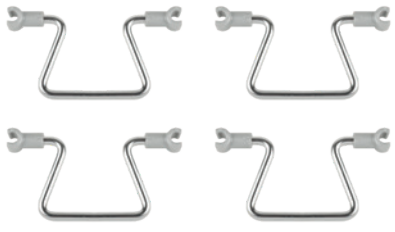

koše so spodným vedením

Pre 300 – 450 mm korpus, celodrôtený – chróm

kód	do korpusu (mm)	šírka (mm)	hĺbka (mm)	výška (mm)
87106	300	264	470	520
87107	400	364		
87108	450	414		

- skrytý celovýsuv s tlmením
- nosnosť 30 kg



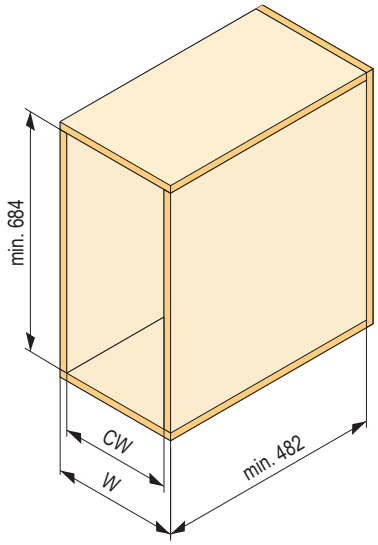

W	CW
300	min. 264
400	min. 364
450	min. 414

Pre korpus 300 a 400 mm s plným dnom aj bokmi Essence – sklo / sivá

kód	do korpusu (mm)	šírka (mm)	hĺbka (mm)	výška (mm)	farba
507857	300	260 / 268	475	530	sivý
507858	400				

- skrytý celovýsuv s tlmením
- nosnosť 30 kg



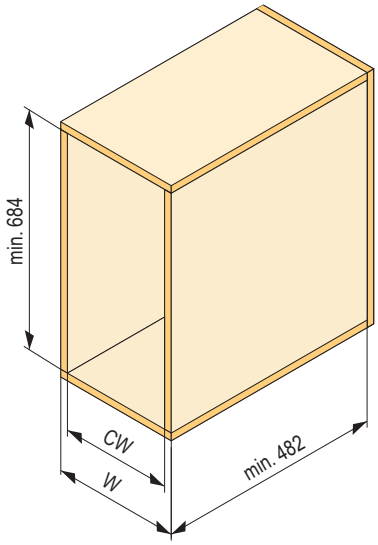

W	CW
300	260 / 268
400	260 / 368

koše so spodným vedením

ViBO
Design your space

Pre korpus 300 a 400 mm s plným dnom Galaxy

kód	do korpusu (mm)	šírka (mm)	hĺbka (mm)	výška (mm)	farba
316053	300	264	470	487	antracit
306257	300	264	470	487	biely
306258	400	364	470	487	biely

- skrytý celovýsuv s tlmením
- nosnosť 30 kg



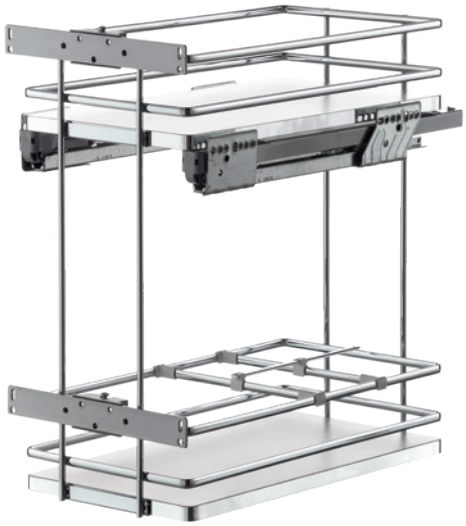

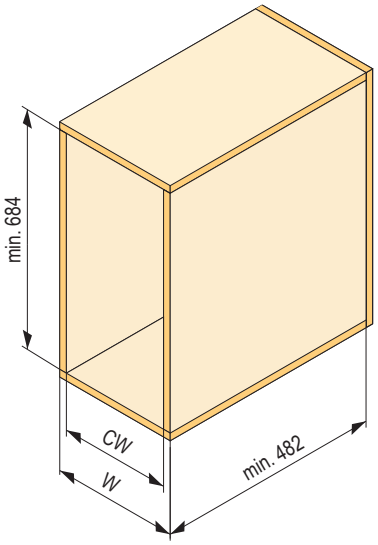

W	CW
300	264
400	364

Relingová tyč

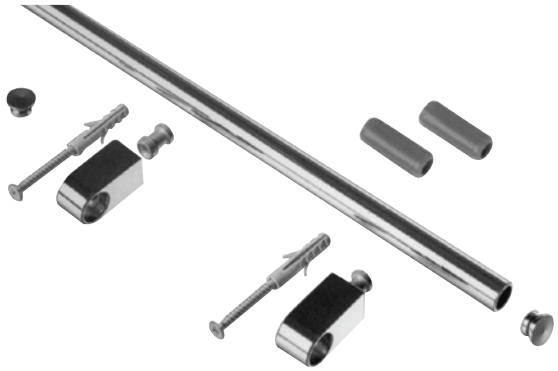

Súprava obsahuje:
- relingovú tyč, 2× držiak tyče, 2 koncovky a fixačné príslušenstvo.

kód	dĺžka (mm)	Ø (mm)
88430	450	16
88431	600	16
88432	900	16
88433	1200	16

Oblúk relingu



kód	popis
88434	90 °

Háčiky



kód	popis
88439	jednoduchý

Odkvapkávač



kód	do korpusu (mm)	šírka (mm)	hĺbka (mm)
306249	600	564	283–391
306250	800	764	

- do horných skriniek
- s reguláciou hĺbky
- rám z hliníka, drôt chróm
- odkvapkávacia miska PVC

06


STRONG
N
L
Lumio
All in one unit
24V/50W
Powered By
tuya
intelligence inside
Output 24V DC
Frequency 2.4 GHz
Item nr 486285
Model ST-KSD241C-50W5-WF2-G1-Z
SN 0VC220336646
Importer:
Demos trade, a.s.
Krobalkova 630/13
719 00 Ostrava
Czech Republic
www.demos-trade.com

osvetlenie a elektrifikácia nábytku

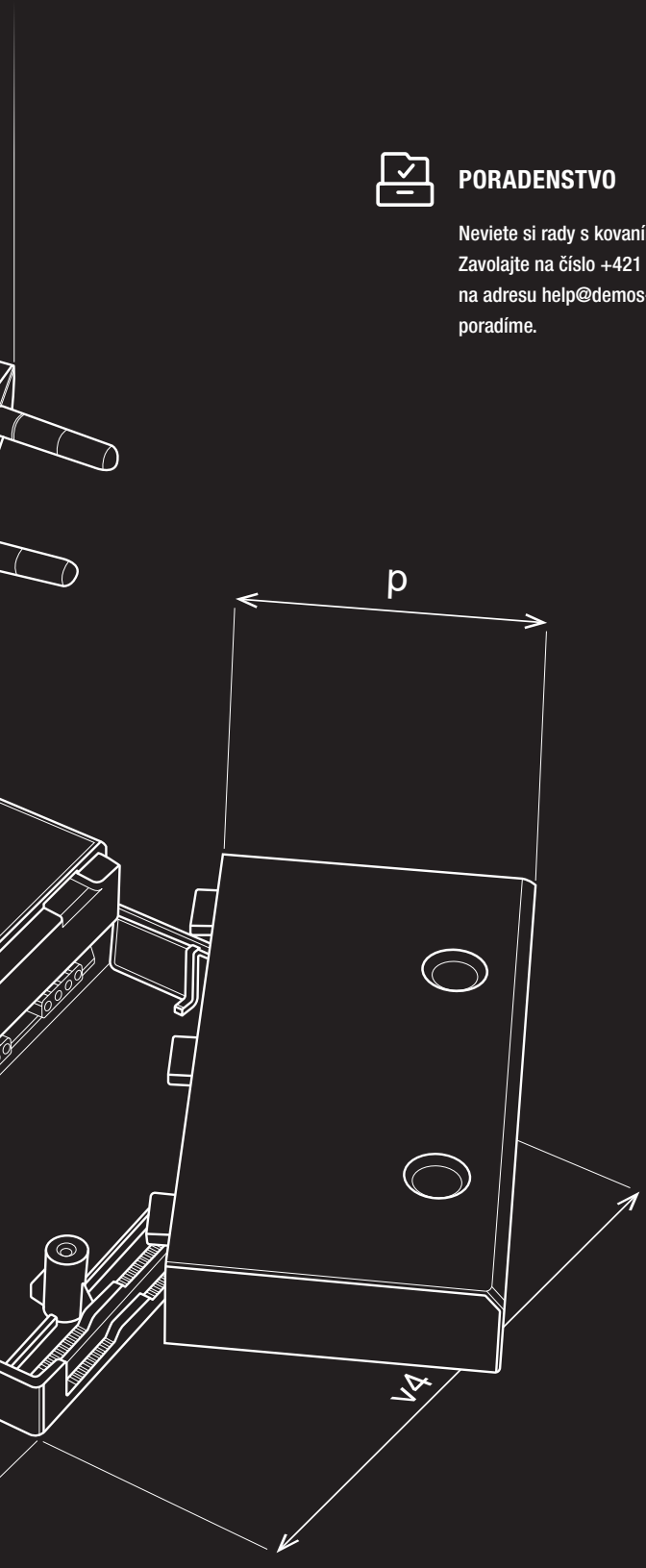

PORADENSTVO

Neviete si rady s kovaním, výberom montáží? Zavolajte na číslo +421 41/285 0030 alebo napíšte na adresu help@demos-trade.com a my vám radi poradíme.

OBJEDNÁVACÍ FORMULÁR PRE LED PÁSIKY

Nakonfigurujte si vlastnú LED zostavu rýchlo a jednoducho pomocou nášho online konfigurátora, ktorý vám pomôže objednať si kompatibilné komponenty raz-dva.

LED PÁSIKY NA MIERU

Dodáme vám svetlá na mieru podľa vášho zadania pomocou online konfigurátorov alebo objednávkových formulárov, ktoré sú na stiahnutie na našom webe.

UKÁŽKY VO VZORKOVNIACH

Svietia pásiky dostatočne? Ako fungujú senzory? Aké veľké sú a ako vyzerajú nabíjačky a prípojné miesta? Funguje na môj telefón bezdrôtová nabíjačka? Príďte sa pozrieť alebo k nám do vzorkovne pošlite svojich zákazníkov a my im ich ukážeme a poradíme s výberom.

RÝCHLOSŤ DODANIA

Všetky objednávky doručíme do vašich rúk už nasledujúci deň.

PORTÁL

Zákaznícky portál na nakupovanie, prehľad objednávok, zadávanie zákaziek formátovania a overenie ich stavu, informácie o skladových zásobách a vašich cenách a mnoho ďalšieho na jednom mieste.

01
02
03
04
05
06
07
08
09
10
11
12
13
14
15
16
17

obsah

obsah

	**Inteligentné ovládanie LED osvetlenia**	All in One jednotka Riadiaca jednotka 12/24 V Kinetické vypínače a jednotky 3pin napájacie zdroje	**str. 06.9** **str. 06.10** **str. 06.11** **str. 06.12**
	**Ovládače a senzory**	Diaľkové ovládače Vypínače do ALU profilov Dotykové vypínače Bezdotykové vypínače Dverové vypínače Senzory a ostatné vypínače	**str. 06.13** **str. 06.15** **str. 06.18** **str. 06.19** **str. 06.20** **str. 06.23**
	**Zariadenie pre 230 V**	Halemeier	**str. 06.25**
	**24 V LED pásiky**	Jednofarebné	**str. 06.32**
	**24 V LED pásiky**	CCT a farebné	**str. 06.43**
	**24 V napájacie zdroje**		**str. 06.49**
	**12 V LED pásiky**		**str. 06.51**
	**12 V napájacie zdroje**		**str. 06.57**
	**Príslušenstvo a doplnky**		**str. 06.59**
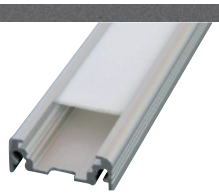	**ALU profily**	Povrchová montáž Na zafrézovanie Rohové Špeciálne	**str. 06.64** **str. 06.69** **str. 06.74** **str. 06.76**
	**Svetlá a svietidlá**	Bodové svetlá LED svietidlá Kúpeľňové svetlá	**str. 06.78** **str. 06.80** **str. 06.81**
	**Vysvetlivky k piktogramom**		**str. 06.82**
	**Elektrické zásuvky a nabíjačky**	Strong A.S.A. Plastici Bachmann Legrand	**str. 06.84 – 06.88** **str. 06.89 – 06.94** **str. 06.95 – 06.98** **str. 06.99 – 06.100**

Čo je v tejto kapitole?

Skrátené zoznámenie sa s výrobcami, produktmi alebo dôležitými hodnotami z nasledujúcej kapitoly.

V kapitole nájdete osvetlenie značiek **Strong a Halemeier a nabíjačky a prípojné miesta Strong, Asa Plastici, Bachmann a Legrand.**

Zoradené sú **podľa značiek** (pozri vyššie) a podľa modelu alebo typu pripojenia.

Vysvetlivky niektorých pojmov

Dôležitá veličina: svetelný tok

Pri výbere najvhodnejšieho osvetlenia by sme sa mali sústrediť na jeho tzv. svetelný tok. Je to veličina udávaná v lúmenoch (pri žiarovkách sme sa v minulosti stretávali s číslom odvodzovaným z príkonu udávaného vo wattoch), ktorá nám prezradí, aké silné je svetlo zdroja (žiarovky, LED pásika). Čím je toto číslo vyššie, tým viac svetla môžeme očakávať. Alebo čím vyššie číslo, tým lepšie uvidíme. Pre lepšiu predstavu pridávame prehľadnú tabuľku.

Ako zdroj svetla starne, v priebehu času slabne aj jeho výkon. Aj s tým by sme mali pri výbere vhodného osvetlenia počítať.

Takisto s tým, že LED žiarovky dosahujú plný svetelný tok ihneď po rozsvietení, iné úsporné žiarovky, až o niekoľko minút.

klasická žiarovka	halogénová žiarovka	úsporná žiarovka	LED žiarovka	svetelný tok
25 W	25 W	5 W	3 W	210 – 240 lm
40 W	40 W	9 W	5 W	400 – 450 lm
60 W	60 W	13 W	9 W	700 – 740 lm
100 W	100 W	22 W	15 W	1 300 – 1 500 lm

Ako vybrať teplotu svetla?

Dôležitým faktorom pri výbere správneho osvetlenia je farba svetla. Táto hodnota, nazývaná teplota chromatickosti, sa udáva v kelvinoch. Typické teploty svetla LED osvetlenia sú 3000, 4000, 6000 a 6500 K. Pri iných zdrojoch svetla a podmienkach môže byť teplota nižšia aj vyššia. Nasledujúci obrázok ukazuje jednotlivé hladiny kelvinov.

Zmeny farieb svetla je možné pozorovať počas dňa. Ráno, pri východe slnka, je farba svetla na úrovni 1800 K – 2500 K, dopoludnia v rozmedzí 2700 K – 3500 K, na poludnie 4200 K – 10 000 K – to všetko v závislosti od poveternostných podmienok a ročného obdobia. Odpoludnia teplota svetla opäť klesá.

Pri výbere farby svetla berte do úvahy farbu interiéru a jeho zariadenia, resp. priestoru, ktorý chcete osvetliť. Tmavý priestor vyžaduje jasnejšiu farbu svetla, svetlý naopak jemnejšiu, s nižšou teplotou.

Farba svetla pôsobí na vašu náladu, pracovné nasadenie alebo dokonca na množstvo melatonínu, tzv. „hormónu spánku". Studená biela v spálni môže spôsobiť, že budete horšie zaspávať alebo sa ráno budiť podráždení. Teplá biela v pracovni môže mať za následok nižšiu koncentráciu, a teda aj zložitejšie riešenie pracovných úloh.

V nasledujúcej tabuľke uvádzame miestnosti a k nim vhodné farby svetla, ktoré vám môžu pomôcť pri výbere LED osvetlenia:

klasická žiarovka	teplá biela	neutrálna biela	studená biela
obývačka	•	•	
kuchyňa		•	•
spálňa	•	•	
detská izba	•	•	
kúpeľňa	•	•	
pracovňa		•	•
záhrada	•	•	
garáž		•	•

Stupeň krytia (IP)

Stupeň krytia (IP) udáva odolnosť elektrických zariadení proti vniknutiu cudzieho telesa a kvapalín, najmä vody. Vyjadruje sa v tzv. IP kóde, ktorý tvoria znaky „IP“ nasledované dvoma číslicami: prvá číslica udáva ochranu pred nebezpečným dotykom a pred vniknutím cudzích predmetov, druhá číslica označuje stupeň krytia pred vniknutím vody.

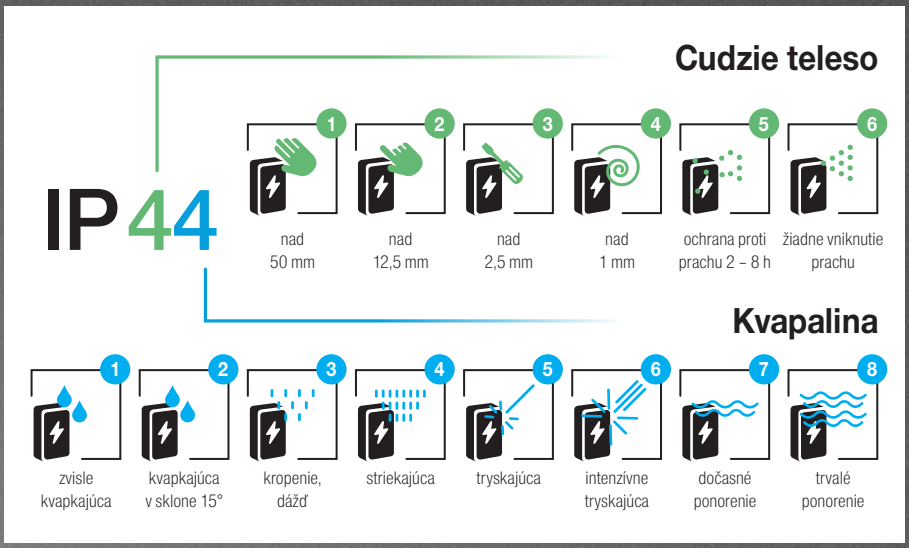

Aplikácia TUYA

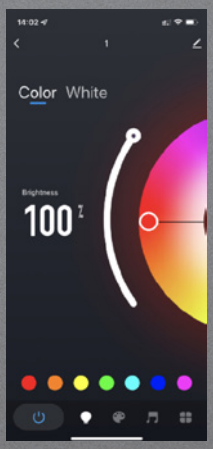

Aplikácia TUYA je určená nielen na ovládanie osvetlenia v domácnostiach, ale prostredníctvom tzv. „bridge“ (mostíka) umožňuje prepojiť hádam všetky domáce senzory od snímačov pohybu, snímačov intenzity svetla (luxmeter) cez teplomery, vlhkomery, snímače kvality vzduchu, až po okenné magnety, kamery atď., ktoré môžu vytvárať väzby na riadenie osvetlenia, ale aj vykurovanie, klimatizáciu, vzduchotechniku, a to nielen v domácnostiach, ale aj v komerčnej sfére, ako sú kancelárie, predajne či reštaurácie.

Zo zaujímavých funkcií, ktoré možno pri osvetlení využiť, ide napríklad o riadenie osvetlenia na základe tzv. biorytmu, alebo nastavenie osvetlenia na konštantnú hodnotu, t. j. v závislosti od intenzity denného osvetlenia a povedzme súčasnej prítomnosti v danom priestore.

TUYA je praktická aj v zábavných prevádzkach či reštauráciách, kde potrebujeme využiť riadenie farebného osvetlenia RGB (červená, zelená, modrá a ich kombinácie).

Systém TUYA si rýchlo získava obľubu z viacerých dôvodov. Vytváranie závislostí podľa stavu jednotlivých snímačov a tvorba väzieb typu IFTTT je jeho automatickou súčasťou. Ponúka však aj možnosť prepojenia s globálnymi systémami, ako je Google Asistent, Amazon Alexa a prostredníctvom tzv. skratiek aj Apple HomeKit.

Ďalšou nepochybnou výhodou je cenová dostupnosť a jednoduchá integrácia do širokej škály výrobkov. Preto je systém TUYA ponúkaný stále širším okruhom výrobcov svietidiel.

GET IT ON Google Play

Download on the App Store

Aké sú TOP produkty?

Pripravili sme pre vás výber toho najzaujímavejšieho, čo v Katalógu nájdete.

All in One

Mať všetko v jednom je najlepšie, ako ukazujú smartfóny alebo hodinky. Vďaka jednotke StrongLumio All in One môžete práve nimi ovládať osvetlenie kdekoľvek vo vašom dome.



Ďalšie novinky v kapitole



Jednoduchým ťuknutím

Aké jednoduché je otvoriť zásuvku radu s tromi 230 V, dvomi USB C vstupmi a bezdrôtovým nabíjaním! Na zásuvku stačí zhora 2× zľahka ťuknúť prstom, aby sa začala zatvárať alebo otvárať. Zastaviť jej pohyb môžete kedykoľvek, a to jedným ťuknutím.

06.84

osvetlenie a elektrifikácia nábytku

06



Vypínač bez káblov

Súčasťou ponuky osvetlenia StrongLumio sú najnovšie piezoelektrické kolískové vypínače. Ich nespornou výhodou je, že nepotrebujú pripojenie do elektrickej siete a napriek tomu štandardne ovládate svetlá v miestnosti aj na nábytku.

06.11



Transformátory s tromi pinmi

Vypínače sa pripájajú priamo do špeciálnej 3pin zdierky v tele napájacieho zdroja a zaisťujú zapínanie / vypínanie / stmievanie všetkých pripojených LED pásikov / bodových svetiel naraz. Týmto sa stáva inštalácia osvetlenia veľmi jednoduchou.

06.12



COB pásiky

COB (= chip on board) LED pásiky sa vyznačujú veľkou hustotou miniatúrnych diód zaliatych vo vrstve luminoforu, čo vytvára súvislú linku svitu. Výsledkom sú spravidla výborné výkonové vlastnosti s efektom jednoliateho osvetlenia.

06.32



Legrand Disq´In

Súprava prípojných miest v minimalistickom dizajne, ktorý rozhodne stojí za pozornosť. Overená kvalita Legrand, rôzne zostavy možností pripojenia (el. sieť, USB, dáta ap.), všetko v dokonalom minimalistickom balení.

06.100

Videá a ďalšie informácie k týmto novinkám nájdete tu:

01
02 13
03
04 14
05
06
15
07
08
09 16
10
11 17
12

StrongLumio S5 | inteligentné ovládanie LED osvetlenia

All in One jednotka 24 V

Vďaka tomuto, na trhu jedinečnému, zariadeniu, ktoré v sebe kombinuje všetko potrebné na zapojenie LED osvetlenia, sa stáva inštalácia osvetlenia jednoduchou a pohodlnou záležitosťou.

StrongLumio All in One, ako už názov napovedá, je zariadenie všetko v jednom.

Ukrýva v sebe:
- 50 alebo 100 W napájací zdroj na napájanie LED osvetlenia,
- prijímač signálu z diaľkového ovládania,
- jednotku wifi, pomocou ktorej sa All in One HUB spáruje s aplikáciou TUYA,
- rozbočovač na pripojenie až 4 vetiev LED svetiel.

Výrobok je dodávaný vo variantoch pre jednofarebné, CCT, RGB, RGBW alebo RGBCCT LED pásiky.

Stačí iba zapojiť do zásuvky pomocou priloženého kábla a z druhej strany zapojiť LED pásik. Už po týchto dvoch krokoch sú LED svetlá pripravené na použitie a na vás je už iba voľba, či využijete jeden z našich diaľkových ovládačov, aplikáciu pre mobilné telefóny a tablety TUYA Smart, alebo obe možnosti naraz.

Súčasťou každého balenia je 2 m dlhý pripojovací kábel k príslušnému typu LED pásikov. Pri variantoch pre stmievanie, CCT a RGB sú súčasťou dva káble: 1× pre klasický SMD pásik a 1× pre COB pásik.

Prepojovacie káble k All in One jednotke podľa farby použitých pásikov:

487570 | jednofarebné LED
487571 | CCT
487572 | RGB
487573 | RGBW
487574 | RGBCCT
487575 | jednofarebné LED COB
487576 | CCT COB
487577 | RGB COB

405206
Univerzálny RF diaľkový ovládač 5 v 1





TUYA
App android
App iOS

467120
Otočný RF diaľkový ovládač







467118
Univerzálny RF diaľkový ovládač 2 v 1



Nástenný ovládač LED

467121 | stmievanie
467122 | CCT
467123 | RGB
467124 | RGBW

All in One unit 100 W
85 × 22 × 220 mm

486289 | stmievanie
486290 | CCT
486291 | RGB
486292 | RGBW
486293 | RGBCCT

All in One unit 50 W
85 × 22 × 220 mm

486284 | stmievanie
486285 | CCT
486286 | RGB
486287 | RGBW
486288 | RGBCCT

Schéma zapojenia na príklade jednofarebných LED

- napájanie priamo zo siete

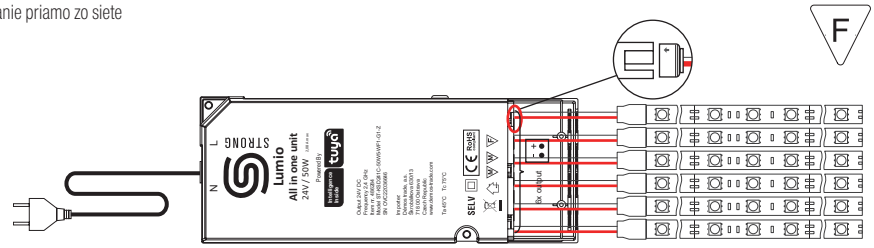

StrongLumio S5 | inteligentné ovládanie LED osvetlenia

Riadiaca jednotka 12/24 V

Tento revolučný a jednoduchý systém zapojenia LED osvetlenia je kompatibilný so všetkými LED pásikmi v našej ponuke. Vďaka tomuto systému sa inštalované osvetlenie stane inteligentným a bude súčasťou smart domácnosti prostredníctvom niekoľkých jednoduchých krokov.

Inteligentné osvetlenie vám umožní ovládať svetlá vo vašej domácnosti.

Nielenže budete môcť pomocou mobilného telefónu svetlo vypnúť alebo zapnúť, ale aj zmeniť farbu či intenzitu svetla presne podľa svojho priania.

So systémami inteligentného osvetlenia ľahko upravíte domácu atmosféru tvorenú svetelnými LED zdrojmi v miestnostiach. Stačí vám smartfón alebo tablet v ruke a máte pod kontrolou svetlá v celom dome, byte či kancelárii, vrátane regulácie intenzity aj farby. Podľa nálady alebo situácie môžete voliť z prednastavených svetelných scén, od romantickej večere po farebné párty osvetlenie.

Ďalšou výhodou inteligentného osvetlenia je možnosť naprogramovať náhodné alebo presne časovo ohraničené rozsvecovanie a zhasínanie rôznych svetiel v byte v čase, keď ste napríklad na dovolenke, čo môže fungovať ako jeden z prvkov ochrany majetku pred zlodejmi.

S inteligentnou jednotkou 467117 sú kompatibilné konvenčné batériové (batéria AAA) ovládače, nástenné ovládače (napájanie 230 V), otočný dizajnový ovládač, ako aj mobilná aplikácia TOYA Smart, ktorými je možné ovládať akýkoľvek LED pásik z našej ponuky. Všetky a tiež mobilná aplikácia TUYA Smart. Všetky uvedené možnosti ovládania je možné využívať súčasne a možnosti kombinácie rôznych ovládačov a mobilnej aplikácie sú závislé iba od potreby a fantázie používateľa.

Napätie na vstupe aj výstupe je 12 – 24 V. Je nutné napájať za použitia napájacieho zdroja, nikdy nie priamo zo siete. Súčasťou balenia nie je prívodný kábel. Ten je nutné použiť z napájacieho zdroja.

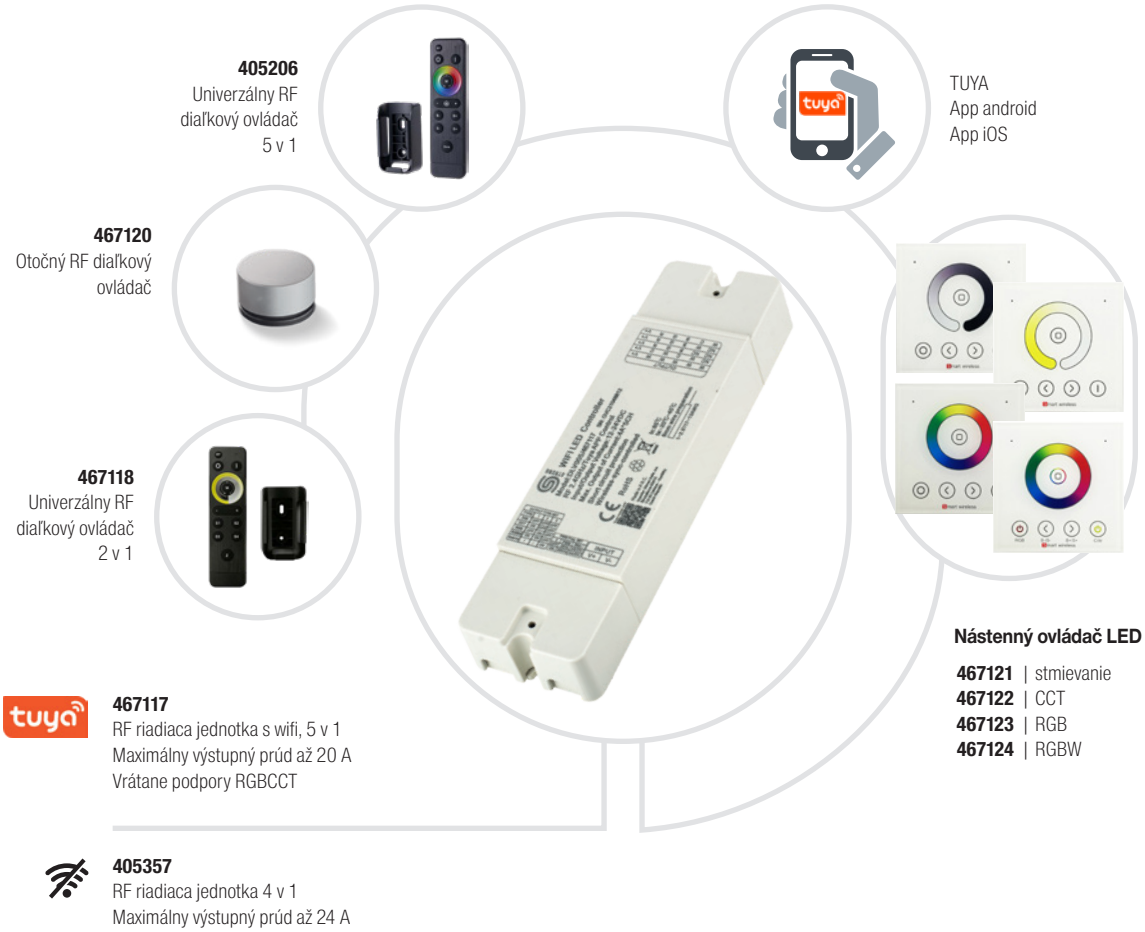

Schéma zapojenia na príklade jednofarebných LED

- je nutné použiť napájací zdroj

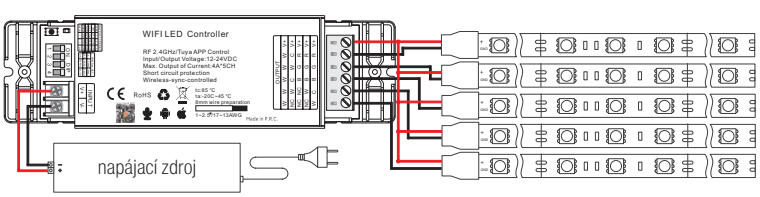

StrongLumio S5 | samonapájacie kinetické vypínače

Samonapájacie kinetické vypínače

Kinetický vypínač pre svoju správnu funkčnosť nevyžaduje žiadne napájanie ani batérie.

Energiu potrebnú na odoslanie bezdrôtových príkazov do jednotky (zapnúť / vypnúť / stlmiť) čerpá zo stlačenia vypínača, podobne ako je to pri piezoelektrických zapaľovačoch.

Možno využiť na ovládanie 12/24 V alebo 230 V sústavy svetiel, líši sa iba prijímač:
- 467133 – StrongLumio prijímač pre bezdrôtové samonapájacie vypínače 12/24 V
- 469139 – StrongLumio prijímač pre bezdrôtové samonapájacie vypínače 230 V

Použitím samonapájacích vypínačov a jednotiek 12/24 a 230 V je možné dosiahnuť kombináciu ovládania svietidiel, ktoré sú už súčasťou interiéru (napr. stropné svietidlá 230 V), a LED pásikov alebo bodových svetiel 12/24 V. Napr. pri rekonštrukcii kuchyne nie je potrebné sekať do steny nové drážky pre elektroinštaláciu, ale je možné ju pripojiť k už inštalovaným stropným svietidlám, inštalovať jednotku 469139, tú spárovať s prvým tlačidlom bezdrôtového ovládača (467127), novo inštalované LED pásiky na kuchynskej linke spojiť s jednotkou 467133 a tú spárovať s druhým tlačidlom rovnakého vypínača (467127). Nakoniec obe jednotky spárovať s tretím tlačidlom rovnakého vypínača.

Prevádzková frekvencia: 433 MHz zaisťuje rozsah až 100 m (vonkajší) a 30 m (vnútorný)
Prevádzková teplota: −20 °C až +55 °C
Rozmery: 86 × 86 × 14,5 mm
Vstupná ochrana: IP67

Možnosť nastavenia intenzity svetla je aktívna len pri použití prijímača vo verzii 12/24 V. Toto riešenie je iba pre jednofarebné svetelné zdroje.

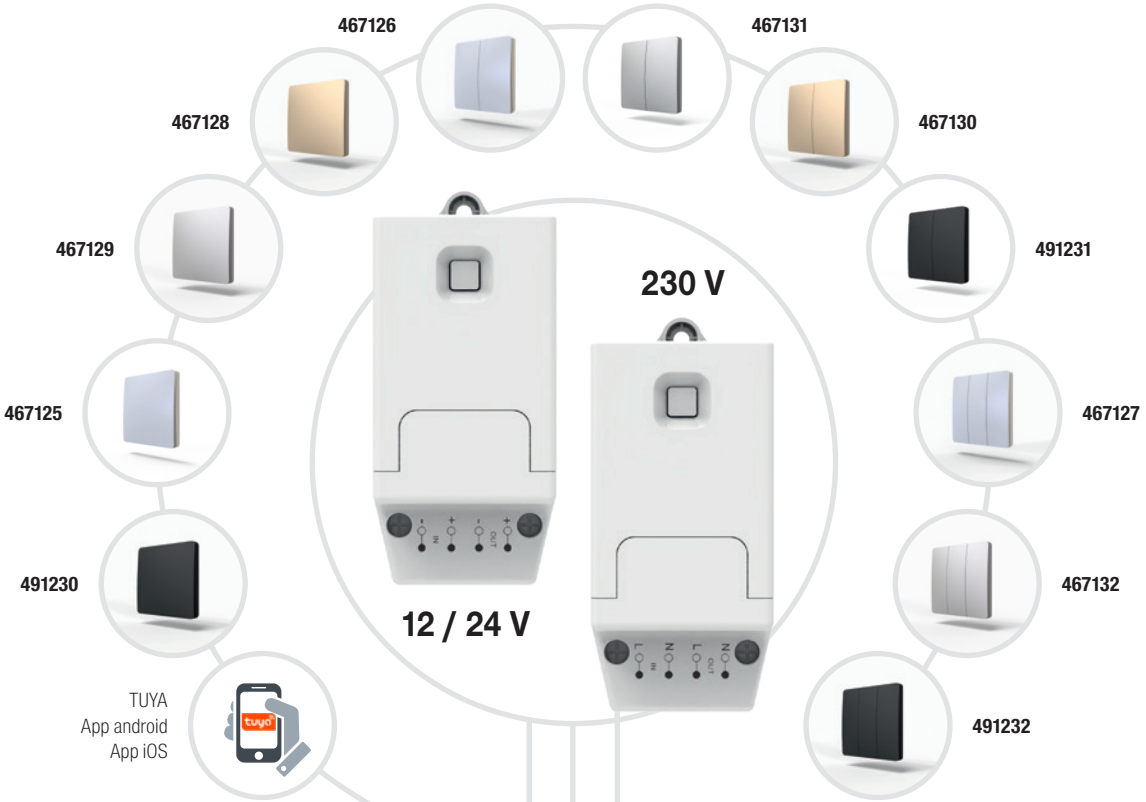

Schéma zapojenia – iba jednofarebné osvetlenie

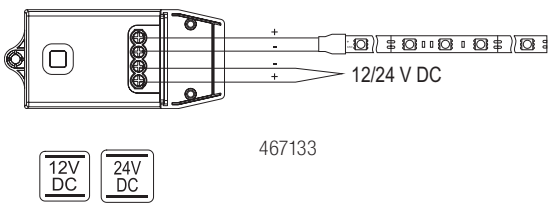

467133

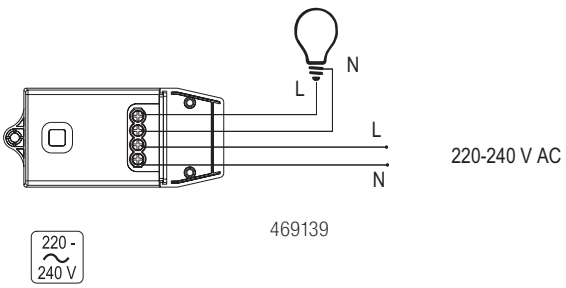

469139

3pin napájacie zdroje

Vypínače / stmievače 3pin 12/24 V

Pripájajú sa priamo do špeciálnej 3pin zdierky v tele napájacieho zdroja a zaisťujú zapínanie / vypínanie / stmievanie všetkých pripojených LED pásikov / bodových svetiel naraz. Týmto sa stáva inštalácia osvetlenia veľmi jednoduchou. Do Mini konektorov (6 až 10 podľa výkonu napájacieho zdroja) stačí pripojiť LED pásiky alebo bodové svetlá 12 V, do 3pin konektora s nápisom SENSOR pripojiť jeden z ponúkaných vypínačov / stmievačov.

Použitie 3pin vypínačov týmto spôsobom - priamo do napájacieho zdroja - eliminuje obmedzenia pre maximálny spínaný prúd. Ten je teraz daný výkonom napájacieho zdroja a použitým káblom / konektorom, nie vypínačom.
Maximálny prúd na jednotlivých Mini konektoroch = 4 A.

80 W a 100 W modely sú okrem Mini vybavené aj jedným XT30 konektorom, ktorý slúži na zapojenie silnejšieho svetla na jednu linku.

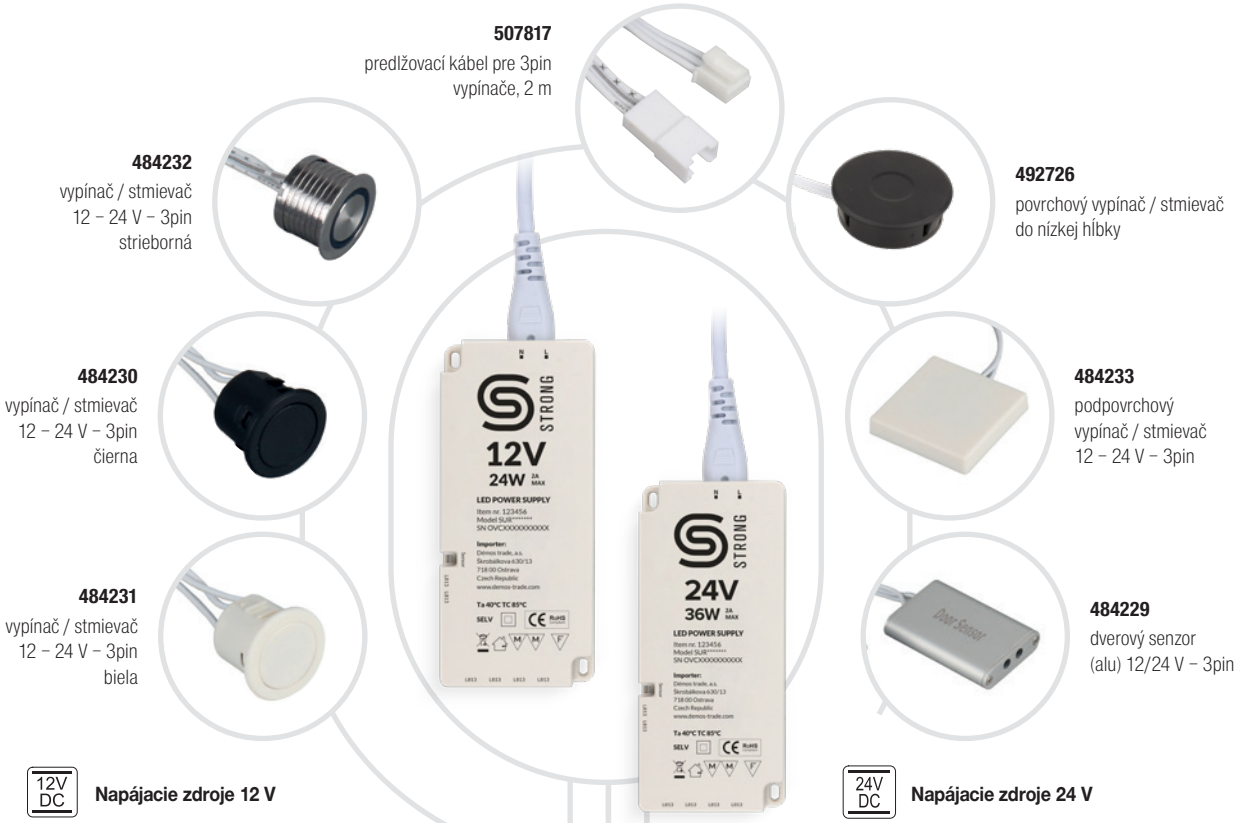

507817
predlžovací kábel pre 3pin vypínače, 2 m

484232
vypínač / stmievač
12 – 24 V – 3pin
strieborná

492726
povrchový vypínač / stmievač
do nízkej hĺbky

484230
vypínač / stmievač
12 – 24 V – 3pin
čierna

484233
podpovrchový
vypínač / stmievač
12 – 24 V – 3pin

484231
vypínač / stmievač
12 – 24 V – 3pin
biela

484229
dverový senzor
(alu) 12/24 V – 3pin

12V DC Napájacie zdroje 12 V

484185 | Napájací zdroj 12 V – 24 W
(4× Mini konektor + 1× 3pin senzor)
110 × 25 × 160 mm

484186 | Napájací zdroj 12 V – 60 W
(7× Mini konektor + 1× 3pin senzor)
115 × 25 × 200 mm

484187 | Napájací zdroj 12 V – 100 W
(8× Mini konektor + 1× 3pin senzor)
115 × 25 × 200 mm

24V DC Napájacie zdroje 24 V

484188 | Napájací zdroj 24 V – 36 W
(6× Mini konektor + 1× 3pin senzor)
110 × 25 × 160 mm

484189 | Napájací zdroj 24 V – 80 W
(8× Mini konektor + 1× 3pin sensor)
115 × 25 × 200 mm

484190 | Napájací zdroj 24 V – 100 W
(8× Mini konektor + 1× 3pin sensor)
115 × 25 × 200 mm

Schéma zapojenia – iba jednofarebné LED

- napájanie priamo zo siete

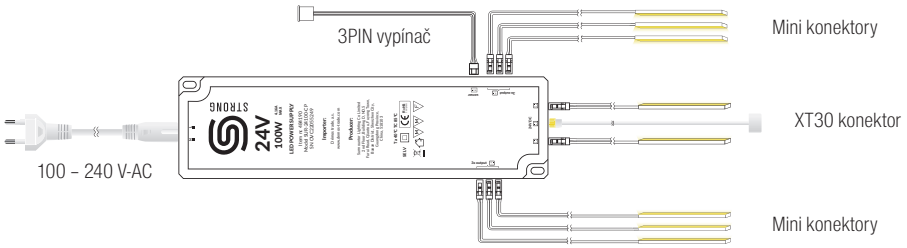

Pozn.: viac informácií a podrobný opis funkcií nájdete na webe.

diaľkové ovládače

Nástenné dotykové ovládače – napájanie zo siete

- Montáž do klasickej inštalačnej krabice 86x86 mm uľahčí nahradenie existujúceho zariadenia v prípade rekonštrukcie.
- **Napájanie priamo zo siete,** bezdrôtové ovládanie jednej zóny svetiel.
- Možno kombinovať s batériami napájanými modelmi.



467124



467121



467122



467123

kód	určenie
467121	stmievanie
467122	CCT
467123	RGB
467124	RGBW

Batériové ovládače

- Klasický tvar diaľkového ovládača pre pohodlné nastavenie osvetlenia podľa potreby.
- 4-zónové – možnosť ovládať až 4 riadiace jednotky samostatne.
- Súčasťou balenia je držiak na priskrutkovanie na stenu.



467118



405206



kód	určenie
467118	stmievanie + CCT
405206	RGB, RGBW, RGBCCT

Otočný ovládač

- Dizajnový pomocník na ovládanie jednej zóny.
- Vybavený magnetickou podložkou zabezpečenou zo spodnej strany 3M páskou. Ovládač tak drží na svojom určenom mieste, ale je možné ho pohodlne premiestňovať podľa potreby.
- Primárne určený na ovládanie jednofarebných a CCT pásikov, avšak zvládne aj farebné vrátane RGBW. Ich ovládanie však nie je príliš intuitívne.



kód	popis
467120	diaľkový ovládač otočný

Prehľad odporúčaných kombinácií podľa farby použitého osvetlenia

typ LED	odporúčaný ovládač		
jednofarebné			
	467118	**467121**	**467120**
CCT			
	467118	**467122**	**467120**
RGB			
	405206	**467123**	
RGBW			
	405206	**467124**	
RGBCCT			
	405206		

- Všetky tu uvedené ovládače vysielajú na RF frekvencii 2,4 GHz a sú kompatibilné s All in One jednotkou, ako aj s riadiacimi jednotkami 405357 a 467117.
- Nie je možné ich použiť v kombinácii s prijímačom pre samonapájacie vypínače.

diaľkové ovládače

Diaľkový ovládač s riadiacou jednotkou

- diaľkový ovládač pre LED pásiky (jednofarebné) s vysokým výkonom a pokročilou pulznou moduláciou stmievania
- funkcia zapnutie / vypnutie / stmievanie / dynamické módy
- vzhľadom na vysoký výkon je nutné zapojiť do svorkovnice podľa priloženého návodu
- maximálny spínaný výkon: 300 W (12 V), 600 W (24 V)
- dosah až 20 m (v nezastavanom priestore)
- možnosť vzájomnej synchronizácie viacerých jednotiek pomocou kábla RJ45
- batérie v diaľkovom ovládači AAA



kód	popis
284572	súprava pre jednu zónu

Technické parametre:
Napätie: 12 V / 24 V
Rozmer jednotky: 130 × 40 × 32 mm
Rozsah regulácie: 0 – 100 %
Maximálny prúd: 25 A
Spotreba v pohotovostnom režime: < 1 W

12V DC 24V DC

Príslušenstvo

kód	popis
134114	prepojovací kábel na trafo Jack (2 m)
179054	prepojovací kábel na trafo Jack (15 cm)
347904	StrongLumio Dvojlinka 2× 0,5 mm² 20 AWG červeno-čierna

Diaľkový vypínač / stmievač

- rádiový prenos s dosahom cca 10 m (nie je nutná priama viditeľnosť)
- funkcia zapnutie / vypnutie / stmievanie / dynamické módy
- konektory kompatibilné s dodávanými napájacími zdrojmi pre LED pásiky, stačí vložiť do zostavy
- maximálny spínaný výkon: 72 W (12 V), 144 W (24 V)
- RoHS, CE
- v prípade použitia tohto vypínača / stmievača už zaň nezapájajte ďalšie senzory a elektronické vypínače, pretože nižšie napätie pri stmievaní ovplyvňuje ich funkciu
- batérie v diaľkovom ovládači CR 2025



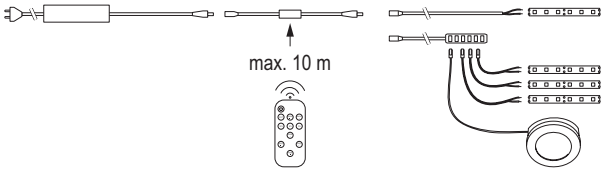

kód	popis
223823	diaľkový vypínač / stmievač

Technické parametre:
Napätie: 12 V / 24 V
Rozmer jednotky: 50 × 10 × 5 mm
Rozsah regulácie: 0 – 100 %
Maximálny prúd: 6 A (12 V), 6 A (24 V)
Spotreba v pohotovostnom režime: < 0,5 W

12V DC 24V DC

Príslušenstvo

kód	popis
134114	StrongLumio pripojovací kábel s okrúhlym konektorom pre LED 2 m
285093	SAL rozvádzač LED 6× Mini konektor Jack 0,25 m
378219	náhradná batéria

vypínače do ALU profilov

Dotykový vypínač / stmievač do ALU profilu

- dotykom na svietiaci bod zapneme / vypneme osvetlenie
- dlhším dotykom je možné nastaviť intenzitu osvetlenia
- funkcia pamäte – pri vypnutí a opätovnom zapnutí si pamätá pôvodnú intenzitu

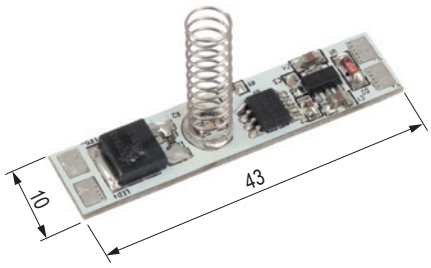

kód	popis
342513	vypínač / stmievač do ALU profilu

Technické parametre:
Napätie: 12 V / 24 V
Rozmer: 10 × 43 mm
Rozsah regulácie: 0 – 100 %
Maximálny prúd: 8 A
Maximálny spínaný výkon: 96 W (12 V), 192 W (24 V)



- pružinku skráťte podľa potreby tak, aby sa dotýkala krytky profilu
- v prípade príliš dlhej pružinky môže dôjsť ku skratu a tým k nefunkčnosti, prípadne aj poškodeniu vypínača
- príliš skrátenú pružinku je možné opatrne roztiahnuť – pozor na vytrhnutie, hrozí poškodenie, je nutná opatrná manipulácia
- zvlášť v prípade spínania vyšších výkonov musí vypínač priliehať k ALU profilu kvôli odvodu tepla
- odporúčame podlepenie obojstrannou lepiacou páskou 3M
- svietiacu diódu nie je možné vypnúť

Flexibilný dotykový vypínač / stmievač do ALU profilu

- dotykom na svietiaci bod zapneme / vypneme osvetlenie
- dlhším dotykom je možné nastaviť intenzitu osvetlenia
- funkcia pamäte – pri vypnutí a opätovnom zapnutí si pamätá pôvodnú intenzitu
- ohybný materiál – ako PCB samotného pásika
- okraje kontaktných bodov je možné odstrihnúť a vypínač zúžiť podľa potreby
- vhodné aj pre úzke profily
- **veľkou výhodou sa tak stáva možnosť použitia rýchlospojok a zacvakávacích káblov**

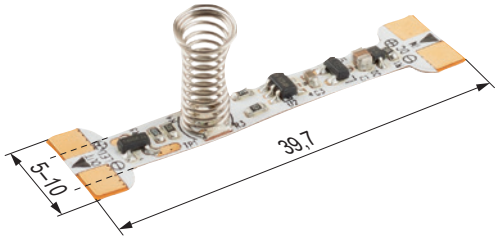

kód	LED kontrolky
507818	flexibilný dotykový vypínač / stmievač

Technické parametre:
Napätie: 12 V / 24 V
Rozmer: 10 x 39,7 mm, možno zúžiť na 5 mm
Rozsah regulácie: 5 – 100 %
Maximálny prúd: 3,5 A
Maximálny spínaný výkon: 38 W (12 V), 84 W (24 V)



- pružinku skráťte podľa potreby tak, aby sa dotýkala krytky profilu
- v prípade príliš dlhej pružinky môže dôjsť ku skratu a tým k nefunkčnosti, prípadne aj poškodeniu vypínača
- príliš skrátenú pružinku je možné opatrne roztiahnuť – pozor na vytrhnutie, hrozí poškodenie, je nutná opatrná manipulácia
- svietiacu diódu nemožno vypnúť – slúži na indikáciu miesta dotyku

vypínače do ALU profilov

Vypínač / stmievač do ALU profilu, mechanický

- stlačením tlačidla dôjde k zapnutiu / vypnutiu osvetlenia
- dlhším dotykom je možné nastaviť intenzitu osvetlenia
- funkcia pamäte – pri vypnutí a opätovnom zapnutí si pamätá pôvodnú intenzitu

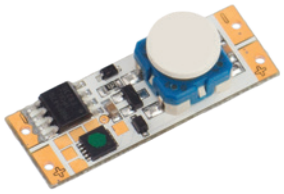

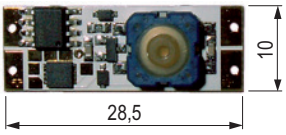

kód	popis
312317	vypínač / stmievač do ALU profilu, mechanický

Technické parametre:
Napätie: 12 V DC / 24 V DC
Rozmery: 10 × 28,5 mm
Rozsah regulácie: 0 – 100 %
Maximálny prúd: 7,5 A
Maximálny spínaný výkon: 90 W (12 V), 180 W (24 V)
Spotreba v pohotovostnom režime: 0,07 W (12 V), 0,22 W (24 V)



Vypínač / stmievač do ALU profilu, dotykový

- kapacitný senzor – dotykom na ktorúkoľvek časť profilu dôjde k zapnutiu / vypnutiu osvetlenia
- dlhším dotykom je možné nastaviť intenzitu osvetlenia
- funkcia pamäte – pri vypnutí a opätovnom zapnutí si pamätá pôvodnú intenzitu



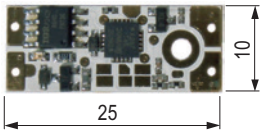

kód	LED kontrolky
215666	žltá LED
215772	modrá LED
392223	bez LED kontrolky

Technické parametre:
Napätie: 12 V / 24 V
Rozmery: 10 × 25 mm
Rozsah regulácie: 0 – 100 %
Max. prúd: 7,5 A
Maximálny spínaný výkon: 90 W (12 V), 180 W (24 V)
Spotreba v pohotovostnom režime: 0,1 W / (12 V), 0,282 W / (24 V)



- jednoduchá inštalácia pripájaním k LED pásiku, z druhej strany sa pripája napájanie
- je nutné priskrutkovať k ALU profilu priloženou skrutkou z nehrdzavejúcej ocele (otvor 2 mm)
- maximálna dĺžka ovládacieho profilu 3 m, ďalšie profily je nutné odizolovať, aby nedochádzalo k rušeniu funkcie senzora
- nefunguje pri napájaní z batériových a uzemnených napájacích zdrojov
- **nefunguje na lakovaných profiloch (biela a iné)**
- ALU profil nesmie byť uzemnený, dotyk profilu so stenou môže spôsobiť nefunkčnosť, nutné vyskúšať na mieste
- pri inštalácii odporúčame podlepiť vypínač izolačnou páskou
- koniec LED pásika mierne ohnite smerom od hliníkového profilu alebo tiež podlepte kúskom izolačnej pásky
- montážne inštrukcie priložené, podrobný návod a inštalačné video nájdete na www.demos24plus.com

vypínače do ALU profilov

Bezdotykový vypínač / stmievač s nastavením teploty osvetlenia do ALU profilu pre CCT LED pásiky

- bezdotykový senzor do profilu
- zapne osvetlenie pri mávnutí pred senzorom
- detekčná vzdialenosť < 18 cm bez krytky, s krytkou sa detekčná vzdialenosť znižuje podľa filtrácie IR lúčov
- pri dlhšom zaclonení je možné nastaviť teplotu osvetlenia
- (mení sa pomer výkonu medzi dvoma kanálmi), pritom bliká žltá kontrolná dióda
- pri druhom zaclonení je možné nastaviť intenzitu osvetlenia, pritom bliká modrá kontrolná dióda
- pri zapojení jedného kanála možno použiť ako klasický vypínač / stmievač
- pamäťová funkcia

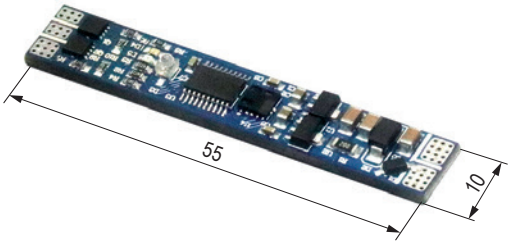

kód	popis
405195	bezdotykový vypínač / stmievač

Technické parametre:
Napätie: 12 V / 24 V
Rozmery: 10 × 55 mm
Rozsah regulácie: 0 – 100 %
Maximálny prúd: 4 A / 1 kanál
Maximálny spínaný výkon na jeden kanál: 48 W (12 V), 96 W (24 V)



Pohybový senzor do ALU profilu

- pohybový senzor do profilu, ktorý zapne osvetlenie pri registrácii pohybu v tme (za denného svetla je neaktívny) v detekčnej vzdialenosti (2 m – v priamom smere)
- citlivosť nastaviteľná v rozmedzí 2 – 60 luxov
- osvetlenie je zapnuté po dobu 40 sekúnd (ak po tejto dobe nezaznamená senzor pohyb, osvetlenie vypne)

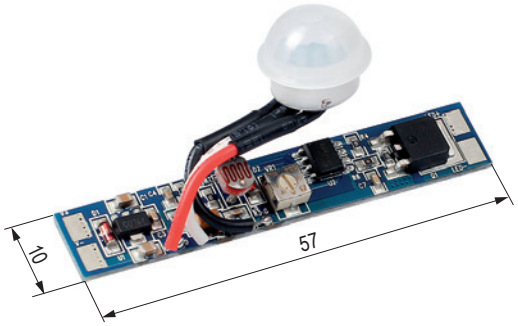

kód	popis
405196	pohybový senzor do profilu

Technické parametre:
Napätie: 12 V / 24 V
Rozmery: 10 × 57 mm v krytke, otvor pre senzor 10,5 mm
Maximálny prúd: 8 A
Maximálny spínaný výkon: 96 W (12 V), 192 W (24 V)



dotykové vypínače

Dotykový vypínač / stmievač



kód	farba
342516	čierna
342517	biela
405197	strieborná s modrým podsvietením

- dotykom sa zapne osvetlenie, druhým dotykom sa vypne
- dlhým dotykom dôjde k nastaveniu intenzity
- strieborný variant je vybavený svietiacou diódou modrej farby (nedá sa vypnúť)
- funkcia pamäte – pri vypnutí a opätovnom zapnutí si pamätá pôvodnú intenzitu

3pin variant s rovnakými funkciami pozri str. 06.12

Technické parametre:
Napätie: 12 V / 24 V
Rozmer: 22 × 17 mm
Maximálny prúd: 4 A (pre variant s mini konektormi)
Maximálny spínaný výkon: 48 W (12 V), 96 W (24 V)
Priemer vŕtania: 18 mm
Dĺžka kábla: 1 m prívod + 1 m výstup



Tipy na použitie:
- kuchyne
- jedálne
- osvetlenie postele
- ovládanie osvetlenia v galérii

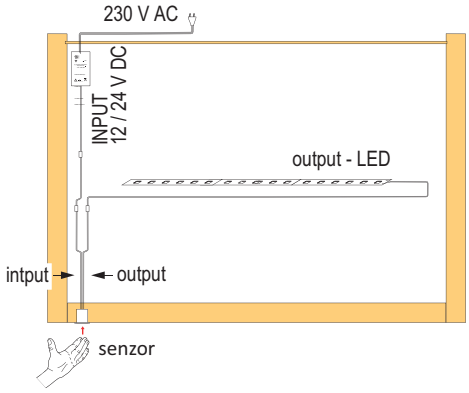

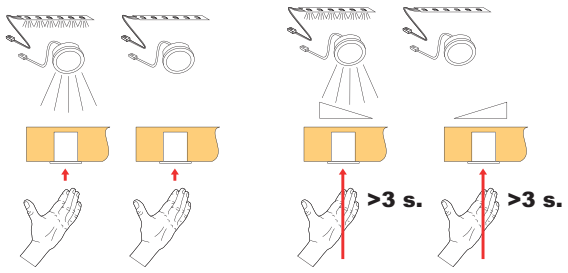

Dotykový vypínač / stmievač do nízkej hĺbky



kód	farba
492726	čierna bez diódy

- určený na montáž do roviny bez nutnosti vŕtania cez celú hrúbku plošného materiálu
- dotykom sa zapne osvetlenie, druhým dotykom sa vypne
- dlhým dotykom dôjde k nastaveniu intenzity
- funkcia pamäte – pri vypnutí a opätovnom zapnutí si pamätá pôvodnú intenzitu
- iba 3pin variant – použitie s napájacími zdrojmi na str. 06.12

Technické parametre:
Rozmer: 34 x 10 mm
Priemer vŕtania: 30 mm
Napätie: 12/24 V
Typ konektora – 3pin
Maximálny spínaný prúd je daný obmedzením napájacieho zdroja.
Dĺžka prívodného kábla: 1 m



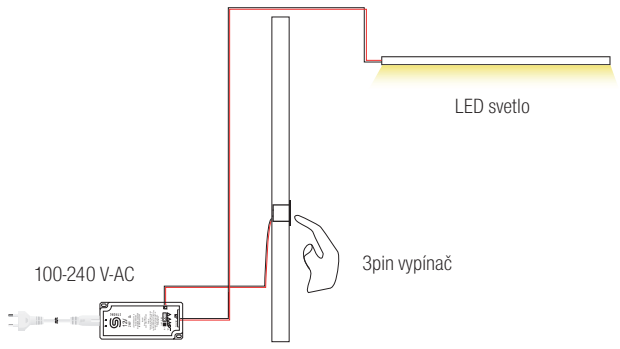

dotykové / bezdotykové vypínače

Dotykový vypínač / stmievač

- dotykom na vypínač dôjde k zapnutiu / vypnutiu osvetlenia
- vybavené konektormi Mini
- kovové teleso s elegantným vzhľadom
- vypínač je vybavený 3M páskou pre ľahšiu inštaláciu



kód	farba
405199	čierna
405200	biela
405201	strieborná

Technické parametre:
Napätie: 12 V / 24 V
Rozmer: 43 × 31 × 9 mm
Maximálny prúd: 4 A
Maximálny spínaný výkon: 48 W (12 V), 96 W (24 V)
Typ konektora: Mini
Dĺžka kábla: 1 m prívod + 1 m výstup



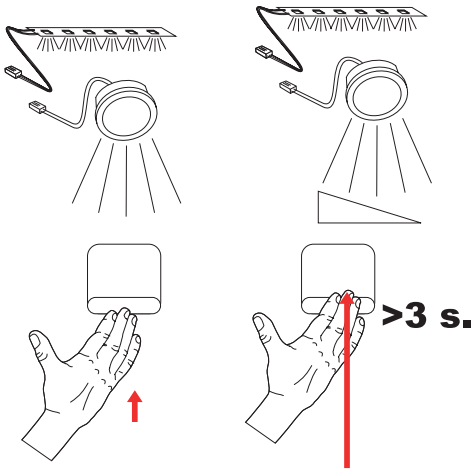

Bezdotykový vypínač s možnosťou stmievania

- bezdotykový vypínač / stmievač
- mávnutím pred vypínačom dôjde k zapnutiu / vypnutiu osvetlenia
- pri dlhom zakrytí je možné nastaviť intenzitu osvetlenia
- funguje mávnutím ruky zo vzdialenosti max. 5 cm
- kovové teleso s elegantným vzhľadom
- vypínač je vybavený 3M páskou pre ľahšiu inštaláciu
- káble s konektormi Mini



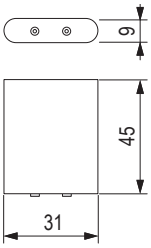

kód	farba	popis
405918	čierna	bezdotykový vypínač / stmievač
405917	biela	bezdotykový vypínač / stmievač
405202	strieborná	bezdotykový vypínač / stmievač

Technické parametre:
Napätie: 12 V / 24 V
Rozmer: 45 × 31 × 9 mm
Maximálny prúd: 4 A
Maximálny spínaný výkon: 48 W (12 V), 96 W (24 V)
Typ konektora: Mini
Dĺžka kábla: 1 m prívod + 1 m výstup



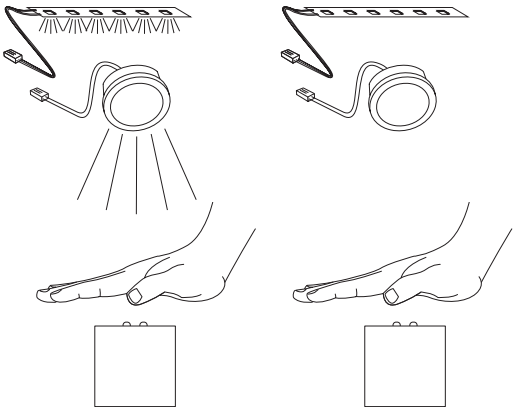

dverové vypínače

Dverový / bezdotykový vypínač až 3 senzory

- slúži na ovládanie osvetlenia
- zapnutie pohybom pred senzorom alebo zatvorením dverí
- možnosť zapojenia až 3 senzorov
- impulz od každého senzora zapne / vypne osvetlenie
- dosah vypínača max. 5 cm
- na zvýšenie dosahu pri tmavých dekoroch odporúčame nalepenie bielej krytky (283272) naproti senzoru
- senzory nie sú súčasťou riadiacej jednotky, potrebné objednať samostatne
- **predlžovací kábel od vypínača k riadiacej jednotke 362939 (2 m)**



342518



kód	popis
342518	riadiaca jednotka
342519	čierny senzor
342520	biely senzor



342519



342520

Technické parametre:
Napätie: 12 V / 24 V
Rozmer: 62 × 47 × 22 mm
Maximálny prúd: 8 A
Maximálny spínaný výkon: 96 W (12 V), 192 W (24 V)
Priemer otvoru snímača: 16 mm
Dĺžka kábla snímača: 2,3 m

12V DC 24V DC

Tipy na použitie:
- vstavané skrine
- zostavy niekoľkých skriniek
- skrutkovacie svorky na variabilné použitie (IN – prívod prúdu, OUT – výstup k svetlám)
- prepínač door (funkcia dverového vypínača) a hand (bezdotykový vypínač)
- najprv pripojte snímače, zvoľte požadovaný režim a až potom pripojte k napájaciemu zdroju

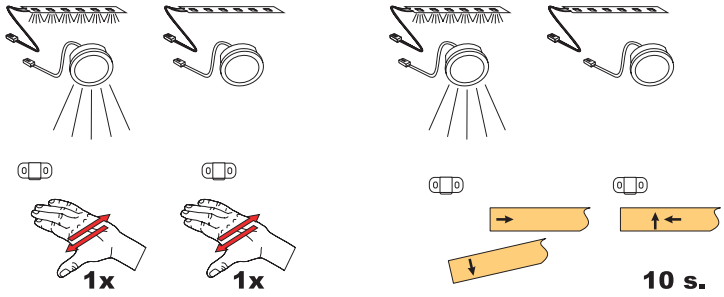

Odporúčané káble na vstupe

- zvýši dosah vypínača
- na výstupe stačí použiť ľubovoľnú dvojlinku
- vzhľadom na svorkovnicu je možné použiť vyššie uvedené rozvádzače aj na výstupe

kód	popis
134114	pripojovací kábel na trafo (2 m)
179054	pripojovací kábel na trafo (15 cm)
285094	k rozvádzaču Mini, 1,8 m

Príslušenstvo



kód	popis
283272	samolepiaca krytka pre tmavé odtiene dverí
362939	predlžovací kábel 2 m pre dverový senzor 342519 a 342520

dverové vypínače

Dverový / bezdotykový vypínač

- dverový vypínač je vhodný na ovládanie osvetlenia v skrinkách
- otvorením dverí / uvoľnením priestoru pred vypínačom dôjde k zapnutiu osvetlenia, pri zakrytí dôjde k vypnutiu osvetlenia
- vypínač je možné pripevniť pomocou 2 skrutiek, prípadne vybrať z držiaka a inštalovať do otvoru
- maximálna vzdialenosť dverí od vypínača je 10 cm (tmavšie dvere znižujú dosah vypínača)
- na zvýšenie dosahu pri tmavých dekoroch odporúčame nalepenie bielej krytky (283272) oproti senzoru
- bezdotykový vypínač funguje mávnutím ruky zo vzdialenosti max. 5 cm



kód	popis
374369	dverový vypínač
374370	bezdotykový vypínač

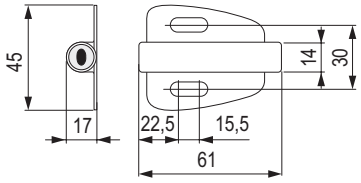

Bezdotykový vypínač
- mávnutím pred vypínačom dôjde k zapnutiu / vypnutiu osvetlenia
- pri dlhom zakrytí je možné nastaviť intenzitu osvetlenia
- funguje mávnutím ruky zo vzdialenosti max. 5 cm
- kovové teleso s elegantným vzhľadom
- vypínač je vybavený 3M páskou pre ľahšiu inštaláciu
- káble s konektormi Mini

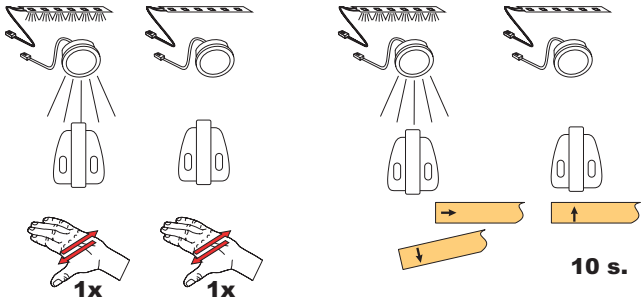

Technické parametre:
Napätie: 12 V / 24 V
Rozmer: 61 × 45 × 17 mm
Priestor na inštaláciu: ø 14 mm, hĺbka 54 mm
Maximálny prúd: 4 A
Maximálny spínaný výkon: 48 W (12 V), 96 W (24 V)
Typ konektora: Mini
Dĺžka kábla: 1 m prívod + 1 m výstup

12V DC 24V DC MINI

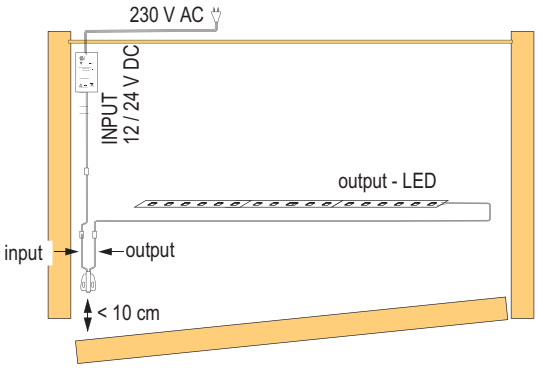

Tipy na použitie:
- osvetlenie skríň s posuvnými aj otváracími dverami
- horné skrinky v kuchyni
- osvetlenie zásuviek
- komody a iné

Príslušenstvo

kód	popis
356328	rozvádzač Mini (do 3 A jednotlivo, 6 vývodov), celkom max. 3 A, 0,25 m
342541	prepojovací kábel Mini a Jack, 15 cm
283272	samolepiaca krytka pre tmavé odtiene dverí, zvýši dosah vypínača

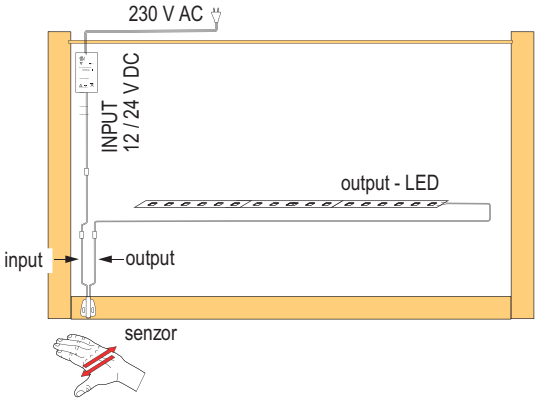

dverové vypínače

Dverový vypínač

- dverový vypínač je vhodný na ovládanie osvetlenia v skrinkách
- otvorením dverí / uvoľnením priestoru pred vypínačom dôjde k zapnutiu osvetlenia, pri zakrytí dôjde k vypnutiu osvetlenia
- vypínač je vybavený 3M páskou pre jednoduchšiu inštaláciu
- maximálna vzdialenosť dverí od vypínača je 10 cm (tmavšie dvere znižujú dosah vypínača)
- na zvýšenie dosahu pri tmavých dekoroch odporúčame nalepenie bielej krytky (283272) oproti senzoru



kód	farba	popis
342514	strieborná	dverový vypínač
405915	biela	dverový vypínač
405916	čierna	dverový vypínač

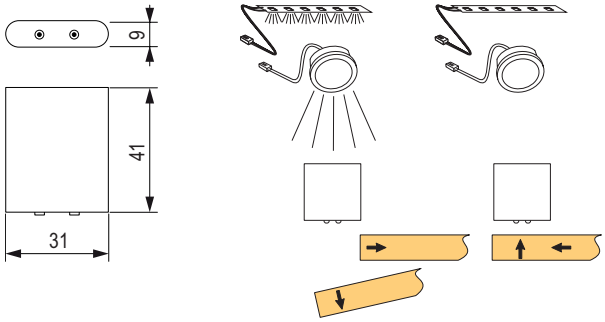

Technické parametre:
Napätie: 12 V / 24 V
Rozmer: 41 × 31 × 9 mm
Maximálny prúd: 4 A
Maximálny spínaný výkon: 48 W (12 V), 96 W (24 V)
Typ konektora: Mini
Dĺžka kábla: 1 m prívod + 1 m výstup

12V DC | 24V DC | MINI

Tipy na použitie:
- osvetlenie skríň s posuvnými aj otváracími dverami
- horné skrinky v kuchyni
- osvetlenie zásuviek
- komody a iné

strieborný 3pin variant pozri str. 06.12

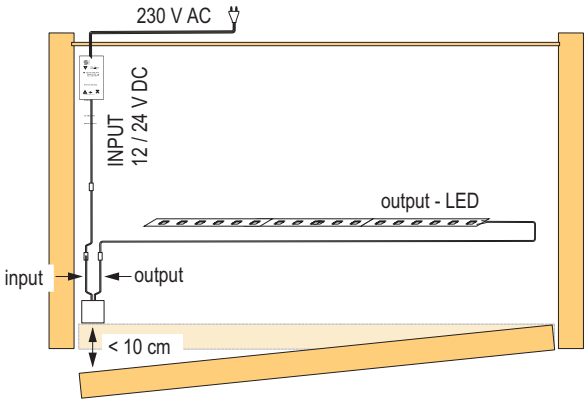

Príslušenstvo

kód	popis
356328	rozvádzač Mini (do 3 A jednotlivo, 6 vývodov), celkom max. 3 A, 0,25 m
342541	prepojovací kábel Mini a Jack, 15 cm
283272	samolepiaca krytka pre tmavé odtiene dverí, zvýši dosah vypínača

Vypínač mechanický (dverový)

- jednoduchý vypínač, zapne pri otvorení
- 12 V DC, 220 – 240 V, 50 Hz, max. 2 A, 2× 0,75 mm
- pri inštalácii na dvierka odporúčame inštaláciu pri pántoch, aby bol zaručený dostatočný prítlak

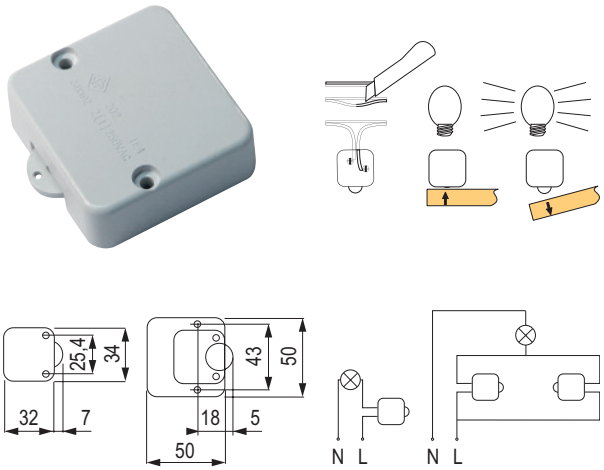

príklad použitia – zapínanie osvetlenia

kód	farba
134116	biela
134117	čierna

- v prípade použitia pri napätí 230 V by mala inštaláciu vykonávať oprávnená osoba

F | IP 20 | 12V DC | 24V DC | 220-240 V

pohybové senzory

Pohybový senzor PIR

- pri zaznamenaní pohybu zapne osvetlenie, po 40 s bez pohybu vypne
- senzor zaznamenáva teplotný rozdiel, to znamená, že v prípade pohybu predmetu s rovnakou teplotou nemusí zaznamenať rozdiel a nemusí zapnúť osvetlenie
- vypínač je možné pripevniť pomocou 2 skrutiek, prípadne vybrať z držiaka a inštalovať do otvoru
- maximálny dosah je 2 m



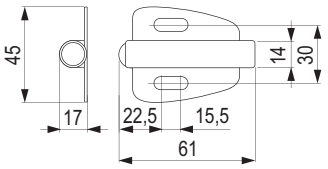

kód	popis
343040	pohybový vypínač PIR

Technické parametre:
Napätie: 12 V / 24 V
Rozmer: 61 × 45 × 17 mm
Priestor na inštaláciu: ø 14 mm, hĺbka 54 mm
Detekčný dosah: < 2 m
Maximálny prúd: 4 A
Maximálny spínaný výkon: 48 W (12 V), 96 W (24 V)
Typ konektora: Mini
Dĺžka kábla: 1 m prívod + 1 m výstup

Tipy na použitie:
- osvetlenie predsiene
- šatníky
- schodiská
- orientačné osvetlenie



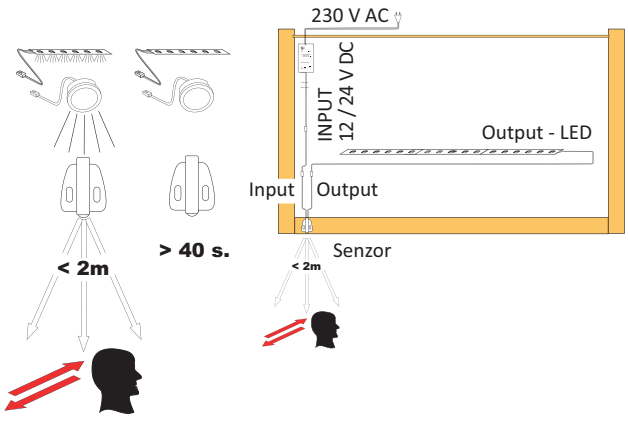

Príslušenstvo

kód	popis
356328	rozvádzač Mini (do 30 W jednotlivo, 6 vývodov), celkom max. 100 W (Mini), 0,25 m
342541	prepojovací kábel Mini a Jack, 15 cm

Pohybový senzor so súmrakovým snímačom

- pohybový senzor so zabudovaným senzorom okolitého osvetlenia a nastaviteľnou dobou zapnutia
- pri dostatočnom osvetlení (možnosť nastavenia) vypne pohybový senzor
- druhým potenciometrom sa nastavuje dĺžka svitu v rozmedzí 6 – 70 sekúnd
- citlivosť nastaviteľná v rozmedzí 2 – 60 luxov



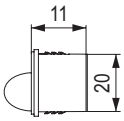

kód	popis
405209	pohybový senzor so súmrakovým snímačom

Technické parametre:
Napätie: 12 V / 24 V
Rozmer šošovky: 20 × 11 mm
Priestor na inštaláciu: ø 20 mm, hĺbka 11 mm
Detekčný dosah: 2 m
Maximálny prúd: 4 A
Maximálny spínaný výkon: 48 W (12 V), 96 W (24 V)
Typ konektora: Mini
Dĺžka kábla: 1 m prívod + 1 m výstup

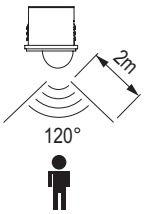



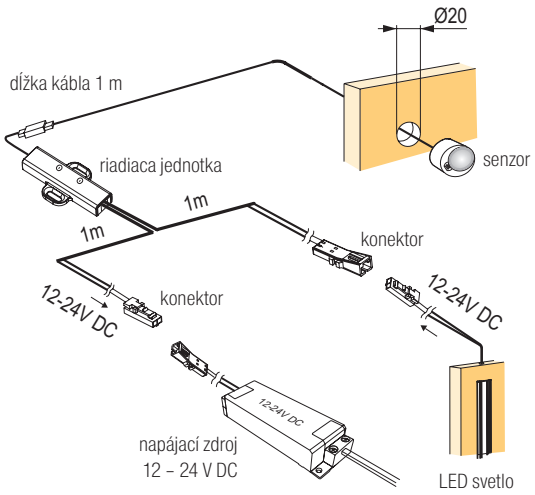

Príslušenstvo

kód	popis
356328	rozvádzač Mini (do 30 W jednotlivo, 6 vývodov), celkom max. 100 W (Mini), 0,25 m
342541	prepojovací kábel Mini a Jack, 15 cm

Vypínač kapacitný

- dotykom na plochu nad inštalovaným senzorom dôjde k zapnutiu / vypnutiu osvetlenia
- určený pre dosky hrúbky do 38 mm

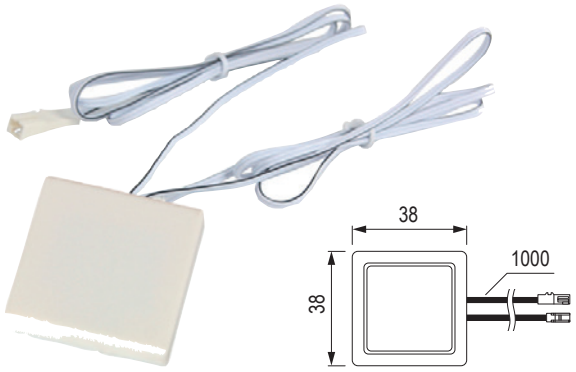

kód	popis
405198	vypínač kapacitný

- senzor sa prilepí na zadnú stranu dosky, kde chcete osvetlenie ovládať
- plochu na inštaláciu očistite a odmastite
- po inštalácii pripojte osvetlenie a nakoniec napájanie
- senzor nepracuje na kovovom povrchu
- dotykom na plochu nad inštalovaným senzorom dôjde k zapnutiu / vypnutiu osvetlenia
- pri dlhom dotyku je možné nastaviť intenzitu osvetlenia (stmievanie)
- určený pre dosky do hrúbky 38 mm
- nesmie byť umiestnený v blízkosti indukčných dosiek, napájacích zdrojov, kovových predmetov a pod.
- s Mini konektormi a káblami (1 m a 1 m)
- 3pin variant bez obmedzenia spínaného prúdu a s trojžilovým káblom s dĺžkou 1 m

3pin variant s rovnakými funkciami pozri str. 06.12

Technické parametre:
Napätie: 12 V / 24 V
Max. prúd: 4 A
Maximálny príkon: 48 W (12 V), 96 W (24 V)
určené pre dosky do hrúbky 38 mm
rozmery 38 × 38 × 7 mm
nesmie byť umiestnený v blízkosti indukčných dosiek, napájacích zdrojov a pod.

F | III | 12V DC | 24V DC | MINI

Príslušenstvo

kód	popis
356328	rozvádzač Mini (do 3 A jednotlivo, 6 vývodov), celkom max. 3 A (Mini), 0,25 m
342541	prepojovací kábel Mini a Jack, 15 cm

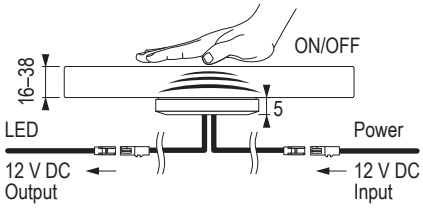

Kábel s nožným vypínačom 230 V

- maximálne zaťaženie 2,5 A, 550 W
- dĺžka 3,5 m
- vodiče 2× 0,75 mm
- voľné konce na výstupe



kód	popis
285105	kábel s nožným vypínačom 230 V

inštaláciu na napätie 230 V by mala vykonávať oprávnená osoba

220-240 V

Vypínač mechanický

- 12 V DC, 24 V DC, 220 – 240 V, 50 Hz, max. 4 A



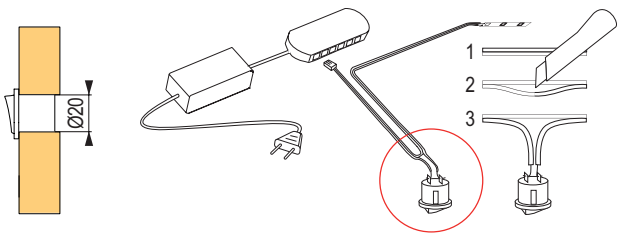

kód	farba
SAL341	biela
SAL342	čierna
SAL343	sivá
SAL344	hnedá

- v prípade použitia pri napätí 230 V by mala inštaláciu vykonávať oprávnená osoba

F | □ | IP 20 | 12V DC | 24V DC | 220-240 V

vypínače na 230 V

HALEMEIER

Riadiaca jednotka pre 230 V



kód	popis
467280	riadiaca jednotka na 230 V až na 4 vypínače

- systém ovládania napätia 230 V
- spínanie spotrebičov až do maximálneho príkonu 500 W, 230 V AC (napájacie zdroje LED, osvetlenie na 230 V alebo aj iné spotrebiče)
- k riadiacej jednotke je možné pripojiť až **4 rovnaké vypínače**, kombinácia rôznych typov vypínačov nie je možná
- zapojenie musí byť vykonané výhradne podľa návodu, je zakázané zasahovať do inštalácie
- stmievanie nie je pri tejto riadiacej jednotke možné, spína vždy napätie 230 V
- spotreba v pohotovostnom režime: 0,5 W

500 W | 220-240 V

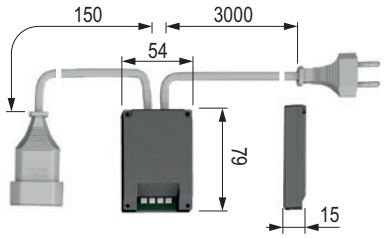

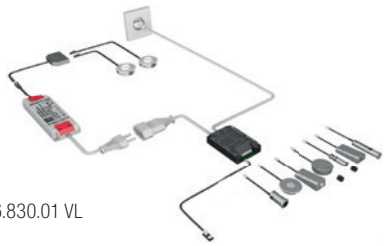

36.830.01 VL

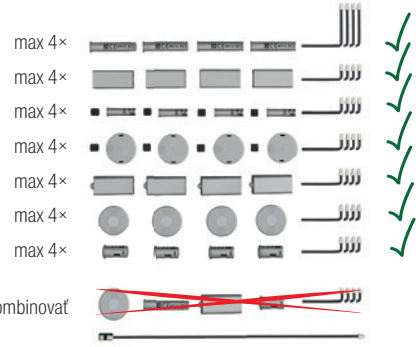

Dverový vypínač / bezdotykový vypínač



kód	popis
467276	dverový vypínač / bezdotykový vypínač
467280	riadiaca jednotka na 230 V až na 4 vypínače

- systém ovládania napätia 230 V
- k riadiacej jednotke je možné pripojiť až **4 rovnaké vypínače**, kombinácia rôznych typov vypínačov nie je možná
- funkciu vypínača je možné prepínať: C – dverový vypínač, S – bezdotykový vypínač
- dosah vypínača až 6 cm
- zapojenie musí byť vykonané výhradne podľa návodu, je zakázané zasahovať do inštalácie
- stmievanie nie je pri tejto riadiacej jednotke možné, spína vždy napätie 230 V
- spotreba v pohotovostnom režime: 0,5 W

500 W | 220-240 V

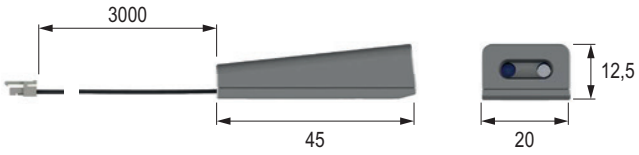

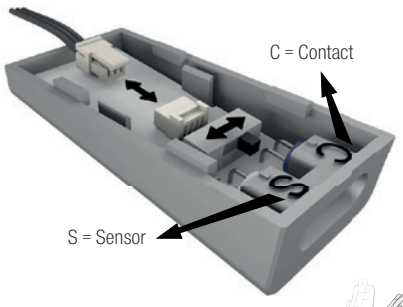



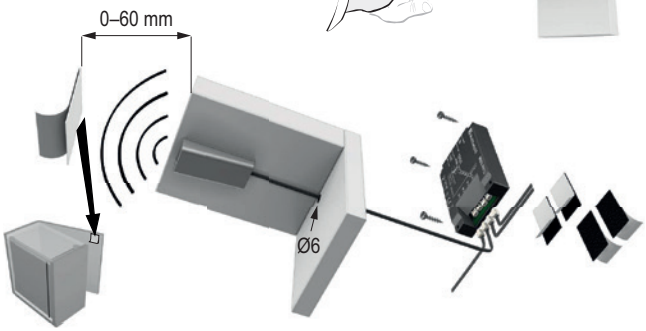

Dverový vypínač – zafrézovací

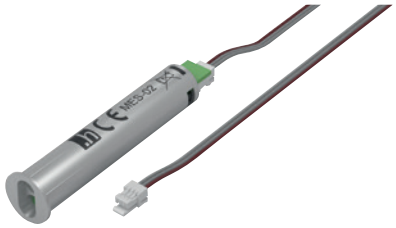

kód	popis
467277	dverový vypínač – zafrézovací
467280	riadiaca jednotka na 230 V až na 4 vypínače

500 W | 220-240 V

- systém ovládania napätia 230 V
- k riadiacej jednotke je možné pripojiť až **4 rovnaké vypínače**, kombinácia rôznych typov vypínačov nie je možná
- dosah vypínača až 6 cm
- zapojenie musí byť vykonané výhradne podľa návodu, je zakázané zasahovať do inštalácie
- stmievanie nie je pri tejto riadiacej jednotke možné, spína vždy napätie 230 V
- spotreba v pohotovostnom režime: 0,5 W

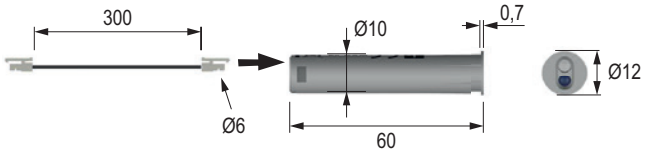

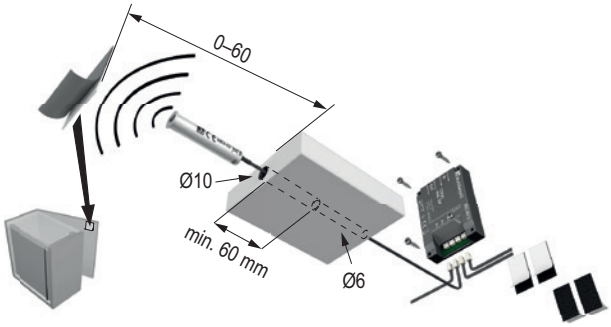



Pohybový senzor

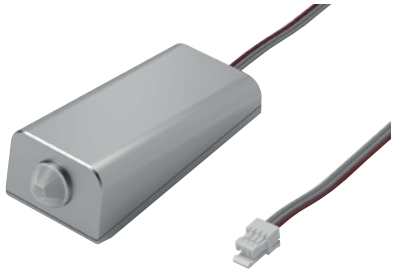

kód	popis
467291	pohybový senzor PIR
467280	riadiaca jednotka na 230 V až na 4 senzory

500 W | 220-240 V

- systém ovládania napätia 230 V
- k riadiacej jednotke je možné pripojiť až **4 rovnaké vypínače**, kombinácia rôznych typov vypínačov nie je možná
- dosah senzora až 2 m
- zapojenie musí byť vykonané výhradne podľa návodu, je zakázané zasahovať do inštalácie
- stmievanie nie je pri tejto riadiacej jednotke možné, spína vždy napätie 230 V
- spotreba v pohotovostnom režime: 0,5 W

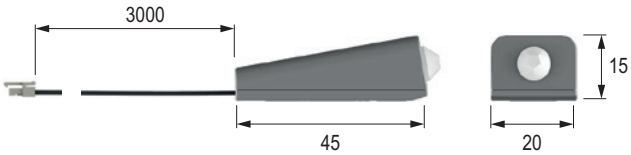

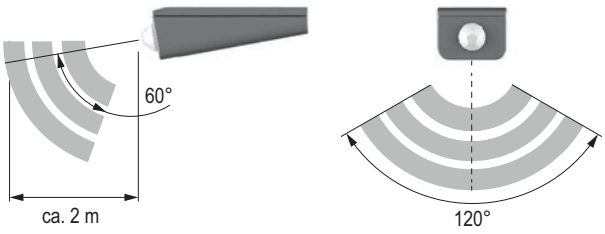

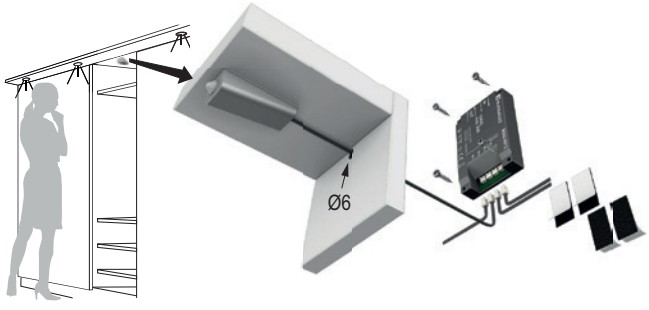

vypínače na 230 V

HALEMEIER

Mechanický vypínač



kód	popis
467281	mechanický vypínač
467280	riadiaca jednotka na 230 V až na 4 vypínače

500 W | 220-240 V

- systém ovládania napätia 230 V
- k riadiacej jednotke je možné pripojiť až **4 rovnaké vypínače**, kombinácia rôznych typov vypínačov nie je možná
- mechanické tlačidlo, mikrospínač
- zapojenie musí byť vykonané výhradne podľa návodu, je zakázané zasahovať do inštalácie
- stmievanie nie je pri tejto riadiacej jednotke možné, spína vždy napätie 230 V
- spotreba v pohotovostnom režime: 0,5 W

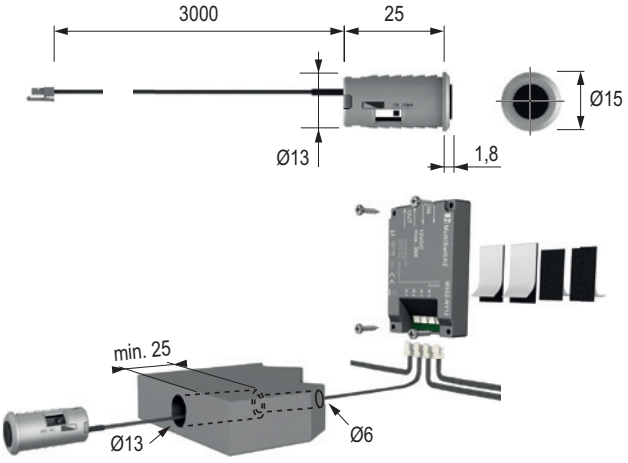



Dotykový vypínač

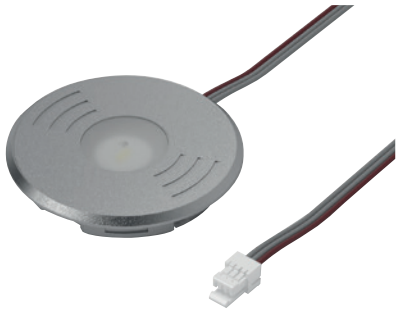

kód	popis
467284	dotykový vypínač
467280	riadiaca jednotka na 230 V až na 4 vypínače

500 W | 220-240 V

- systém ovládania napätia 230 V
- k riadiacej jednotke je možné pripojiť až **4 rovnaké vypínače**, kombinácia rôznych typov vypínačov nie je možná
- dotykový senzor, trvale svietiaca dióda
- zapojenie musí byť vykonané výhradne podľa návodu, je zakázané zasahovať do inštalácie
- stmievanie nie je pri tejto riadiacej jednotke možné, spína vždy napätie 230 V
- spotreba v pohotovostnom režime: 0,5 W

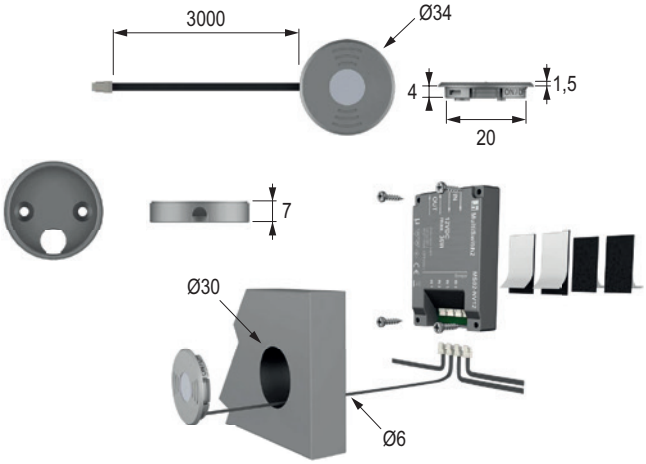

Príslušenstvo k vypínačom

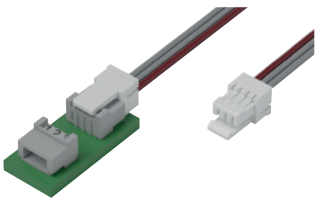

kód	popis
467282	predlžovací kábel k jednotke Master 3 m

- v prípade poškodenia (prestrihnutia) káblov nebude reklamácia uznaná

Podpovrchový vypínač

- dotykom plochy nad inštalovaným vypínačom dôjde k zapnutiu / vypnutiu osvetlenia (spotrebiča)
- spínanie spotrebičov až do maximálneho príkonu 250 W, 230 V AC (napájacie zdroje LED, osvetlenie na 230 V alebo aj iné spotrebiče)
- pre materiál hr. do 19 mm (iba nekovové materiály)
- nesmie byť umiestnené v blízkosti indukčných dosiek, napájacích zdrojov, kovových predmetov a pod.
- možnosť zafrézovania
- zapojenie musí byť vykonané výhradne podľa návodu, je zakázané zasahovať do inštalácie
- spotreba v pohotovostnom režime: 0,5 W

kód	popis
353618	podpovrchový vypínač + jednotka



250 W

220-240 V

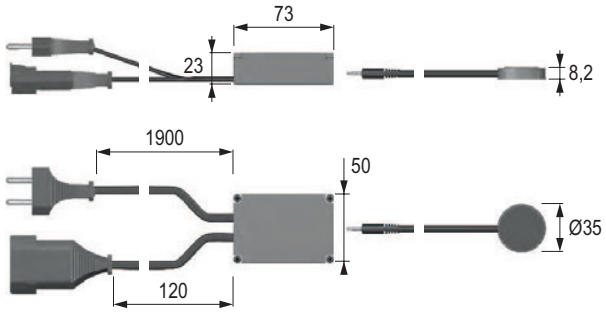



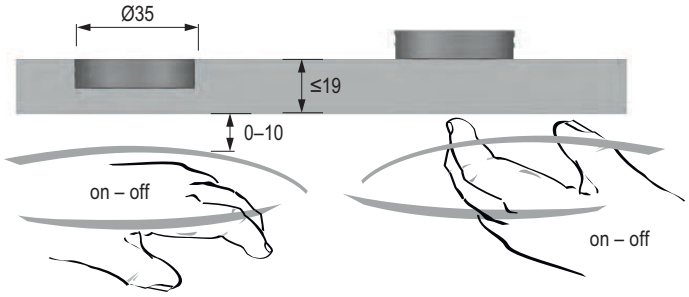

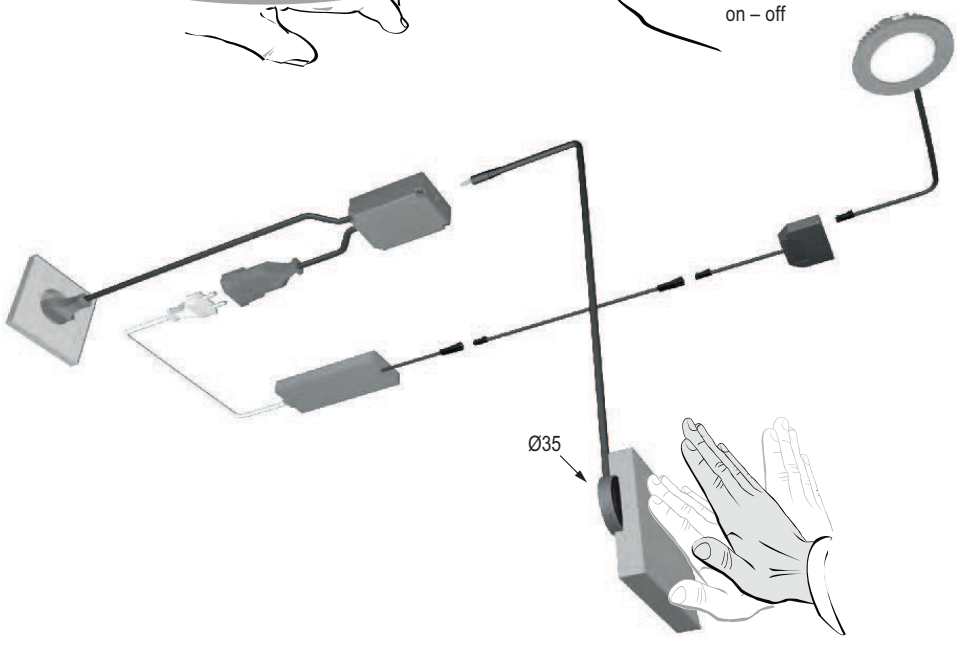

mechanický vypínač a súprava so senzorom

HALEMEIER

Povrchový mechanický vypínač 12 V

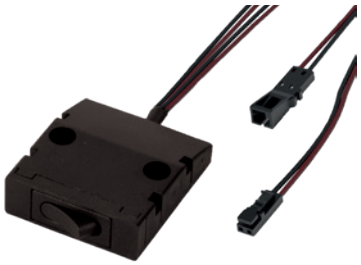

kód	popis
404512	povrchový kolískový vypínač

- na použitie s LED osvetlením
- vrátane káblov LED Mini 1 m a 1 m
- farba: čierna
- jednoduchá montáž

Technické parametre:
Napätie: 12 V
Max. prúd: 3 A
Spotreba: max. 36 W
Typ konektora: Mini
Dĺžka káblov: 1 m a 1 m

12V DC | [h] 30000

Interiérové podsvietenie (súprava 2 ks) s časovačom a pohybovým senzorom 12 V IP 20



kód	farba svetla	popis
404527	teplá biela	podsvietenie postelí / interiérové podsvietenie
405194	studená biela	podsvietenie postelí / interiérové podsvietenie

- možno dodatočne namontovať na posteľ / skrinku v rôznych uhloch
- časovač s nastavením vypínania
- integrovaný pohybový senzor
- vrátane napájacieho zdroja

Technické parametre:
Napätie: 12 V
Svetelná účinnosť: 45 lm/W
Typ konektora: Mini
Dĺžka kábla: 1700 mm
Spotreba: 0,9 W

12V DC | [h] 30000





Opakovač IR signálu

- slúži na prevod signálu IR, napr. (Hi-fi systém, DVD, Blue-ray, set-top box, herná konzola a i.) do uzavretej skrinky
- súčasťou súpravy je aj napájací zdroj (12 V) a jeden vysielač
- prijímač umiestnite na viditeľné miesto, na ktoré potom budete mieriť diaľkovým ovládačom
- vysielač umiestnite vnútri skrinky pred spotrebič tak, aby mieril na prijímač spotrebiča
- na opakovač je možné pripojiť až 3 vysielače, takže je možné rozviesť signál aj do viacerých skriniek, prípadne do väčšej skrinky, kde jeden vysielač nezabezpečí dostatočné pokrytie signálom
- spotreba v pohotovostnom režime: 0,5 W
- opakovač prenáša široké spektrum signálov
- pre bezchybnú funkciu odporúčame inštaláciu prijímača mimo dosahu žiarivkových zdrojov svetla, ktoré môžu spôsobovať rušenie signálu



292936



292938

kód	popis
292936	opakovač IR signálu vr. trafa a 1 vysielača
292938	vysielač IR signálu

220-240 V

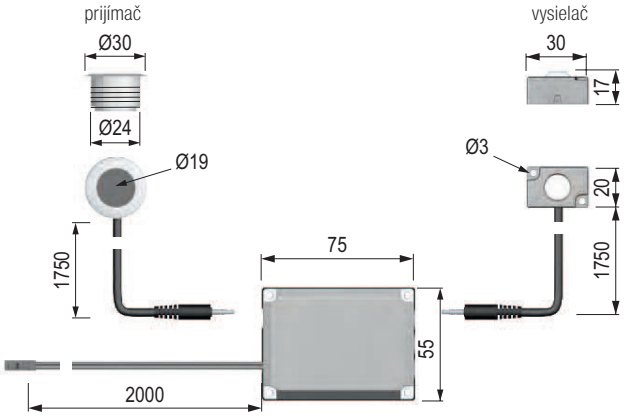





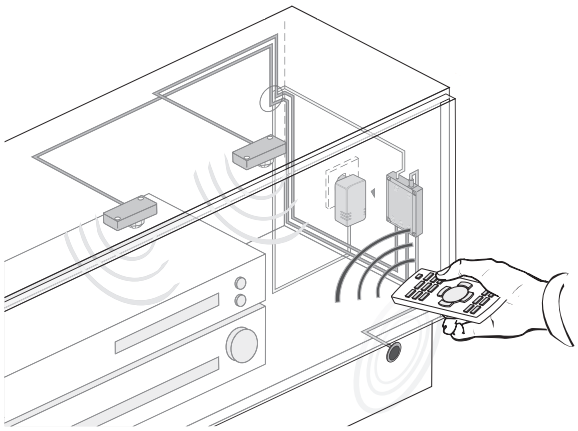

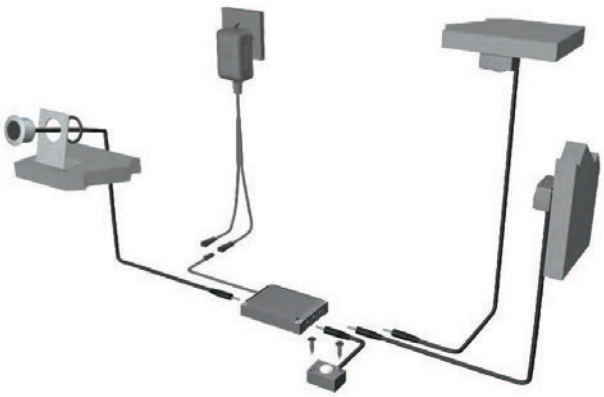

StrongLumio LED pásiky

RGB Red-Green-Blue (červená – zelená – modrá)

Spočíva v miešaní týchto troch farieb pri ich rôznej intenzite. Týmto kombinovaním vznikne akákoľvek farba (až 16 miliónov farebných odtieňov). Pokiaľ dôjde k prieniku červenej, zelenej a modrej farby v plnej intenzite, vznikne biela farba – modrastá, nie príliš prirodzená. Pripojenie káblom so 4 žilami (Plus, Červená: R, Zelená: G, Modrá: B – 4 PIN).

RGBW

Kombinácia RGB spektra s bielou (RGB WW – s teplou bielou, RGB NW – s dennou, neutrálnou bielou, RGB CW – so studenou bielou). Pripojovací kábel má 5 výstupov (Plus, Červená: R, Zelená: G, Modrá: B, Biela: – 5 PIN).

RGBCCT

To najlepšie, čo si možno zaobstarať. Kombinácia RGB a CCT technológie do jedného LED pásika. Vďaka tomu si môžete nastavovať ľubovoľnú RGB farbu a navyše aj teplotu bieleho svetla. Pripojovací kábel má 6 výstupov (Plus, Červená: R, Zelená: G, Modrá: B, Teplá biela: – WW, Studená biela: CW – 6 PIN).

Jednofarebné LED pásiky

V našej ponuke sú jednofarebné pásiky (biele svetlo) rozdelené do troch skupín podľa ich teploty: teplé, neutrálne, studené. Aj pri nich môžeme meniť intenzitu svetla, teplota bielej je nemenná. Pripájajú sa dvojlinkovým káblom (plus a mínus – 2 PIN).

CCT (Correlated Colour Temperature)

Technológia LED pásikov umožňuje používateľovi nastavovať teplotu bielej farby (tzv. chromatickosť) v rozmedzí od 2300 do 6500 K. Ovládačom volíme medzi studeným a teplým svietením, alebo meníme intenzitu svetla. Pripojenie trojlinkovým káblom (Plus, Teplá biela: WW, Studená biela: CW – 3 PIN).

Vysvetlenie rozdielov medzi 12 V a 24 V

Prečo vybrať 24 V LED osvetlenie? Všeobecne sa dá povedať, že pri zachovaní všetkých ostatných parametrov (počet a veľkosť diód, celkový výkon, použité materiály atď.) na prvý pohľad nespoznáme rozdiel vo svietivosti, avšak prejaví sa pri použití dlhších súvislých línií. 12 V pásiky majú pri napájaní z jedného konca výraznejší pokles svietivosti. Výsledkom je maximálna odporúčaná dĺžka 5 m, pričom 24 V pásiky s konštantným napätím výrobcovia odporúčajú zapájať v maximálnej dĺžke 7 – 10 m.

To je spôsobené nižším prúdom, ktorý zo zdroja odoberajú v porovnaní s 12 V pásikmi. Aby sme dosiahli rovnaký výkon, dvojnásobnému napätiu stačí polovica prúdu. Tento zásadný vzťah umožňuje 24 V zariadeniam obvykle napájať dvojnásobne výkonné zostavy v porovnaní s 12 V. Výsledkom teda je, že vypínač pre maximálny prúd 4 A zvládne 48 W pri 12 V a zároveň až 96 W pri 24 V.

Aby sme nezabiehali do prílišných technických podrobností, dá sa zjednodušene povedať, že vo väčšine prípadov klasické konštrukcie majú 12 V polovičnú dĺžku úsekov na krátenie, čo môže hrať rolu pri strihaní dĺžky na mieru konkrétnemu projektu.

Zhrnutie v bodoch:

12 V pásiky
- dajú sa flexibilnejšie krátiť

24 V pásiky
- umožňujú zapojenie dlhších úsekov v jednom kuse
- na rovnaký výkon im stačí polovičný prúd
- s polovičným prúdom sa spravidla menej zahrievajú a umožňujú použiť tenšie vodiče

StrongLumio S5 | COB LED pásiky 24 V

COB =(chip on board) LED pásiky

COB (= chip on board) LED pásiky sa vyznačujú veľkou hustotou miniatúrnych diód zaliatych vo vrstve luminoforu, čo vytvára súvislú linku svitu. Výsledkom sú spravidla výborné výkonové vlastnosti s efektom jednoliateho osvetlenia.

V kontexte použitia na flexibilných pásikoch ide o relatívne novú technológiu, ktorá vďaka stále lepšej dostupnosti predstavuje už veľmi zaujímavú alternatívu ku klasickým SMD (= surface mounted diode) pásikom s jednotlivými viditeľnými diódami.

Biela COB – 12 W/m, 8 mm

- stupeň krytia: IP20
- počet diód/m: 480
- CRI 90+
- COB pásik tvorí súvislú líniu svitu aj bez súvislosti s výberom profilu a difúzora. Stále však platí potreba inštalácie do profilu z dôvodu odvodu tepla
- maximálna dĺžka súvislého pásika: 10 m
- vysoká intenzita osvetlenia

Tipy na použitie:
- osvetlenie pracovnej dosky v kuchyni
- osvetlenie pracovného stola
- podsvietenie podhľadov

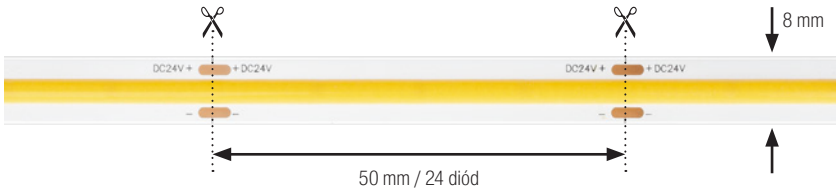

kód	farba svetla	teplota (K)	svietivosť (lm/m)	počet diód na 1 m	CRI Ra
491417	teplá biela	±3000	1300	480	90+
491405	neutrálna biela	±4500			
491416	studená biela	±6000			

24V DC | [h] 40000

Odporúčané pripojovacie káble



285094



134114

kód	popis
487575	prepojovacie káble k All in One jednotke, jednofarebné LED COB
285094	typ konektora Mini (spájkovací), 1,8 m
134114	priame napojenie na trafo (spájkovacie), 2 m
467218	8 mm, jednofarebné – 2 PINY [1]

[1] Univerzálna spojka 467218 + ľubovoľne dlhá dvojlinka

ďalšie spojovacie konektory nájdete na str. 06.61 – 06.62

Odporúčané napájacie zdroje

odporúčané napájacie zdroje pozri str. 06.49 – 06.50

Rozvádzač



kód	popis
285093	Mini 6 vývodov (jednotlivo do 72 W), celkom max. 84 W, 0,25 m

StrongLumio S5 | COB LED pásiky 24 V

Biela COB – 14,4 W/m, 10 mm

- stupeň krytia: IP20
- počet diód/m: 512
- CRI 90+
- COB pásik tvorí súvislú líniu svitu aj bez súvislosti s výberom profilu a difúzora
- stále však platí potreba inštalácie do profilu z dôvodu odvodu tepla
- maximálna dĺžka súvislého pásika: 10 m
- vysoká intenzita osvetlenia

Tipy na použitie:

- osvetlenie pracovnej dosky v kuchyni
- osvetlenie pracovného stola
- podsvietenie podhľadov

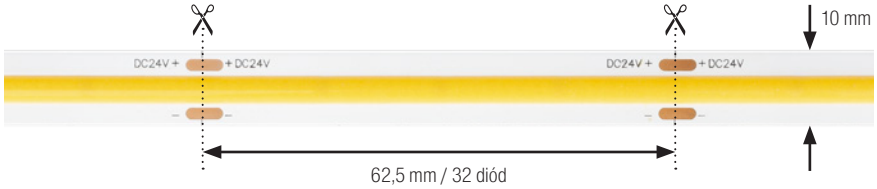

kód	farba svetla	teplota (K)	svietivosť (lm/m)	počet diód na 1 m	CRI Ra
472109	teplá biela	±3000	1540	512	90+
472108	neutrálna biela	±4500	1680		
472107	studená biela	±6000	1750		

24V DC | [h] 40000

Odporúčané pripojovacie káble



285094



134114

kód	popis
487575	prepojovacie káble k All in One jednotke, jednofarebné LED COB
285094	typ konektora Mini (spájkovací), 1,8 m
134114	priame napojenie na trafo (spájkovacie), 2 m
527813	10 mm, jednofarebné – 2 PINY[1]

[1] Univerzálna spojka 507814 + ľubovoľne dlhá dvojlinka

ďalšie spojovacie konektory nájdete na str. 06.61 – 06.62

Odporúčané napájacie zdroje

odporúčané napájacie zdroje pozri str. 06.49 – 06.50

Rozvádzač



kód	popis
285093	Mini 6 vývodov (jednotlivo do 72 W), celkom max. 84 W, 0,25 m

Príkon 6 W/m IP20 CRI 90

- **rad LED pásikov so špičkovými parametrami a predĺženou zárukou (5 rokov)**
- **špičkové komponenty, ako napríklad zlaté vodiče vo vnútri zosilnenej základne**
- vysoké CRI pre verné vnímanie farieb, príjemnejšie než väčšina bežných LED pásikov
- špeciálny LED pásik CONSTANT CURRENT, zaisťujúci minimálny pokles svietivosti aj pri dlhej línii a napájaní len z jednej strany
- zvlášť vhodné pre dlhé inštalácie
- pásik môže mať súvislú dĺžku až 20 m, avšak treba pamätať na dostatočnú silu vodičov, prípadne napájať z oboch strán
- **dekoratívna intenzita osvetlenia**

Tipy na použitie:

- pásiky pre tematické osvetlenie, vhodné do interiérov
- dekoračné svetlo okolo postele/stropu
- nasvietenie schodiska
- osvetlenie sklenených políc
- podsvietenie televízie
- podsvietenie soklov
- nočné osvetlenie
- šatníkové skrine

Pásik CONSTANT CURRENT umožňuje inštaláciu v súvislej dĺžke 20 m bez poklesu svietivosti.

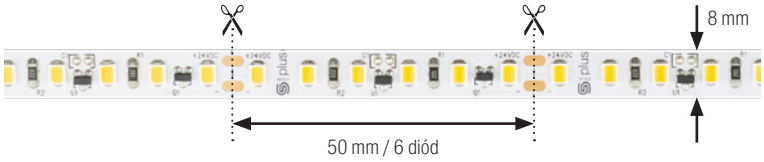

kód	farba svetla	teplota (K)	svietivosť (lm/m)	počet diód na 1 m	CRI Ra
355846	teplá biela	±3000	560	120	90
355847	neutrálna biela	±4500	600		
355848	studená biela	±6000	600		

ZÁRUKA 5 ROKOV

24V DC | [h] 30000 | Typ diódy: **2835**

Odporúčame



285094 342535 487570

kód	popis
285110	predlžovací kábel Mini 1,8 m
285094	pripojovací kábel na spájkovanie, konektor Mini, 1,8 m
342535	pripojovací kábel 1 m LED 10 mm nacvakávacie Mini[1]
487570	kábel k All in One jednotke – Mini, 2 m

[1] Nacvakávacie konektory neumiestňujte v blízkosti varnej dosky, varnej kanvice alebo iného zdroja pary a zvýšenej vlhkosti. Konektory môžu oxidovať.
Nacvakávacie konektory sú vhodné iba v kombinácii s profilmi s dostatočným priestorom, ako sú Fanto, Wide a Diagonal14. V mieste spoja môže byť svetlo prerušené alebo zmenené – LED pásik sa v mieste spoja nedotýka profilu. V mieste spoja je potrebné LED pásik a konektor prilepiť k ALU profilu.
ďalšie spojovacie konektory nájdete na str. 06.61 – 06.62

Pre správnu funkčnosť odporúčame mať napájací zdroj čo najbližšie k svetlu. Dlhšie káble spôsobujú stratu napätia a následne pokles svietivosti. Môžu mať takisto rušivý vplyv na blízke elektrospotrebiče.

Odporúčané napájacie zdroje

odporúčané napájacie zdroje pozri str. 06.49 – 06.50

Rozvádzač



kód	opis
285093	Mini 6 vývodov (jednotlivo do 72 W), celkom max. 84 W, 0,25 m

StrongLumio S5 | LED pásiky 24 V

Príkon 14,4 W/m IP20 CRI 90

- **rad LED pásikov so špičkovými parametrami a predĺženou zárukou (5 rokov)**
- **špičkové komponenty, ako napríklad zlaté vodiče vo vnútri zosilnenej základne**
- vysoké CRI pre verné vnímanie farieb, príjemnejšie než pri väčšine bežných LED pásikov
- maximálna dĺžka súvislého pásika: 10 m
- **vysoká intenzita osvetlenia**

Tipy na použitie:
- osvetlenie pracovnej dosky v kuchyni
- osvetlenie pracovného stola
- podsvietenie podhľadov
- šatníkové skrine

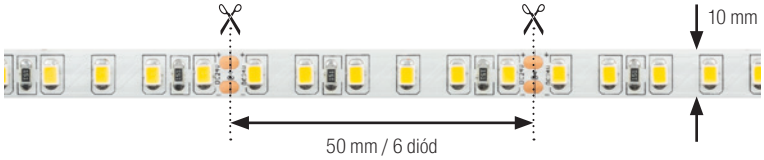

kód	farba svetla	teplota (K)	svietivosť (lm/m)	počet diód na 1 m	CRI Ra
355849	teplá biela	±3000	1 300	120	90
355850	neutrálna biela	±4500	1 400		
355851	studená biela	±6000			

ZÁRUKA 5 ROKOV

24V DC | [h] 30000 | Typ diódy: **2835**

Odporúčame


285094


342536


487570

kód	popis
285110	predlžovací kábel Mini 1,8 m
285094	pripojovací kábel na spájkovanie, konektor Mini, 1,8 m
342536	pripojovací kábel 1 m LED 10 mm nacvakávacie Mini[1)]
487570	kábel k All in One jednotke – Mini, 2 m

[1)] Nacvakávacie konektory neumiestňujte v blízkosti varnej dosky, varnej kanvice alebo iného zdroja pary a zvýšenej vlhkosti. Konektory môžu oxidovať.
Nacvakávacie konektory sú vhodné iba v kombinácii s profilmi s dostatočným priestorom, ako sú Fanto, Wide a Diagonal14. V mieste spoja môže byť svetlo prerušené alebo zmenené – LED pásik sa v mieste spoja nedotýka profilu. V mieste spoja je potrebné LED pásik a konektor prilepiť k ALU profilu.
ďalšie spojovacie konektory nájdete na str. 06.61 – 06.62

Pre správnu funkčnosť odporúčame mať napájací zdroj čo najbližšie k svetlu. Dlhšie káble spôsobujú stratu napätia a následne pokles svietivosti. Môžu mať takisto rušivý vplyv na blízke elektrospotrebiče.

Odporúčané napájacie zdroje

odporúčané napájacie zdroje pozri str. 06.49 – 06.50

Rozvádzač



kód	popis
285093	Mini 6 vývodov (jednotlivo do 72 W), celkom max. 84 W, 0,25 m

StrongLumio S5 | LED pásiky 24 V

Príkon 21,6 W/m IP20 CRI 90

- **rad LED pásikov so špičkovými parametrami a predĺženou zárukou (5 rokov)**
- **špičkové komponenty, ako napríklad zlaté vodiče vo vnútri zosilnenej základne**
- vysoké CRI pre verné vnímanie farieb, príjemnejšie než pri väčšine bežných LED pásikov
- maximálna dĺžka súvislého pásika: 10 m
- **veľmi vysoká intenzita osvetlenia**

Tipy na použitie:
- osvetlenie pracovnej dosky v kuchyni
- osvetlenie pracovného stola
- podsvietenie podhľadov

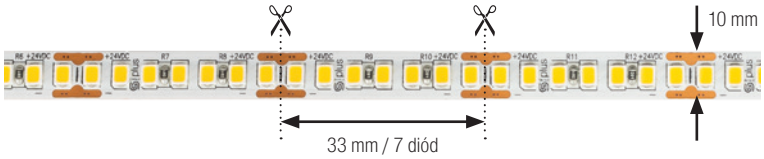

kód	farba svetla	teplota (K)	svietivosť (lm/m)	počet diód na 1 m	CRI Ra
355853	teplá biela	±3000	1 890	210	90
355854	neutrálna biela	±4500	2 000		
355855	studená biela	±6000			

ZÁRUKA 5 ROKOV

24V DC | [h] 30000 | Typ diódy: **2835**

Odporúčame


285094


342536


487570

kód	popis
285110	predlžovací kábel Mini 1,8 m
285094	pripojovací kábel na spájkovanie, konektor Mini, 1,8 m
342536	pripojovací kábel 1 m LED 10 mm nacvakávacie Mini[1]
487570	kábel k All in One jednotke – Mini, 2 m

[1] Nacvakávacie konektory neumiestňujte v blízkosti varnej dosky, varnej kanvice alebo iného zdroja pary a zvýšenej vlhkosti. Konektory môžu oxidovať.
Nacvakávacie konektory sú vhodné iba v kombinácii s profilmi s dostatočným priestorom, ako sú Fanto, Wide a Diagonal14. V mieste spoja môže byť svetlo prerušené alebo zmenené – LED pásik sa v mieste spoja nedotýka profilu. V mieste spoja je potrebné LED pásik a konektor prilepiť k ALU profilu.
ďalšie spojovacie konektory nájdete na str. 06.61 – 06.62

Pre správnu funkčnosť odporúčame mať napájací zdroj čo najbližšie k svetlu. Dlhšie káble spôsobujú stratu napätia a následne pokles svietivosti. Môžu mať takisto rušivý vplyv na blízke elektrospotrebiče.

Odporúčané napájacie zdroje

odporúčané napájacie zdroje pozri str. 06.49 – 06.50

Rozvádzač



kód	popis
285093	Mini 6 vývodov (jednotlivo do 72 W), celkom max. 84 W, 0,25 m

StrongLumio S3 | LED pásiky 24 V

Príkon 6 W/m IP20

- maximálna dĺžka súvislého pásika: 10 m
- **dekoratívna intenzita osvetlenia**

Tipy na použitie:
- pásiky pre tematické osvetlenie, vhodné do interiérov
- nasvietenie schodiska
- osvetlenie sklenených políc
- podsvietenie televízie
- podsvietenie soklov
- nočné osvetlenie
- šatníkové skrine

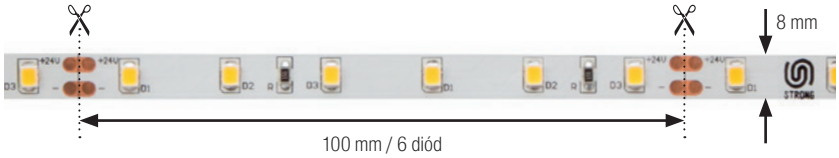

kód	farba svetla	teplota (K)	svietivosť (lm/m)	počet diód na 1 m	CRI Ra
284554	teplá biela	±3000	700	60	80
284555	neutrálna biela	±4000	670		
284556	studená biela	±6000	700		

24V DC | [h] 30000 | Typ diódy: **2835**

Odporúčané pripojovacie káble

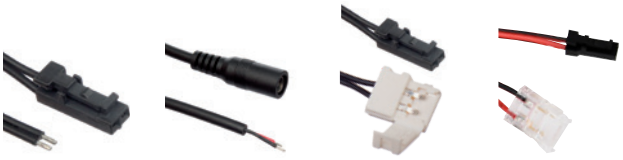

285094 134114 342535 487570

kód	popis
285094	typ konektora Mini (spájkovací), 1,8 m
134114	priame napojenie na trafo (spájkovacie), 2 m
342535	nacvakávací konektor[1] s koncovkou Mini, 1 m
487570	kábel k All in One jednotke – Mini, 2 m

[1] Nacvakávacie konektory neumiestňujte v blízkosti varnej dosky, varnej kanvice alebo iného zdroja pary a zvýšenej vlhkosti. Konektory môžu oxidovať.
Nacvakávacie konektory sú vhodné iba v kombinácii s profilmi s dostatočným priestorom, ako sú Fanto, Wide a Diagonal14. V mieste spoja môže byť svetlo prerušené alebo zmenené – LED pásik sa v mieste spoja nedotýka profilu. V mieste spoja je potrebné LED pásik a konektor prilepiť k ALU profilu.
ďalšie spojovacie konektory nájdete na str. 06.61 – 06.62

Odporúčané napájacie zdroje

odporúčané napájacie zdroje pozri str. 06.49 – 06.50

Rozvádzač



kód	popis
285093	Mini 6 vývodov (jednotlivo do 72 W), celkom max. 84 W, 0,25 m

StrongLumio S3 | LED pásiky 24 V

Príkon 12 W/m IP20

- maximálna dĺžka súvislého pásika: 10 m
- **vysoká intenzita osvetlenia**

Tipy na použitie:
- osvetlenie pracovnej dosky v kuchyni
- osvetlenie pracovného stola
- podsvietenie podhľadov
- šatníkové skrine

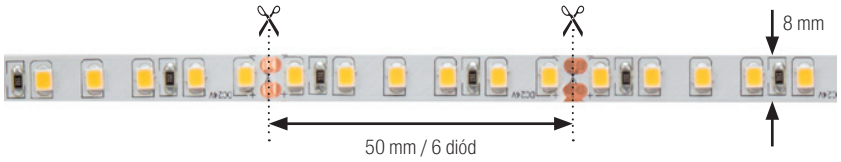

kód	farba svetla	teplota (K)	svietivosť (lm/m)	počet diód na 1 m	CRI Ra
284560	teplá biela	±3000	1240	120	80
284561	neutrálna biela	±4000	1300		
284562	studená biela	±6000	1350		

24V DC | [h] 30000 | Typ diódy: **2835**

Odporúčané pripojovacie káble



285094 134114 342535 487570

kód	popis
285094	typ konektora Mini (spájkovací), 1,8 m
134114	priame napojenie na trafo (spájkovacie), 2 m
342535	nacvakávací konektor[1] s koncovkou Mini, 1 m
487570	kábel k All in One jednotke – Mini, 2 m

[1] Nacvakávacie konektory neumiestňujte v blízkosti varnej dosky, varnej kanvice alebo iného zdroja pary a zvýšenej vlhkosti. Konektory môžu oxidovať.
Nacvakávacie konektory sú vhodné iba v kombinácii s profilmi s dostatočným priestorom, ako sú Fanto, Wide a Diagonal14. V mieste spoja môže byť svetlo prerušené alebo zmenené – LED pásik sa v mieste spoja nedotýka profilu. V mieste spoja je potrebné LED pásik a konektor prilepiť k ALU profilu.
ďalšie spojovacie konektory nájdete na str. 06.61 – 06.62

Odporúčané napájacie zdroje

odporúčané napájacie zdroje pozri str. 06.49 – 06.50

Rozvádzač



kód	popis
285093	Mini 6 vývodov (jednotlivo do 72 W), celkom max. 84 W, 0,25 m

StrongLumio S3 | LED pásiky 24 V

Príkon 14,4 W/m IP20

- maximálna dĺžka súvislého pásika: 10 m
- **vysoká intenzita osvetlenia**

Tipy na použitie:
- osvetlenie pracovnej dosky v kuchyni
- osvetlenie pracovného stola
- podsvietenie podhľadov

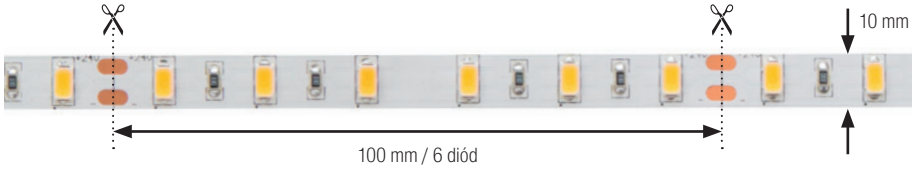

kód	farba svetla	teplota (K)	svietivosť (lm/m)	počet diód na 1 m	CRI Ra
284566	teplá biela	±3000	1330	60	80
284567	neutrálna biela	±4000	1490		
284568	studená biela	±6000	1470		

24V DC | [h] 30000 | Typ diódy: **5730**

Odporúčané pripojovacie káble

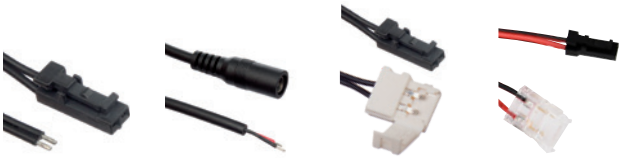

285094 | 134114 | 342536 | 487570

kód	popis
285094	typ konektora Mini (spájkovací), 1,8 m
134114	priame napojenie na trafo (spájkovacie), 2 m
342536	nacvakávací konektor[1] s koncovkou Mini, 1 m
487570	kábel k All in One jednotke – Mini, 2 m

[1] Nacvakávacie konektory neumiestňujte v blízkosti varnej dosky, varnej kanvice alebo iného zdroja pary a zvýšenej vlhkosti. Konektory môžu oxidovať.
Nacvakávacie konektory sú vhodné iba v kombinácii s profilmi s dostatočným priestorom, ako sú Fanto, Wide a Diagonal14. V mieste spoja môže byť svetlo prerušené alebo zmenené – LED pásik sa v mieste spoja nedotýka profilu. V mieste spoja je potrebné LED pásik a konektor prilepiť k ALU profilu.
ďalšie spojovacie konektory nájdete na str. 06.61 – 06.62

Odporúčané napájacie zdroje

odporúčané napájacie zdroje pozri str. 06.49 – 06.50

Rozvádzač



kód	popis
285093	Mini 6 vývodov (jednotlivo do 72 W), celkom max. 84 W, 0,25 m

StrongLumio S3 | LED pásiky 24 V

Príkon 21,6 W/m IP20

- maximálna dĺžka súvislého pásika: 10 m
- LED pásik s veľmi vysokou hustotou čipov 210 diód/m
- pri svietení tvorí takmer súvislú linku bez viditeľných bodov
- použité čipy s vysokou účinnosťou až 115 lm/W
- **veľmi vysoká intenzita osvetlenia**

Tipy na použitie:
- osvetlenie pracovnej dosky v kuchyni
- osvetlenie pracovného stola
- podsvietenie podhľadov

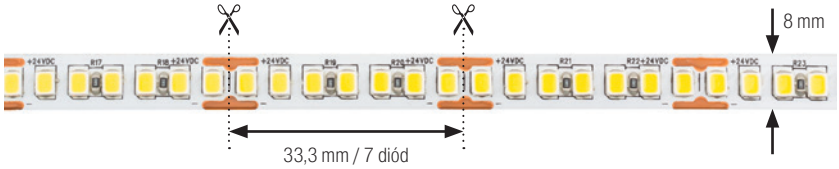

kód	farba svetla	teplota (K)	svietivosť (lm/m)	počet diód na 1 m	CRI Ra
342534	neutrálna biela	±4000	2 500	210	80

24V DC | [h] 30000 | Typ diódy: **2835**

Odporúčané pripojovacie káble


285094


134114


487570

kód	popis
285094	typ konektora Mini (spájkovací), 1,8 m
134114	priame napojenie na trafo (spájkovacie), 2 m
487570	kábel k All in One jednotke[1] – Mini, 2 m

[1] Nacvakávacie konektory neumiestňujte v blízkosti varnej dosky, varnej kanvice alebo iného zdroja pary a zvýšenej vlhkosti. Konektory môžu oxidovať.
Nacvakávacie konektory sú vhodné iba v kombinácii s profilmi s dostatočným priestorom, ako sú Fanto, Wide a Diagonal14. V mieste spoja môže byť svetlo prerušené alebo zmenené – LED pásik sa v mieste spoja nedotýka profilu. V mieste spoja je potrebné LED pásik a konektor prilepiť k ALU profilu.
ďalšie spojovacie konektory nájdete na str. 06.61 – 06.62

Odporúčané napájacie zdroje

odporúčané napájacie zdroje pozri str. 06.49 – 06.50

Rozvádzač



kód	popis
285093	Mini 6 vývodov (jednotlivo do 72 W), celkom max. 84 W, 0,25 m

StrongLumio S3 | LED pásiky 24 V

Príkon 26 W/m IP20

- maximálna dĺžka súvislého pásika: 10 m
- LED pásik s veľmi vysokou hustotou čipov 304 diód/m
- pri svietení tvoria súvislú linku bez viditeľných bodov
- použité čipy s vysokou účinnosťou až 130 lm/W
- **veľmi vysoká intenzita osvetlenia**

Tipy na použitie:
- osvetlenie pracovnej dosky v kuchyni
- osvetlenie pracovného stola
- podsvietenie podhľadov

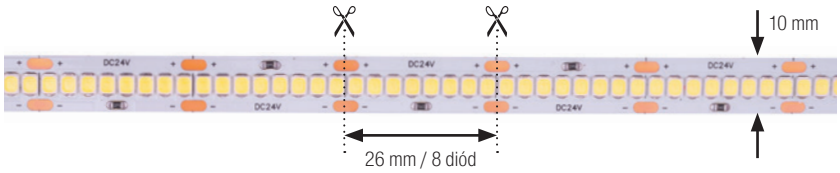

kód	farba svetla	teplota (K)	svietivosť (lm/m)	počet diód na 1 m	CRI Ra
405359	teplá biela	±3000	2 200	304	83
405360	neutrálna biela	±4000	2 500		
405361	studená biela	±6000	2200		

24V DC | [h] 30000 | Typ diódy: **2835**

Odporúčané pripojovacie káble


285094


134114


487570

kód	popis
285094	typ konektora Mini (spájkovací), 1,8 m
134114	priame napojenie na trafo (spájkovacie), 2 m
487570	kábel k All in One jednotke[1] – Mini, 2 m

[1] Nacvakávacie konektory neumiestňujte v blízkosti varnej dosky, varnej kanvice alebo iného zdroja pary a zvýšenej vlhkosti. Konektory môžu oxidovať.
Nacvakávacie konektory sú vhodné iba v kombinácii s profilmi s dostatočným priestorom, ako sú Fanto, Wide a Diagonal14. V mieste spoja môže byť svetlo prerušené alebo zmenené – LED pásik sa v mieste spoja nedotýka profilu. V mieste spoja je potrebné LED pásik a konektor prilepiť k ALU profilu.
ďalšie spojovacie konektory nájdete na str. 06.61 – 06.62

Odporúčané napájacie zdroje

odporúčané napájacie zdroje pozri str. 06.49 – 06.50

Rozvádzač



kód	popis
285093	Mini 6 vývodov (jednotlivo do 72 W), celkom max. 84 W, 0,25 m

Príkon 10 W/m Silikónový (Neón efekt) LED pásik IP67 (po zatmelení)

- **vrátane LED pásika**
- káble z oboch strán 1,5 m s konektormi Mini
- vo farbe teplá biela
- v úzkom profile je možné ohýbať s polomerom 35 mm, nesmie sa ohýbať priečne, prípadne krútiť, ohýbať cez ostrý roh a pod.
- pre vodovzdornosť je nutné konce zakryť príslušnými koncovkami a spoj pretmeliť silikónovým tmelom
- **dekoratívna intenzita osvetlenia**

Tipy na použitie:
- vhodné ako dekorácia vonkajšia aj vnútorná
- efekt klasického neónu
- použitie ako svetelná reklama atď.

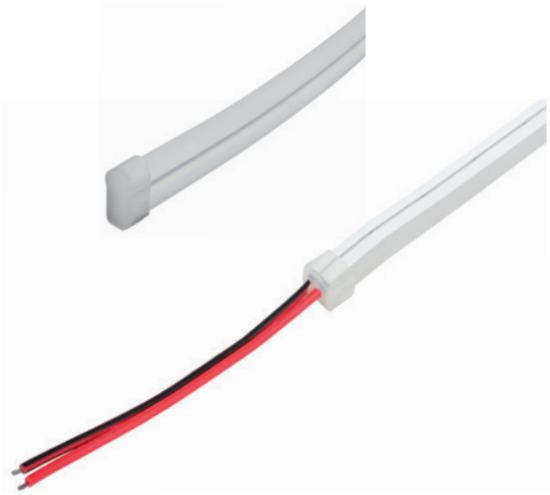

kód	typ	rozmer (mm)
405177	s LED pásikom 10 W/m teplá biela (cca 2500 K)	4 × 10
406053	bez LED pásika (odporúčaná šírka LED pásika 8 – 10 mm)	8 × 16

24V DC | IP 67 | Typ diódy: **2835**

- **prázdny profil - zaoblený tvar**
- vnútri v drážke silikónového krytu je predinštalovaná šnúrka na prevlečenie LED pásika
- možné použiť LED pásiky z našej ponuky 12/24 V s nižším výkonom
- nie je vhodné pre LED pásiky s výkonom nad 10 W/m z dôvodu horšieho odvodu tepla
- možno použiť aj RGB LED pásiky – biela môže mať však za následok prehriatie a poškodenie LED pásika aj silikónového krytu

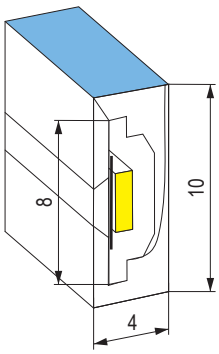

405177

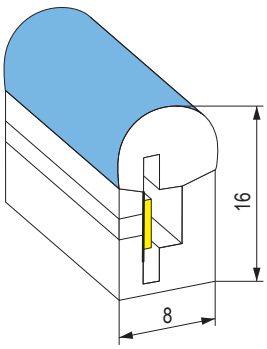

406053

PRÍSLUŠENSTVO

kód	popis
405478	koncovka pre silikónový (Neón efekt) LED pásik – s otvorom pre káble
405477	koncovka pre silikónový (Neón efekt) LED pásik – bez otvoru
406055	koncovka pre silikónový (Neón efekt) kryt (bez LED pásika) – s otvorom pre káble
406054	koncovka pre silikónový (Neón efekt) kryt (bez LED pásika) – bez otvoru

Odporúčané napájacie zdroje

odporúčané napájacie zdroje pozri str. 06.49 – 06.50

StrongLumio S5 | LED pásiky 24 V

Príkon 22 W/m CCT COB

- stupeň krytia: IP20
- počet diód/m: 608
- CRI 90+
- COB pásik tvorí súvislú líniu svitu aj bez súvislosti s výberom profilu a difúzora
- maximálna dĺžka súvislého pásika: 10 m
- LED pásik s možnosťou nastavenia teploty svetla od teplej bielej po studenú bielu
- na nastavenie teploty svetla je nutné použiť príslušný ovládač a riadiacu jednotku
- pre dlhodobú funkciu je nutné inštalovať LED pásik na hliníkový profil s dostatočným odvodom tepla
- **veľmi vysoká intenzita osvetlenia**

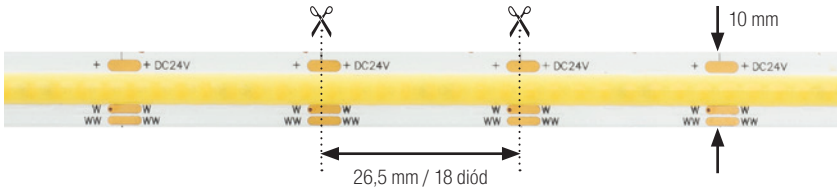

kód	popis	teplota (K)	svietivosť (lm/m)	počet diód na 1 m	CRI Ra
472110	od teplej bielej po studenú bielu	2700–8000	2750	608	90+

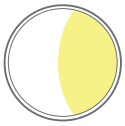

CCT

24V DC

[h] 40000

Ovládače



467118

kód	popis
405195	bezdotykový vypínač / stmievač / s nastavením teploty osvetlenia do ALU profilov (na spájkovanie)
467118	univerzálny RF diaľkový ovládač 2 v 1
405357	riadiaca jednotka RF
467120	diaľkový ovládač otočný – 1 zóna
467122	nástenný ovládač LED – CCT
467117	riadiaca jednotka RF + wifi
486285	All in One jednotka 50 W
486289	All in One jednotka 100 W

Odporúčané pripojovacie káble



487571

kód	popis
487576	CCT COB kábel k All in One jednotke
487105	CCT COB spojka – nemožno použiť rovnaké spojky ako pre klasický CCT pásik

Odporúčané napájacie zdroje

odporúčané napájacie zdroje pozri str. 06.49 – 06.50

StrongLumio S3 | LED pásiky 24 V

Príkon 14,4 W/m CCT IP20

- maximálna dĺžka súvislého pásika: 10 m
- **LED pásik s možnosťou nastavenia teploty svetla od teplej bielej po studenú bielu**
- na nastavenie teploty svetla je nutné použiť príslušný ovládač a riadiacu jednotku
- **pre dlhodobú funkciu je nutné inštalovať LED pásik na hliníkový profil s dostatočným odvodom tepla**
- **vysoká intenzita osvetlenia**

Tipy na použitie:
- osvetlenie pracovnej dosky v kuchyni
- osvetlenie pracovného stola
- podsvietenie podhľadov

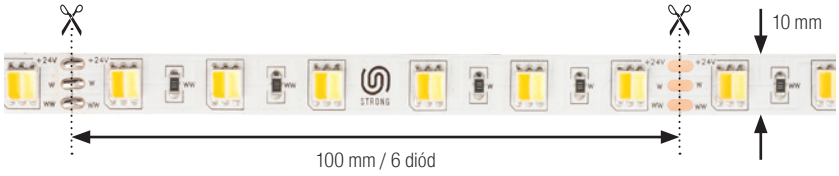

kód	popis	teplota (K)	svietivosť (lm/m)	počet diód na 1 m	CRI Ra
405176	od teplej bielej po studenú bielu	2800–6500	1200	60	94

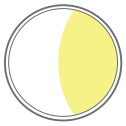
CCT

24V DC | [h] 30000 | Typ diódy: **5050**

Ovládače


467118

kód	popis
405195	bezdotykový vypínač / stmievač / s nastavením teploty osvetlenia do ALU profilov (na spájkovanie)
467118	univerzálny RF diaľkový ovládač 2 v 1
405357	riadiaca jednotka RF
467120	diaľkový ovládač otočný – 1 zóna
467122	nástenný ovládač LED – CCT
467117	riadiaca jednotka RF + wifi
486285	All in One jednotka 50 W
486289	All in One jednotka 100 W

Odporúčané pripojovacie káble


487571

kód	popis
487571	CCT kábel k All in One jednotke
367822	trojlinka na spájkovanie alebo na použitie s vybranou CCT spojkou pozri str. 06.62

Odporúčané napájacie zdroje

odporúčané napájacie zdroje pozri str. 06.49 – 06.50

StrongLumio S5 | LED pásiky 24 V

Príkon 15 W/m RGB COB

- stupeň krytia: IP20
- počet diód/m: 840
- **dekoratívna intenzita osvetlenia**

COB variant RGB pásika = kombináciou trojfarebných diód môže svietiť akoukoľvek farbou, avšak biela nestojí samostatne ako pri RGBW a RGBCCT.

RGB LED pásiky nie sú vhodné pre bežné svietenie. Vzhľadom na to, že sa skladajú z farebných segmentov, je svetelné spektrum obmedzené a svetlo nie je prirodzené. Segmenty sú pri bielom svite značne namáhané a ich životnosť je nižšia než pri jednofarebných LED pásikoch.

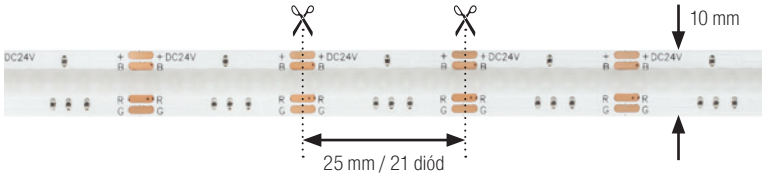

kód	stupeň krytia	svietivosť (lm/m)	počet diód na 1 m
472111	IP20	pri RGB sa neuvádza	60

24V DC

[h] 40000

RGB

Ovládače



405206

kód	popis
467120	diaľkový ovládač otočný – 1 zóna
467123	nástenný ovládač LED – RGB
405206	univerzálny RF diaľkový ovládač 4 v 1
405357	riadiaca jednotka RF
467117	riadiaca jednotka RF + wifi
486286	All in One jednotka 50 W
486291	All in One jednotka 100 W

Odporúčané pripojovacie káble



487577

kód	popis
487577	pripojovacie káble k All in One jednotke RGB COB
487106	RGB COB spojka – nemožno použiť rovnaké spojky ako pre klasický RGB pásik

Odporúčané napájacie zdroje

odporúčané napájacie zdroje pozri str. 06.49 – 06.50

StrongLumio S5 | LED pásiky 24 V

Príkon 14,4 W/m RGB

- maximálna dĺžka súvislého pásika: 10 m
- **dekoratívna intenzita osvetlenia**

RGB LED pásiky nie sú vhodné na bežné svietenie. Vzhľadom na to, že sa skladajú z farebných segmentov, je svetelné spektrum obmedzené a svetlo nie je prirodzené. Segmenty sú pri bielom svite značne namáhané a ich životnosť je nižšia než pri jednofarebných LED pásikoch.

Tipy na použitie:
- osvetlenie domov
- tematické osvetlenie – možnosť meniť farbu a intenzitu
- osvetlenie na terasu, bar, predajne, detské izby
- podsvietenie podhľadov

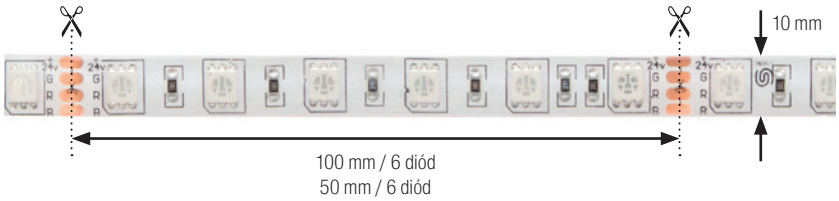

kód	stupeň krytia	svietivosť (lm/m)	počet diód na 1 m
284602	IP20	pri RGB sa neuvádza	60
284569	IP65 (v géli)		
406139	IP20		120
406140	IP65 (v géli)		

RGB

24V DC

Typ diódy: **5050**

Ovládače



405206

kód	popis
467120	diaľkový ovládač otočný – 1 zóna
467123	nástenný ovládač LED – RGB
405206	univerzálny RF diaľkový ovládač 4 v 1
405357	riadiaca jednotka RF
467117	riadiaca jednotka RF + wifi
486286	All in One jednotka 50 W
486291	All in One jednotka 100 W

Odporúčané pripojovacie káble

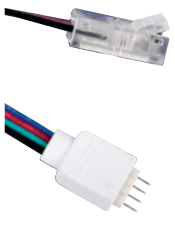

487572

kód	popis
487572	RGB kábel k All in One jednotke
276497	štvorlinka na spájkovanie alebo na použitie s vybranou spojkou pozri str. 06.62

Odporúčané napájacie zdroje

odporúčané napájacie zdroje pozri str. 06.49 – 06.50

StrongLumio S5 | LED pásiky 24 V

Príkon 14,4 W/m RGBW

- maximálna dĺžka súvislého pásika: 10 m

- LED pásik s možnosťou nastavenia farby svetla RGB + biela, ktorej teplota však nie je nastaviteľná
- na nastavenie farby svetla je nutné použiť príslušný ovládač a riadiacu jednotku
- pre dlhodobú funkciu je nutné inštalovať LED pásik na hliníkový profil s dostatočným odvodom tepla
- **dekoratívna intenzita osvetlenia**

Základné RGB LED pásiky nie sú vhodné na bežné svietenie. Vzhľadom na to, že sa skladajú z farebných segmentov, je svetelné spektrum obmedzené a svetlo nie je prirodzené.

RGBW LED pásiky majú pridaný segment s čisto bielou farbou, a preto vyžarujú plné spektrum bielej farby, svetelný výkon však nie je príliš veľký vzhľadom na proporciu 1/4 a sú teda vhodné na dekoratívne účely. Životnosť je nižšia než pri jednofarebných LED pásikoch.

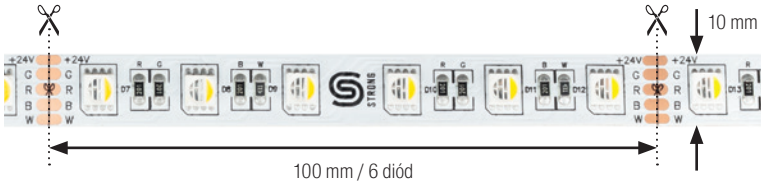

kód	farba svetla	svietivosť (lm/m)	počet diód na 1 m
393024	RGB + teplá biela (3000 K)	pri RGB sa neuvádza	60
472113	RGB + neutrálna biela (4500 K)		
472114	RGB + studená biela (6500 K)		

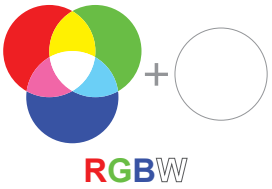

24V DC

Typ diódy: **5050**

Ovládače



405206

kód	popis
467120	diaľkový ovládač otočný – 1 zóna
467124	nástenný ovládač LED – RGBW
405206	univerzálny RF diaľkový ovládač 4 v 1
405357	riadiaca jednotka RF
467117	riadiaca jednotka RF + wifi
486287	All in One jednotka 50 W
486292	All in One jednotka 100 W

Odporúčané pripojovacie káble

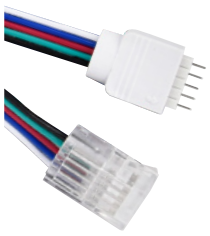

487573

kód	popis
487573	RGBW kábel k All in One jednotke
399079	päťlinka na spájkovanie alebo na použitie s vybranou spojkou pozri str. 06.62

Odporúčané napájacie zdroje

odporúčané napájacie zdroje pozri str. 06.49 – 06.50

StrongLumio S5 | LED pásiky 24 V

Príkon 14,4 / 28,8 W/m RGBCCT

- maximálna dĺžka súvislého pásika: 5 m
- stupeň krytia: IP20
- počet diód/m: 60
- **dekoratívna intenzita osvetlenia**

LED pásik s možnosťou nastavenia farby svetla RGB + biela s nastaviteľnou teplotou.na nastavenie farby svetla je nutné použiť príslušný ovládač a riadiacu jednotku

- pre dlhodobú funkciu je nutné inštalovať LED pásik na hliníkový profil s dostatočným odvodom tepla
- dekoratívna intenzita osvetlenia

Základné RGB LED pásiky nie sú vhodné na bežné svietenie. Vzhľadom na to, že sa skladajú z farebných segmentov, je svetelné spektrum obmedzené a svetlo nie je prirodzené.
RGBCCT LED pásiky majú do každej diódy pridané segmenty s teplou a studenou bielou farbou, ktorú teda vyžarujú v plnom spektre a s možnosťou nastavenia teploty svitu.
Svetelný výkon je však vzhľadom na proporciu 1:5 a sú teda vhodné skôr na dekoratívne účely.

Životnosť viacfarebných pásikov je všeobecne nižšia ako pri jednofarebných LED pásikoch.

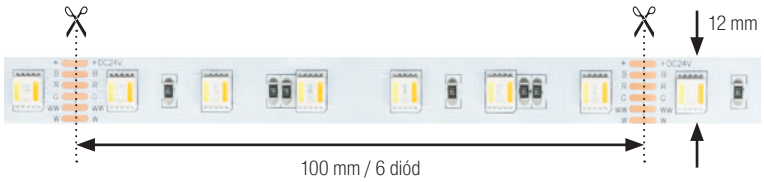

472112

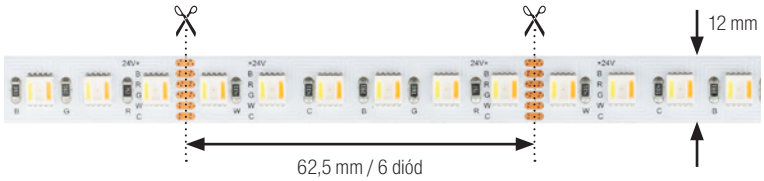

475425

kód	farba svetla	teplota (K)	svietivosť (lm/m)	počet diód na 1 m	príkon (W/m)
472112	RGB + od teplej bielej po studenú bielu	2700 – 6500	pri RGB sa neuvádza	60	14,4
475425				96	28,8



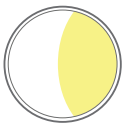

24V DC

Typ diódy: **5050**

Ovládače



405206

kód	popis
467120	diaľkový ovládač otočný – 1 zóna
405206	univerzálny RF diaľkový ovládač 4 v 1
467117	riadiaca jednotka RF + wifi
486288	All in One jednotka 50 W
486293	All in One jednotka 100 W

Odporúčané pripojovacie káble



487573

kód	popis
487574	RGBCCT kábel k All in One jednotke
489472	šesťlinka na spájkovanie alebo na použitie s vybranou spojkou pozri str. 06.62

Odporúčané napájacie zdroje

odporúčané napájacie zdroje pozri str. 06.49 – 06.50

StrongLumio napájacie zdroje 24 V

Zásady pre výber a inštaláciu

Výkon napájacieho zdroja (W) = x + 20 % (30 %)

x = dĺžka LED pásika (m) × príkon LED pásika (W/m)

Príklad: pri použití pásika 14,4 W/m a dĺžke inštalovaného pásika 2,5 m je výkon pásika 36 W + 20 % rezerva (7,2 W) = 43,2 W. Budete tak potrebovať napájací zdroj s minimálnym výkonom 44 W.

Upozornenie
Nie je možné kombinovať 12 V LED pásiky s trafom 24 V a naopak.
Napájací zdroj musí mať vždy dostatočnú rezervu na danú zostavu LED pásika.
Pri bežnom používaní by mala byť rezerva 20 %, pri používaní viac ako 5 hodín odporúčame rezervu ešte zvýšiť na 30 % a viac. Ponúkané napájacie zdroje majú ochranu, ktorá zabraňuje poškodeniu. Pri preťažení dôjde k vypnutiu a po znížení zaťaženia a vychladnutí je napájací zdroj opäť funkčný. Preťažovanie má však negatívny vplyv na celkovú životnosť.

Napájací zdroj by mal byť inštalovaný tak, aby k nemu bol kedykoľvek prístup kvôli prípadnej výmene a aby bol dobre odvetrávaný. Inštalácia do malého, nevetraného priestoru znižuje jeho životnosť.

Upozorňujeme, že prívodné napätie musí zodpovedať STN EN 60038, **poškodenie vplyvom prepätia v elektrickej sieti nie je dôvodom na reklamáciu.**

Reklamácie sú riešené náhradou chybného napájacieho zdroja. Ďalšie náklady s výmenou spoja nie sú uznané.

Napájacie zdroje 24 V

- na napájanie LED pásikov a svetiel s napätím 24 V, jednosmerný prúd
- napájanie 220 – 240 V, 50 Hz



kód	výkon	L × D × H (mm)
284616	18 W, 0,75 A	88 × 39 × 28
284617	30 W, 1,25 A	85 × 50 × 32
284618	60 W, 2,5 A	116 × 52 × 33
284619	80 W, 3,4 A	116 × 56 × 33
284620 [1]	120 W, 5 A	175 × 72 × 42

[1] napájací zdroj má trojžilový odnímateľný napájací kábel



- na výstupe okrúhly konektor s oranžovou objímkou (24 V)
- pre správnu funkciu odporúčame mať napájací zdroj čo najbližšie k svetlu. (Dlhšie káble spôsobujú stratu napätia a následne pokles svietivosti. Môžu mať takisto rušivý vplyv na blízke elektrospotrebiče.)
- výkon napájacieho zdroja musí byť vyšší, než je príkon svetiel, odporúčaná rezerva 20 %, pri trvalom svietení odporúčame zvýšiť rezervu až na 30 %
- napájací zdroj by mal byť vzdialený minimálne 0,5 m od ďalších elektrospotrebičov
- umiestnite tak, aby bolo zaistené dostatočné vetranie – odvod tepla
- dĺžka kábla 2 × 1 m
- CE certifikát

Ploché napájacie zdroje 24 V

- na napájanie LED pásikov a svetiel s napätím 24 V, jednosmerný prúd
- napájanie 220 – 240 V, 50 Hz



ZÁRUKA 3 ROKY

kód	výkon	L × D × H (mm)
284622	40 W	160 × 58 × 20
284623	60 W	184 × 64 × 22
405188	75 W	170 × 57 × 32
284624	100 W	180 × 66 × 32



- na výstupe okrúhly konektor
- pre správnu funkciu odporúčame mať napájací zdroj čo najbližšie k svetlu. (Dlhšie káble spôsobujú stratu napätia a následne pokles svietivosti. Môžu mať takisto rušivý vplyv na blízke elektrospotrebiče.)
- výkon transformátora musí byť vyšší, než je príkon svetiel, odporúčaná rezerva 20 %; pri trvalom svietení odporúčame zvýšiť rezervu až na 30 %
- napájací zdroj by mal byť vzdialený minimálne 0,5 m od ďalších elektrospotrebičov
- umiestnite tak, aby bolo zaistené dostatočné vetranie – odvod tepla
- dĺžka kábla 2 × 1 m
- CE certifikát
- kryté svorkovnice pre možné pripojenie iných káblov (musí vykonávať oprávnená osoba)

StrongLumio napájacie zdroje 3PIN s Mini konektormi 24 V

- s Mini konektormi na výstupe a jedným 3PIN konektorom pre spoločný vypínač
- súvisiace vypínače pozri str. 06.12



kód	popis
484188	napájací zdroj 24 V – 36 W (6× Mini konektor + 1× 3PIN senzor) 110 × 25 × 160 mm



kód	popis
484189	napájací zdroj 24 V – 80 W (8× Mini konektor + 1× 3PIN senzor) 115 × 25 × 200 mm



kód	popis
484190	napájací zdroj 24 V – 100 W (8× Mini konektor + 1× 3PIN senzor) 115 × 25 × 200 mm

MEAN WELL
Značkové zdroje, vysoký výkon

– LED zdroje značky MEAN WELL 24 V s vysokým výkonom (dostupné varianty až do 320 W) a v top kvalite

Zdroje sú zostavené len z tých najkvalitnejších súčiastok, ktoré vám zaistia dlhoročnú a bezstarostnú prevádzku.

Trafa majú na oboch koncoch vyvedené vodiče, obal zdroja je z kovu. Zabalený obal zdroja chráni súčiastky pred vniknutím vlhkosti alebo kvapalín. Telo zdroja je vybavené dvoma úchytmi na ľahké prichytenie k podkladu.

- prachotesný a vodotesný zdroj
- spoľahlivosť a garancia kvality Mean Well – 5 rokov záruka
- odolné kovové telo zdrojov s montážnymi úchytmi
- vysoká účinnosť zdroja
- ľahké pripojenie priamo na káble

IP67



kód	popis
482670	napájací zdroj MEAN WELL XLG-150-24-A, 24 V, 150 W, IP67, 180 × 63 × 35,5 mm



kód	popis
482683	napájací zdroj MEAN WELL XLG-200-24-A, 24 V, 200 W, IP67, 199 × 63 × 35,5 mm



kód	popis
482686	napájací zdroj MEAN WELL HLG-320H-24-A, 24 V, 320 W, IP67, 252 × 90 × 43,8 mm

StrongLumio S1 | LED pásiky 12 V

Príkon 4,8 W/m IP20

- maximálna dĺžka súvislého pásika: 5 m
- **dekoratívna intenzita osvetlenia**

Tipy na použitie:
- pásiky na tematické osvetlenie, vhodné do interiérov
- dekoračné svetlo okolo postele
- nasvietenie schodiska
- podsvietenie televízie
- podsvietenie soklov
- nočné osvetlenie
- šatníkové skrine

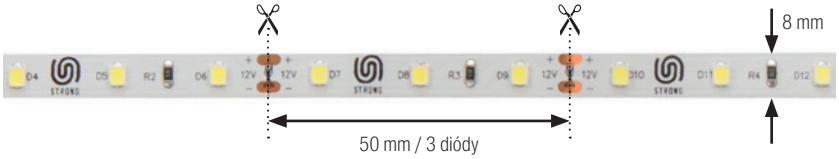

kód	farba svetla	teplota (K)	svietivosť (lm/m)	počet diód na 1 m
132251	teplá biela	±3000	475	60
249934	neutrálna biela	±4000		
131573	studená biela	±6500	500	

12V DC | [h] 30000 | Typ diódy: **2835**

Odporúčané pripojovacie káble

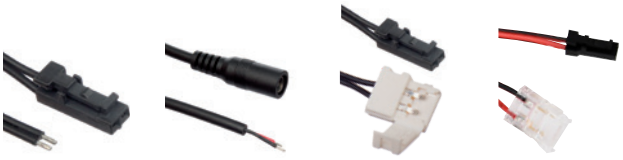

285094 | 134114 | 342535 | 487570

kód	popis
285094	typ konektora Mini (spájkovací), 1,8 m
134114	priame napojenie na trafo (spájkovacie), 2 m
342535	nacvakávací konektor[1] s koncovkou Mini, 1 m
487570	kábel k All in One jednotke – Mini, 2 m

[1] Nacvakávacie konektory neumiestňujte v blízkosti varnej dosky, varnej kanvice alebo iného zdroja pary a zvýšenej vlhkosti. Konektory môžu oxidovať.
Nacvakávacie konektory sú vhodné iba v kombinácii s profilmi s dostatočným priestorom, ako sú Fanto, Wide a Diagonal14. V mieste spoja môže byť svetlo prerušené alebo zmenené – LED pásik sa v mieste spoja nedotýka profilu. V mieste spoja je potrebné LED pásik a konektor prilepiť k ALU profilu.
ďalšie spojovacie konektory nájdete na str. 06.61 – 06.62

Odporúčané napájacie zdroje

odporúčané napájacie zdroje pozri str. 06.57 – 06.58

Rozvádzač



kód	popis
285093	Mini 6 vývodov (jednotlivo do 72 W), celkom max. 84 W, 0,25 m

StrongLumio S3 | LED pásiky 12 V, IP65

Príkon 4,8 W/m IP65

- pásiky sú vodotesné[1]
- pri použití vo vlhkom prostredí treba zaizolovať silikónovým tmelom miesta, ktoré môžu prísť do styku s vodou
- maximálna dĺžka súvislého pásika: 5 m
- **dekoratívna intenzita osvetlenia**

[1] Tento typ LED pásikov neodporúčame na dlhodobé svietenie z dôvodu horšieho odvodu tepla. Lamino, sklo a pod. nezabezpečujú dostatočný odvod tepla. Hrozí vypálenie diód, poškodenie ochranného povlaku. Odporúčaná doba súvislého svitu max. 60 min. Na poškodenie prehriatím sa nevzťahujú záručné podmienky.

Tipy na použitie:
- pásiky na tematické osvetlenie, vhodné do exteriérov
- nasvietenie vonkajšieho schodiska
- dekoračné osvetlenie domu, altánov, balkónov
- osvetlenie kúpeľne



kód	farba svetla	teplota (K)	svietivosť (lm/m)	počet diód na 1 m
132267	teplá biela	±3000	450	60
132266	studená biela	±6500	475	

12V DC | [h] 30000 | Typ diódy: **2835**

Odporúčané pripojovacie káble


285094


134114


487570

kód	popis
285094	typ konektora Mini (spájkovací), 1,8 m
134114	priame napojenie na trafo (spájkovacie), 2 m
487570	kábel k All in One jednotke[1] – Mini, 2 m

[1] Nacvakávacie konektory neumiestňujte v blízkosti varnej dosky, varnej kanvice alebo iného zdroja pary a zvýšenej vlhkosti. Konektory môžu oxidovať.
Nacvakávacie konektory sú vhodné iba v kombinácii s profilmi s dostatočným priestorom, ako sú Fanto, Wide a Diagonal14. V mieste spoja môže byť svetlo prerušené alebo zmenené – LED pásik sa v mieste spoja nedotýka profilu. V mieste spoja je potrebné LED pásik a konektor prilepiť k ALU profilu.
ďalšie spojovacie konektory nájdete na str. 06.61 – 06.62

Odporúčané napájacie zdroje

odporúčané napájacie zdroje pozri str. 06.57 – 06.58

Rozvádzač



kód	popis
285093	Mini 6 vývodov (jednotlivo do 72 W), celkom max. 84 W, 0,25 m

StrongLumio S1 | LED pásiky 12 V

Príkon 9,6 W/m IP20

- maximálna dĺžka súvislého pásika: 5 m
- **dekoratívna intenzita osvetlenia**

Tipy na použitie:
- pásiky na tematické osvetlenie
- dekoračné svetlo okolo postele
- nasvietenie schodiska
- nasvietenie steny
- osvetlenie sklenených políc
- podsvietenie televízie
- podsvietenie soklov
- nočné osvetlenie
- šatníkové skrine

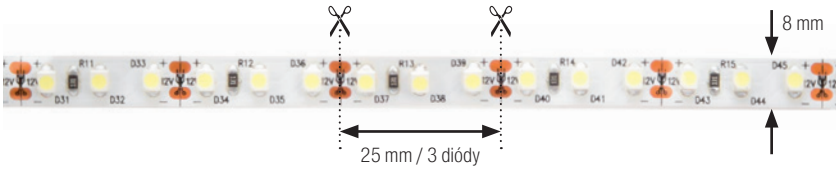

kód	farba svetla	teplota (K)	svietivosť (lm/m)	počet diód na 1 m
231392	teplá biela	±3000	915	120
250029	neutrálna biela	±4000	970	
231387	studená biela	±6500	970	

12V DC | [h] 30000 | Typ diódy: **2835**

Odporúčané pripojovacie káble

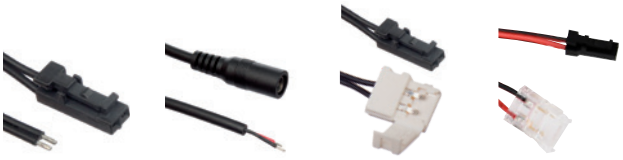

285094 | 134114 | 342535 | 487570

kód	popis
285094	typ konektora Mini (spájkovací), 1,8 m
134114	priame napojenie na trafo (spájkovacie), 2 m
342535	nacvakávací konektor[1] s koncovkou Mini, 1 m
487570	kábel k All in One jednotke – Mini, 2 m

[1] Nacvakávacie konektory neumiestňujte v blízkosti varnej dosky, varnej kanvice alebo iného zdroja pary a zvýšenej vlhkosti. Konektory môžu oxidovať.
Nacvakávacie konektory sú vhodné iba v kombinácii s profilmi s dostatočným priestorom, ako sú Fanto, Wide a Diagonal14. V mieste spoja môže byť svetlo prerušené alebo zmenené – LED pásik sa v mieste spoja nedotýka profilu. V mieste spoja je potrebné LED pásik a konektor prilepiť k ALU profilu.
ďalšie spojovacie konektory nájdete na str. 06.61 – 06.62

Odporúčané napájacie zdroje

odporúčané napájacie zdroje pozri str. 06.57 – 06.58

Rozvádzač



kód	popis
285093	Mini 6 vývodov (jednotlivo do 72 W), celkom max. 84 W, 0,25 m

StrongLumio S1 | LED pásiky 12 V

Príkon 12 W/m IP20

- maximálna dĺžka súvislého pásika: 3 m
- **vysoká intenzita osvetlenia**

Tipy na použitie:
- osvetlenie pracovnej dosky v kuchyni
- osvetlenie pracovného stola
- podsvietenie podhľadov
- šatníkové skrine

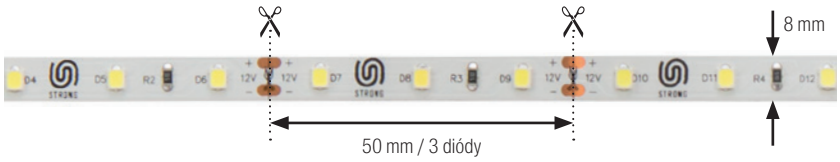

kód	farba svetla	teplota (K)	svietivosť (lm/m)	počet diód na 1 m
231394	teplá biela	±3000	1240	60
250030	neutrálna biela	±4000	1270	
231388	studená biela	±6500	1300	

12V DC | [h] 30000 | Typ diódy: **2835**

Odporúčané pripojovacie káble



285094 | 134114 | 342535 | 487570

kód	popis
285094	typ konektora Mini (spájkovací), 1,8 m
134114	priame napojenie na trafo (spájkovacie), 2 m
342535	nacvakávací konektor[1] s koncovkou Mini, 1 m
487570	kábel k All in One jednotke – Mini, 2 m

[1] Nacvakávacie konektory neumiestňujte v blízkosti varnej dosky, varnej kanvice alebo iného zdroja pary a zvýšenej vlhkosti. Konektory môžu oxidovať.
Nacvakávacie konektory sú vhodné iba v kombinácii s profilmi s dostatočným priestorom, ako sú Fanto, Wide a Diagonal14. V mieste spoja môže byť svetlo prerušené alebo zmenené – LED pásik sa v mieste spoja nedotýka profilu. V mieste spoja je potrebné LED pásik a konektor prilepiť k ALU profilu.
ďalšie spojovacie konektory nájdete na str. 06.61 – 06.62

Odporúčané napájacie zdroje

odporúčané napájacie zdroje pozri str. 06.57 – 06.58

Rozvádzač



kód	popis
285093	Mini 6 vývodov (jednotlivo do 72 W), celkom max. 84 W, 0,25 m

StrongLumio S3 | LED pásiky 12 V, IP65

Príkon 12 W/m IP65

- pásiky sú vodotesné[1]
- pri použití vo vlhkom prostredí treba silikónovým tmelom zaizolovať miesta, ktoré môžu prísť do styku s vodou
- maximálna dĺžka súvislého pásika: 3 m
- **veľmi silné osvetlenie**

[1] tento typ LED pásikov neodporúčame na dlhodobé svietenie. Odporúčame na krátkodobejšie svietenie z dôvodu horšieho odvodu tepla. Laminát, sklo a pod. nezabezpečujú dostatočný odvod tepla. Hrozí vypálenie diód, poškodenie ochranného povlaku. Odporúčaná doba súvislého svitu max. 30 min. Na poškodenie prehriatím sa nevzťahujú záručné podmienky.

Tipy na použitie:
- krátkodobé osvetlenie miest s vyššou vlhkosťou

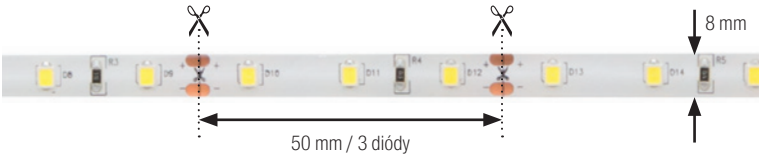

kód	farba svetla	teplota (K)	svietivosť (lm/m)	počet diód na 1 m
231401	teplá biela	±3000	1000	60
231396	studená biela	±6500	1050	

12V DC | [h] 30000 | Typ diódy: **2835**

Odporúčané pripojovacie káble


285094


134114


487570

kód	popis
285094	typ konektora Mini (spájkovací), 1,8 m
134114	priame napojenie na trafo (spájkovacie), 2 m
487570	kábel k All in One jednotke[1] – Mini, 2 m

[1] Nacvakávacie konektory neumiestňujte v blízkosti varnej dosky, varnej kanvice alebo iného zdroja pary a zvýšenej vlhkosti. Konektory môžu oxidovať.
Nacvakávacie konektory sú vhodné iba v kombinácii s profilmi s dostatočným priestorom, ako sú Fanto, Wide a Diagonal14. V mieste spoja môže byť svetlo prerušené alebo zmenené – LED pásik sa v mieste spoja nedotýka profilu. V mieste spoja je potrebné LED pásik a konektor prilepiť k ALU profilu.
ďalšie spojovacie konektory nájdete na str. 06.61 – 06.62

Odporúčané napájacie zdroje

odporúčané napájacie zdroje pozri str. 06.57 – 06.58

Rozvádzač



kód	popis
285093	Mini 6 vývodov (jednotlivo do 72 W), celkom max. 84 W, 0,25 m

StrongLumio S1 | LED pásiky 12 V

Príkon 14,4 W/m IP20

- maximálna dĺžka súvislého pásika: 3 m
- **vysoká intenzita osvetlenia**

Tipy na použitie:
- osvetlenie pracovnej dosky v kuchyni
- osvetlenie pracovného stola
- podsvietenie podhľadov
- šatníkové skrine



kód	farba svetla	teplota (K)	svietivosť (lm/m)	počet diód na 1 m
157844	teplá biela	±3000	1200	60
291403	neutrálna biela	±4000	1200	
132276	studená biela	±6500	1200	

12V DC | [h] 30000 | Typ diódy: **5050**

Odporúčané pripojovacie káble



285094 134114 342536 487570

kód	popis
285094	typ konektora Mini (spájkovací), 1,8 m
134114	priame napojenie na trafo (spájkovacie), 2 m
342536	nacvakávací konektor[1] s koncovkou Mini, 1 m
487570	kábel k All in One jednotke – Mini, 2 m

[1] Nacvakávacie konektory neumiestňujte v blízkosti varnej dosky, varnej kanvice alebo iného zdroja pary a zvýšenej vlhkosti. Konektory môžu oxidovať.
Nacvakávacie konektory sú vhodné iba v kombinácii s profilmi s dostatočným priestorom, ako sú Fanto, Wide a Diagonal14. V mieste spoja môže byť svetlo prerušené alebo zmenené – LED pásik sa v mieste spoja nedotýka profilu. V mieste spoja je potrebné LED pásik a konektor prilepiť k ALU profilu.
ďalšie spojovacie konektory nájdete na str. 06.61 – 06.62

Odporúčané napájacie zdroje

odporúčané napájacie zdroje pozri str. 06.57 – 06.58

Rozvádzač



kód	popis
285093	Mini 6 vývodov (jednotlivo do 72 W), celkom max. 84 W, 0,25 m

StrongLumio napájacie zdroje 12 V

Zásady pre výber a inštaláciu

Výkon napájacieho zdroja (W) = x + 20 % (30 %)

x = dĺžka LED pásika (m) × príkon LED pásika (W/m)

Príklad: pri použití pásika 14,4 W/m a dĺžke inštalovaného pásika 2,5 m je výkon pásika 36 W + 20 % rezerva (7,2 W) = 43,2 W. Budete tak potrebovať napájací zdroj s minimálnym výkonom 44 W.

Upozornenie
Nie je možné kombinovať 12 V LED pásiky s trafom 24 V a naopak.
Napájací zdroj musí mať vždy dostatočnú rezervu na danú zostavu LED pásika.
Pri bežnom používaní by mala byť rezerva 20 %, pri používaní viac ako 5 hodín odporúčame rezervu ešte zvýšiť na 30 % a viac. Ponúkané napájacie zdroje majú ochranu, ktorá zabraňuje poškodeniu. Pri preťažení dôjde k vypnutiu a po znížení zaťaženia a vychladnutí je napájací zdroj opäť funkčný. Preťažovanie má však negatívny vplyv na celkovú životnosť.

Napájací zdroj by mal byť inštalovaný tak, aby k nemu bol kedykoľvek prístup kvôli prípadnej výmene a aby bol dobre odvetrávaný. Inštalácia do malého, nevetraného priestoru znižuje jeho životnosť.

Upozorňujeme, že prívodné napätie musí zodpovedať STN EN 60038, **poškodenie vplyvom prepätia v elektrickej sieti nie je dôvodom na reklamáciu.**

Reklamácie sú riešené náhradou chybného napájacieho zdroja. Ďalšie náklady s výmenou spoja nie sú uznané.

Napájacie zdroje 12 V

- pre napájanie LED pásikov a svetiel s napätím 12 V, jednosmerný prúd
- napájanie 220 – 240 V, 50 Hz



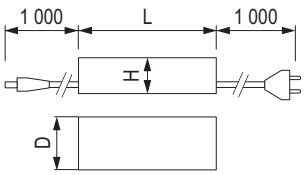

kód	výkon	L × D × H (mm)
405179	18 W / 1,5 A	88 × 39 × 28
405180	30 W / 2,5 A	85 × 50 × 32
405181	48 W / 4,0 A	116 × 52 × 33
405182	80 W / 6,6 A	116 × 56 × 34
353250 [1]	120 W / 10 A	172 × 73 × 43

[1] napájací zdroj má trojžilový odnímateľný napájací kábel a dva okrúhle konektory na výstupe

F | IP 20 | 220-240 V | 12V DC

- na výstupe okrúhly konektor so sivou objímkou (12 V)
- pre správnu funkciu odporúčame mať napájací zdroj čo najbližšie k svetlu. (Dlhšie káble spôsobujú stratu napätia a následne pokles svietivosti. Môžu mať takisto rušivý vplyv na blízke elektrospotrebiče.)
- napájací zdroj by mal byť vzdialený minimálne 0,5 m od ďalších elektrospotrebičov
- napájacie zdroje musia byť umiestnené tak, aby bolo zaistené dostatočné vetranie – odvod tepla, v prípade umiestnenia v uzavretom priestore musí byť zaistené dostatočné odvetranie (vetracie otvory)
- výkon napájacieho zdroja musí byť vyšší, než je príkon svetiel, odporúčaná rezerva 20 %, pri trvalom svietení odporúčame zvýšiť rezervu až na 30 %
- dĺžka káblov 2 × 1 m

Ploché napájacie zdroje 12 V

- pre napájanie LED pásikov a svetiel s napätím 12 V, jednosmerný prúd, sivé okraje (12 V)
- napájanie 220 – 240 V, 50 Hz

ZÁRUKA 3 ROKY



kód	výkon	L × D × H (mm)
405183	15 W / 1,25 A	160 × 30 × 16
405184	30 W / 2,5 A	160 × 58 × 18
405185	60 W / 5 A	184 × 64 × 22
405186	75 W / 6,25 A	170 × 57 × 32
405187	100 W / 8,33 A	180 × 66 × 32

F | IP 20 | 220-240 V | 12V DC

- na výstupe okrúhly konektor
- pre správnu funkciu odporúčame mať napájací zdroj čo najbližšie k svetlu. (Dlhšie káble spôsobujú stratu napätia a následne pokles svietivosti. Môžu mať takisto rušivý vplyv na blízke elektrospotrebiče.)
- napájací zdroj by mal byť vzdialený minimálne 0,5 m od ďalších elektrospotrebičov
- napájacie zdroje musia byť umiestnené tak, aby bolo zaistené dostatočné vetranie – odvod tepla, v prípade umiestnenia v uzavretom priestore musí byť zaistené dostatočné odvetranie (vetracie otvory)
- dĺžka káblov 2 × 1 m

Adaptér do zásuvky 12 V

- prevedenie do zásuvky so sivou objímkou konektora (12 V)
- pre napájanie LED pásikov a svetiel, napájacie napätie 12 V, jednosmerný prúd



kód	výkon	L × D × H (mm)
405178	6 W / 0,5 A	58 × 26 × 35

F | IP 20 | 220-240 V | 12V DC

StrongLumio napájacie zdroje 3PIN s Mini konektormi 12 V

- s Mini konektormi na výstupe a jedným 3PIN konektorom pre spoločný vypínač
- súvisiace vypínače pozri str. 06.12



kód	popis
484185	napájací zdroj 12 V – 24 W (4× Mini konektor + 1× 3PIN senzor) 110 × 25 × 160 mm



kód	popis
484186	napájací zdroj 12 V – 60 W (7× Mini konektor + 1× 3PIN senzor) 115 × 25 × 200 mm



kód	popis
484187	napájací zdroj 12 V – 100 W (8× Mini konektor + 1× 3PIN senzor) 115 × 25 × 200 mm

MEAN WELL
Značkové zdroje, vysoký výkon

– LED zdroje značky MEAN WELL 12 V s vysokým výkonom (dostupné varianty až do 264 W) a v top kvalite

Zdroje sú vybavené len tými najkvalitnejšími súčiastkami, ktoré vám zaistia dlhoročnú a bezstarostnú prevádzku.

Trafa majú na oboch koncoch vyvedené vodiče, obal zdroja je z kovu. Zabalený obal zdroja chráni súčiastky pred vniknutím vlhkosti alebo kvapalín. Telo zdroja má dva úchyty na ľahké prichytenie k podkladu.

- prachotesný a vodotesný zdroj
- spoľahlivosť a garancia kvality Mean Well – 5 rokov záruka
- odolné kovové telo zdrojov s montážnymi úchytmi
- vysoká účinnosť zdroja
- ľahké pripojenie priamo na káble

IP67



kód	popis
482663	napájací zdroj MEAN WELL XLG-150-12-A, 12 V, 150 W, IP67, 180 × 63 × 35,5 mm



kód	popis
482682	napájací zdroj MEAN WELL XLG-200-12-A, 12 V, 200 W, IP67, 199 × 63 × 35,5 mm



kód	popis
482684	napájací zdroj MEAN WELL HLG-320H-12-A, 12 V, 264 W, IP67, 252 × 90 × 43,8 mm

príslušenstvo k LED pásikom

Pripojovacie káble

- na prepojenie napájacieho zdroja a LED pásika (priame prepojenie)



134114



179054

kód	popis
134114	na napájanie LED pásikov (spájkovacie), Jack, 2 m
179054	na napájanie LED pásikov (spájkovacie), Jack, 0,15 m

12V DC 24V DC

- používajte čo najkratšie pripájacie káble
- káble nikdy nemotajte do klbka alebo cievky, ale skráťte na potrebnú dĺžku, prípadne ich nechajte voľne natiahnuté

Rozvádzač 12 V a 24 V

- na distribúciu na viac odberných miest
- okrúhly konektor na vstupe
- ideálny na použitie viacerých vetiev LED pásika alebo bodových svetiel ovládaných naraz



285093

kód	typ konektora
285093	Mini (do 3 A jednotlivo, 6 vývodov), celkom max. 3,5 A (Jack), 0,25 m

12V DC 24V DC MINI

Rozvádzač 12 V a 24 V

- Mini konektor na vstupe
- ideálny na použitie viacerých vetiev LED pásika alebo bodových svetiel ovládaných naraz
- na rozvedenie na viac vývodov od senzorov a vypínačov



356328

kód	typ konektora
356328	Mini (do 3 A jednotlivo, 6 vývodov), celkom max. 3 A (Mini), 0,25 m

12V DC 24V DC MINI

Prepojovacie káble s konektormi

- vhodný na prepojenie vypínača s koncovkou Mini s napájacími zdrojmi StrongLumio
- vhodný na prepojenie LED pásika s koncovkou Mini s napájacími zdrojmi StrongLumio
- vhodný na prepojenie LED pásika s koncovkou Mini a diaľkového ovládača 223823



342541

kód	popis
342541	napájací zdroj (Jack) – konektor Mini, 0,15 m

12V DC 24V DC MINI

Predlžovací kábel pre 3PIN vypínače

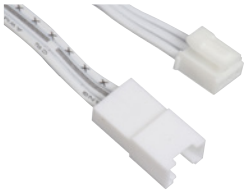

kód	popis
507817	predlžovací kábel pre 3PIN vypínače, 2 m

12V DC 24V DC MINI

príslušenstvo k LED pásikom

Pripojovací kábel pre rozvádzače, na spájkovanie

- na pripájanie LED pásikov
- na napájanie



285094

kód	popis
285094	typ konektoru Mini[1] F, 1,8 m

12V DC 24V DC

[1] tento typ je vybavený poistkou, odporúčame používať do mechanicky namáhaných miest, miest s výskytom vibrácií a pod.

- káble na spájkovanie vykazujú vyššiu spoľahlivosť, vhodné na použitie pri výskyte vlhkosti a pod.
- spoj odporúčame zaizolovať zmršťovacou bužírkou alebo aspoň podlepiť izolačnou páskou

Predlžovacie káble



285110

kód	popis
285110	predlžovací kábel Mini – Mini, 1,8 m

12V DC 24V DC

Prepojovacie káble k All in One jednotke

- slúžia na prepojenie All in One jednotky s príslušným LED pásikom
- stačí zacvaknúť a zapojiť
- spojky na výstupe sú rozpojiteľné a v prípade výmeny pásika sa dajú používať opakovane
- jednofarebné sú vo veľkosti pre 10 mm pásiky, avšak sú použiteľné aj pre 8 mm, pri výbere profilu je však nutné počítať s väčšími rozmermi

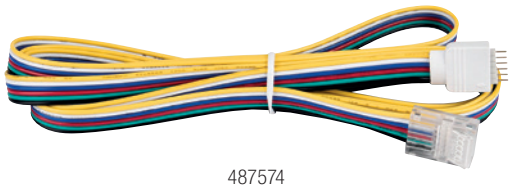

487574

kód	zodpovedajúci typ pásika
487570	jednofarebný LED
487575	jednofarebný LED COB
487571	CCT
487576	CCT COB
487572	RGB
487577	RGB COB
487573	RGBW
487574	RGBCCT

DC napájacia zdierka so svorkovnicou

- samica na pripojenie do okrúhleho konektora napájacieho zdroja
- jednoduché pripojenie dvojlinky bez spájkovania



381175

kód	popis
381175	čierno-zelená

12V DC 24V DC

- maximálny prúd 5 A
- maximálne napätie 50 V

príslušenstvo k LED pásikom

Káble s konektorom



342535



342536

- dĺžka kábla: 1 m
- typ konektora: Mini
- konektory vhodné pre jednofarebný LED pásik 8 alebo 10 mm
- nevhodné pre LED pásiky s hustotou viac ako 120 LED/m
- konektory sa zmestia do profilov: Fanto, Wide, Diagonal14

kód	pre šírku LED pásika	veľkosť konektora (mm)	dĺžka kábla
342535	8 mm	13 × 15 × 5	1 m
342536	10 mm	15 × 15 × 5	

12V DC | 24V DC | MINI

- nespájaný spoj nesmie byť umiestnený v blízkosti varnej dosky, varnej kanvice alebo iného zdroja pary a zvýšenej vlhkosti (konektory môžu oxidovať)
- v mieste spoja môže byť viditeľné prerušenie svetla
- v mieste spoja je potrebné LED pásik a konektor prilepiť k ALU profilu

LED roh spájkovací

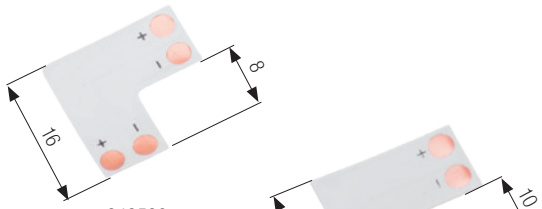

342539

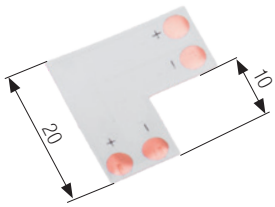

342540

kód	pre šírku LED pásika
342539	8 mm
342540	10 mm

12V DC | 24V DC

- roh je vhodný na prepojenie 2 LED pásikov pod uhlom 90°
- je nutné dodržať správnu polaritu

Spojovacie konektory





342537

- konektor na prepojenie 2 LED pásikov šírky 8 alebo 10 mm
- nevhodné pre LED pásiky s hustotou viac ako 120 LED/m
- konektory sa zmestia do profilov: Fanto, Wide, Diagonal14

kód	pre šírku LED pásika	veľkosť (mm)
342537	8 mm	13 × 15 × 5
342538	10 mm	15 × 15 × 5

12V DC | 24V DC

- nespájaný spoj nesmie byť umiestnený v blízkosti varnej dosky, varnej kanvice alebo iného zdroja pary a zvýšenej vlhkosti (konektory môžu oxidovať)
- v mieste spoja môže byť viditeľné prerušenie svetla
- v mieste spoja je potrebné LED pásik a konektor prilepiť k ALU profilu

Prepojenie 2 LED pásikov v tvare „L“



kód	popis
467212	10 mm, jednofarebné – 2 piny
467213	10 mm, RGB – 4 piny



kód	popis
388254	10 mm, RGBW – 5 pinov



kód	popis
507815	8 mm, jednofarebné – 2 piny
507816	10 mm, jednofarebné – 2 piny

❗ nie je možné použiť pre diódy 5730 (pásiky str. 06.39)

príslušenstvo k LED pásikom

Prepojenie 2 LED pásikov



kód	popis
467209	8 mm, jednofarebné – 2 piny
467217	10 mm, jednofarebné – 2 piny
467210	10 mm, CCT – 3 piny
467211	10 mm, RGB – 4 piny
467215	10 mm, RGBW – 5 pinov
467216	10 mm, RGBCCT – 6 pinov



kód	popis
378296	8 mm, jednofarebné – 2 piny
388183	10 mm, jednofarebné – 2 piny



kód	popis
487104	10 mm, CCT – 3 piny
487104	10 mm, RGB – 4 piny

Vhodné pre COB pásiky



kód	popis
467226	8 mm, jednofarebné – 2 piny
467222	10 mm, jednofarebné – 2 piny
467223	10 mm, CCT – 3 piny
467224	10 mm, RGB – 4 piny

Prepojenie LED pásik <-> kábel



kód	popis
467207	8 mm, jednofarebné – 2 piny
467201	10 mm, jednofarebné – 2 piny
467202	10 mm, CCT – 3 piny
467203	10 mm, RGB – 4 piny
467205	10 mm, RGBW – 5 pinov
467206	12 mm, RGBCCT – 6 pinov



kód	popis
378297	8 mm, jednofarebné – 2 piny
388184	10 mm, jednofarebné – 2 piny



kód	popis
487105	10 mm, CCT – 3 piny
487106	10 mm, RGB – 4 piny

Vhodné pre COB pásiky
- dĺžka kábla 15 cm



kód	popis
467225	8 mm, jednofarebné – 2 piny
467219	10 mm, jednofarebné – 2 piny
467220	10 mm, CCT – 3 piny
467221	10 mm, RGB – 4 piny

LED pásik <-> kábel <-> LED pásik



Vhodné pre COB pásiky
- dĺžka kábla 15 cm

kód	popis
487107	10 mm, CCT – 3 piny
487108	10 mm, RGB – 4 piny

Univerzálne prepojenie pásikov aj káblov – 2 PINY



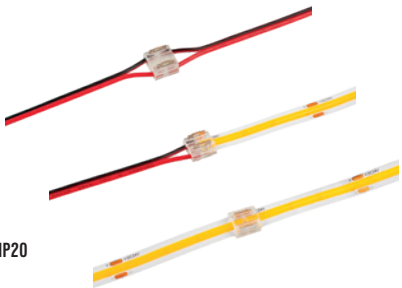

Vhodné pre všetky typy jednofarebných IP20 pásikov (vrátane COB)

kód	popis
507813	8 mm
507814	10 mm

príslušenstvo k LED pásikom

Elektroinštalačná lišta



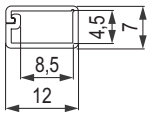

mini 12 × 7 mm

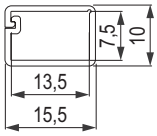

veľká 15 ×10 mm

- vybavená lepiacou páskou
- na zakrytie inštalovaných káblov v nábytku
- materiál: plast PVC
- spĺňa STN EN 50085
- stupeň horľavosti B (neľahko horľavý)
- nevhodné na vonkajšie použitie

dĺžka (m)	mini 12 × 7 mm			veľká 5 ×10 mm
	biela	drevo	drevo tmavé	biela
1	**356970**	**356971**	**356972**	**356973**
2	**356974**	**356975**	**356976**	**356977**

Napájacie káble



347904

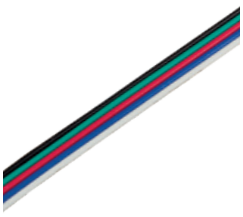

399079

kód	popis
347904	dvojlinka 2 x 0,5 mm², 20 AWG, červeno-čierna
465852	dvojlinka 2 x 0,5 mm², 20 AWG, bielo-červená
367822	trojlinka pre CCT pásiky, 3 x 0,35 mm²
276497	štvorlinka pre RGB pásiky, 4 x 0,35 mm²
399079	päťlinka pre RGBW pásiky, 5 x 0,3 mm²
489472	šesťlinka pre RGBCCT pásiky, 6 x 0,3 mm²

- farebne značené káble uľahčujú zapojenie pásika k ovládaču a prepojenie pásikov medzi sebou
- max. zaťaženie podľa DIN VDE 0100 do 30 °C: 7 A (skupina 1), 9 A (skupina 2), 12 A (skupina 3)
- pre správnu funkciu odporúčame mať napájací zdroj čo najbližšie k svetlu, dlhšie káble spôsobujú stratu napätia a následne pokles svietivosti, môžu mať tiež vplyv na blízke elektrospotrebiče
- kábel nemotajte do klbka alebo cievky, nebezpečenstvo rušenia a prehrievania

Zmršťovacia bužírka



359353

- vhodná na zaizolovanie prechodu LED pásik / prívodný kábel
- navlečte na prechod kábla a LED pásika
- pri zahriatí dôjde k zmršteniu
- v prípade potreby vodovzdorného spoja je navyše nutné dovnútra aplikovať silikónový tmel
- predaj po metroch z návinu alebo jeden meter po kusoch

kód	popis
359353	8,0 / 4,0 mm, čierna
359355	10,0 / 5,0 mm, čierna
416547	6,0 / 3,0 mm, priehľadná 1 m
416548	8,0 / 4,0 mm, priehľadná 1 m
416549	10,0 / 5,0 mm, priehľadná 1 m
481469	8,0 / 4,0 mm, žlto-zelená
503155	10,0 / 5,0 mm, hnedá

Spojovacie konektory pre káble

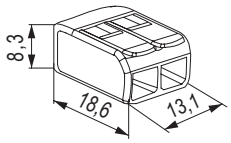

kód	popis
316055	inštalačná svorka 2-pólová (Wago)
507264	inštalačná svorka 3-pólová (Wago)

- slúži na spojenie vodičov 12 V, 24 V aj 230 V – náhrada spájkovania
- **vstupy vzájomne spojené**
- pevný vodič 0,2 – 4 mm²
- lankové vodiče 0,14 – 4 mm²
- menovité napätie 450 V
- 2 navzájom spojené vstupy – **pre každý pól musí byť samostatná svorka**
- s ovládacími páčkami – jednoduchá manipulácia



388187



388189

kód	popis
388187	rýchlospojka pre dvojlinku rovná
388189	rýchlospojka pre dvojlinku rozbočovacia typ T

- priemer kábla 0,32 – 0,5 mm²
- max. zaťaženie 5 A

tipy a triky – ALU profily

Informácie k hliníkovým profilom

Hliníkové profily zaisťujú chladenie LED pásikov. Nedostatočným chladením sa znižuje životnosť LED pásika, prípadne môže dôjsť až k jeho poškodeniu.

Príprava profilu a lepenia
Pre dobrú priľnavosť LED pásika je nutné profily vždy dôkladne očistiť a odmastiť. Niektoré typy povrchov (napr. práškové farby) majú nižšiu priľnavosť, LED pásik sa môže časom odlepiť. Na dlhodobé použitie odporúčame otestovať priľnavosť pri zapnutom – ohriatom LED pásiku. Povrch je možné ľahko zdrsniť pre zvýšenie priľnavosti.

Pohlcovanie svetla odlišnými krytkami

K jednotlivým hliníkovým profilom sú k dispozícii rôzne typy krytiek, líšia sa od seba mierou priepustnosti svetla a typom montáže.
Na montáž sú najpohodlnejšie krytky naklápacie, ktoré je možné kedykoľvek vybrať z profilu, bez nutnosti dodatočného priestoru okolo profilu. Jednotlivé krytky môžu vďaka svojej schopnosti rozptyľovať/pohlcovať svetlo znížiť intenzitu LED osvetlenia alebo vytvoriť súvislú svetelnú linku bez viditeľnosti jednotlivých bodov.
Priesvitné a transparentné krytky absorbujú minimum svitu, jednotlivé diódy LED pásika sú viditeľné.
Mliečne krytky čiastočne absorbujú svit z LED pásikov. Jednotlivé typy krytiek pohlcujú 20 – 30 % svitu (podľa daného typu). Tieto krytky tvoria príjemnejší dojem z LED pásika, pokiaľ je na viditeľnej časti. Jednotlivé diódy LED pásika nie je vidieť na nižšie uvedených profiloch, v kombinácii s príslušným LED pásikom.
Na dosiahnutie súvislej línie svitu je možné pre všetky typy profilov odporučiť použitie COB pásika (str. 06.32).

Profily s povrchovou montážou

Fanto

- široký profil s možnosťou umiestnenia viac radov pásikov vedľa seba (až 2 ks)
- dobrý odvod tepla od LED pásika
- do tohto profilu sa zmestia nacvakávacie konektory pre LED pásik šírky až 10 mm
- LED pásik s > 210 diódami/m vytvára súvislú svetelnú líniu



dĺžka	profil	krytka naklápacia	
	strieborný elox	mliečna	matná
2 m	**342530**	**342531**	**367242**

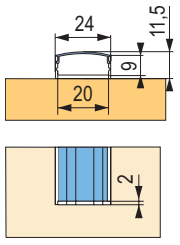

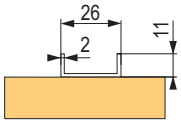

342533

Príslušenstvo

kód	popis
342532	koncovka k profilu (ks)
342533	spona plastová (ks)

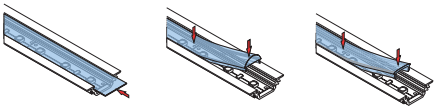

iný profil – ilustračné zobrazenie krytiek

profily s povrchovou montážou

Profil plochý S10/S20

- hliníková lišta, na ktorú je možné nalepiť LED pásik
- nevhodné pre LED pásiky s vysokým výkonom, nezaručuje dostatočný odvod tepla
- lišta nie je vybavená lepidlom
- použitie: LTD, DTD, sklo, zrkadlo
- hrúbka 2 mm



135156

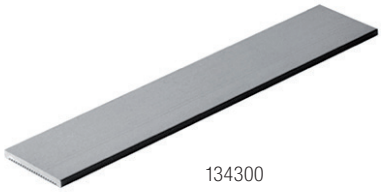

134300

dĺžka	šírka 10 mm	šírka 20 mm
3 m	**135156**	**134300**

Surface

- profil k povrchovej montáži, povrch elox
- uchytenie sponami, nalepením alebo priskrutkovaním
- masívny profil k povrchovej montáži, dobrý odvod tepla

	profil			krytka zásuvná		krytka naklápacia			šošovkovitá
dĺžka	strieborný elox	čierny mat	biely lak[1)]	priesvitná	mliečna	priesvitná	mliečna	čierna	transparentná
1 m	**130588**	**231266**	**231267**	**130645**	**130642**	**198516**	**221007**	**416702**	×
2 m	**130589**	**230903**	**230904**	**130646**	**130643**	**198517**	**221008**	**416707**	**130649**
3 m	**244328**	**275767**	**285023**	×	×	**244352**	**233554**	**416709**	×
4 m	**252277**	**353541**	**353540**	×	×	**252279**	**269801**	**416710**	×
20 m	×	×	×	×	×	×	**404412**	×	×

[1)] pozor, pri lakovaných profiloch nie je možné použiť kapacitné dotykové spínače z dôvodu izolácie signálu



404412 – 20 m

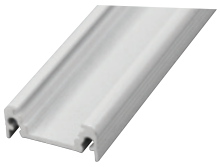

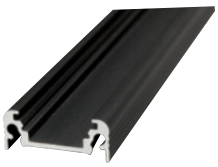

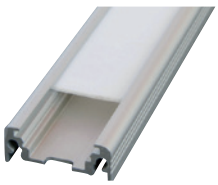

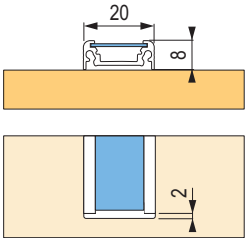

Príslušenstvo

kód	popis
130658	koncovky k profilu – svetlosivé (pár)
230911	koncovky k profilu – čierne (pár)
276179	koncovky k profilu – biele (pár)
215054	spony pružinové (pár)





profily s povrchovou montážou

Arbona

- LED profil s povrchovou montážou 2 m
- pre LED pásiky šírky max. 10 mm

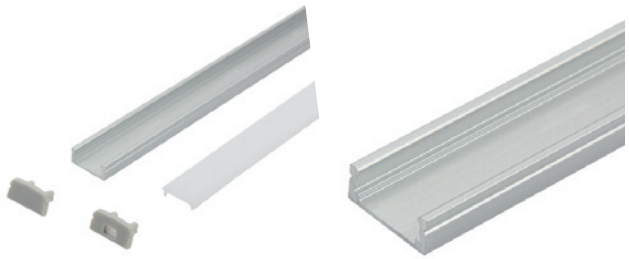

dĺžka	profil	krytka naklápacia	
	strieborný elox	mliečna	matná
2 m	**405210**	**405211**	**405212**

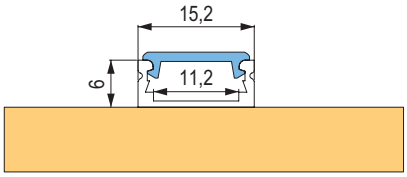

Príslušenstvo

kód	popis
405213	koncovka k profilu (ks)
405214	spona na upevňovanie profilu kovová (ks)

Slim

- profil k povrchovej montáži, povrch elox
- iba zásuvné krytky
- úzky decentný profil pre minimalistické aplikácie
- **iba pre LED pásiky šírky do 8 mm**
- uchytenie sponami, nalepením alebo priskrutkovaním



dĺžka	profil			krytka zásuvná	
	strieborný elox	čierny mat	biely lak	priesvitná	mliečna
1 m	**215825**	×	×	**215847**	**215845**
2 m	**215826**	**285028**	**285027**	**215848**	**215846**
3 m	**285029**	×	×	**285031**	×

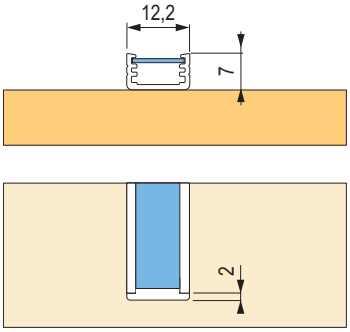

Príslušenstvo

kód	popis
215852	koncovky k profilu – svetlosivé (pár)
285033	koncovky k profilu – čierne (pár)
285032	koncovky k profilu – biele (pár)
230862	spony pružinové nehrdzavejúca oceľ
285060	spony pružinové čierne
285059	spony pružinové biele





profily s povrchovou montážou

Begton

- profil k povrchovej montáži
- krytka s hornou montážou
- uchytenie nalepením alebo priskrutkovaním
- pre LED pásiky šírky až 12 mm



dĺžka	profil			krytka zásuvná		krytka naklápacia		
	strieborný elox	čierny mat	biely lak	priesvitná	mliečna	priesvitná	mliečna	čierna
2 m	**285041**	**285043**	**285042**	**285053**	**285052**	**198517**	**221008**	**416707**
3 m	**285044**	×	×	**285055**	×	**244352**	**233554**	**416709**

Príslušenstvo

kód	popis
285045	koncovky k zásuvným krytkám – svetlosivé (pár)
285047	koncovky k zásuvným krytkám – čierne (pár)
285046	koncovky k zásuvným krytkám – biele (pár)
405277	koncovky k naklápacím krytkám – oblé sivé (pár)
405279	koncovky k naklápacím krytkám – oblé čierne (pár)
405278	koncovky k naklápacím krytkám – oblé biele (pár)

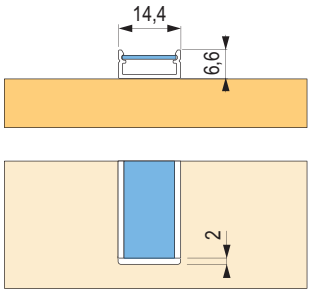

ARC 12

- jednoduchý profil pre povrchovú montáž
- možno ho ohýbať s rádiusom max. 500 mm
- v kombinácii s polkruhovou krytkou a LED pásikom s > 210 diódami/m vytvára súvislú svetelnú líniu



dĺžka	profil	naklápacia krytka		
	surový ALU	krytka polkruhová mliečna	priesvitná	mliečna
2 m	**343063**	**255931**	**198517**	**221008**

Príslušenstvo

kód	popis
343064	koncovky k profilu polkruhové (pár)
354319	koncovky k profilu rovné (pár)

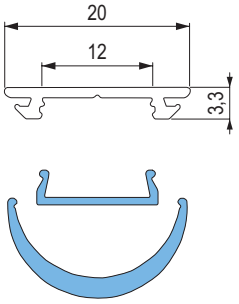

profily s povrchovou montážou

Wide

- široký profil s možnosťou umiestnenia až 3 radov pásikov vedľa seba
- na povrchovú montáž
- iba zásuvné krytky
- do tohto profilu sa zmestia nacvakávacie konektory pre LED pásik šírky až 10 mm

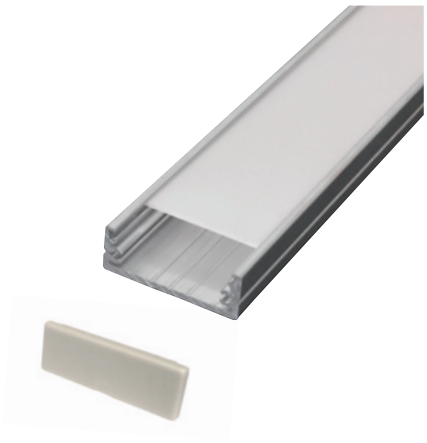

dĺžka	profil		krytka zásuvná	
	surový hliník	strieborný elox	priesvitná	mliečna
1 m	**130639**	**224549**	**130654**	**130651**
2 m	**130640**	**179745**	**130655**	**130652**

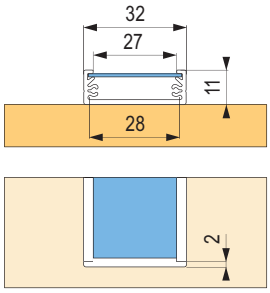

Príslušenstvo

kód	popis
130659	koncovky k profilu – svetlosivé (pár)

Smart

- na povrchovú montáž
- pri použití LED pásikov s minimálne 120 diódami/m a mliečnou krytkou splýva svetlo do súvislej línie
- krytka s hornou montážou
- uchytenie nalepením alebo priskrutkovaním
- pre LED pásiky do šírky 10 mm



dĺžka	profil			krytka naklápacia	
	strieborný elox	čierny mat	biely lak[1)]	priesvitná	mliečna
2 m	**285048**	**285050**	**285049**	**215848**	**215846**
3 m	**285051**	×	×	**285031**	×

[1)] pozor, pri lakovaných profiloch nie je možné použiť kapacitné dotykové spínače z dôvodu izolácie signálu

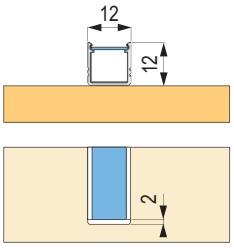

Príslušenstvo

kód	popis
285056	koncovky k profilu – svetlosivé (pár)
285058	koncovky k profilu – čierne (pár)
285057	koncovky k profilu – biele (pár)

kód	popis
230862	spony pružinové nehrdzavejúca oceľ
285060	spony pružinové čierne
285059	spony pružinové biele

profily na zafrézovanie

Smart-In10

- hlbší profil zabezpečuje väčšie rozptýlenie svetla
- inštalácia priskrutkovaním alebo nalepením
- vhodné nielen do nábytku, ale aj na elegantné osvetlenie interiéru
- LED pásiky do šírky 10 mm



dĺžka	profil	krytka naklápacia	
	strieborný elox	priesvitná	mliečna
2 m	**356623**	**505946**	**472725**
3 m	**424669**	**505948**	**424699**

Príslušenstvo

kód	popis
356630	koncovky k lište Smart-In10 sivé (pár)
230862	pružinové úchyty (pár)

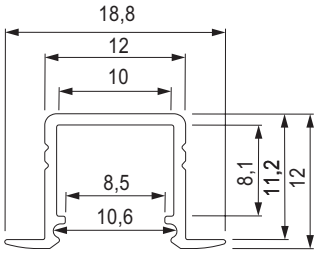

Slash 8

- jednoduchá inštalácia LED pásika
- inštalácia do malého rozmeru frézovania 5 × 14 mm
- možnosť inštalácie do oblúka (minimálny rádius ohybu 25 cm)
- pri svietení tvoria súvislú linku pri použití LED pásika 120 diód/m
- šírka LED pásika: 8 mm
- odporúčame LED pásiky s maximálnym výkonom 10 W/m

dĺžka	profil
	alu anodizovaný
1 m	**405268**
2 m	**405269**
3 m	**405270**

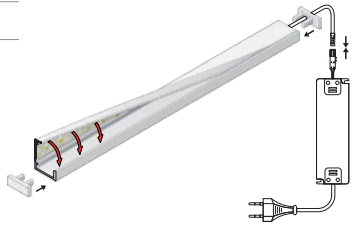

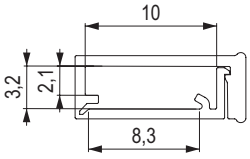

Príslušenstvo

kód	koncovky k profilu (pár)
405267	koncovky k lište Slash 8 mliečne (pár)



405267

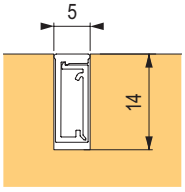

HI8

- dekoratívne osvetlenie
- vhodné do hrán pracovných dosiek, schodov a pod.
- je v jednej rovine s hranou dosky
- maximálna šírka LED pásika 8 mm



dĺžka	profil	krytka naklápacia
	alu anodizovaný	mliečna
2 m	**405259**	**405262**
3 m	**405260**	**405263**
4 m	**405261**	**405264**



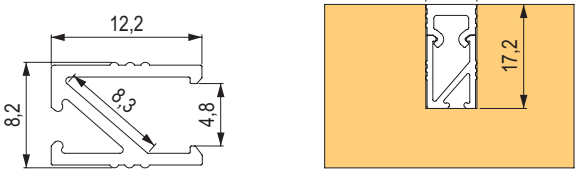

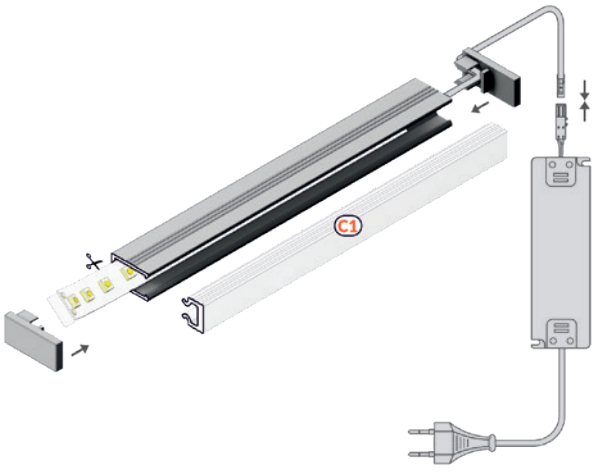

Príslušenstvo

kód	koncovky k profilu (pár)
405265	koncovky k lište HI8 sivé (pár)
405266	koncovky k lište HI8 mliečne (pár)

profily na zafrézovanie

Ormio

- masívny profil na zafrézovanie
- dobrý odvod tepla od LED pásika
- uchytenie nalepením alebo priskrutkovaním
- LED pásik s > 210 diódami/m vytvára súvislú svetelnú linku



dĺžka	profil	krytka naklápacia	
	strieborný elox	mliečna	priesvitná
2 m	**342521**	**342522**	**367241**

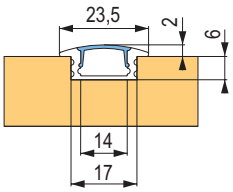

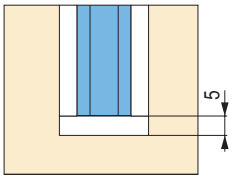

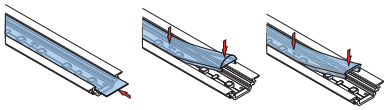

PRÍSLUŠENSTVO

kód	popis
342523	koncovky k profilu (ks)

Groove

- masívny profil na zafrézovanie, dobrý odvod tepla
- uchytenie sponami, nalepením alebo priskrutkovaním

dĺžka	profil			krytka zásuvná		krytka naklápacia			šošovkovitá
	strieborný elox	čierny mat	biely lak[1]	priesvitná	mliečna	priesvitná	mliečna	čierna	transparentná
1 m	**130633**	**231268**	**231269**	**130645**	**130642**	**198516**	**221007**	**416702**	×
2 m	**130634**	**230905**	**230906**	**130646**	**130643**	**198517**	**221008**	**416707**	**130649**
3 m	**233553**	**277173**	**285024**	×	×	**244352**	**233554**	**416709**	×
4 m	**269800**	**353543**	**353542**	×	×	**252279**	**269801**	**416710**	×
20 m	×	×	×	×	×	×	**404412**	×	×

[1] pozor, pri lakovaných profiloch nie je možné použiť kapacitné dotykové spínače z dôvodu izolácie signálu

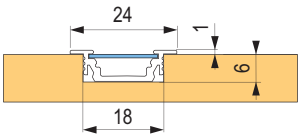

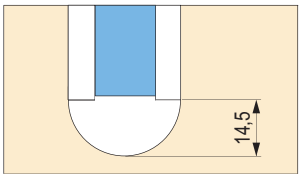

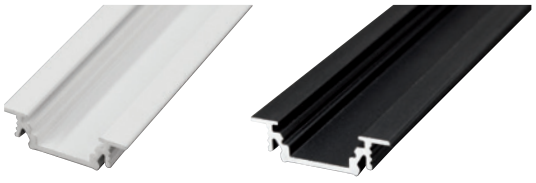

Príslušenstvo

	sivá	čierna	biela
koncovky okrúhle (pár)	**130656**	**230909**	**274415**
koncovky rovné (pár)	**472101**	**471886**	**499423**
spony pružinové (pár)		**215054**	


130656


472101


215054

profily na zafrézovanie

Begtin

- profil na zafrézovanie
- krytka s hornou montážou
- uchytenie nalepením alebo priskrutkovaním
- pre LED pásiky šírky až 12 mm



dĺžka	profil			krytka zásuvná	
	strieborný elox	čierny mat	biely lak[1)]	priesvitná	mliečna
2 m	**285034**	**285036**	**285035**	**285053**	**285052**
3 m	**285037**	×	×	**285055**	×

[1)] pozor, pri lakovaných profiloch nie je možné použiť kapacitné dotykové spínače z dôvodu izolácie signálu

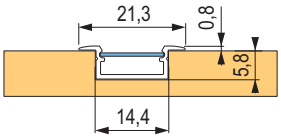

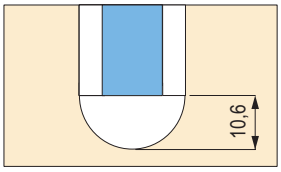

Príslušenstvo

kód	popis
285038	koncovky k profilu – svetlosivé (pár)
285040	koncovky k profilu – čierne (pár)
285039	koncovky k profilu – biele (pár)

Diagonal14

- profil na zafrézovanie
- redukuje efekt oslnenia
- pre LED pásiky šírky až 14 mm



dĺžka	profil			krycia lišta		
	biela	čierna	alu anodizovaný / elox	mliečna	priesvitná	čierna
2 m	**461843**	**461812**	**461786**	**408366**	**408365**	**461859**
3 m	**461844**	**461818**	**461787**	**461863**	**461860**	**461874**

Príslušenstvo

kód	popis
462171	Diagonal, biela, plast
462159	Diagonal, čierna, plast
462099	Diagonal, sivá, plast
462078	príchyt pružinový

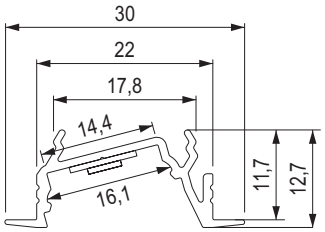

profily na zafrézovanie

Flat

- široký zápustný profil vhodný na osvetlenie schodov, soklov (možné inštalovať tiež do sadrokartónu)
- bočné umiestnenie LED pásika pre rozptýlené svetlo
- pri požiadavke na silné osvetlenie možno inštalovať viac LED pásikov nalepením priamo na odrazovú plochu



dĺžka	profil	krytka zásuvná	
	strieborný elox	transparentná	mliečna
1 m	**215047**	**215052**	**215050**
2 m	**215048**	**215053**	**215051**

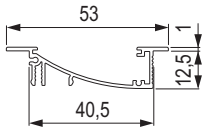

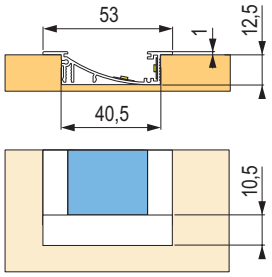

Príslušenstvo

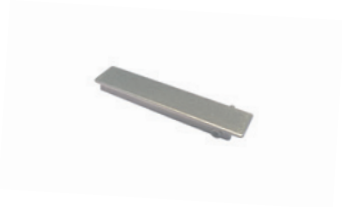

kód	popis
215049	koncovky k profilu (pár)

Floor

- vysoko odolný profil s masívnou krytkou, vhodný na zapustenie, pochôdzny
- pri použití vodovzdorného silikónu možno použiť v interiéri aj exteriéri
- v kombinácii s LED pásikom s > 120 diódami/m vytvára súvislú svetelnú linku



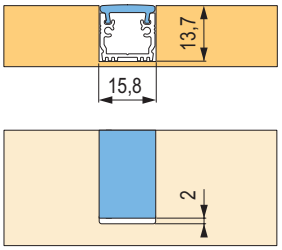

dĺžka	profil	krytka naklápacia
	strieborný elox	mliečna
2 m	**285070**	**285071**

Príslušenstvo

kód	popis
285072	koncovky k profilu sivé (pár)



profily s rohovou montážou

Belcore

- profil k povrchovej montáži
- rohový profil
- uhol svitu 45°
- hranatá/okrúhla krytka
- uchytenie sponami, nalepením, skrutkovaním
- v kombinácii s LED pásikom s > 210 diódami/m vytvára súvislú svetelnú linku

Tipy na použitie:

- kuchyne
- schody
- skrine
- osvetlenie podláh (namiesto zakončovacej lišty)

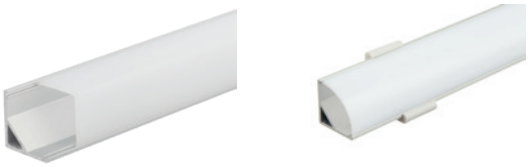

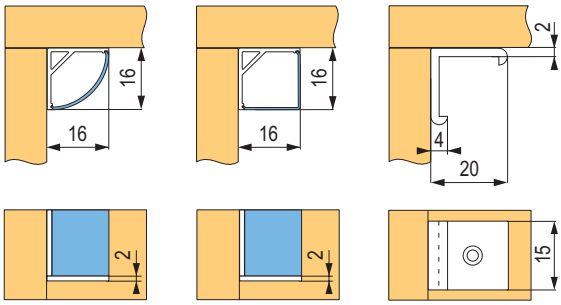

dĺžka	profil	krytka naklápacia		
	strieborný elox	hranatá mliečna	okrúhla mliečna	okrúhla priesvitná
2 m	**342524**	**342525**	**342526**	**367249**

Príslušenstvo

kód	popis
342527	koncovka k profilu štvorcová (ks)
342528	koncovka k profilu okrúhla (ks)
342529	spona plastová (ks)

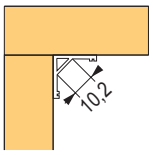

342524

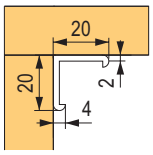

342529

Cabi

- rohový profil s veľkou rozptylovou plochou
- uhol svitu 30°/ 60° umožňuje nasmerovať osvetlenie podľa potreby
- krytka s hornou montážou
- uchytenie nalepením alebo priskrutkovaním
- v kombinácii s LED pásikom s > 210 diódami/m vytvára súvislú svetelnú linku



dĺžka	profil	krytka naklápacia	
	strieborný elox	priesvitná	mliečna
2 m	**406041**	**285083**	**285084**

Príslušenstvo

kód	popis
285085	koncovky k profilu sivé (pár)

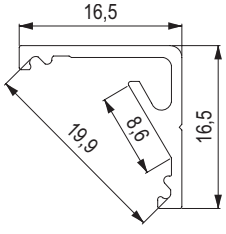

406041

profily s rohovou montážou

Corner

- profil k povrchovej montáži, rohový prevedenie
- uhol svitu 30° / 60° podľa umiestnenia
- pri použití dotykového spínača / stmievača je potrebné izolovať profil od priameho dotyku so stenou (podlepením izolačnou páskou a pod.) z dôvodu možného rušenia funkcie spínača
- uchytenie sponami, nalepením alebo priskrutkovaním

Tipy na použitie:
- kuchyne
- schody
- skrine

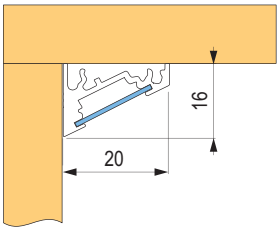

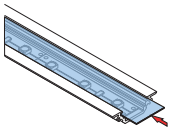

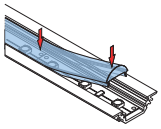

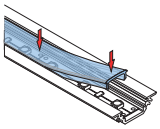

iný profil – ilustračné zobrazenie krytiek

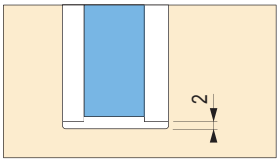

dĺžka	profil			krytka zásuvná		krytka naklápacia			šošovkovitá
	strieborný elox	čierny mat	biely lak[1]	priesvitná	mliečna	priesvitná	mliečna	čierna	transparentná
1 m	**130636**	**231270**	**231271**	**130645**	**130642**	**198516**	**221007**	**416702**	×
2 m	**130637**	**230907**	**230908**	**130646**	**130643**	**198517**	**221008**	**416707**	**130649**
3 m	**244329**	**285025**	**285026**	×	×	**244352**	**233554**	**416709**	×
4 m	**252278**	**353539**	**353538**	×	×	**252279**	**269801**	**416710**	×
20 m	×	×	×	×	×	×	**404412**	×	×

[1] pozor, pri lakovaných profiloch nie je možné použiť kapacitné dotykové spínače z dôvodu izolácie signálu







Príslušenstvo

kód	popis
130657	koncovky k profilu – svetlosivé (pár)
230910	koncovky k profilu – čierne (pár)
276178	koncovky k profilu – biele (pár)
215054	spony pružinové (pár)

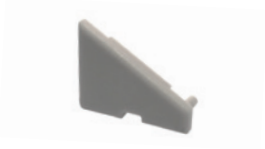



špeciálne profily

Lucera

- narážací profil na prednú hranu dosky
- možnosť umiestnenia LED pásikov hore/dole
- predná hrana profilu je vybavená pružným dorazom
- profil môže slúžiť aj v bezúchytkových kuchyniach

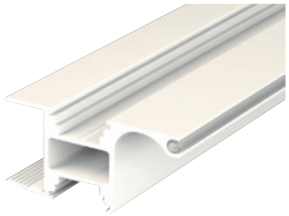

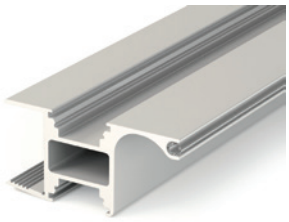

dĺžka	profil		krytka naklápacia	
	strieborný elox	biely lak[1)]	priesvitná	mliečna
2 m	**359333**	**359334**	**198517**	**221008**
4 m	**359426**	**359427**	**252279**	**269801**

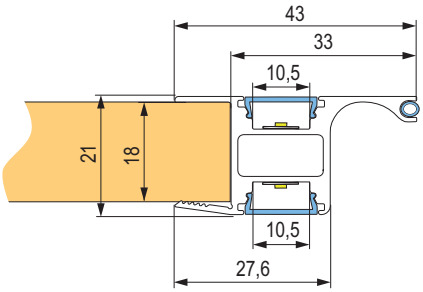

[1)] pozor, pri lakovaných profiloch nie je možné použiť kapacitné dotykové spínače z dôvodu izolácie signálu

Lucas

- narážací profil na prednú hranu dosky
- možnosť umiestnenia LED pásikov hore/dole
- vhodný pre dvierka s úchytkami



dĺžka	profil			krytka naklápacia		
	alu anodizovaný	biely lak	čierny anodizovaný	priesvitná	mliečna	čierna
2 m	**405271**	**405272**	**405273**	**198517**	**221008**	**416707**
4 m	**467080**	**467088**	**467079**	**252279**	**269801**	**416709**

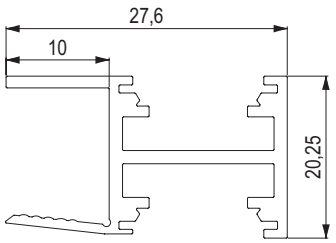

špeciálne profily a príslušenstvo

Rail

- šatníková tyč oválna 15 × 30 mm
- umožňuje inštaláciu LED pásika na osvetlenie skrine

na prichytenie odporúčame použiť držiaky šatníkovej tyče, pozri katalóg str. 07.121–07.123

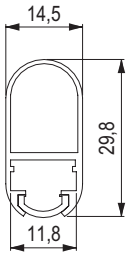



dĺžka	profil	krytka naklápacia
	strieborný elox	mliečna
2 m	**405280**	**405281**

Pen

- kruhový profil vhodný na osvetlenie vitrín, skriniek a pod.
- možnosť natočenia, priemer len 13 mm
- iba pre LED pásiky šírky 8 mm
- nie je vhodný pre vysoko výkonné LED pásiky pri trvalom svietení



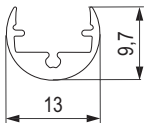



dĺžka	profil	krytka priesvitná
1 m	**230866**	**230901**
2 m	**230867**	**230902**

PRÍSLUŠENSTVO

kód	popis
230893	úchyty a koncovky (pár)

Obojstranne lepiaca páska

- pre jednoduchú a rýchlu inštaláciu LED profilov bez vŕtania a skrutkovania
- nie je nutné lepiť po celej dĺžke
- priľnavosť 55 N / 25 mm
- bezpečná pracovná teplota –10 / +75 °C



kód	popis
467484	šírka 12 mm, návin 5 m
471803	šírka 12 mm, návin 25 m

Cirat

- bodové svetlo s LED diódami s vysokým svitom
- jednotlivé body nie je vidieť
- veľmi nízky profil, elegantný dizajn
- jednoduchá inštalácia, nízka spotreba

Tipy na použitie:
- kuchyne
- obývacie izby
- šatníkové skrine







farba telesa	farba svetla teplá biela	svetelný tok (lm)	farba svetla studená biela	svetelný tok (lm)	farba svetla neutrálna biela	svetelný tok (lm)	príkon (W)
biela	**356615**	180	**356617**	180	**356616**	180	3
aluminium	**356620**	180	**356618**	180	**356619**	180	3
čierna	**405282**	180	**405284**	180	**405283**	180	3

F | III | 12V DC | 2 m | MINI

Technické parametre
napätie: 12 V
rozmer: 100 × 100 × 7 mm
typ konektora: Mini
dĺžka kábla: 2 m

TIP: ideálne v kombinácii s 3PIN napájacími zdrojmi str. 06.12

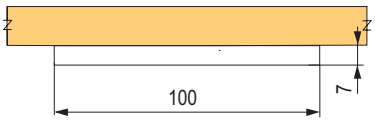

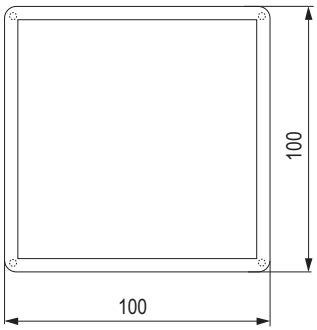

Príslušenstvo



342541



285093



285110

kód	popis
342541	pripojovací kábel priamo na trafo (vhodný pre 1 svetlo)
285093	rozvádzač Mini až pre 6 vývodov[1]
285110	predlžovací kábel Mini 1,8 m

[1] ALEBO – vyberte si napájací zdroj s Mini konektormi a 3PIN vstupom a nepotrebujete rozvádzač

Odporúčané napájacie zdroje

odporúčané napájacie zdroje pozri str. 06.57 – 06.58

bodové svetlá

Bailen

- bodové svetlo s LED diódami s vysokým svitom
- jednotlivé body nie je vidieť
- veľmi nízky profil, elegantný dizajn
- jednoduchá inštalácia, nízka spotreba
- možnosť zafrézovania / povrchovej montáže

Tipy na použitie:
- kuchyne
- obývacie izby
- šatníkové skrine





farba telesa	farba svetla teplá biela	svetelný tok (lm)	farba svetla studená biela	svetelný tok (lm)	farba svetla neutrálna biela	svetelný tok (lm)	príkon (W)
biela	**358290**	100	**358293**	100	**358291**	100	3
brúsená oceľ	**358289**	100	**358287**	100	**358288**	100	3
čierna	**405285**	100	**405287**	100	**405286**	100	3



Technické parametre
napätie: 12 V
rozmer: ø 75 mm × 5,7 mm
typ konektora: Mini
dĺžka kábla: 2 m

TIP: ideálne v kombinácii s 3PIN napájacími zdrojmi str. 06.12

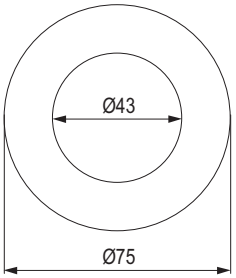

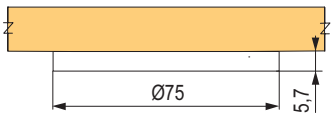

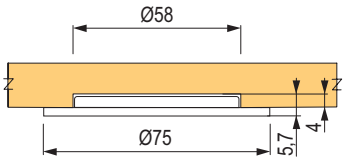

Príslušenstvo


342541


285093


285110

kód	popis
342541	pripojovací kábel priamo na trafo (vhodný pre 1 svetlo)
285093	rozvádzač Mini až pre 6 vývodov[1]
285110	predlžovací kábel Mini 1,8 m

[1] ALEBO – vyberte si napájací zdroj s Mini konektormi a 3PIN vstupom a nepotrebujete rozvádzač

Odporúčané napájacie zdroje

odporúčané napájacie zdroje pozri str. 06.57 – 06.58

LED svietidlá

LED svietidlo Mera

- napájanie 220 – 240 V, 50/60 Hz
- nevymeniteľný LED zdroj
- napájací kábel 1,5 m
- farba svetla: neutrálna biela (4000 K)
- vzájomne prepojiteľné
- prepojovací kábel (200 mm) (392296)



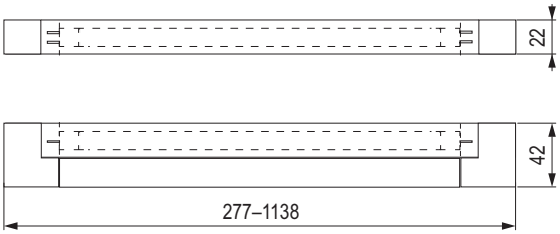

kód	výkon (W)	dĺžka (mm)
392293	10	538
392294	15	838
392295	20	1 138

F | 220-240 V | [h] 30000

Policové osvetlenie

- klip určený na osvetlenie sklenených políc vybavený samolepkou na pripevnenie
- jednoduchá inštalácia, v prípade súpravy je možné k napájaciemu zdroju pripojiť celkom 4 klipy
- svetlo dopadá na brúsenú hranu svetla a je rozptýlené, na jednu policu je možné použiť viac klipov podľa dĺžky police a požadovanej sily osvetlenia
- súprava obsahuje napájací zdroj do zásuvky, kábel s vypínačom, na konci rozvádzač so 4 vývodmi



SAL111

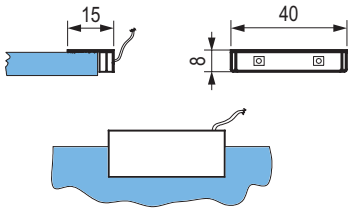

kód	popis	výkon
SAL091	samostatné	0,25 W
SAL111	súprava 2 ks svetiel + napájací zdroj 6 W	2× 0,25 W

F | III | 12V DC | IP 20

- dĺžka kábla pri klipe je 1,5 m

kúpeľňové svetlá

Caracalla

- dizajnové svetlo v prevedení IP44, vhodné do kúpeľne
- ABS plast, povrchová úprava – chróm
- zabudovaný napájací zdroj, napájanie 230 V
- farba svetla 4000 K – neutrálna biela, CRI Ra > 80, certifikácia CE, RoHS
- upevnenie možné zhora skrutkami alebo upevnenie na zrkadlo
- možnosť upevnenia na stenu



kód	dĺžka (mm)	svietivosť (lm)	príkon (W)
405291	300	250–350	5.5
405292	600	400–500	7.5



Balneum

- dizajnové svetlo v prevedení IP44, vhodné do kúpeľne
- hliník + ABS plast, povrchová úprava – chróm
- zabudovaný napájací zdroj, napájanie 230 V
- farba svetla 4000 K – neutrálna biela, CRI Ra > 80, certifikácia CE, RoHS
- upevnenie možné zhora skrutkami alebo upevnenie na zrkadlo
- možnosť upevnenia na stenu



kód	dĺžka (mm)	svietivosť (lm)	príkon (W)
405293	500	330–530	7.5



Zrkadlá s LED podsvietením

- Na objednávku vieme dodať aj zrkadlá s LED podsvietením.
- Aktuálne dizajnové možnosti nájdete na stránkach výrobcu www.cordia.pl / lustra.
- Dopyt riešime individuálne telefonicky alebo emailom.



vysvetlivky piktogramov

Triedy bezpečnosti (izolácia)

trieda	symbol	popis
0	×	Ochrana pred úrazom el. prúdom je založená na základnej izolácii.
I		Ochrana pred úrazom el. prúdom je založená a zaistená pripojením neživých častí k ochrannému vodiču.
II		Zariadenia ochrannej triedy II nemajú prostriedky na pripojenie ochranného vodiča, sú vybavené prídavnou alebo zosilnenou izoláciou.
III		Ochrana pred úrazom el. prúdom zariadení triedy III je založená na napájaní bezpečným malým napätím.

Ochrana pred vzplanutím

symbol	popis
×	Určené na montáž na nehorľavé povrchy (kameň, betón).
	Určené na montáž na normálne horľavé povrchy (nábytok). Teplota vzplanutia materiálu vyššia ako 200 °C.
	Určené na montáž na ľahko zápalný povrch. Teplota vzplanutia je menšia ako 200 °C.

IP – stupne ochrany pred vniknutím pevných predmetov a vody

prvé číslo značí stupeň ochrany proti mechanickým častiam, druhé proti vode



IP	popis
0	bez ochrany
1	ochrana proti telesám väčším ako 50 mm
2	ochrana proti telesám väčším ako 12 mm
3	ochrana proti telesám väčším ako 2,5 mm
4	ochrana proti telesám väčším ako 1 mm
5	ochrana proti prachu
6	prachotesné

IP	popis
0	bez ochrany
1	ochrana proti kvapkajúcej vode
2	ochrana proti kvapkajúcej vode pri naklonení 15°
3	ochrana proti rozprášenej vode
4	ochrana proti striekajúcej vode
5	ochrana proti tryskajúcej vode
6	ochrana proti intenzívne tryskajúcej vode
7	ochrana proti účinkom dočasného ponorenia do vody
8	ochrana proti účinkom trvalého ponorenia do vody

Napájanie

piktogram	popis
	jednosmerné napätie 12 V
	jednosmerné napätie 24 V
	striedavé napätie 220 – 240 V, 50 Hz

Typy konektorov

piktogram	popis
	pre správnu funkciu je nutné použiť komponenty s rovnakým typom konektora a rovnakým napájacím napätím

Ďalšie vlastnosti

piktogram	popis
	na vnútorné použitie
	minimálna vzdialenosť od osvetľovaného predmetu
	dĺžka kábla

piktogram	popis
	vybavené vypínačom
	funkcia stmievania
	životnosť

StrongPower – výklopné a výsuvné zásuvky

Vysvetlenie ikoniek


Variant FR s kolíkom


Variant SCHUKO



Konektor HDMI



Konektor USB-A



Konektor USB-C



Konektor USB MICRO A



Konektor USB MICRO B



Konektor RJ45 (CAT 6)



Konektor VGA



Konektor Audio


Bezdrôtová nabíjačka menovitého výkonu



Systém otvárania – stlačenie a samovysunutie


Systém otvárania – stlačenie a ručné vytiahnutie



Kábel napájací



Kábel dátový



Kábel HDMI



Stupeň krytia

StrongPower – výklopné a výsuvné zásuvky

Elektrická výsuvná zásuvka

- automatické otvorenie aj zatvorenie dvojitým dotykom
- možnosť zastavenia zásuvky v akejkoľvek polohe
- antikolízny systém
- priemer montážneho otvoru 65 mm
- USB A / C, 5 V / 2,1/3,1 A, max. 15,5 W





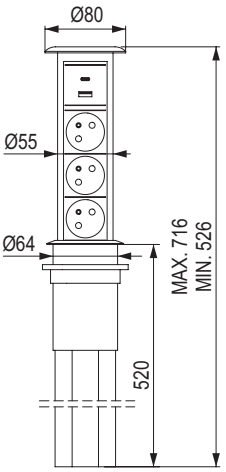

kód	popis	farba	variant
462117	3× 230 V, 1× USB A / C nabíjací, bezdrôtové nabíjanie	čierna	s uzemňovacím kolíkom
462118		strieborná	
462119		čierna	schuko
462120		strieborná	

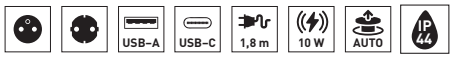



Elektrická zásuvka vyklápacia

- montážny otvor 225 × 111 mm
- pre maximálnu hrúbku materiálu 36 mm
- USB A / C 5 V / 2,1 A, max. 10,5 W





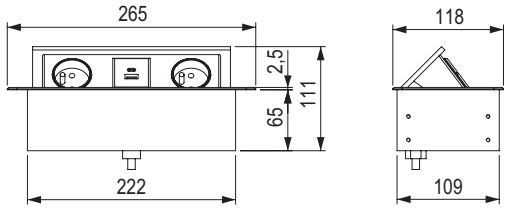

kód	popis	farba	variant
353327	3× 230 V	strieborná	s uzemňovacím kolíkom
405247		čierna	
405226	2× 230 V, 1× USB A / C nabíjací	strieborná	
405228		čierna	
353328	3× 230 V	strieborná	schuko
405248		čierna	
405245	2× 230 V, 1× USB A / C nabíjací	strieborná	
405246		čierna	



StrongPower – výklopné a výsuvné zásuvky

Elektrická zásuvka otváracia

- priemer montážneho otvoru 80 mm
- súčasťou balenia je keystone HDMI, ktorý je možné jednoducho vymeniť namiesto RJ45 (CAT 6)
- USB A / C, 5 V / 2 A, max. 10 W
- bezdrôtové nabíjanie – iba v otvorenom stave



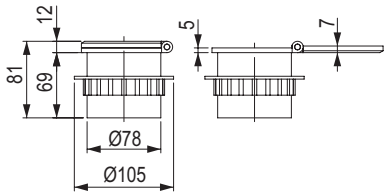

kód	popis	farba	variant
403252	1× 230 V, 1× USB A / C, 1× RJ45, bezdrôtová nabíjačka	čierna	s uzemňovacím kolíkom
406457			schuko

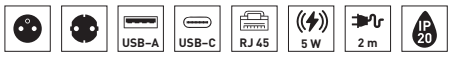

Elektrická zásuvka výsuvná

- priemer montážneho otvoru 120 mm
- USB A, 5 V / 2,4 A, max. 12 W
- bezdrôtové nabíjanie 5 W
- RJ45 (CAT 6)





1× HDMI



USB A/C



1× RJ45

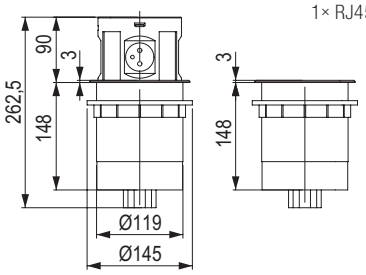

kód	popis	farba	variant
508881	4× 230 V, 1× RJ45, USB A / C, 1× HDMI, bezdrôtová nabíjačka	čierna	s uzemňovacím kolíkom
508880			schuko



Elektrická zásuvka vyťahovacia

- priemer montážneho otvoru 60 mm
- USB A / C, 5 V / 2,4 A, max. 12 W

kód	popis	farba	variant
501466	3× 230 V	čierna	s uzemňovacím kolíkom
503154	3× 230 V, 1× USB A / C		
501467	3× 230 V		schuko
503156	3× 230 V, 1× USB A / C		



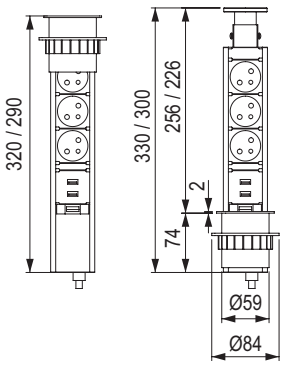



StrongPower – výklopné a výsuvné zásuvky

PowerUp zásuvka

- priemer montážneho otvoru 80 mm
- USB A / C, 5–12 V, max. 20 W



477461



477462



477463

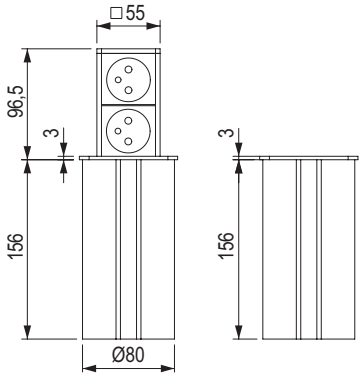

kód	popis	farba	variant
477461	2× 230 V	nehrdzavejúca oceľ	s uzemňovacím kolíkom
477462		čierna	
477463		biela	
477467	1× 230 V, 1× USB A / C	nehrdzavejúca oceľ	
477468		čierna	
477469		biela	
477464	2× 230 V	nehrdzavejúca oceľ	schuko
477465		čierna	
477470	1× 230 V, 1× USB A / C	nehrdzavejúca oceľ	



PowerUp nabíjačka

- protišmykový povrch
- priemer montážneho otvoru 60 mm
- USB A / C 5–12 V max. 30 W





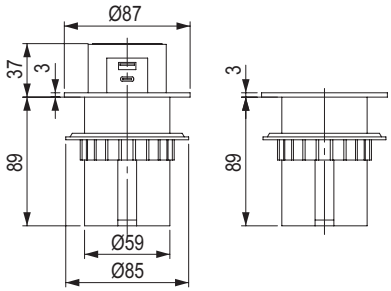

kód	popis	farba
492988	bezdrôtová, 1× USB A / C nabíjačka	čierna / imitácia nehrdzavejúcej ocele



StrongPower – USB nabíjačky

USB nabíjačka

- montážny otvor ø 47 mm
- 3× USB A, 5 V / 3,1 A, max. 15,5 W



kód	popis	farba
361007	3× USB A	biela
367886		čierna

USB-A | 1,5 m | IP 20

USB nabíjačka

- dodávané s trafom
- USB A / C 5 / 9 / 12 V, max. 18 W
- podsvietená LED diódou
- pre materiál hrúbky max. 25 mm
- priemer montážneho otvoru 30 mm

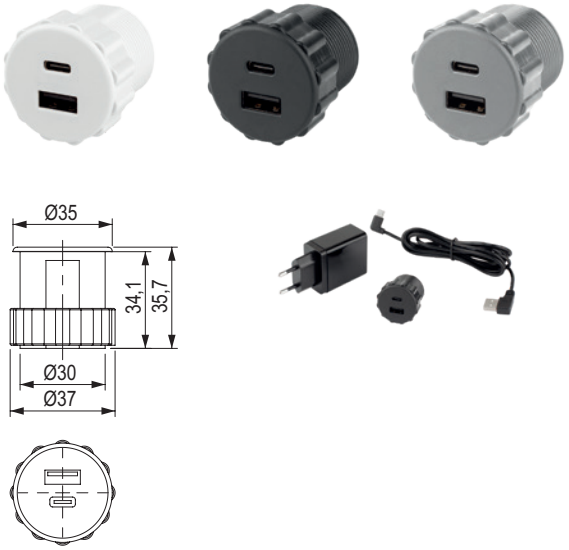

kód	popis	farba
481298	1× USB A / C	biela
481299		čierna
481300		strieborná

USB-A | USB-C | 2 m | IP 20

StrongPower – bezdrôtová nabíjačka

Bezdrôtová nabíjačka Qi

- priemer montážneho otvoru 80 mm
- bezdrôtové nabíjanie 10 W
- Qi certifikačný štandard
- **horná aj spodná (skrytá) montáž**
- pri skrytej montáži je odporúčaná hrúbka materiálu vo vyfrézovanom otvore nad nabíjačkou 3 mm









kód	popis
397998	bezdrôtová nabíjačka Qi

10 W | 1,5 m | IP 20

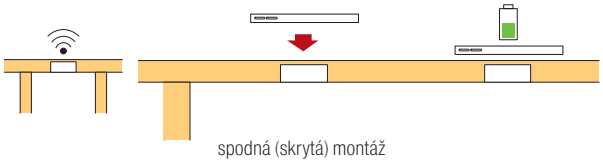

spodná (skrytá) montáž

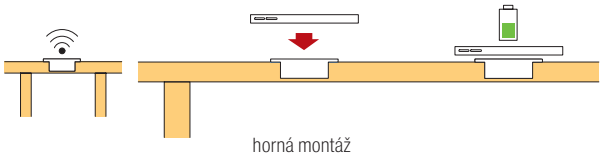

horná montáž

Bezdrôtové nabíjanie

Možno to neviete, ale slávny vynálezca Nikola Tesla v mnohom predbehol svoju dobu a dokázal rozsvietiť žiarovku na vzdialenosť niekoľkých metrov bez použitia drôtov. Dnes je trendom bezdrôtové nabíjanie fungujúce na jednoduchom princípe elektromagnetickej indukcie. Bezdrôtové nabíjačky štandardu Qi sa snažia ponúknuť porovnateľnú účinnosť s tými klasickými drôtovými, ale k istým stratám predsa len dochádza. Záleží na vzdialenosti zariadenia a tiež na tom, či je zariadenie v kryte alebo obale.



Bezdrôtová nabíjačka
- 7,5 – 15 W | 1 – 4 h[1]

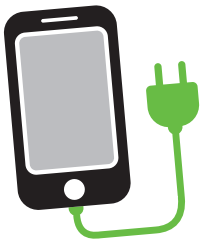

Štandardná nabíjačka
- 5 W / 1 A | 3 h[1]
- 10 W / 2 A | 2 h[1]
- 18 W / 3 A | 45 min[1]

[1] podľa typu prístroja a kapacity batérie

VÝHODY

+ Nedochádza ku kontaktu konektorov, čím sa znižuje riziko elektrických porúch, ako je napríklad skrat.
+ Odpadá pripájanie a odpájanie zariadenia a pripojovací kábel tak nepodlieha opotrebovaniu.
+ Pohodlné nabíjanie – stačí len položiť zariadenie na podložku.
+ Nepletú sa vám žiadne nabíjacie káble.
+ Možnosť skrytej montáže nabíjačky.

NEVÝHODY

– Pomalšie nabíjanie – vďaka nižšej účinnosti sa zariadenie nabíja dlhšiu dobu v porovnaní s drôtovým nabíjaním.
– Kompatibilita – nie všetky zariadenia sú kompatibilné s rôznymi indukčnými nabíjačkami.

otočná zásuvka a USB nabíjačky

VersaTurn 3.0

Dizajnový systém skrytých zásuviek. Dotykom na senzorové tlačidlo sa zásuvka pomocou tichého servomotora otočí o 180° a je pripravená na použitie. Opätovným stlačením tlačidla sa zatvorí.

- tichý a plynulý chod servomotora
- laserová ochrana proti nechcenému zatvoreniu
- montážny otvor 381 × 103 mm
- USB A / C, 5 V / 3,6 A, max. 18 W



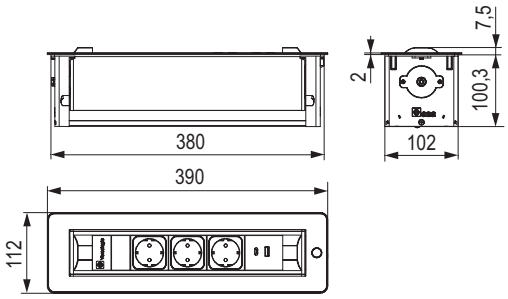

biele sklo	čierne sklo	nehrdzavejúca oceľ	popis
468925	**468927**	**468928**	2× 230 V, 1× USB A / C, 1× RJ 45, 1× HDMI
468926	**468929**	**468930**	3× 230 V, 1× USB A / C
311925	**311926**	**311927**	4× 230 V

- k dispozícii aj variant schuko na objednanie

USB-A USB-C RJ 45 HDMI 2 m IP 20

USB nabíjačky VersaPick

- montážny otvor:
  - štvorec / kruh ø 35 mm
  - ovál / obdĺžnik 63 × 19 mm
- dodávané s napájacím trafom
- možnosť inštalácie do hrany stolovej dosky
- materiál: zamak
- USB A / C, 5 V / 3,6 A, max. 18 W



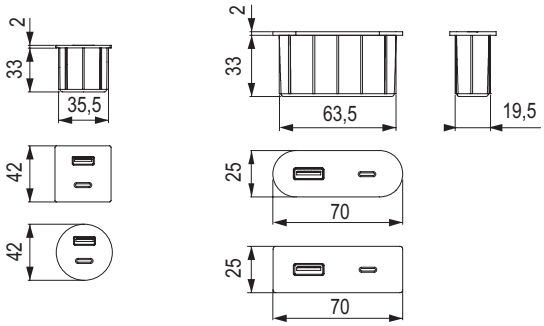

kód	tvar	farba
468931	štvorec	nehrdzavejúca oceľ
468932		biela matná RAL 9003
468933		čierna matná
468936	kruh	nehrdzavejúca oceľ
468937		biela matná RAL 9003
468938		čierna matná
468940	ovál	nehrdzavejúca oceľ
468941		biela matná RAL 9003
468942		čierna matná
468944	obdĺžnik	nehrdzavejúca oceľ
468946		biela matná RAL 9003
468948		čierna matná

USB-A USB-C 2 m IP 20

bezdrôtové nabíjačky a predlžovacie zásuvky

VersaCharger

- priemer montážneho otvoru 80 mm
- bezdrôtová nabíjačka s technológiou Qi
- začiatok nabíjania je signalizovaný zvukovým signálom a stav nabíjania modrou LED diódou
- protišmyková úprava







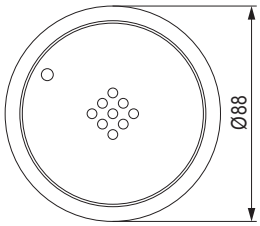

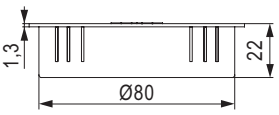

kód	farba
311963	čierna / leštená čierna
311964	chróm / leštená čierna
311965	biela matná / leštená biela

15 W · 2 m · IP 20

VersaTag

- priemer montážneho otvoru 60/80 mm
- vymedzovací krúžok pre otvor pr. 80 mm súčasťou dodávky
- 1× USB A, 5 – 12 V / 1 A, max. 12 W
- materiál: plast









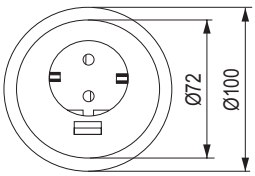

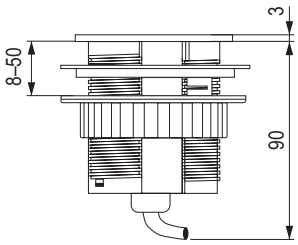

kód	farba	variant
459800	biela	s uzemňovacím kolíkom
459801	čierna	
459802	biela	schuko
459803	čierna	

USB-A · 1,5 m · IP 20

zásuvky s posuvným krytom

VersaHit – Dual

- zásuvky sa otvárajú stlačením a posunutím krytky
- montážny otvor: 108 × 108 mm
- nízka inštalačná hĺbka: 40 mm
- USB A / C, 5 V / 3,6 A, max. 18 W



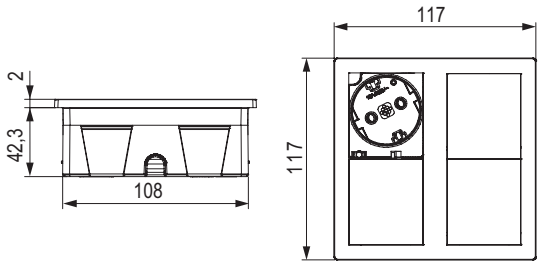

kód	popis	farba	variant
311937	2× 230 V	biela RAL 9003	s uzemňovacím kolíkom
311938		čierna	
311931		brúsený hliník	
484595	1× 230 V, 1× USB A / C	biela RAL 9003	
484606		čierna	
484590		brúsený hliník	
318122	2× 230 V	biela RAL 9003	schuko
318123		čierna	
314930		brúsený hliník	
484597	1× 230 V, 1× USB A / C	čierna	
484581		brúsený hliník	



VersaHit – Mono combi

- zásuvky sa otvárajú stlačením a posunutím krytky
- montážny otvor: 229 × 58 mm
- nízka inštalačná hĺbka: 40 mm
- USB A / C, 5 V / 3,6 A, max. 18 W



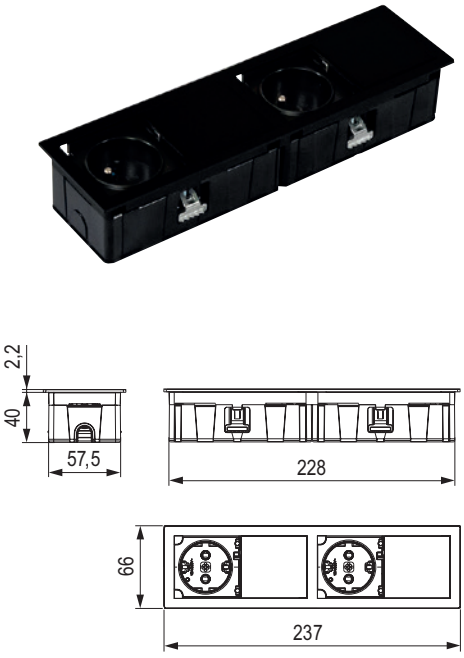

kód	popis	farba	variant
497030	2× 230 V	čierna	s uzemňovacím kolíkom
497029		brúsený hliník	
497032	1× 230, 1× USB A / C	čierna	
497031		brúsený hliník	
497034	2× 230 V	čierna	schuko
497033		brúsený hliník	



zásuvky s posuvným krytom

VersaHit – Mono

- zásuvky sa otvárajú stlačením a posunutím krytky
- montážny otvor: 115 × 58 mm
- nízka inštalačná hĺbka: 40 mm



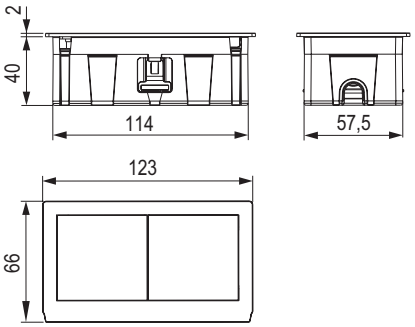

kód	popis	farba	variant
311953	1× 230 V	biela RAL 9003	s uzemňovacím kolíkom
311954		čierna	
311947		brúsený hliník	
318125		čierna	schuko
318127		brúsený hliník	

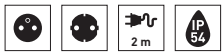

puzdrá pre zásuvky s výklopným krytom

VersaFlap 2.0

- systém kombinujúci už hotovú zostavu priechodky a zásuvkovej jednotky
- viditeľná časť – hliníková priechodka
- jednoduchá inštalácia

VersaFlap 2.0 Mono





Variant s otvorením priechodky na jednej strane

kód	montážny otvor (– 0 / + 0,5 mm)	popis	farba
497037	251,5 × 140,5	3× 230 V	strieborná
497038			čierna
497039			biela
497040		2× 230 V, 2× RJ45, 1× USB A / C nabíjací	strieborná
497041			čierna
497042			biela
497043		3× 230 V, 2× RJ45	strieborná
497044			čierna
497045			biela
497049	304,5 × 140,5	3× 230 V, 2× RJ45, 1× HDMI, USB A / C nabíjací, 1× USB A dáta	strieborná
497050			čierna
497051			biela

- nutné doplniť o prívodný kábel
- USB A / C, 5 V / 3,6 A, max. 18 W
- RJ45 (CAT 6)

VersaFlap 2.0 Dual

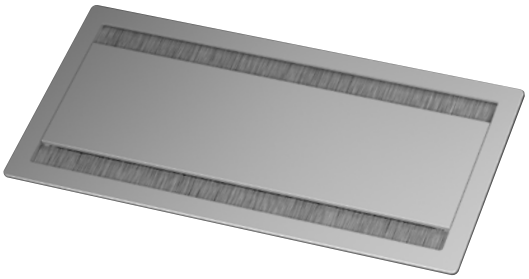

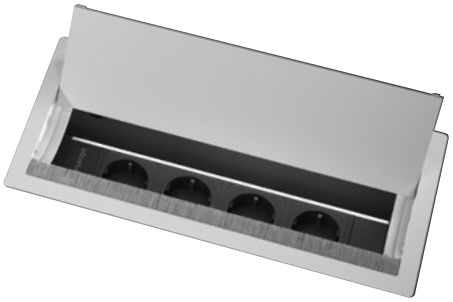

Variant s možnosťou otvorenia priechodky na obe strany

kód	montážny otvor (– 0 / + 0,5 mm)	popis	farba
497052	251,5 × 140,5	3× 230 V	strieborná
497053			čierna
497054			biela
497055		2× 230 V, 2× RJ45, 1× USB A / C nabíjací	strieborná
497056			čierna
497057			biela
497059	304,5 × 140,5	3× 230 V, 2× RJ45, 1× HDMI, USB A / C nabíjací, 1× USB A dáta	strieborná
497060			čierna
497061			biela

- nutné doplniť o prívodný kábel
- USB A / C, 5 V / 3,6 A, max. 18 W
- RJ45 (CAT 6)

zásuvky a príslušenstvo do puzdier s výklopným krytom

VersaTek

- všetky el. zásuvky sú typu E (FR), iné typy len na dopyt, dátové zásuvky kat. 6
- súčasťou balenia sú príchyty na pripevnenie zásuvky k podkladovému materiálu
- prívodný kábel nie je súčasťou systému VersaTek





kód	popis
449937	4× 230 V
190411	3× 230 V, 2× dáta RJ45

Prívodné a prepojovacie káble pre VersaFlap 2.0 a VersaTek





kód	popis
179748	napájací 2 m
179749	napájací 3 m
421746	prepojovací 1 m
210491	prepojovací 2 m

zásuvky s otočným krytom

BACH MANN

Twist

- veľmi malá inštalačná hĺbka (cca 40 mm)
- priemer montážneho otvoru 105 mm
- USB A 6 V / 3,16 A, max. 19 W

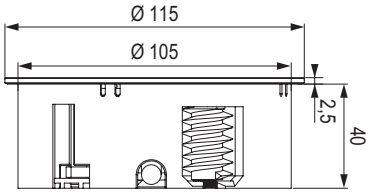









kód	kód Bachmann	popis	farba	variant
245795	931.002	2× 230 V	nehrdzavejúca oceľ	s uzemňovacím kolíkom
374149	931.152		čierna matná	
374151	931.252		biela	
382197	931.032	1× 230 V, 1× USB A / A	nehrdzavejúca oceľ	
388138	931.132		čierna matná	
288735	931.000	2× 230 V	nehrdzavejúca oceľ	schuko
479505	931.150		čierna matná	



Twist 2

- automatické otvorenie zásuvky po stlačení stredového tlačidla
- priemer montážneho otvoru 105 mm
- inštalačná hĺbka cca 40 mm pre dosku hr. 6 – 40 mm
- anti-fingerprint povrch, vymeniteľný horný kryt
- USB A / C, max. 22 W





kód	kód Bachmann	tvar	popis	farba	variant
489707	946.002	kruh	2× 230 V	nehrdzavejúca oceľ	s uzemňovacím kolíkom
489709	946.006		1× 230 V, 1× USB A / C		
489711	946.102		2× 230 V	čierna	
489713	946.106		1× 230 V, 1× USB A / C		
489719	946.003	štvorec	2× 230 V	nehrdzavejúca oceľ	
489721	946.007		1× 230 V, 1× USB A / C		
489723	946.103		2× 230 V	čierna	
489725	946.107		1× 230 V, 1× USB A / C		
489706	946.000	kruh	2× 230 V	nehrdzavejúca oceľ	schuko
489708	946.004		1× 230 V, 1× USB A / C		
489710	946.100		2× 230 V	čierna	
489712	946.104		1× 230 V, 1× USB A / C		
489718	946.001	štvorec	2× 230 V	nehrdzavejúca oceľ	
489720	946.005		1× 230 V, 1× USB A / C		
489722	946.101		2× 230 V	čierna	
489724	946.105		1× 230 V, 1× USB A / C		





výsuvné a rohové zásuvky

Elevator

- vysunutie jednotky jednoduchým stlačením
- priemer montážneho otvoru 80 mm
- pre pracovné dosky hr. 16 až 60 mm
- USB A / A 5,2 V / 3,15 A, max. 15 W
- **možnosť montáže do dna hornej skrinky - vysunutie zhora nadol**



245796



273746

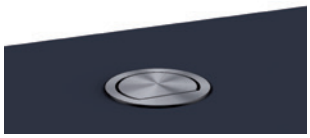

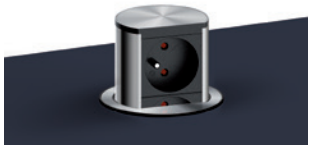

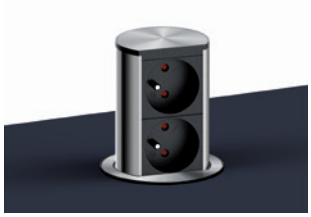

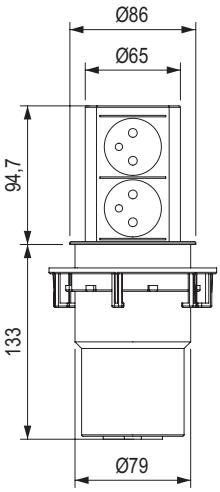

kód	kód dodávateľa	popis	farba	variant
245796	928.007	2× 230 V	nehrdzavejúca oceľ brúsená	s uzemňovacím kolíkom
499630	928.0072		čierna matná	
273746	928.020	1× 230 V, 1× USB A / A	nehrdzavejúca oceľ brúsená	
288736	928.002	2× 230 V	nehrdzavejúca oceľ brúsená	schuko
499631	928.024		čierna matná	



Casia

- zásuvková lišta na stenu alebo do rohu
- súčasťou balenia je aj krycia lišta – tá slúži ako kryt pre prípad inštalácie medzi hornou skrinkou a pracovnou doskou tak, aby bol vyplnený celý priestor (výškové nastavenie 457 – 585 mm)
- **napájací kábel je možné vyviesť pozdĺžne aj priečne od zásuvky**

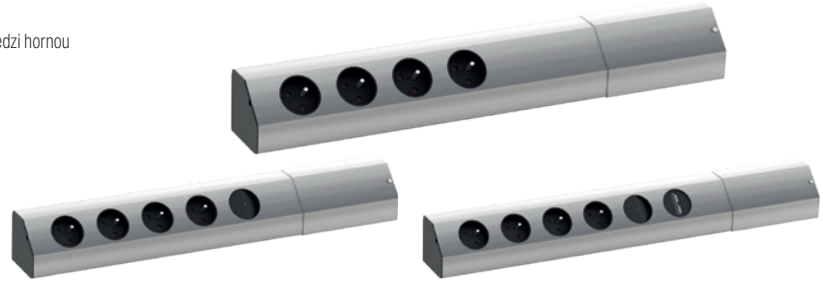

kód	kód Bachmann	popis	farba	variant
276540	923.010	4× 230 V bez vypínača	nehrdzavejúca oceľ	s uzemňovacím kolíkom
276541	923.011	4× 230 V s vypínačom		
276542	923.012	4× 230 V, 1× USB A / A nabíjačka, s vypínačom		



12345 Položka je skladom **12345** Položka je na objednávku

zásuvky a prípojné miesta s možnosťou poskladať si vlastnú zostavu

PIX

kód	kód Bachmann	popis
308075	926.002	jednotka PIX, 1× 230 V, bez kábla
308076	926.003	jednotka PIX, 1× 230 V, vrátane 2 m prívodný kábel
308077[1]	926.010	užívateľský modul na osadenie keystone

- súčasťou je namontovaný čierny ozdobný krúžok podobný RAL 9005
- priložený biely ozdobný krúžok podobný RAL 9010
- priemer montážneho otvoru 55 mm
- veľmi malá inštalačná hĺbka (50 mm)

[1] modul 308077 sa osadzuje užívateľským modulom a keystone



308075

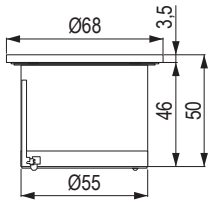



308077

Príslušenstvo pre PIX

kód	kód Bachmann	popis
335534	926.100	výkyvný kryt, nehrdzavejúca oceľ
308078	926.101	súprava krytov čierna, podobná RAL 9005
308079	926.102	súprava krytov biela, podobná RAL 9010
308080	926.200	súprava farebných krúžkov Pix

308078

308079



308080

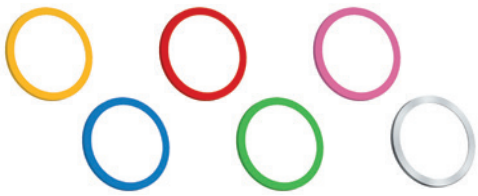

Power Frame

Systém Power Frame je ideálnym riešením nielen do kancelárie. Vďaka vymeniteľným keystonom zásuvku môžete prispôsobiť vašim potrebám. Montáž je veľmi jednoduchá – do pripraveného otvoru sa vsadí rámček a zaistí sa 4 skrutkami. Do rámčeka sa nacvakne zásuvková jednotka. Do voľných modulov v zásuvkovej jednotke sa naskrutkujú plastové vymedzovacie rámčeky, do ktorých sa nacvakne keystone podľa indiv iduálnej potreby.

kód	kód Bachmann	popis	popis
267359	916.002	3 pozície	2× 230 V, 1× voľný modul
469356	916.525		2× 230 V, 1× USB A / C
470496	916.527		1× 230 V, 1× USB A / C, 1× voľný modul
267473	916.047	4 pozície	2× 230 V, 2× voľný modul
470497	916.528		2× 230 V, USB A / C, 1× voľný modul
277922	916.0621		3× 230 V, 1× voľný modul

- jednotka s elektrickými zásuvkami a možnosťou osadenia užívateľskými modulmi s keystonmi
- osadené USB A / C – nabíjací, max. 22 W



267359



277922

Príslušenstvo pre Power Frame

kód	kód Bachmann	popis	farba
267358	317.000	3 pozície	sivá (RAL 9006)
273630	915.000		čierna
267472	317.006	4 pozície	sivá (RAL 9006)
273632	915.004		čierna

- rámček pre zásuvkovú jednotku
- rozmer rámčeka pre 3 pozície: 241 × 73 mm
- rozmer rámčeka pre 4 pozície: 284 × 73 mm
- vstavaná hĺbka: 36 mm
- montážny otvor: 60 × 225 mm (pre 3 pozície), 60 × 267,5 mm (pre 4 pozície)



267358

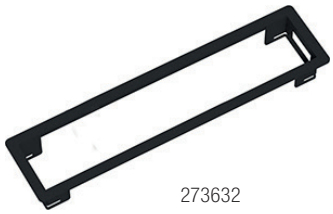

273632

BACHMANN

zásuvky a prípojné miesta s možnosťou poskladať si vlastnú zostavu

Príslušenstvo pre PIX a Power Frame

Vymedzovacie rámčeky pre keystone

- vymedzovací plastový rámček na vloženie do voľnej pozície zásuvkovej jednotky
- montáž za pomoci pribalených skrutiek
- osadzuje sa keystonom podľa individuálnej potreby

kód	kód Bachmann	popis
259721	917.001	pre 1× keystone
259724	917.000	pre 2× keystone
267046	917.009	záslepka



259721



259724



267046

Keystone s vymedzovacím rámčekom

- vkladá sa do voľného modulu zásuvkovej jednotky
- USB nabíjačku 335373 a 412406 je nutné doplniť odbočovacím blokom GST18i, kód 364557 (Bachmann 375.107)

kód	kód Bachmann	popis
335373	917.224	USB nabíjačka A / A, 10 W
412406	917.227	USB nabíjačka A / C, 22 W
273664	917.032	káblová priechodka
364557	375.107	odbočovací blok GST18i



335373



412406

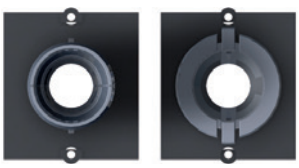

273664



364557

Keystone

- vkladá sa do plastového vymedzovacieho rámčeka
- montáž nacvaknutím

kód	kód Bachmann	popis
259725	940.083	RJ45 Cat6A
343794	918.041	HDMI
267374	917.120	USB 3.0 AA prepojovací
394661	917.121	USB C 3.1 prepojovací



259725



343794



267374



394661

Káble

kód	kód Bachmann	popis
267509	375.075	napájací 2 m
259727	375.003	napájací 3 m
421746	375.053	prepojovací 1 m
210491	375.038	prepojovací 2 m





výklopné zásuvky

Unikátna bezpečnostná elektrická zásuvka Surface

- vyššia bezpečnosť – sťažený prístup ku káblom pod prúdom
- čistota – jednoduchšie čistenie a údržba
- hygiena – plastové časti sú vyrobené z antibakteriálneho plastu s iónmi striebra

Pozn.: Platí len pre zásuvku typu E (francúzsky typ s kolíkom).

Pop-Up jednoduchá

- montážny otvor: 107 × 129 mm
- vstavaná hĺbka: cca 75 mm
- plochá zásuvka surface
- hotové zostavy pripravené na zapojenie do siete
- RJ45 – typ 6
- USB A / C 5 V, 3 A, max. 15 W





kód	názov	farba	variant
492629	2× 230 V	hliník brúsený	s uzemňovacím kolíkom
492630		hliník	
492632		čierna matná	
492633		biela matná	
492636	1× 230 V, 1× USB A / C	hliník brúsený	
492638		hliník	
492640		čierna matná	
492634	1× 230 V, 1× RJ45, 1× HDMI	nehrdzavejúca oceľ	
492635		hliník	
492641	2× 230 V	hliník brúsený	schuko
492642		hliník	
492644		čierna matná	
492645	1× 230 V, 1× USB A / C	čierna matná	

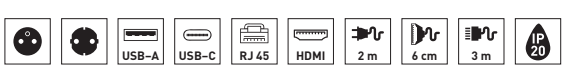

Pop-Up dvojitá

- montážny otvor: 107 × 219 mm
- vstavaná hĺbka: cca 75 mm
- plochá zásuvka surface
- hotové zostavy pripravené na zapojenie do siete
- RJ45 – typ 6
- USB A / C 5 V, 3 A, max. 15 W





kód	názov	farba	variant
492658	4× 230 V	hliník brúsený	s uzemňovacím kolíkom
492659		hliník	
492661		čierna matná	
492660		biela matná	
492654	3× 230 V, 1× USB A / C	hliník brúsený	
492655		hliník	
492657		čierna matná	
492656		biela matná	
492651	2× 230 V, 1× USB A / C, 1× HDMI, 1× RJ45	hliník brúsený	
492652		hliník	
492653		čierna matná	
492665	4× 230 V	hliník brúsený	schuko
492666		hliník	
492662	3× 230 V, 1× USB A / C	hliník brúsený	
492663		hliník	
492664		čierna matná	

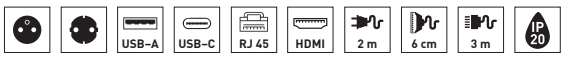

ploché zásuvky

Disq'In

- variant s 2, 3 alebo 4 modulmi
- inštalačný otvor (2 / 3 / 4 moduly): 70 × 130 / 182 / 234 mm
- vstavaná hĺbka cca 80 mm
- USB A / C, 5 V, 3 A, max. 15 W
- plochá zásuvka surface



kód	popis	farba	variant
496916	1× 230 V, 1× USB A / C	čierna / čierna	s uzemňovacím kolíkom
496919		čierna / nehrdzavejúca oceľ	
496748		biela / biela	
496917	2× 230 V, 1× USB A / C	čierna / čierna	
496920		čierna / nehrdzavejúca oceľ	
496878		biela / biela	
496918	2× 230 V, 1× USB A / C, 1× HDMI	čierna / čierna	
496921		čierna / nehrdzavejúca oceľ	
496915		biela / biela	



Disq 60

- priemer inštalačného otvoru 60 mm
- vstavaná hĺbka: 50 mm
- plochá zásuvka surface
- USB A / C, 5 V, 3 A, max. 15 W



kód	popis	farba	variant
495563	1× 230 V	čierna	s uzemňovacím kolíkom
495564		čierna / nehrdzavejúca oceľ	
495562		biela	
497971	nabíjačka USB A / C	čierna	
497972		čierna / nehrdzavejúca oceľ	
497970		biela	

12345 Položka je skladom 12345 Položka je na objednávku

07

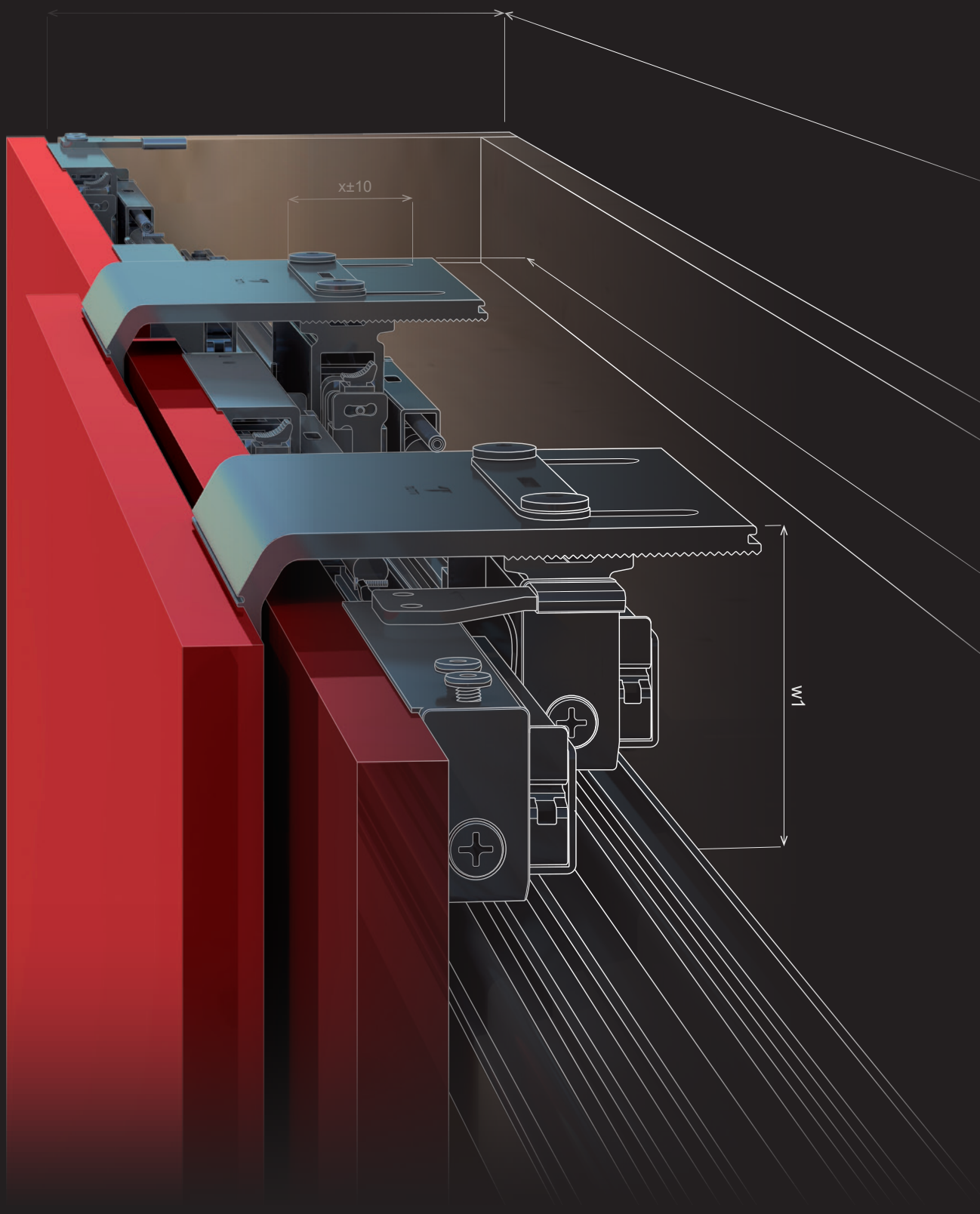

kovanie pre posuvné a skladacie dvere, vybavenie šatníkových skríň

FORMULÁR NA OBJEDNANIE KOVANIA PRE VSTAVANÉ SKRINE

Poskladať správne všetky komponenty pre posuvné dvere je ľahké vďaka online konfigurátoru. Na stiahnutie na našom webe.

MATERIÁL NA VÝROBU SKRÍŇ AJ DVERÍ

Materiál na výrobu dverí a korpusu spoločne s kovaním? Nie je nič jednoduchšie, než oboje objednať u nás.

PORADENSTVO

Neviete si rady s výberom kovania alebo s jeho montážou? Zavolajte na číslo +421 41/285 0030 alebo napíšte na adresu help@demos-trade.com a my vám radi poradíme.

UKÁŽKY NA VZORKOVNIACH

Ako vyzerajú držadlá k vstavaným skriniam? Ako fungujú skrine s naloženými posuvnými dverami? Ako jednotlivé typy fungujú? Príďte sa pozrieť alebo k nám na vzorkovňu pošlite svojich zákazníkov a my im ich ukážeme a poradíme s výberom.

PORTÁL

Zákaznícky portál – na jednom mieste možnosť nakupovania, prehľad objednávok, zadávanie a formátovanie zákaziek, overovanie ich stavu, informácie o skladových zásobách, cenách a mnoho ďalších užitočných funkcií.

MONTÁŽNE PRÍPRAVKY

Rovnako ako šablóna je aj prípravok najistejší spôsob, ako si dielec pripraviť presne. Môžete si ich buď kúpiť alebo zapožičať na niektorých našich predajniach.

RÝCHLOSŤ DODANIA

Všetky objednávky doručíme do vašich rúk už nasledujúci deň.

01
02
03
04
05
06
07
08
09
10
11
12
13
14
15
16
17

obsah

popis	pohyb	montáž	značka	rad	model	nosnosť (kg)	počet krídel	tlmenie	strana
skriňové	posuvné	naložené	Strong	StrongLine	Planio	20 – 80	2 – 3	áno	07.15
			Terno	–	Dama (sklo, dvere)	30	1	áno	07.69
			Hettich	TopLine	TopLine XL	60 – 100	2 – 4	áno	07.77
					TopLine L	50	2 – 4	áno	07.79
				SlideLine	SlideLine M	30	1	áno	07.87
		vložené	Strong	StrongLine	Linio	40	2 – 3	áno	07.17
					Baleo	30	1 – 2	nie	07.19
					ostatné	30	1 – 3	nie	07.16
			Sevroll	–	pre 10 mm výplň	50	1–∞	áno	07.24–38
					pre 18 mm výplň	50	1–∞	áno	07.39–66
			Terno	–	Dama	30	1	áno	07.69
					pre sklenené dvere	10	1 – 2	nie	07.71
					pre sklenené dvere	30	1 – 2	nie	07.72
					ostatné	15 – 35	1 – 2	nie	07.18
			Hettich	TopLine	TopLine 25 a 27	25	1 – 3	áno	07.81
					TopLine 1	50 alebo 75	1 – 3	áno	07.81
				SysLine	SysLine S	15	1 – 2	áno	07.94
				SlideLine	SlideLine M	30	1 – 3	áno	07.87
					SlideLine 55	15 alebo 30	1 – 2	nie	07.89
					SlideLine 55 plus	30	1 – 2	áno	07.90
					SlideLine 56	40	2 – 3	nie	07.92
					SlideLine 97 (sklo)	25 alebo 50	1 – 2	nie	07.93
	do puzdra		Hawa	Concepta	–	25 – 50	1 – 2	áno	07.9
			Hettich	–	KA 5740	14	1	nie	07.108
	skladacie	naložené	Sisco System	–	–	20	2	nie	07.13
			Hettich	WingLine	WingLine L	25	2, 4	áno	07.98
					WingLine S	5	2, 4	áno	07.101
					Wing 77	25	2, 4	nie	07.104
				WingLine 230	–	20–25	2, 4	nie	07.139

Orientačné váhy výplní dverí pozri str. 07.135

obsah

vnútorné vybavenie šatníkových skríň	výsuvné koše	Strong	07.109 / 07.114
		Kesseböhmer	07.117
		Vibo	07.124
	výsuvné vešiaky	Strong	07.112 / 07.123
		Kesseböhmer	07.119
		Vibo	07.126
	sklopné šatníkové tyče	Strong	07.111 / 07.116
		Kesseböhmer	07.120
		Vibo	07.127
	šatníkové tyče	Strong	07.121
		Hettich	07.128

popis	pohyb	materiál	montáž	značka	rad	model	počet krídel	nosnosť (kg)	tlmenie	strana
interiériové	posuvné	drevo	na stenu	Strong	StrongLine	Barnio	1	80	áno	07.141
			do stropu			postupné otváranie plynulé	3	80	nie	07.145
			na stenu	Terno	–	Magic 2	1	80	áno	07.136
						Diva Fluid	1 – 2	40 – 80	áno	07.137
			do stropu, na stenu			Step	1	30 – 180	áno	07.143
						synchrónne otváranie	2	80	áno	07.147
			do stropu			postupné otváranie	2 – 4	160	nie	07.146
			do stropu, na stenu				1	40	áno	07.148
				Sisco		Silent	1	40, 100	áno	07.149
				Sevroll	Simple Blue	Simple Blue	1	35, 50	áno	07.150
		sklo	na stenu	Terno	–	Magic 2	1	30 – 80	áno	07.136
					–	Diva Fluid	1 – 2	30 – 80	áno	07.139
			do stropu, na stenu	Terno	–	Vetro 40	1	80, 120	áno	07.142
	skladacie	drevo	do stropu	Terno	–	–	2	30 – 40	nie	07.152
					–	–	2 – 6	40	nie	07.153
				Sisco System	–	–	2	30	nie	07.154
				Hettich	WingLine 230	WingLine 230	2	20 – 25	nie	07.139

Čo je v tejto kapitole?

Skrátené zoznámenie sa s výrobcami, produktmi alebo dôležitými hodnotami z nasledujúcej kapitoly.

V kapitole nájdete dverové kovania značiek **Strong, Sevroll, Terno, Hawa a Sisco System.** Zoradené sú podľa **použitia** (skrine, interiér) a ďalej podľa **typu otvorenia** (posuvné, skladacie).

Vysvetlivky niektorých pojmov

Interiérové



Kovanie pre dvere oddeľujúce jednotlivé miestnosti, prípadne zakrývajúce niku v stene. Na svoje fungovanie nepotrebujú korpus, môžu sa montovať priamo na stenu alebo do stropu, pri niektorých systémoch sú možné obe riešenia.

Skriňové



Z názvu vyplýva, že ide o kovanie pre skrine a skrinky. Aby toto kovanie správne fungovalo, potrebuje vo väčšine prípadov korpus, do ktorého bude umiestnené.



Novinka – Generation 3

Hawa pripravuje novinku v systéme Concepta, bude uvedená na trh v priebehu roku 2024 pod názvom „Generation 3“.

Posuvné



Dvere sa otvárajú posunom do strán. Vozíky sú umiestnené buď dole alebo hore, v závislosti od typu. Krídla pre správnu funkčnosť potrebujú vhodný pomer medzi šírkou a výškou a to 1:3 (najmä pri verziách s tlmeným dojazdom).

Skladacie



Pri otváraní sa dvere sklápajú/„lámu“ smerom k sebe. Vozíky sú väčšinou umiestnené hore. Montážny návod a nosnosť stanovujú výšku, šírku a počet krídel.

Klasicky otvárané alebo skladacie so zasunutím do puzdra

Špeciálne klasicky otvárané alebo skladacie dvere, ktoré je možné po otvorení zasunúť do puzdra pozdĺž steny nábytku. Pracovné miesto je skryté a po otvorení dvere neprekážajú v priestore. Zaujímavé pre konferenčné sály, kancelárie s kuchynkou, ale aj domácnosť.



Naložené

Rovnako ako pri dverách otváraných na závesoch, aj toto kovanie umožní skryť boky korpusu dverami. Skriňa môže mať 2 až 4 krídla a otvárajú sa posunom do strán alebo sklápaním (podľa typu). Kovanie pre posuvné dvere si poradí so skriňou až 5,3 m širokou (4 krídla). Nad vrchnou doskou skrine musí zostať voľný priestor.

Vložené

Vodiace profily sú umiestnené dovnútra skrine (vložené), vozíky sú potom najčastejšie dole. Skriňa má v podstate neobmedzený počet krídel, iba s ohľadom na to, aby bolo kam dvere odsunúť. Skriňa môže byť od podlahy až po strop.

Aké sú TOP produkty?

Pripravili sme pre vás výber toho najzaujímavejšieho, čo v Katalógu nájdete.

Plánujte s Planio

07.15

Znie to ako názov nového programu na navrhovanie nábytku a je to trochu chyták. Planio je totiž kovanie radu StrongLine pre posuvné naložené dvere. V ponuke ich máme v prevedení pre 2- alebo 3-krídlovú skriňu kompletne tlmenú a k tomu profily s dĺžkami 2, 3 a 4 m. Cena aj kvalita vám urobia radosť!





Diva Fluid si zaslúži obdiv

Talianska firma Terno vie svojimi výrobkami prekvapiť. Skvelé a nápadité riešenia spojené s vysokou kvalitou spracovania. Rovnako je to aj pri kovaní Diva Fluid. Kovanie pre posuvné interiérové dvere je ukryté za dverami, vynikne tak ich dizajn. To sa týka aj celoskleneých krídel a najnovšie aj rámovej verzie.

07.137

kovanie pre posuvné a skladacie dvere, vybavenie šatníkových skríň

07

Ďalšie novinky v kapitole

WingLine L – ľahko a rýchlo

Kovanie pre skladacie skriňové dvere si od chvíle, kedy Hettich tento patentovaný ocenený výrobok priniesol na trh, získalo priazeň mnohých zákazníkov. Aby sme tento záujem ešte podporili, vytvorili sme systém 1 kódu pre súpravu na celú skriňu (vozíky, otvárací mechanizmus, vodiace profily). Objednať si ich teraz je naozaj jednoduché, skúste si to.

07.96

Hlavne to objednať správne!

Aby som objednal všetko, čo je potrebné, aby to všetko k sebe pasovalo,... myšlienky, ktoré pri zostavách kovania z viacerých dielov vždy strašia v hlave. Najmä pri kovaní Sevroll, kde sa súprava skladá z mnohých rôznych dielov, sú tie otázky pálčivé. Z našich stránok si môžete stiahnuť formulár, ktorý vás ich zbaví. Hľadajte na www.demos-trade.com alebo na www.demos24plus.com.

Dvere do vrecka

Dvere Hawa skutočne strčíte do vrecka. Síce nie v nohaviciach, ale aj tak zmiznú, nebudú viditeľné a prekážať voľnému priechodu okolo nábytku. Po zatvorení potom skryjú buď celú skriňu, kuchyňu, pracovný kút alebo len ich časť. Voľba je na vás. Kovanie Concepta a Folding Concepta vám vždy skvele poslúžia.

07.9

Dama alebo SlideLine M

2 systémy, jedna funkčnosť, 2 dodávatelia, podobné riešenie. Dama aj SlideLine sú určené pre skriňové dvere a to naložené aj vložené. V prípade Dama musíte vybrať pre oba typy umiestnenia dverí iné kovanie, pri Hettichu stačí len vymeniť vodiace profily. Celý výber je potom na vás, kvalita oboch vás určite nesklame.

07.69 / 07.87

Sevroll až na zem

Vedeli ste, že kovania pre posuvné dvere vstavaných skríň Sevroll nemusia byť použité len v skrini? Vďaka prechodovým lištám ich môžete použiť aj ako predel miestností alebo zakrytie niky v stene.

07.30

Videá a ďalšie informácie k týmto novinkám nájdete tu:

01 02 03 04 05 06 07 08 09 10 11 12
13 14 15 16 17

otočné / posuvné kovanie do puzdra

Concepta 25 / 30 / 40 / 50

18 – 50 mm

zaťaženie 25 / 30 / 40 / 50 kg

- patentovaný otočný / posuvný systém dverového kovania do puzdra
- umožňuje zasunutie dverového krídla do puzdra
- kovanie je možné kombinovať so systémom Folding Concepta, pre skladacie dvere do puzdra
- univerzálne ľavé / pravé riešenie
- tlmené otváranie a zasunutie do puzdra
- vhodné pre hrúbku dverí 18 až 50 mm

Tipy na použitie:
- domáce kancelárie
- kuchyne
- funkčné priestory v dome – bieliznik
- minimalistické byty



kód	výška dverí (mm)	hĺbka korpusu (mm)	Concepta nosnosť (kg)	šírka dverí (mm)	výška dverí (mm)	zasunutá časť dverí (mm)
464078	1250 – 1850	300 – 600	25	≤ 650	1250 – 1850	≤ 577
352468	1851 – 2300		30	≤ 900	1851 – 2300	≤ 827
352479	1851 – 2500		40		1851 – 2500	
352483	2301 – 2850		50		2301 – 2850	

pri dverách širších ako 600 mm odporúčame použiť výstuhu, str. 07.68

Spojovací profil 55 mm

kód	dĺžka (mm)
396158	650
396159	900

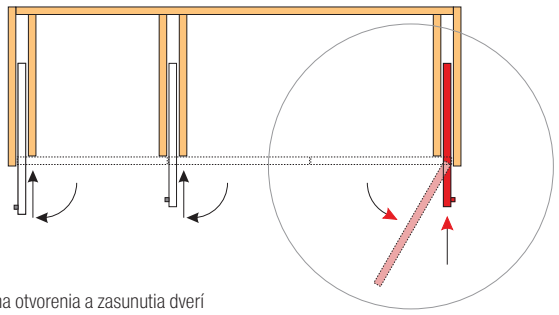

schéma otvorenia a zasunutia dverí

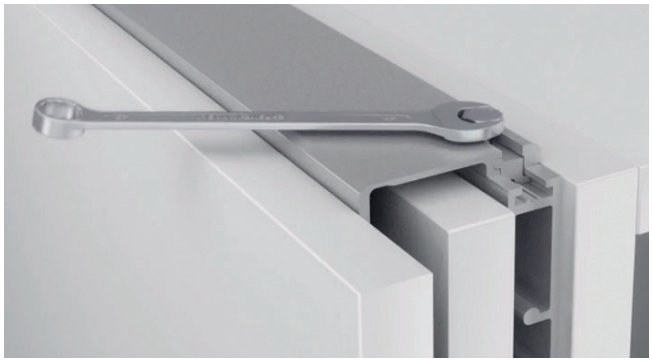

Kompletný návod priložený k výrobku a na stiahnutie na portáli. Na Hawa.com k dispozícii dxf súbory, montážne videá a ďalšie pomôcky na uľahčenie plánovania a montáže.

otočné / posuvné kovanie do puzdra

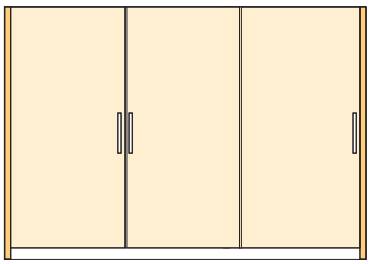

príklad naložených dverí s bočnicami

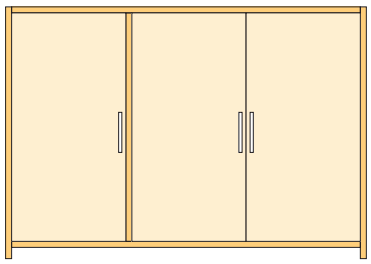

príklad vložených dverí

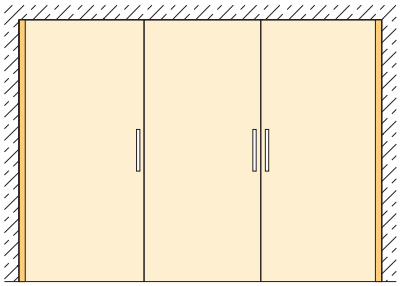

príklad dverí umiestnených v stene

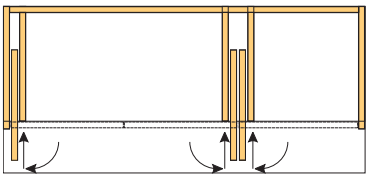

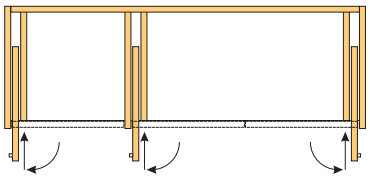

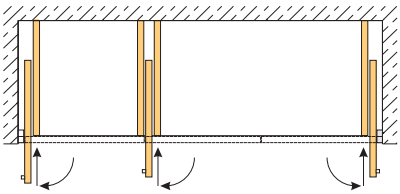

Tabuľka na určenie vhodného typu kovania podľa výšky a šírky krídla

- podľa rozmerov a váhy krídel zvoľte príslušný typ

výška (mm)	šírka (mm)												
	300	350	400	450	500	550	600	650	700	750	800	850	900
1250	25	25	25	25									
1300	25	25	25	25									
1350	25	25	25	25	25								
1400	25	25	25	25	25								
1450	25	25	25	25	25	25							
1500	25	25	25	25	25	25							
1550	25	25	25	25	25	25							
1600	25	25	25	25	25	25	25						
1650	25	25	25	25	25	25	25						
1700	25	25	25	25	25	25	25	25					
1750	25	25	25	25	25	25	25	25					
1800	25	25	25	25	25	25	25	25	25				
1850	25 / 30 / 40	25 / 30 / 40	25 / 30 / 40	25 / 30 / 40	25 / 30 / 40	25 / 30 / 40	25 / 30	25	25				
1900	30 / 40	30 / 40	30 / 40	30 / 40	30 / 40	30 / 40	30 / 40						
1950	30 / 40	30 / 40	30 / 40	30 / 40	30 / 40	30 / 40	30 / 40						
2000	30 / 40	30 / 40	30 / 40	30 / 40	30 / 40	30 / 40	30 / 40	30 / 40					
2050	30 / 40	30 / 40	30 / 40	30 / 40	30 / 40	30 / 40	30 / 40	30 / 40					
2100	30 / 40	30 / 40	30 / 40	30 / 40	30 / 40	30 / 40	30 / 40	30 / 40	30 / 40				
2150	30 / 40	30 / 40	30 / 40	30 / 40	30 / 40	30 / 40	30 / 40	30 / 40	30 / 40				
2200	30 / 40	30 / 40	30 / 40	30 / 40	30 / 40	30 / 40	30 / 40	30 / 40	30 / 40	30 / 40			
2250	30 / 40	30 / 40	30 / 40	30 / 40	30 / 40	30 / 40	30 / 40	30 / 40	30 / 40	30 / 40			
2300	30 / 40 / 50	30 / 40 / 50	30 / 40 / 50	30 / 40 / 50	30 / 40 / 50	30 / 40 / 50	30 / 40 / 50	30 / 40 / 50	30 / 40 / 50	30 / 40 / 50	30 / 40 / 50	50	
2350	40 / 50	40 / 50	40 / 50	40 / 50	40 / 50	40 / 50	40 / 50	40 / 50	40 / 50	40 / 50	40 / 50	50	
2400	40 / 50	40 / 50	40 / 50	40 / 50	40 / 50	40 / 50	40 / 50	40 / 50	40 / 50	40 / 50	40 / 50	40 / 50	50
2450	40 / 50	40 / 50	40 / 50	40 / 50	40 / 50	40 / 50	40 / 50	40 / 50	40 / 50	40 / 50	40 / 50	40 / 50	50
2500	40 / 50	40 / 50	40 / 50	40 / 50	40 / 50	40 / 50	40 / 50	40 / 50	40 / 50	40 / 50	40 / 50	40 / 50	40 / 50
2550	50	50	50	50	50	50	50	50	50	50	50	50	50
2600	50	50	50	50	50	50	50	50	50	50	50	50	50
2650	50	50	50	50	50	50	50	50	50	50	50	50	50
2700	50	50	50	50	50	50	50	50	50	50	50	50	50
2750	50	50	50	50	50	50	50	50	50	50	50	50	50
2800	50	50	50	50	50	50	50	50	50	50	50	50	50
2850	50	50	50	50	50	50	50	50	50	50	50	50	50

12345 Položka je skladom **12345** Položka je na objednávku

skladacie / posuvné kovanie do puzdra

Folding Concepta 25


18 – 28 mm


zaťaženie 2 × 25 kg

- patentovaný systém skladacích / posuvných dverí so zasunutím do puzdra
- systém otvárania skladacích dverí s následným zasunutím do puzdra širokého iba 110 mm
- hlavnou výhodou je jeho jednoduchosť s maximálnym komfortom pri používaní
- kovanie je možné kombinovať so systémom Concepta 25 / 30 / 40 / 50, pre otváracie dvere do puzdra
- vďaka rôznym výškam dverí si každý nájde tú správnu súpravu
- pre riešenie do šírky skríň až 1 400 mm
- vhodné pre hrúbku dverí 18 až 28 mm

Tipy na použitie:
- domáce kancelárie
- kuchyne
- funkčné priestory v dome – bielizník
- minimalistické byty
- šatníkové skrine

montážne video na Youtube

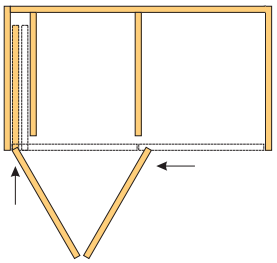
ľavá inštalácia

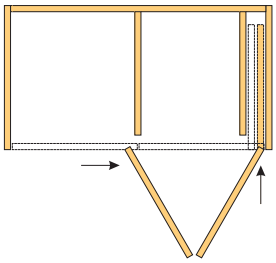
pravá inštalácia

kód	výška dverí (mm)	farba kovania	inštalácia
469317	1250 – 1850	hliník	ľavá
469318			pravá
352492	1851 – 2600		ľavá
352494			pravá
352489	1250 – 1850	čierna	ľavá
352491			pravá
352493	1851 – 2600		ľavá
352495			pravá

Príslušenstvo

kód	popis
352524	centrovací magnet
352532	výstuha vrchnej dosky 2 600 mm
352519	základný profil 1 300 mm ALU
352520	základný profil 1 300 mm čierny

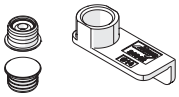
352524

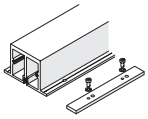
352532

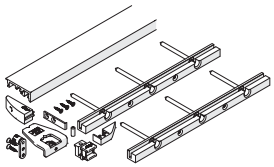
352519 / 352520

t2 = tb + 73 mm – Q4

E2 = T2–73 mm

Q4 = 73 mm + S

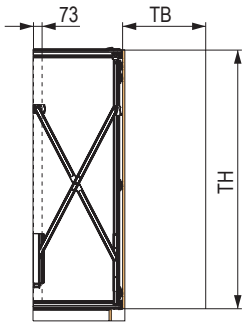

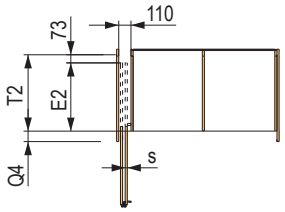

- TB – šírka dverí
- TH – výška dverí
- E2 – zasunutá časť dverí
- T2 – vnútorná hĺbka korpusu
- Q4 – presah bočnice

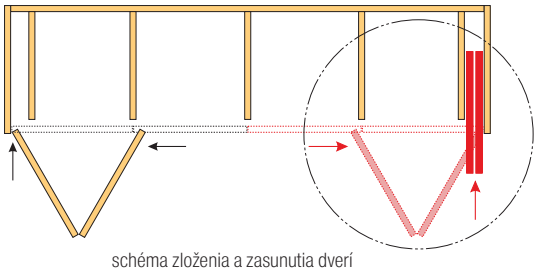
schéma zloženia a zasunutia dverí

Kompletný návod priložený k výrobku a na stiahnutie na portáli.
Na Hawa.com k dispozícii dxf súbory, montážne videá a ďalšie pomôcky na uľahčenie plánovania a montáže.

pri dverách odporúčame použiť výstuhu, str. 7.68

skladacie / posuvné kovanie do puzdra



príklad kombinácie 2× Folding Concepta, 2× Concepta

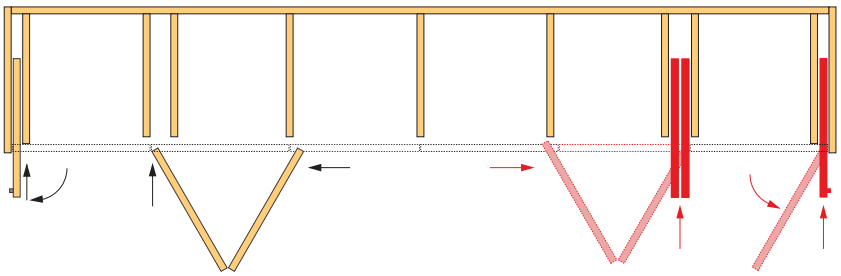

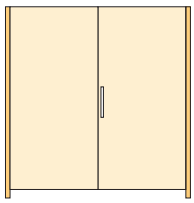

príklad vložených dverí

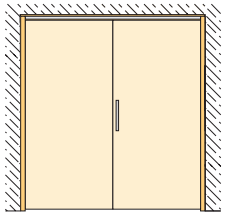

príklad vložených dverí v stene

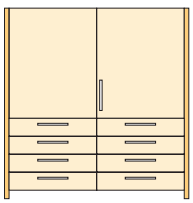

príklad vložených dverí, čiastočné zakrytie

skladacie naložené skriňové dvere

Súpravy vozíkov



horné vedenie | max. 16 – 30 mm | guľôčk. ložiská | zaťaženie 20 kg | skladacie dvere

- kovanie pre naložené skladacie dvere s horným vedením
- váhu dverí držia prevažne závesy na boku skrine (nie sú súčasťou súpravy)
- použite dostatočný počet závesov podľa váhy a typu dverí
- odporúčame naložený záves 110° (pozri kapitola 1)



Bez spodného vedenia

kód	popis
87470	súprava kovania pre krídlo max. – 300 × 2 000 mm

- spodný jazdec – koliesko jazdí po hrane

So spodným vedením

kód	popis
87478	súprava kovania pre krídlo max. – 300 × 2 000 mm

So spodným vedením pre väčšie dvere

kód	popis
87479	súprava kovania pre krídlo max – 500 × 2 600 mm

- verzia so spodným vedením pre väčšie dvere, dvojitý záves

Horné a spodné vedenie



dĺžka vedenia	horné vedenie Art. 0120	spodné vedenie Art. 0823
1,5 m	**87481**	**87516**
2 m	**87482**	**87517**
3 m	**87483**	**87518**

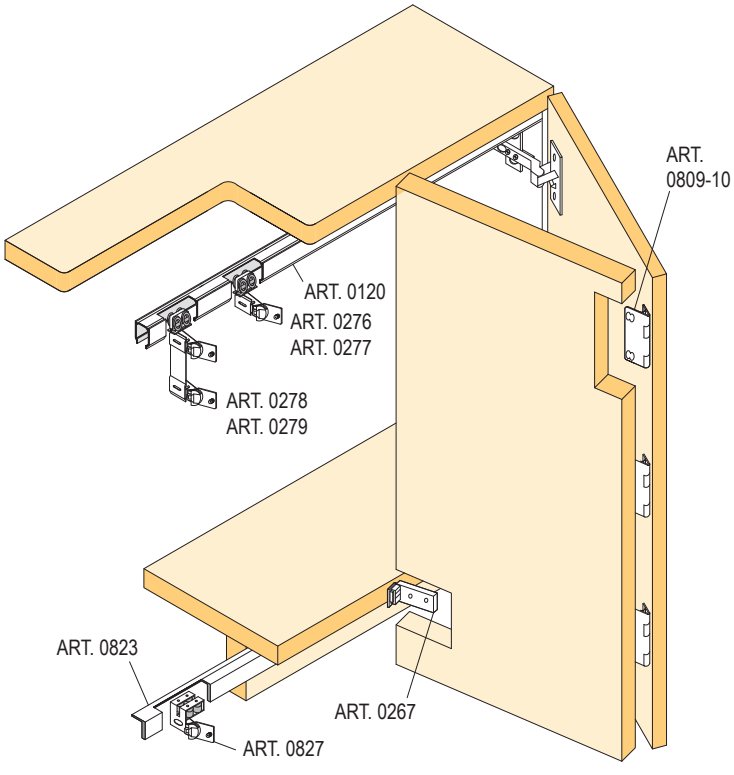

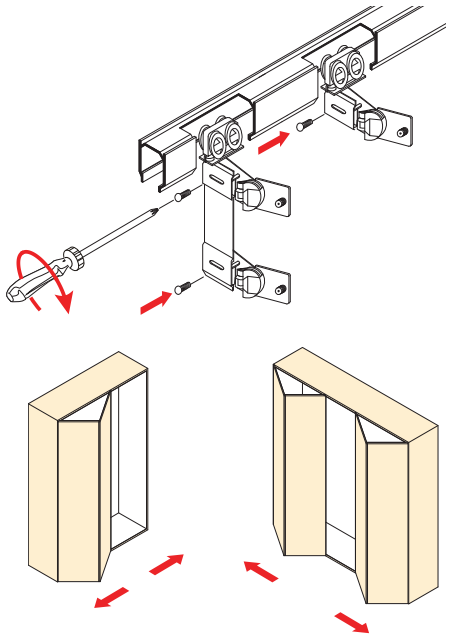

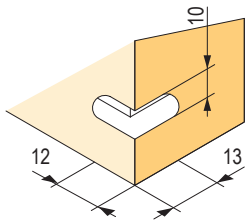

rozmerová schéma otvoru pre spodný vozík súpravy bez spodného vedenia

skladacie naložené skriňové dvere

montážna schéma stredového závesu

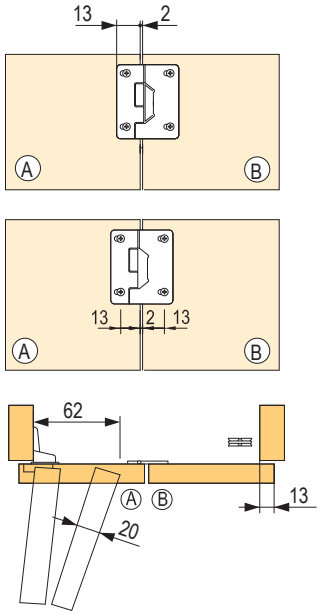

bez spodného vedenia

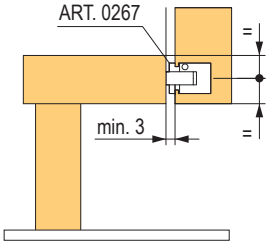

so spodným vedením pod dnom

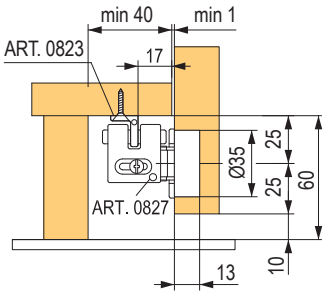

so spodným vedením na dne

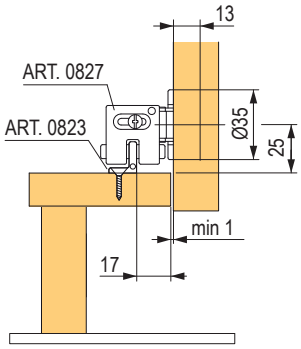

montážna schéma súpravy bez a so spodným vedením

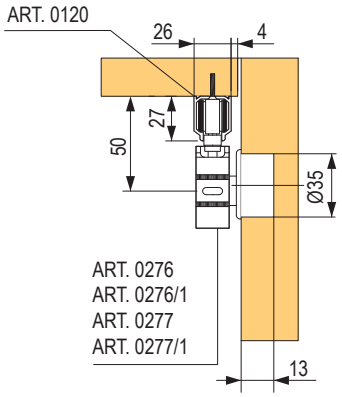

montážna schéma súpravy pre väčšie dvere

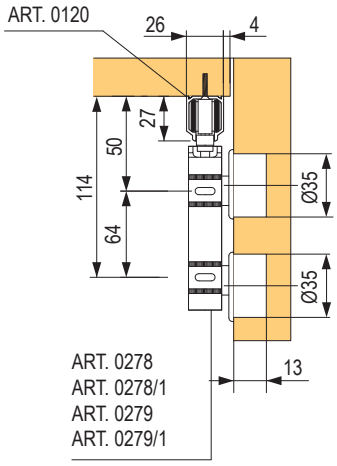

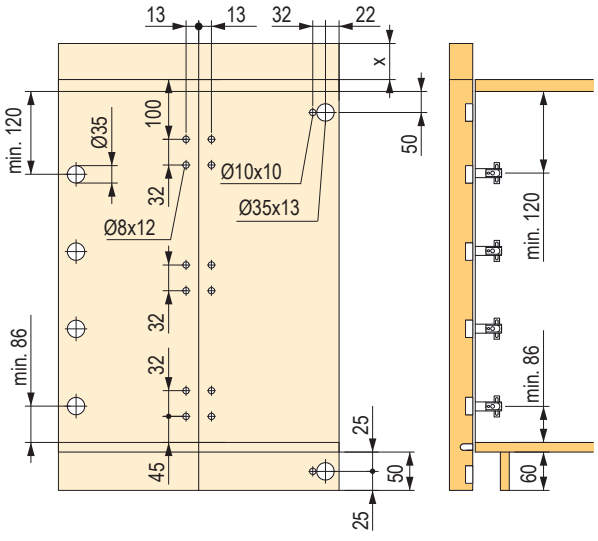

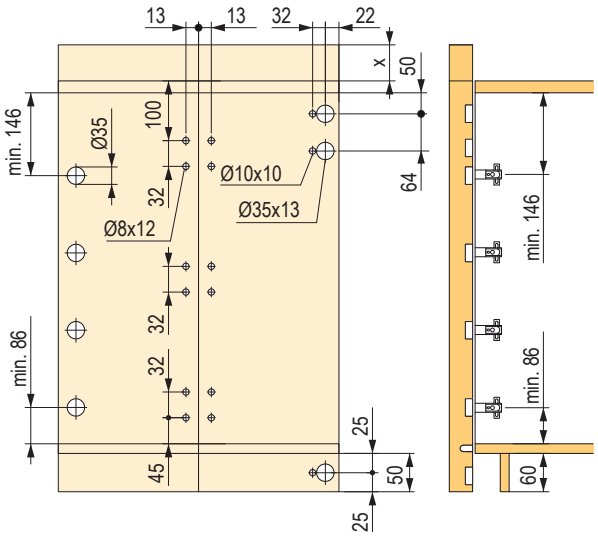

posuvné naložené skriňové dvere

StrongLine Planio

horné vedenie | guľôčk. ložiská | 16 – 46 mm | zaťaženie 20 – 80 kg

- posuvný naložený systém pre 2 alebo 3 dverí
- obojstranné tlmenie pri všetkých dverách
- vhodné aj pre užšie dvere
- antikolízny systém vo verzii pre 3 krídla
- nastaviteľné pre hrúbky materiálu 16 – 46 mm
- bezpečnostná poistka proti vysadeniu dverí

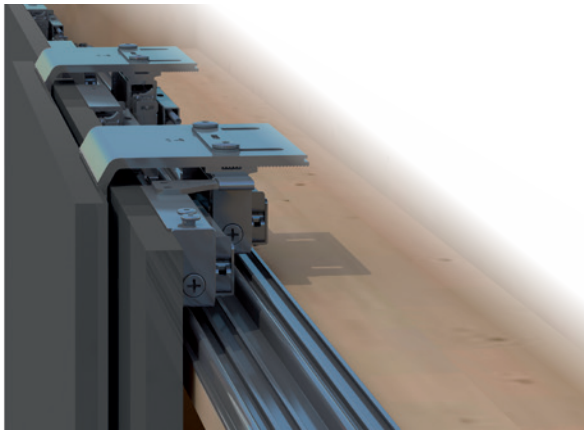

kód	popis
388537	súprava kovania pre 2 krídla vrátane tlmičov
398930	súprava pre 3 krídla vrátane tlmičov, stredového tlmiča a antikolízie
388539	horné vedenie elox 2 m
388540	horné vedenie elox 3 m
388541	horné vedenie elox 4 m
388542	spodné vedenie elox 2 m
388543	spodné vedenie elox 3 m
388544	spodné vedenie elox 4 m
388545	krycí profil elox 2 m

pri dverách odporúčame použiť výstuhu, str. 07.68

Výpočet rozmerov

rozmery bočníc: K1 (mm) = K + T + 8 (T = hrúbka dverí 16 ≤ T ≤ 46)
šírka krídla: B = W / 2 + 10 (2 krídla)
B = W / 3 + 10 (3 krídla)

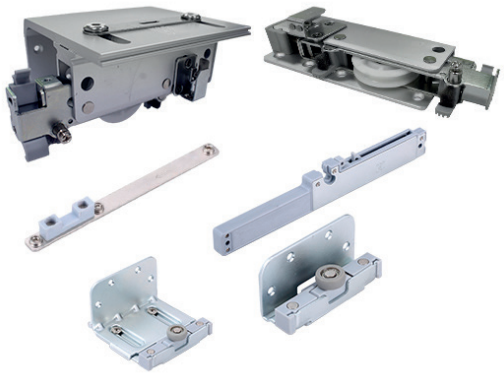

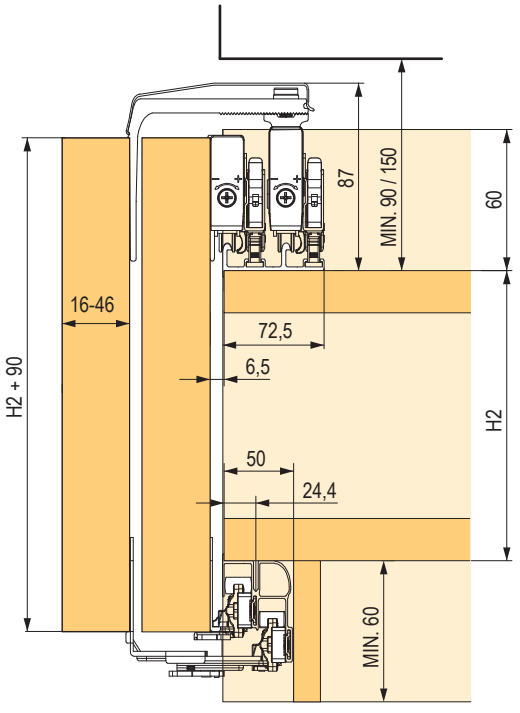

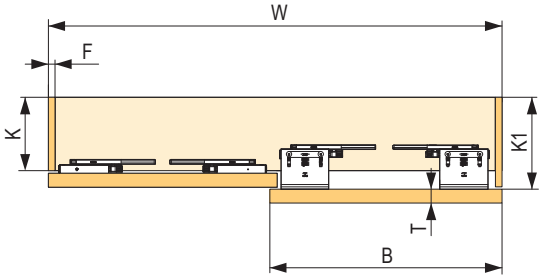

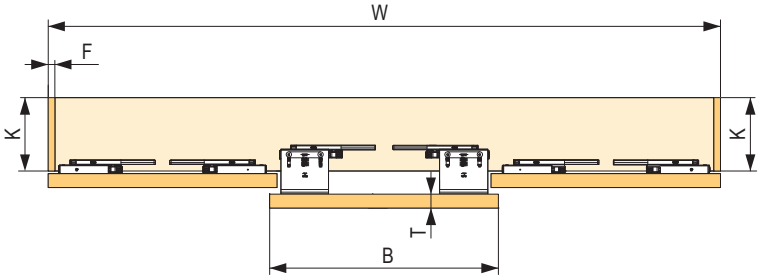

StrongLine s horným vedením

horné vedenie | min. 16 mm | guľôčk. ložiská iba 30 kg | zaťaženie 20/30 kg

kód	popis
88150	súprava kovania pre 1 krídlo S20, nosnosť 20 kg, klzné ložiská
88151	súprava kovania pre 1 krídlo S30, nosnosť 30 kg, guľôčkové ložiská

dĺžka profilu	horné vedenie jednoduché, oceľ	horné vedenie dvojité, hliník
2 m	**88152**	**88154**
3 m	**88153**	**88155**

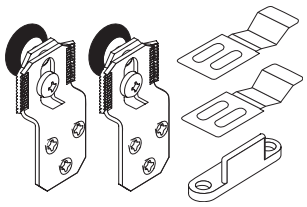

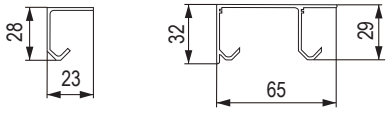

Voliteľné príslušenstvo

kód	popis
88156	brzda S20 / S30 pre oceľové vedenie
88169	brzda S20 / S30 pre alu vedenie
88157	doraz S20 / S30
88633	vodidlo
87315	vodiaci profil na zafrézovanie 2 m
87314	vodiaci profil na zafrézovanie 3 m
328426	tlmič

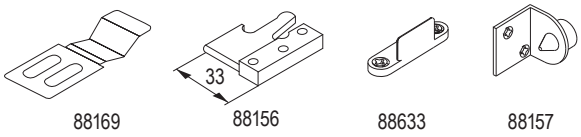

- materiál – hliník, frézovanie šírka 8 mm, hĺbka 10 mm

Medzera medzi jednoduchými vodiacimi profilmi podľa hrúbky materiálu krídel

S (mm)	16	19	22	25	30	35
D (mm)	16	19	22	11	16	22

orientácia vozíka podľa hrúbky materiálu krídla

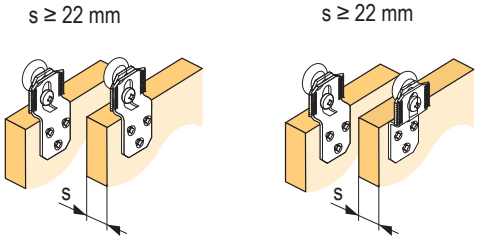

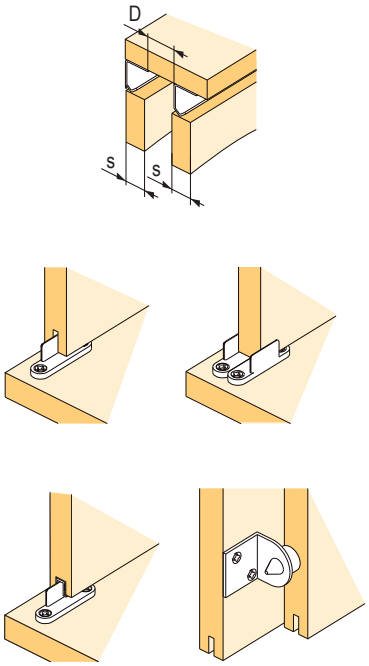

rozmerová schéma

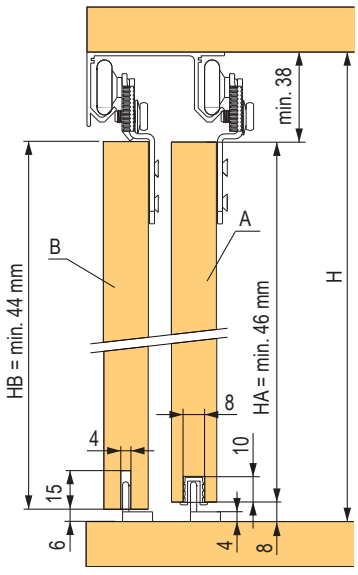

nasadenie krídla do profilu a vodiaceho tŕňa

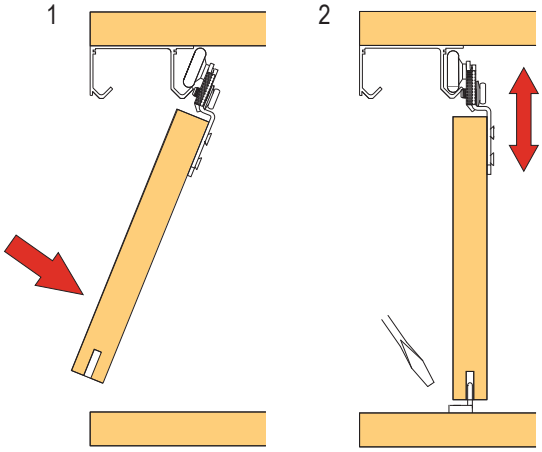

posuvné vložené skriňové dvere

StrongLine LINIO



- elegantné riešenie pre vložené dvere
- vedenie zafrézované v korpuse, min. hr. 18 mm
- tichý chod, kvalitné ložiská pre dlhú životnosť
- pre tiché zavretie krídla je tlmenie ukryté vo vedení
- jednoduchá regulácia, poistka uľahčuje inštaláciu krídla

kód	popis
284545	súprava pre 2 krídla, 4× tlmič
284546	súprava pre 3 krídla, 4× tlmič

- súčasťou súpravy sú vozíky v príslušnom počte, koncovky vedenia, spojovací materiál a inbusový kľúč
- minimálna šírka krídla je 600 mm

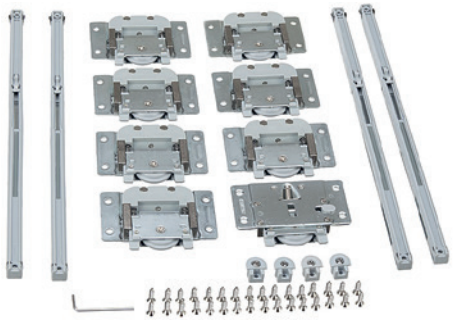

Stredový tlmič

kód	popis
284551	pre súpravu na 3 krídla

- na montáž stredového tlmiča musí byť prostredné krídlo zadné, alebo musí byť zväčšená medzera medzi krídlami tak, aby telo tlmiča nebránilo pohybu ostatných krídel
- stredový tlmič sa montuje na korpus, na krídlo príde tŕň

Horné / spodné vedenie

kód	dĺžka (m)
284547	1,5
284549	2
284550	3

- povrchová úprava strieborný elox

správna orientácia tlmiča vo vodiacom profile

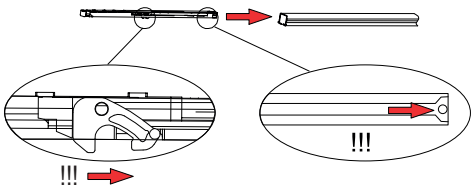

Upozornenie k montáži:

1. Pred vložením vedenia do korpusu vložte do koľajnice tlmiče a koncovky. Pozor na správnu orientáciu tlmiča – šípky musia smerovať do stredu korpusu.
2. Natiahnite tlmiče do pracovnej polohy (podľa šípky – smerom do stredu korpusu).
3. Pred inštaláciou krídla zatlačte horné vozíky do inštalačnej polohy a zaistite poistkou.
4. Nasaďte krídlo do spodnej koľajnice, potom nasmerujte horný vozík do hornej koľajnice a uvoľnite poistku.
5. Pozor – odklon krídla pri inštalácii nesmie prekročiť 20°, inak hrozí poškodenie vedenia a prípadne aj korpusu!
6. Vyregulujte pozíciu krídla, potom dotiahnutím horného vozíka zaistite proti vyháknutiu.
7. Nastavte a zaistite pozíciu tlmenia tak, aby riadne dovieralo dvere k stene korpusu.

rozmerová schéma

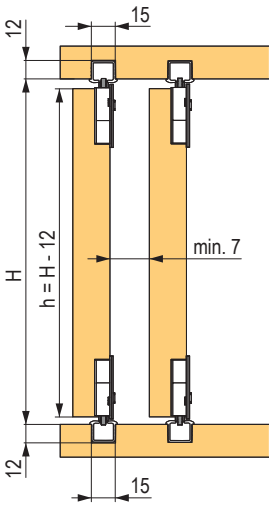

použitie koncovky vodiaceho profilu

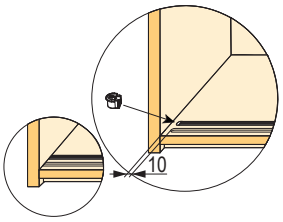

otvor pre horný vozík

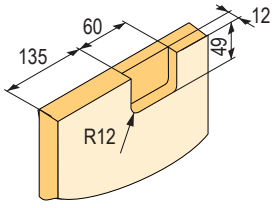

otvor pre spodný vozík

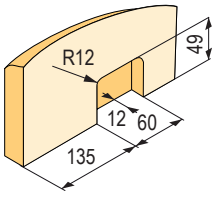

nasadenie krídla a nastavenie

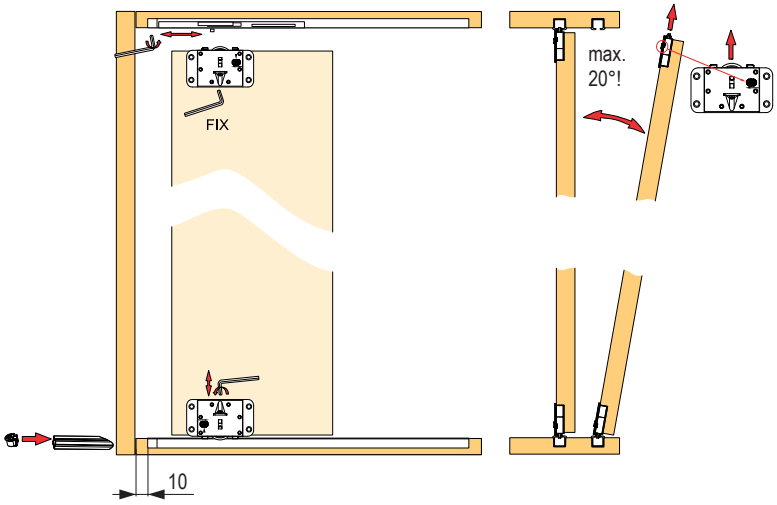

posuvné vložené skriňové dvere

So spodným vedením

spodné vedenie | 18 – 22 mm | guľôčk. ložiská | zaťaženie 30 kg

- kvalitné kovanie pre menšie dvierka, bez možnosti tlmenia

kód	popis
DT396	súprava kovania 1 dvere – max. 30 kg



Horné / spodné vedenie

dĺžka (m)	horné / spodné vedenie jednoduché	horné / spodné vedenie dvojité
1,2	**DT395**	**DT397**
2	**DT391**	**DT398**
3	**DT392**	**DT399**

Krytka dvojitého vedenia

kód	popis
460144	gumová

rozmerová schéma – jednoduchý profil

Y = 18 X = 14 Z = 6,5
Y = 20 X = 16 Z = 8,5
Y = 22 X = 18 Z = 10,5

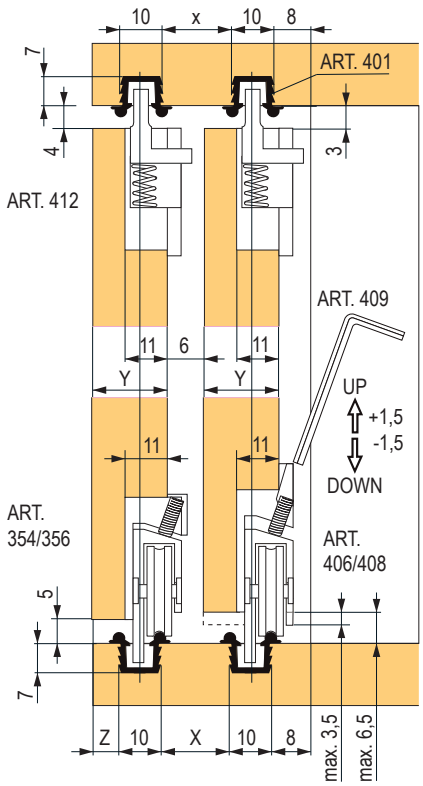

otvor pre spodný vozík

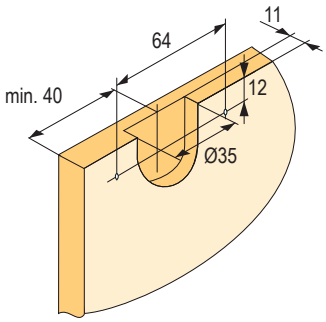

otvor pre horný vozík

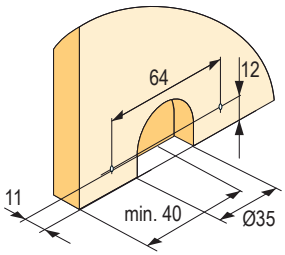

rozmerová schéma – dvojitý profil

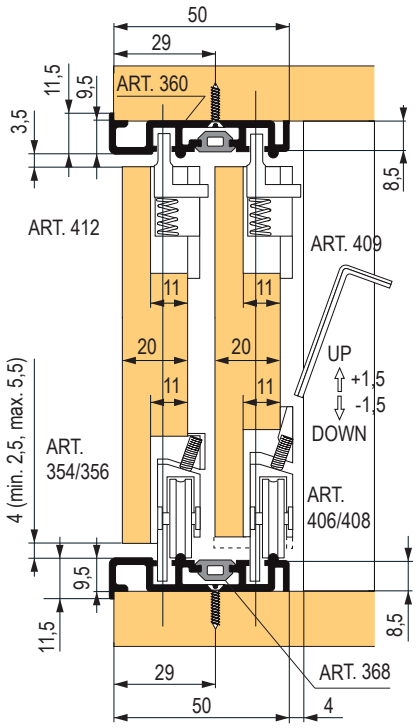

posuvné vložené skriňové dvere

StrongLine Baleo

spodné vedenie | 18 mm | guľôčk. ložiská | zaťaženie 30 kg

- kvalitné kovanie pre menšie dvierka
- bez možnosti tlmenia
- tichý chod, kvalitné ložiská pre dlhú životnosť

kód	popis
284637	súprava kovania 1 dvere

Súprava obsahuje:
- 2 horné klzáky
- 2 spodné vozíky s guľôčkovými vozíkmi
- koncové dorazy
- inbusový kľúč

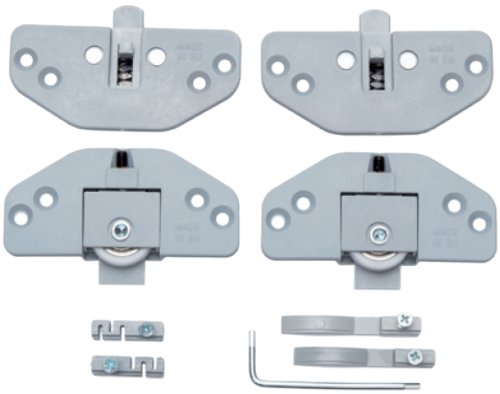

Horné / spodné vedenie



dĺžka	horné / spodné vedenie jednoduché	horné / spodné vedenie dvojité
1,2 m	**284638**	**284641**
2 m	**284639**	**284642**
3 m	**284640**	**284643**

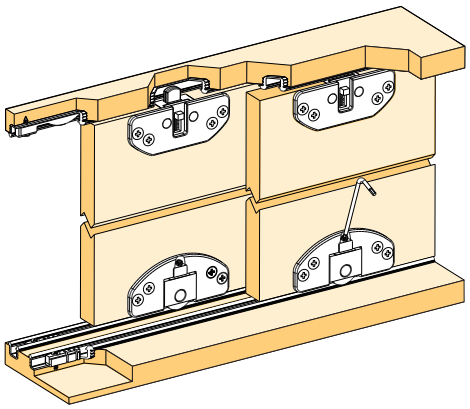

Záslepka dvojitého vedenia

kód	dĺžka
284644	3 m

- materiál – sivý plast

rozmerová schéma – jednoduchý profil

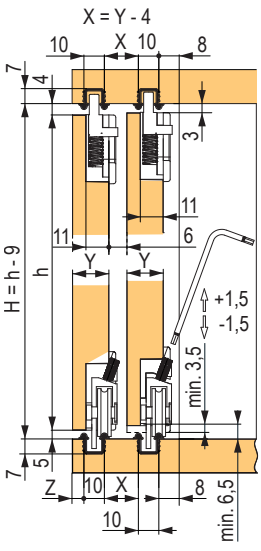

otvor pre horný / spodný vozík

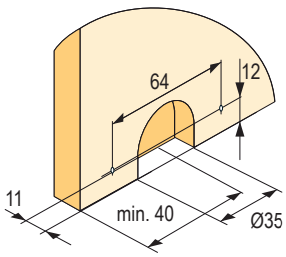

rozmerová schéma

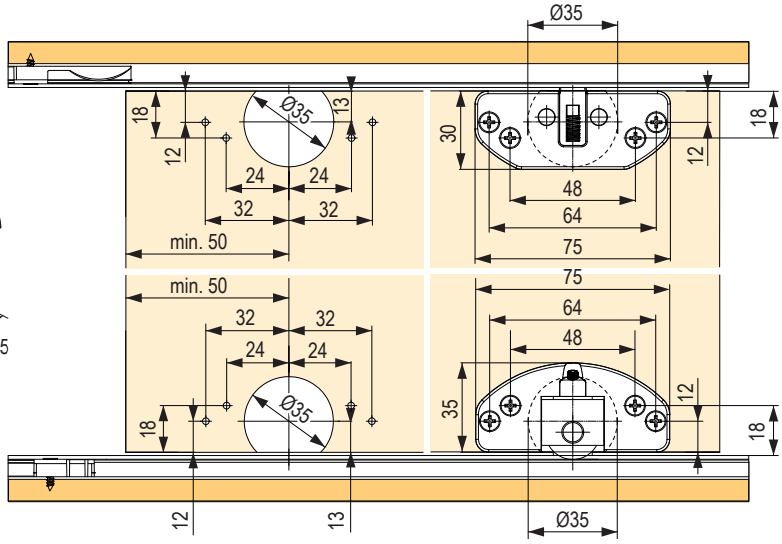

posuvné vložené skriňové dvere

StrongLine 1030 so spodným vedením

spodné vedenie | min. 16 mm | guľôčk. ložiská | zaťaženie 30 kg

kód	popis
92113	súprava kovania pre 2 krídla
92114	súprava kovania pre 3 krídla

- súprava kovania pre vložené posuvné skriňové dvere s guľôčkovým ložiskom, ktorého prednosťou je najmä priaznivá cena a jednoduchosť montáže
- kovanie zahŕňa súpravy horné a spodné vozíky + dorazové brzdy v príslušnom množstve
- brzdu zasuňte do hornej lišty pred finálnym upevnením

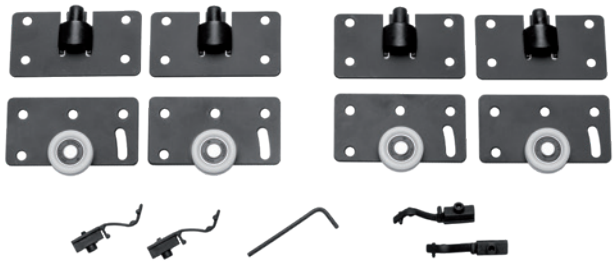

92113

Horné / spodné vedenie



dĺžka vedenia	horné vedenie
	horná lišta
1,2 m	**92115**
2 m	**92116**
3 m	**92117**

otvor pre spodný vozík

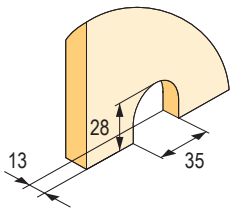

otvor pre horný vozík

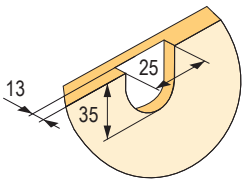



dĺžka vedenia	spodné vedenie	
	na zaskrutkovanie	na zafrézovanie[1]
1,2 m	**92107**	**92118**
2 m	**92108**	**92119**
3 m	**92109**	**92120**

[1] frézovanie šírka 2 mm, hĺbka 6 mm

rozmerová schéma

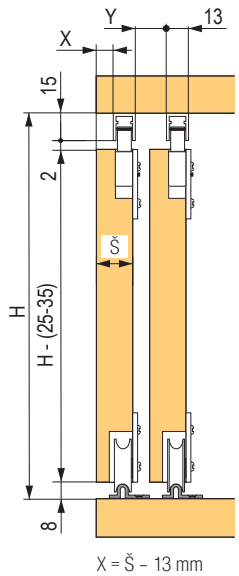

X = Š – 13 mm
Y = Š – 8 mm

umiestnenie a rozmer vozíkov

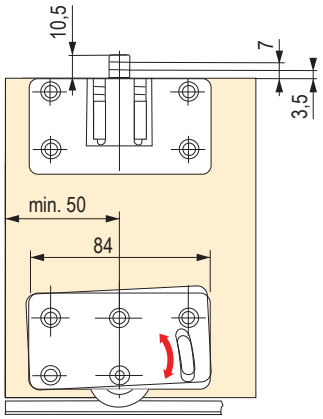

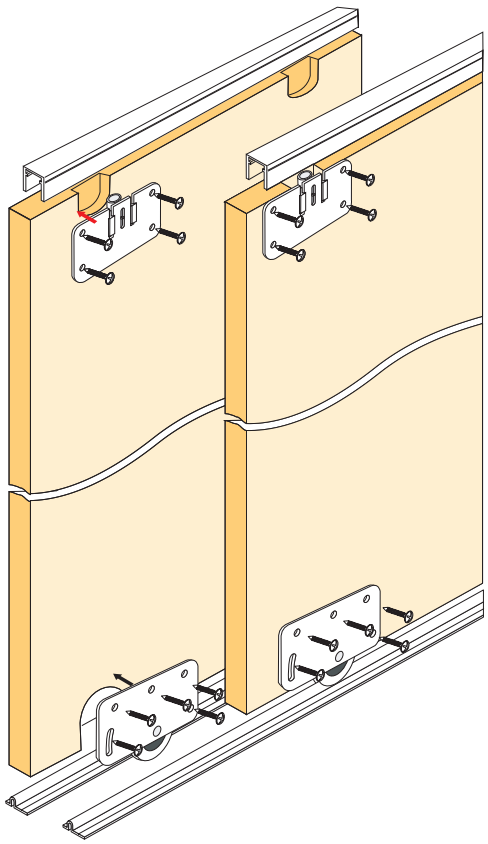

príslušenstvo pre vstavané skrine

SEVROLL

Ochranné fólie na sklenené výplne

- bezpečnostná fólia je určená na zabezpečenie sklenených výplní používaných v nábytkárskom priemysle, pred poranením črepmi v prípade rozbitia
- inštalácia sa vykonáva na zadnú stranu sklenených výplní, na čistý a odmastený povrch
- v prípade aplikácie viacerých pásov je potrebné zachovať preklad min. 20 mm



- materiál – polyolefínová fólia, hrúbka 0,1 mm, neodstrániteľná, transparentná
- nie je vhodná na interiérové sklenené deliace priečky, okná, dvere a pod.

kód	šírka
203857	200 mm
203859	250 mm
203860	300 mm
203861	400 mm
203862	500 mm

Dorazové a protiprachové kefky

- protiprachové kefky rôznych výšok a farieb, slúžia na tlmenie dorazu krídla a utesnenie vnútra skrine pred prachom

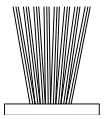

biela	sivá	čierna	typ	šírka (mm)	výška (mm)
305137	**229433**	**409699**	zásuvná	4,8	4
×	**89284**	×	samolepiaca		
×	**196947**	×	zásuvná		6
×	**95946**	×	zásuvná		13
×	**89131**	×	samolepiaca	6,7	4
×	**361759**	×	samolepiaca		9
306523	**98067**	**409700**	zásuvná	14	4

Samolepiace krytky 13 mm

- balenie po 20 ks, slúžia na prípadné zakrytie otvorov spojovacích skrutiek
- farba krytky nie je úplne zhodná s farbou držadla



kód	farba
283281	strieborná
283283	oliva

Tesnenie na sklo

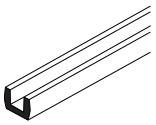

kód	hrúbka skla (mm)
89238	4
135164	4,5
89243	6
212607	6,4
132953	8

- pri aplikácii bezpečnostnej fólie odlepte okraj fólie tak, aby nebola aplikovaná pod tesnením

Spony na samolepiacu kefku

- zabezpečujú kefku pred odlepením



223569



157926

kód	popis
223569	drôtená
157926	plechová

SEVROLL

kovanie pre posuvné dvere Micra C a V

- jednoduché kovanie pre ľahšie dvere, bez možnosti tlmenia
- pri výške nad 1,5 m použite uholník na zabezpečenie proti vypadnutiu dverí (obr. 4)
- súprava kovania pre jedno krídlo obsahuje horné a spodné vozíky + skrutky
- možnosť použitia akejkoľvek úchytovej lišty 16/18 mm



Dve verzie:
- Micra C – spodné vedenie s oblúčikom
- Micra V – spodné vedenie s drážkou

Micra C

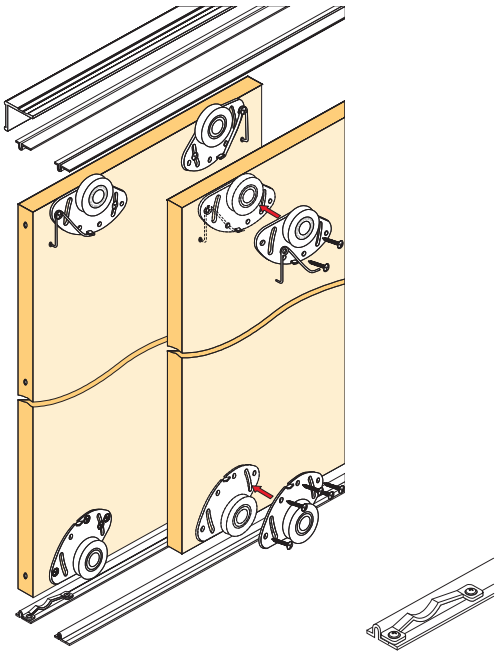

341987

kód	popis
98064	súprava kovania pre 1 krídlo
341987	brzda (2 ks v balení)

dĺžka vedenia (m)	horné / spodné vedenie strieborné	uholník K2 18 × 19 mm strieborný
1,7	**89150**	**89050**
2,35	**89151**	**89053**
3	**89152**	**89056**

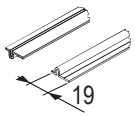

vedenie



súprava kovania

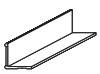

uholník K2

Vŕtacia šablóna

- materiál – kov

kód	popis
351824	na vozíky

Micra V

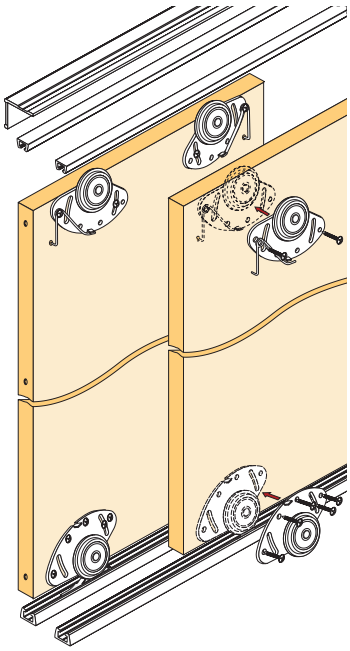

kód	popis
391700	súprava kovania pre 1 krídlo
89063	pozicionér spodného vozíka (1 ks)

dĺžka vedenia (m)	horné / spodné vedenie strieborné	uholník K2 18 × 19 mm strieborný
1,7	**84192**	**89050**
2,35	**84195**	**89053**
3	**84198**	**89056**

Výpočet rozmerov

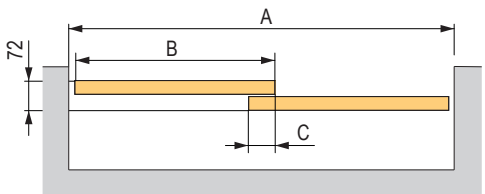

výška krídla dverí (mm)	h	h = H[1] - 13

[1] H = vnútorná výška korpusu

12345 Položka je skladom **12345** Položka je na objednávku

madlá pre vstavané skrine posuvné – výplň hrúbky 10 mm alebo sklo

SEVROLL

Povrchové úpravy

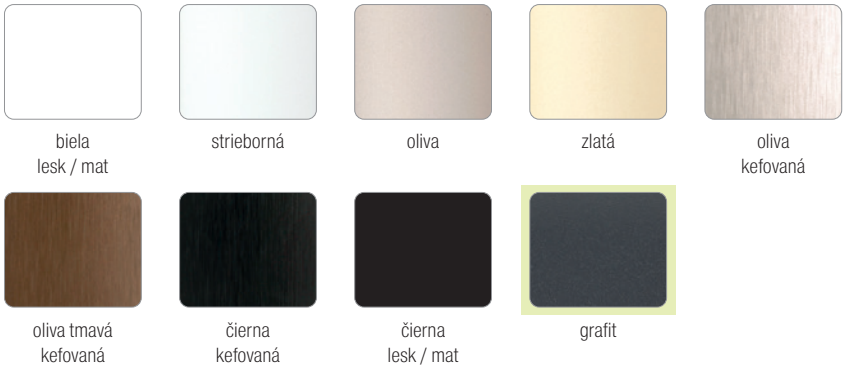

biela lesk / mat | strieborná | oliva | zlatá | oliva kefovaná

oliva tmavá kefovaná | čierna kefovaná | čierna lesk / mat | grafit



spodné vedenie | lamino 10 mm | sklo 4/4,5/6/6,4/8 mm | guľôčk. ložiská | zaťaženie 50 kg



kód	popis
494207	vzorkovník Úchytové lišty 2023 – šanón

Používajte bezpečnostné sklo alebo zrkadlo, prípadne zabezpečte ochrannou fóliou.

- na výpočet rozmerov jednotlivých komponentov použite formulár na stránkach www.demos-trade.com

Jednotlivé typy

- systém Sevroll v rámovom prevedení umožňuje široké použitie sklenených výplní v kombinácii s DTD 10 mm
- sklenené výplne sú upevnené v ráme pomocou tesnenia, s možnosťou širokej škály hrúbok výplní
- veľkosť krídla je obmedzená len nosnosťou vozíkov (50 kg)
- odporúčame používať čo najširšie krídla
- úzke a vysoké krídla sú menej stabilné, zvlášť v spojení s tlmičom môže dochádzať k nadskakovaniu alebo chybnému fungovaniu
- používajte bezpečnostné sklo alebo zrkadlo, prípadne zabezpečte ochrannou fóliou

SYSTEM 10 II

- dĺžka 2,7 m, pre DTD hr. 10 mm, sklo[1]

farba	kód
strieborná	**98073**
oliva	**98074**
zlatá	**98075**



GEMINI

- dĺžka 2,7 m, pre DTD hr. 10 mm, sklo[1]

farba	kód
strieborná	**98070**
oliva	**98071**
zlatá	**98072**
čierna mat	**278164**



ROMEO II

- dĺžka 2,7 m, pre DTD hr. 10 mm, sklo[1]

farba	kód
strieborná	**135366**
oliva	**135365**



[1] používajte bezpečnostné sklo alebo zrkadlo, prípadne zabezpečte ochrannou fóliou

ponuka ochranných fólií na str. 07.21

Spoločnosť Démos trade nenesie zodpovednosť za prípadné prehnutie dverí použitím výplne zlej kvality.

SEVROLL

madlá pre vstavané skrine posuvné – výplň hrúbky 10 mm alebo sklo

FOX II

- dĺžka 2,7 m, pre DTD hr. 10 mm, sklo[1]

farba	kód
strieborná	**96421**
oliva	**96427**
zlatá	**96428**
oliva kefovaná	**96429**
oliva tmavá kefovaná	**205074**
čierna kefovaná	**205077**
biela lesk	**265065**
čierna lesk	**395506**
čierna mat	**425057**
biela mat	**489302**
grafit	**495587**



JULIA II

- dĺžka 2,7 m, pre DTD hr. 10 mm, sklo[1]

farba	kód
strieborná	**135344**
oliva	**135342**



VITARA

- dĺžka 2,7 m, pre DTD hr. 10 mm, sklo[1]

farba	kód
strieborná	**372604**
oliva	**372605**
biela lesk	**372606**



LYNX

- dĺžka 2,7 m, pre DTD hr. 10 mm, sklo[1]

farba	kód
strieborná	**394690**
oliva	**394691**



LUX III

- dĺžka 2,7 m, 3 m, pre DTD hr. 10 mm, sklo[1]

farba	kód
strieborná	**196711**
oliva	**196709**



KARAT

- dĺžka 2,7 m, pre DTD hr. 10 mm, sklo[1]

farba	kód
strieborná	**223572**
oliva	**223573**

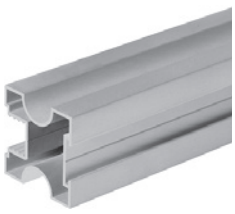

[1] používajte bezpečnostné sklo alebo zrkadlo, prípadne zabezpečte ochrannou fóliou

ponuka ochranných fólií na str. 7.21

- na výpočet rozmerov jednotlivých komponentov použite formulár na stránkach www.demos-trade.com

12345 Položka je skladom **12345** Položka je na objednávku

SEVROLL

madlá, vodiace a krycie profily pre vstavané skrine posuvné – výplň hrúbky 10 mm alebo sklo

Súhrnná tabuľka madiel

držadlo / povrchová úprava	strieborná	oliva	oliva kefovaná	oliva tmavá kefovaná	zlatá	biela lesk	biela mat	grafit	čierna kefovaná	čierna lesk	čierna mat
Fox II 2,7 m	**96421**	**96427**	**96429**	**205074**	**96428**	**265065**	**489302**	**495587**	**205077**	**395506**	**425057**
Gemini 2,7 m	**98070**	**98071**	×	×	**98072**	×	×	×	×	×	**278164**
Julia II 2,7 m	**135344**	**135342**	×	×	×	×	×	×	×	×	×
Karat 2,7 m	**223572**	**223573**	×	×	×	×	×	×	×	×	×
Lux III 2,7 m	**196711**	**196709**	×	×	**489624**	×	×	×	×	×	×
Lux III 3 m	**489625**	**489948**	×	×	**489949**	×	×	×	×	×	×
Lynx 2,7 m	**394690**	**394691**	×	×	×	×	×	×	×	×	×
Romeo II 2,7 m	**135366**	**135365**	×	×	×	×	×	×	×	×	×
System 10 II 2,7 m	**98073**	**98074**	×	×	**98075**	×	×	×	×	×	×
Vitara 2,7 m	**372604**	**372605**	×	×	×	**372606**	×	×	×	×	**489309**

Príslušenstvo – profily

Strieborná

dĺžka profilu	horné vedenie Gemini	spodné vedenie Elegant II	krycí profil (maska) Elegant II	spodné vedenie Gemini	horná vodiaca lišta	spodná krycia lišta	spojovacia lišta H04 / 06	spojovacia lišta H04 / 07	spojovacia lišta H10	spojovacia lišta H10 Decor	spojovacia lišta H30 Decor[1]
1,7 m	**89106**	**84385**	**318657**	**84410**	**89230**	**89228**	×	×	×	×	×
2,35 m	**89109**	**84388**	**318660**	**98057**	**89232**	**89226**	×	×	×	×	×
3 m	**89112**	**84391**	**345408**	**84412**	**89234**	**89224**	**503398**	**503399**	**89236**	**214745**	**89069**
4,05 m	**89115**	**84394**	**345776**	**98058**	×	×	×	×	×	×	×
6 m	**134933**	**350687**	**346118**	**159409**	×	×	×	×	×	×	×
											

Oliva

dĺžka profilu	horné vedenie Gemini	spodné vedenie Elegant II	krycí profil (maska) Elegant II	spodné vedenie Gemini	horná vodiaca lišta	spodná krycia lišta	spojovacia lišta H04 / 06	spojovacia lišta H04 / 07	spojovacia lišta H10	spojovacia lišta H10 Decor	spojovacia lišta H30 Decor[1]
1,7 m	**89105**	**318666**	**318655**	**308647**	**89231**	**89229**	×	×	×	×	×
2,35 m	**89108**	**84387**	**318658**	**308653**	**89233**	**89227**	×	×	×	×	×
3 m	**89111**	**84390**	**345409**	**308657**	**89235**	**89225**	**503400**	**503401**	**89237**	**227193**	**89071**
4,05 m	**89114**	**84393**	**345777**	**308666**	×	×	×	×	×	×	×
6 m	**134934**	**350688**	**346119**	**308668**	×	×	×	×	×	×	×
											

[1] profil H30 sa spája s držadlami spojovacou skrutkou 89244 a zároveň spevňuje konštrukciu krídla

vodiace a krycie profily pre vstavané skrine posuvné – výplň hrúbky 10 mm alebo sklo

Oliva kefovaná

dĺžka profilu	horné vedenie Gemini	spodné vedenie Elegant II	krycí profil (maska) Elegant II	horná vodiaca lišta	spodná krycia lišta	spojovacia lišta H10
1,7 m	**119459**	**120868**	**345401**	**119414**	**119417**	×
2,35 m	**120864**	**120869**	**345404**	**119415**	**119421**	×
3 m	**120865**	**120870**	**345410**	**119416**	**119422**	**121028**
4,05 m	**120867**	**120871**	**346114**	×	×	×
6 m	225370	225367	346120	×	×	×

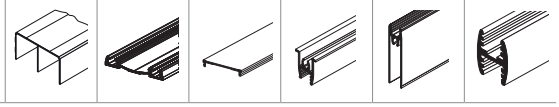

Oliva tmavá kefovaná

dĺžka profilu	horné vedenie Gemini	spodné vedenie Elegant II	krycí profil (maska) Elegant II	horná vodiaca lišta	spodná krycia lišta	spojovacia lišta H10
1,7 m	205162	205089	345402	205103	205170	×
2,35 m	205164	205078	345405	205156	205172	×
3 m	205166	205098	345411	205158	205174	205160
4,05 m	205168	205087	346115	×	×	×
6 m	225371	225368	346121	×	×	×

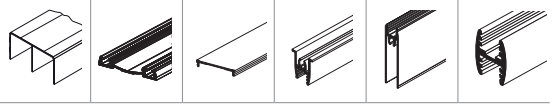

Zlatá

dĺžka profilu	horné vedenie Gemini	spodné vedenie Elegant II	krycí profil (maska) Elegant II	horná vodiaca lišta	spodná krycia lišta	spojovacia lišta H10
1,7 m	89104	84383	318638	89251	89254	×
2,35 m	**89107**	**84386**	**318643**	89252	89255	×
3 m	**89110**	**84389**	**318644**	89253	89256	89257
4,05 m	**89113**	**84392**	**318645**	×	×	×
6 m	134935	334858	318646	×	×	×

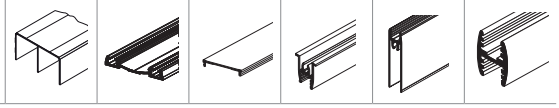

Biela lesk

dĺžka profilu	horné vedenie Gemini	spodné vedenie Elegant II	krycí profil (maska) Elegant II	horná vodiaca lišta	spodná krycia lišta	spojovacia lišta H10
1,7 m	**276751**	**276744**	**318656**	**276737**	**276736**	×
2,35 m	**267882**	**276745**	**318659**	**267944**	**267954**	×
3 m	**252566**	**252568**	**345413**	**265066**	**265067**	**276739**
4,05 m	**276749**	**276746**	**346117**	×	×	×
6 m	311586	308645	346123	×	×	×

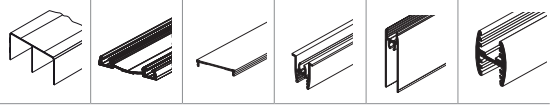

Biela mat

dĺžka profilu	horné vedenie Gemini	spodné vedenie Elegant II	krycí profil (maska) Elegant II	horná vodiaca lišta	spodná krycia lišta	spojovacia lišta H10
1,7 m	**394802**	**394792**	**394848**	497670	497666	×
2,35 m	**394813**	**394795**	**395039**	497672	497668	×
3 m	**233016**	**276743**	**395041**	497673	497669	497953
4,05 m	**394815**	**394796**	**395042**	×	×	×
6 m	394824	394800	394831	×	×	×

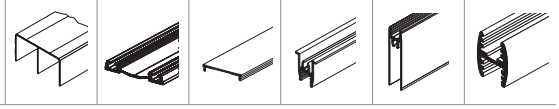

Grafit

dĺžka profilu	horné vedenie Gemini	spodné vedenie Elegant II	krycí profil (maska) Elegant II	horná vodiaca lišta	spodná krycia lišta	spojovacia lišta H10
1,7 m	**494742**	**494741**	**496356**	495477	495473	×
2,35 m	**494669**	**494692**	**494693**	495616	495474	×
3 m	**494730**	**494739**	**494740**	495617	495475	496358
4,05 m	**494670**	**494672**	**494703**	×	×	×
6 m	495629	496355	496357	×	×	×

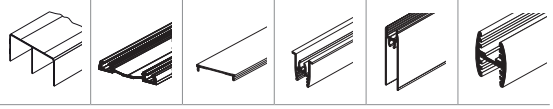

SEVROLL

vodiace a krycie profily a príslušenstvo pre vstavané skrine posuvné – výplň hrúbky 10 mm alebo sklo

Čierna kefovaná

dĺžka profilu	horné vedenie Gemini	spodné vedenie Elegant II	krycí profil (maska) Elegant II	horná vodiaca lišta	spodná krycia lišta	spojovacia lišta H10
1,7 m	**205163**	**205090**	**345403**	**205105**	**205171**	×
2,35 m	**205165**	**205079**	**345407**	**205157**	**205173**	×
3 m	**205167**	**205186**	**345412**	**205159**	**205175**	**205161**
4,05 m	**205169**	**205088**	**346116**	×	×	×
6 m	**225372**	**225369**	**346122**	×	×	×
						

Čierna lesk

dĺžka profilu	horné vedenie Gemini	spodné vedenie Elegant II	krycí profil (maska) Elegant II	horná vodiaca lišta	spodná krycia lišta	spojovacia lišta H10
1,7 m	**405407**	**405393**	**405427**	**405377**	**405369**	×
2,35 m	**398096**	**398188**	**398553**	**405379**	**405375**	×
3 m	**405423**	**405403**	**405428**	**405382**	**405376**	**395508**
4,05 m	**405425**	**405404**	**405429**	×	×	×
6 m	**405426**	**405406**	**405430**	×	×	×
						

Čierna mat

dĺžka profilu	horné vedenie Gemini	spodné vedenie Elegant II	krycí profil (maska) Elegant II	horná vodiaca lišta	spodná krycia lišta	spojovacia lišta H04 / 06	spojovacia lišta H04 / 07	spojovacia lišta H10	spojovacia lišta H30 Decor[1]
1,7 m	**422008**	**422007**	**452751**	**422043**	**422027**	×	×	×	×
2,35 m	**409670**	**409678**	**409679**	**452608**	**422029**	×	×	×	×
3 m	**412229**	**412231**	**414086**	**452734**	**422030**	**503403**	**503404**	**452761**	**452604**
4,05 m	**409674**	**409676**	**409680**	×	×	×	×	×	×
6 m	**452736**	**452743**	**452757**	×	×	×	×	×	×
									

Príslušenstvo – pre modely Fox II, Lux III, System 10 a Vitara

kód	príslušenstvo – ostatné
89265	súprava horných vozíkov
328321	súprava spodných vozíkov pre vedenie Elegant II
229441	súprava spodných vozíkov pre vedenie Gemini
89244	spojovacia skrutka
98067	dorazová kefka 14 × 4 mm sivá
306523	dorazová kefka 14 × 4 mm biela
409700	dorazová kefka 14 × 4 mm čierna
98067	protiprachová kefka 4,8 × 13 mm sivá
89063	pozicionér spodný
298035	pozicionér horný
98019	skrutka na uchytenie spodného vedenia
89238	tesnenie na sklo 10 / 4 mm
135164	tesnenie na sklo 10 / 4,5 mm
89243	tesnenie na sklo 10 / 6 mm
212607	tesnenie na sklo 10 / 6,4 mm
132953	tesnenie na sklo 10,1 / 8 mm

Príslušenstvo - pre modely Gemini, Julia II, Karat, Lynx a Romeo II

kód	príslušenstvo – ostatné
228009	súprava horných vozíkov
328321	súprava spodných vozíkov pre vedenie Elegant II
229441	súprava spodných vozíkov pre vedenie Gemini
89244	spojovacia skrutka
98067	dorazová kefka 14 × 4 mm sivá
306523	dorazová kefka 14 × 4 mm biela
409700	dorazová kefka 14 × 4 mm čierna
89063	pozicionér spodný
298035	pozicionér horný
98019	skrutka na uchytenie spodného vedenia
89238	tesnenie na sklo 10 / 4 mm
135164	tesnenie na sklo 10 / 4,5 mm
89243	tesnenie na sklo 10 / 6 mm
212607	tesnenie na sklo 10 / 6,4 mm
132953	tesnenie na sklo 10,1 / 8 mm

tlmiče pozri str. 07.29

[1] profil H30 sa spája s držadlami spojovacou skrutkou 89244 a zároveň spevňuje konštrukciu krídla

príslušenstvo pre vstavané skrine posuvné – výplň hrúbky 10 mm alebo sklo

Súprava horných vozíkov



228009

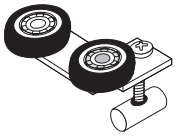

89265

kód	popis
228009	súprava horných vozíkov symetrických
89265	súprava horných vozíkov asymetrických

- líšia sa podľa úchytového profilu, uvedené pri jednotlivých typoch

Súprava spodných vozíkov

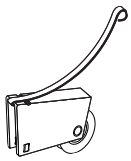

328321

kód	popis
328321	súprava spodných vozíkov Elegant II
229441	súprava spodných vozíkov Gemini

Pozicionéry



kód	popis
298035	pre horný vozík

- brzda pre horný vozík, zabezpečí udržanie dverí vo zvolenej pozícii
- montuje sa napevno, pomocou skrutky, do horného vedenia

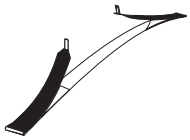

kód	popis
89063	pre spodný vozík

Spojovacia skrutka

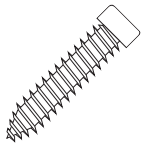

kód	popis
89244	6,3 × 32

- slúži na spájanie rámových (4 ks / krídlo) a deliacich (iba deliaci profil H30) profilov s držadlami
- pri použití deliacich profilov H30 je potrebné medzi jednotlivými dielmi lamina nechať vôľu cca 2 mm na umožnenie dilatácie výplní

Skrutka do spodného vedenia



kód	popis
98019	2,5 × 18

- slúži na upevnenie jednoduchého spodného vedenia
- úzka hlava umožňuje montáž priamo do drážky spodného vedenia, je potrebné predvŕtať otvor 2,5 mm

Montážne pomôcky

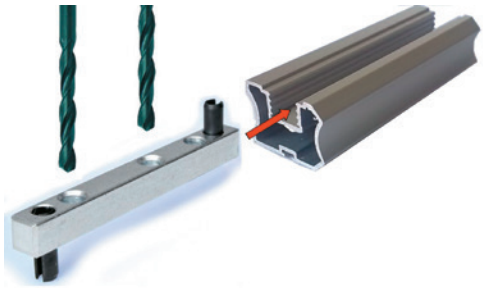

kód	popis
128842	vrták stupňovitý 6,5 / 9,5 mm
129677	montážny prípravok

- jednoduchý prípravok na vŕtanie dier do úchytového profilu
- slúži na predvŕtanie otvorov v držadlách v správnych pozíciách, bez potreby odmeriavania, značenia a pod.
- upozornenie – prípravok nemožno použiť pri iných systémoch používajúcich odlišné typy profilov

tlmiče – výplň hrúbky 10 mm alebo sklo

Sevroll

Štandardné tlmiče pre systémy 10 a 18 mm

- nahrádzajú horné vozíky
- nastaviteľná šírka – je možné použiť pre bežné vedenie aj vedenie Comfort
- pre správnu funkciu je potrebné správne nastavenie na šírku koľajnice a pozíciu v koľajnici
- držadlo sa nesmie dotýkať koľajnice, vzdialenosti musia byť rovnaké ako pri použití bežných vozíkov, aby nedochádzalo k vytáčaniu krídla

kód	popis
227185	pre váhu krídla 14 – 25 kg
227187	pre váhu krídla 25 – 50 kg

- v balení 2 kusy – pravý + ľavý
- tlmiče sú k dispozícii aj jednotlivo, pravá a ľavá verzia

Pozor!
Pred vložením dverí natiahnite zachytávač tlmiča.
Pri použití tlmiča už neinštalujte pozicionér.

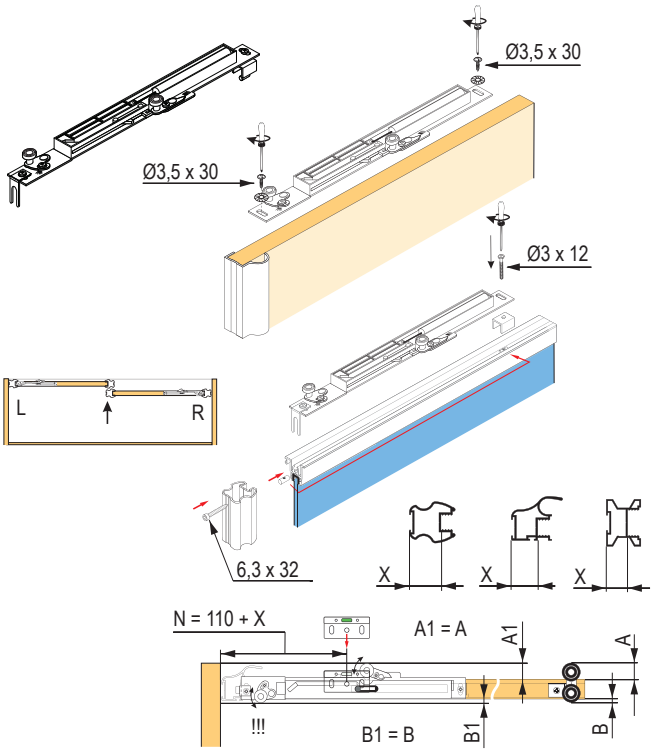

Mini SV

- pre krídla do hmotnosti 25 / 40 / 60 kg
- v balení 3 výšky zachytávača pre jemné doladenie
- pri použití v jednoduchej koľajnici Single je potrebné ľahko zbrúsiť spodné hrany zachytáva-ča, aby dosadal celou plochou ku koľajnici

kód	popis
318662	Mini SV-25 (14–25 kg)
283956	Mini SV-40 (25–40 kg)
351743	Mini SV-60 (40–60 kg)

Dôležité upozornenie
Pri prvom zatváraní dverí nie sú tlmiče aktivované, krídlo zatvárajte pomaly, aby sa tlmiče aktivovali (klik).
Rýchly náraz môže tlmič poškodiť, pretože krídlo narazí do koncovej pozície bez tlmenia!
Vykonajte vždy pred odovzdaním zákazníkovi, predídete možným problémom.

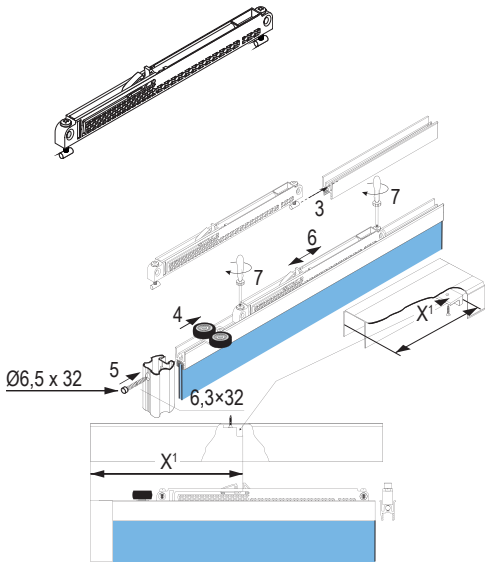

[1] X = voliteľná vzdialenosť, pozri montážny návod

CENTRAL SV

- obojstranný tlmič, pre stredové krídlo, umožňuje otvorenie na obe strany, z oboch strán zachytí krídlo v stredovej pozícii
- pre krídla do hmotnosti 25 / 40 kg
- pri použití v jednoduchej koľajnici Single je potrebné ľahko zbrúsiť spodné hrany zachytávača, aby dosadal celou plochou ku koľajnici

Pozor, vyžaduje zníženie výšky krídla, celková výška krídla musí byť o 44 mm nižšia, než je výška otvoru.

kód	popis
318663	Central SV-25 (obojstranný) do 25 kg
283955	Central SV-40 (obojstranný) do 40 kg

- podrobné inštrukcie k jednotlivým tlmičom sú na stiahnutie na portáli podľa kódu tovaru

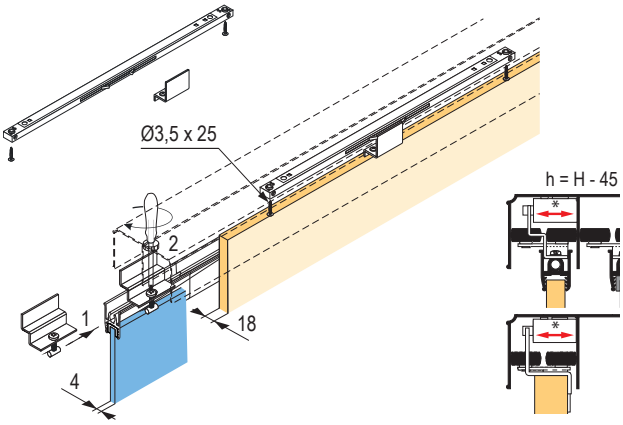

spodné a jednoduché vedenie a príslušenstvo pre vstavané skrine posuvné – výplň hrúbky 10 mm alebo sklo

Spodné vedenie zápustné, prechodové

dĺžka profilu (m)	strieborná		oliva	
	typ M (na zafrézovanie)	typ N (povrchová montáž)	typ M (na zafrézovanie)	typ N (povrchová montáž)
3	**213609**	**197753**	223405	197755
6	308673	251132	×	279078
koncovky	×	**212613**	×	×

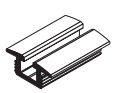
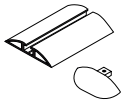
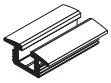


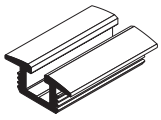

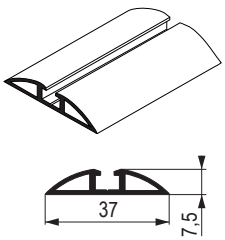

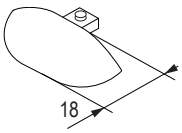

Jednoduché vedenie

dĺžka profilu (m)	strieborná		oliva	
	horné vedenie	spodné vedenie SMART	horné vedenie	spodné vedenie SMART
1,7	**89029**	**84192**	89028	84191
2,35	**89032**	**84195**	89031	84194
3	**89035**	**84198**	89034	84197






- na správnu montáž odporúčame použiť skrutky 98019 (2,5 × 18 mm)

Príslušenstvo

Brzda na vedenie

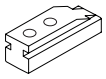

kód	popis
212616	pre typ M a N

Držiak spodného vedenia Gemini


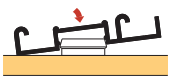


kód	popis
387424	pre vedenie Gemini

Zámok posuvných dverí

- pre drevenú výplň 10 mm + 18 mm
- nie je možné použiť pre sklenené výplne
- blokuje krídla navzájom, nemá bezpečnostnú funkciu, krídla je možné vysadiť a pod.

kód	popis
216363	tlačný

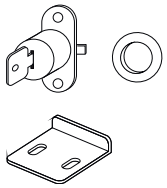
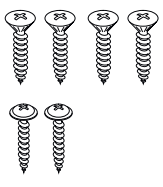

Rozmery skrutiek:
- 3,5 × 10
- 3,5 × 16
- 3,9 × 9,5

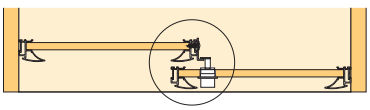

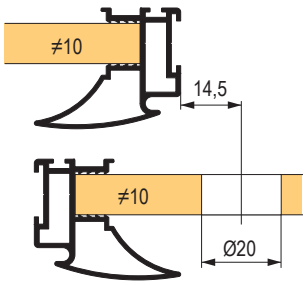

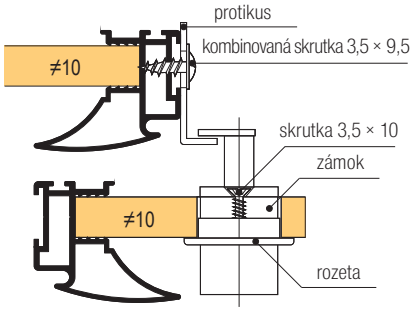

príklad montáže vstavanej skrine posuvnej – výplň hrúbky 10 mm alebo sklo

SEVROLL

Fox II

- montážne nákresy ostatných držadiel sú na stiahnutie na adrese www.demos-trade.com

Nezabudnite na dilatáciu 4 mm pri drevených výplniach, predídete nebezpečenstvu prehýbania krídel.

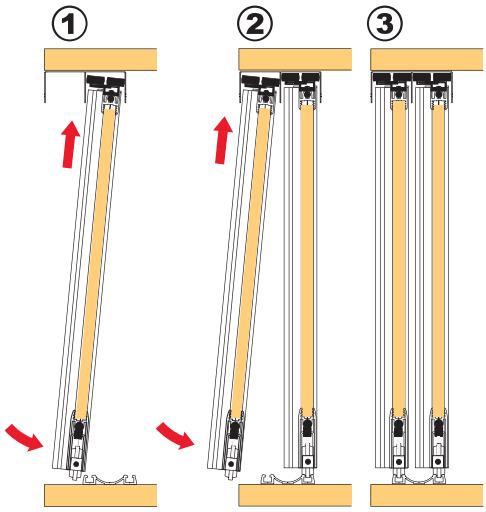

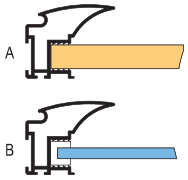

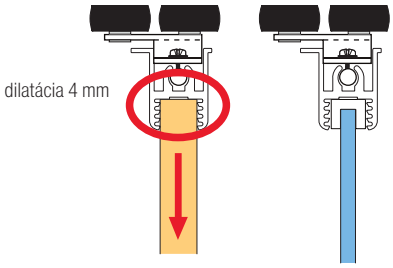

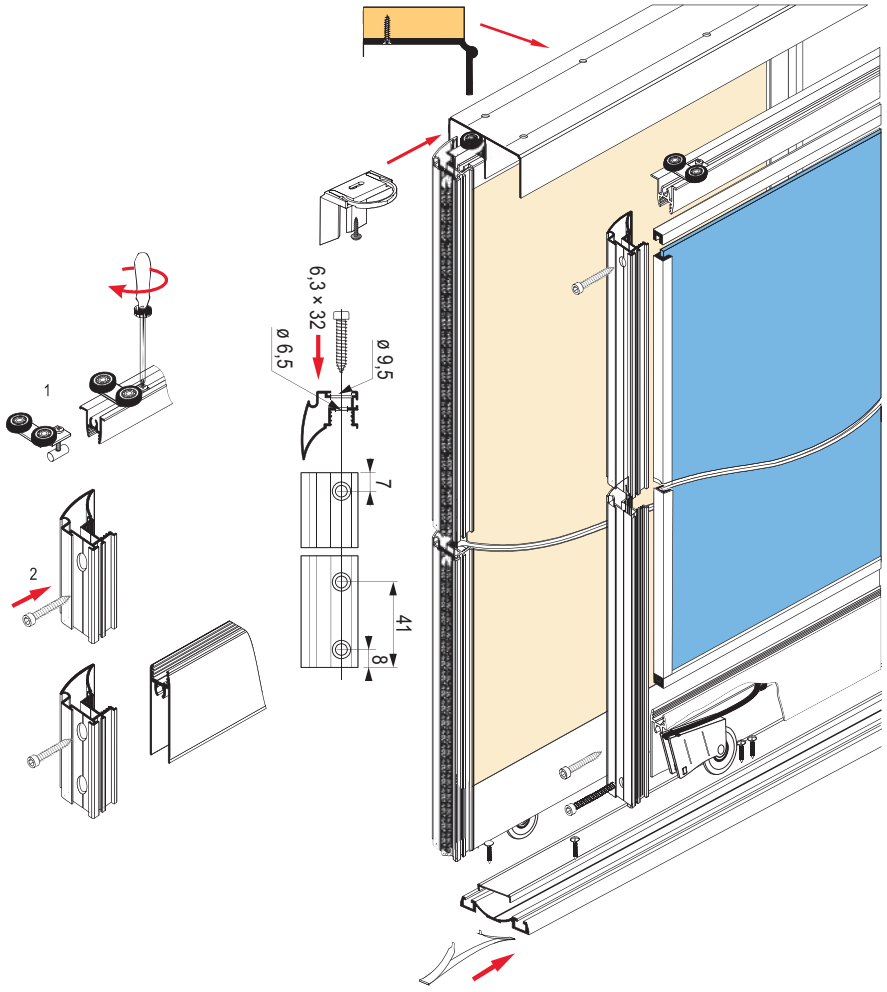

spodné vedenie – Elegant II

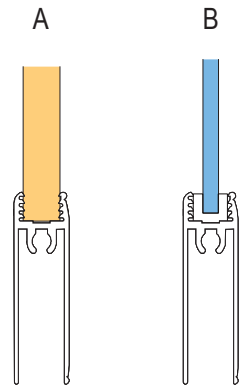

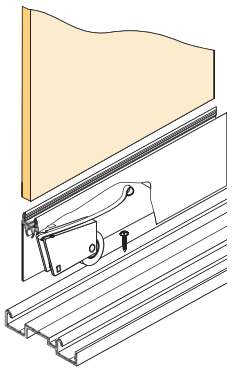

spodné vedenie – Gemini

SEVROLL

výpočet rozmerov vstavanej skrine posuvnej – výplň hrúbky 10 mm alebo sklo

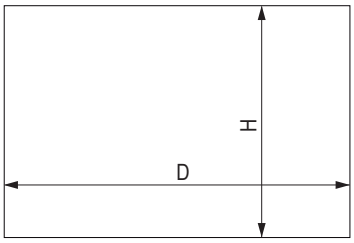

Na výpočet rozmerov jednotlivých komponentov použite formulár na stránkach www.demos-trade.com, oddiel podpora predaja / špeciálne objednávky.

držadlo	výška krídla dverí a dĺžka držadla h	výška výplne 10 mm hp	výška výplne zrkadlo / sklo hl	šírka krídel dverí d	šírka výplne 10 mm dp	šírka výplne zrkadlo / sklo dl	dĺžka vodiacej a krycej lišty P
Fox II	h = H - 40 mm	hp = h - 64 mm	hl = hp	d = (D - 3 mm + Z) : N	dp = d - 20 mm	dl = dp - 4 mm	P = d - 37 mm
Gemini					dp = d - 46 mm		P = d - 62 mm
Julia II					dp = d - 25 mm		P = d - 42 mm
Karat					dp = d - 41 mm		P = d - 58 mm
Lux III					dp = d - 25 mm		P = d - 42 mm
Lynx					dp = d - 41 mm		P = d - 58 mm
Romeo					dp = d - 25 mm		P = d - 42 mm
System 10					dp = d - 36 mm		P = d - 53 mm
Vitara					dp = d - 20 mm		P = d - 36 mm

H – vnútorná výška otvoru v mm Z – šírka presahu v mm D – vnútorná šírka otvoru v mm N – počet krídel

držadlo	počet krídel – N	2	3	4 (dvoje prekrytia krídel)	4 (troje prekrytia krídel)	5
Fox II	šírka presahu v mm – Z	36	72	69	108	144
Gemini		32	64	61	96	128
Julia II		22	44	41	66	88
Karat		30	60	57	90	120
Lux III		40	80	77	120	160
Lynx		30	60	57	90	120
Romeo		22	44	41	66	88
System 10		35	70	67	105	140
Vitara		20	39	36	59	78

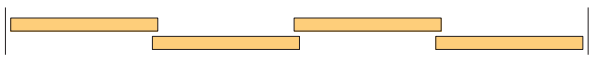

troje prekrytia krídel



dvoje prekrytia krídel

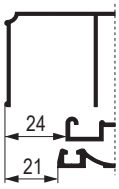

Fox II
Lux III
System 10
Vitara

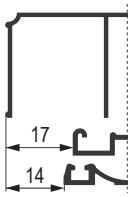

Gemini
Julia II
Karat
Lynx
Romeo



Fox II



Lux III



System 10



Vitara



Gemini



Julia II



Karat



Lynx



Romeo

SEVROLL

špeciálne kovanie pre vstavané skrine posuvné – výplň hrúbky 10 mm alebo sklo

Pre výšku krídla až 3,5 m



spodné, dvojité | lamino 10 mm | sklo 4/4,5/ 6/8 mm | guľôčk. ložiská | zaťaženie 50 kg

- tento rad používa horné vedenie Comfort a spodné vedenie Doubler
- nie je možné kombinovať s inými systémami vedenia
- masívne profily umožňujú inštaláciu vysokých krídel
- ako výplň možno použiť aj ďalšie dekoratívne materiály ako Decoacryl, pozri Katalóg plošných materiálov
- odporúčame používať čo najširšie krídla
- úzke a vysoké krídla sú menej stabilné, zvlášť v spojení s tlmičom môže dochádzať k nadskakovaniu alebo chybnému fungovaniu
- používajte bezpečnostné sklo alebo zrkadlo, prípadne zabezpečte ochrannou fóliou

držadlo / povrchová úprava	strieborná	oliva
Future 2,7 m	**179229**	179230
Future 3,5 m	**179224**	179227
Master 2,7 m	100102	100103
Master 3 m	**100105**	100106
Star 2,7 m	212542	212543



Future



Master



Star

Príslušenstvo – profily

Strieborná

dĺžka profilu	horné vedenie Comfort	spodné vedenie Doubler II	krycí profil (maska) Doubler II	horná vodiaca lišta	spodná krycia lišta	spojovacia lišta H04 / 06	spojovacia lišta H04 / 07	spojovacia lišta H10	spojovacia lišta H10 Decor	spojovacia lišta H30 Decor[1]
1,7 m	98110	163106	163122	**89230**	**89228**	×	×	×	×	×
2,35 m	**227321**	**163107**	**163123**	**89232**	**89226**	×	×	×	×	×
3 m	**227324**	**163108**	**163125**	**89234**	**89224**	503398	503399	**89236**	**214745**	**89069**
4,05 m	**98079**	**98107**	**162670**	×	×	×	×	×	×	×
6 m	227196	163110	163128	×	×	×	×	×	×	×
										

Oliva

dĺžka profilu	horné vedenie Comfort	spodné vedenie Doubler II	krycí profil (maska) Doubler II	horná vodiaca lišta	spodná krycia lišta	spojovacia lišta H04 / 06	spojovacia lišta H04 / 07	spojovacia lišta H10	spojovacia lišta H10 Decor	spojovacia lišta H30 Decor[1]
1,7 m	98111	163111	163129	**89231**	**89229**	×	×	×	×	×
2,35 m	98113	163112	163131	**89233**	**89227**	×	×	×	×	×
3 m	98115	163113	163132	**89235**	**89225**	503400	503401	**89237**	227193	**89071**
4,05 m	98117	163114	163133	×	×	×	×	×	×	×
6 m	227196	163110	163128	×	×	×	×	×	×	×

[1] profil H30 sa spája s držadlami spojovacou skrutkou 89244 a zároveň spevňuje konštrukciu krídla

príslušenstvo špeciálneho kovania pre vstavané skrine posuvné – výplň hrúbky 10 mm alebo sklo

Future

kód	príslušenstvo – ostatné
98048	súprava horných vozíkov
328321	súprava spodných vozíkov
89244	spojovacia skrutka
98067	dorazová kefka 14 × 4 mm sivá
95946	protiprachová kefka 4,8 × 13 mm sivá
89063	pozicionér spodný
298035	pozicionér horný
98019	skrutka na uchytenie spodného vedenia
89238	tesnenie na sklo 10 / 4 mm
135164	tesnenie na sklo 10 / 4,5 mm
89243	tesnenie na sklo 10 / 6 mm
212607	tesnenie na sklo 10 / 6,4 mm
132953	tesnenie na sklo 10,1 / 8 mm

Master a Star

kód	príslušenstvo – ostatné
229442	súprava horných vozíkov
328321	súprava spodných vozíkov
89244	spojovacia skrutka
98067	dorazová kefka 14 × 4 mm sivá
89063	pozicionér spodný
298035	pozicionér horný
98019	skrutka na uchytenie spodného vedenia
89238	tesnenie na sklo 10 / 4 mm
135164	tesnenie na sklo 10 / 4,5 mm
89243	tesnenie na sklo 10 / 6 mm
212607	tesnenie na sklo 10 / 6,4 mm
132953	tesnenie na sklo 10,1 / 8 mm

tlmiče pozri str. 7.29


spodný vozík


horné vozíky


pozicionér spodný


pozicionér horný

Tabuľka výpočtov:

držadlo	výška krídla dverí a dĺžka držadla h	výška výplne 10 mm hp	výška výplne zrkadlo / sklo hl	šírka krídel dverí d	šírka výplne 10 mm dp	šírka výplne 4 mm dl	dĺžka vodiacej a krycej lišty P
Future	h = H - 40 mm	hp = h - 64 mm	hl = hp	d = (D - 3 mm + Z) : N	dp = d - 51 mm	dl = dp - 4 mm	P = d - 68 mm
Master					dp = d - 25 mm		P = d - 42 mm
Star					dp = d - 40 mm		P = d - 57 mm

H – vnútorná výška otvoru v mm Z – šírka presahu v mm D – vnútorná šírka otvoru v mm N – počet krídel

držadlo	počet krídel – N	2	3	4 (dvoje prekrytia krídel)	4 (troje prekrytia krídel)	5
Future	šírka presahu v mm – Z	37	74	71	111	148
Master		22	44	41	66	88
Star		30	60	57	90	120

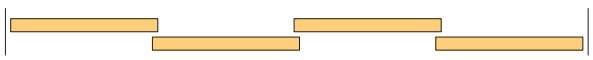
troje prekrytia krídel


dvoje prekrytia krídel

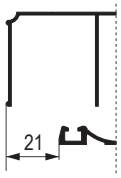

Future
Star

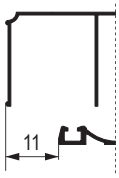

Master

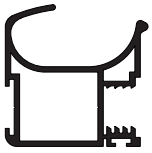
Future

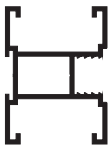
Star


Master

12345 Položka je skladom **12345** Položka je na objednávku

SEVROLL
simpleblue

systém Simple Blue pre vstavané skrine posuvné – výplň hrúbky 10 mm alebo sklo

Madlá



- systém Simple Blue v rámovom prevedení umožňuje použitie sklenených výplní v kombinácii s DTD 10 mm
- sklenené výplne (4 – 4,5 mm) sú upevnené v ráme pomocou tesnenia, s možnosťou širokej škály hrúbok výplní
- odporúčame používať čo najširšie krídla, úzke a vysoké krídla sú menej stabilné

sklenené výplne je nutné podlepiť bezpečnostnou fóliou (str. 07.21)

držadlo / povrchová úprava	strieborná	oliva
Fala	**215233**	**223550**
Polo	**215234**	**223551**



Fala



Polo

Príslušenstvo – profily

Strieborná

dĺžka profilu	horné vedenie Blue	spodné vedenie Blue-V	záslepka do spodného vedenia Blue-V[1]	spodné vedenie Blue-C	horná vodiaca lišta / spojovacia lišta	spodná krycia lišta
1,5 m	**349796**	**349810**		**349857**	**224146**	**224152**
2 m	**349795**	**349476**		**349726**	**224147**	**224153**
3 m	**349802**	**349814**	**216362**	**349864**	**222573**	**222574**
4 m	**349804**	**349819**		**349866**	×	×
6 m	**349807**	**349818**		**349868**	×	×
	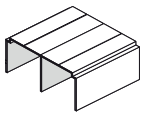	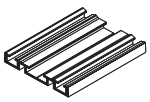		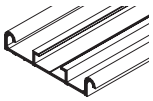	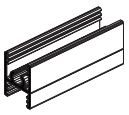	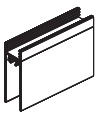

Oliva

dĺžka profilu	horné vedenie Blue	spodné vedenie Blue-V	záslepka do spodného vedenia Blue-V[1]	spodné vedenie Blue-C	horná vodiaca lišta / spojovacia lišta	spodná krycia lišta
1,5 m	**349796**	**349810**		**349858**	**224149**	**224155**
2 m	**349475**	**349476**		**349859**	**224150**	**224156**
3 m	**349802**	**349814**	**216362**	**349865**	**223563**	**223564**
4 m	**349804**	**349819**		**349867**	×	×
6 m	**349807**	**349818**		**349869**	×	×
	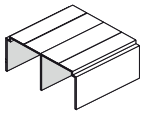	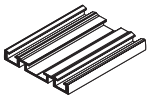		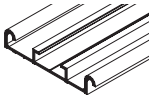	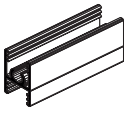	

[1] slúži na zakrytie skrutiek, materiál priesvitný plast, predaj na metre

systém Simple Blue pre vstavané skrine posuvné – výplň hrúbky 10 mm alebo sklo

Fala

kód	príslušenstvo – ostatné
349942	súprava horných vozíkov
229446	súprava spodných vozíkov pre vedenie Blue-V
349733	súprava spodných vozíkov pre vedenie Blue-C
98067	dorazová kefka 14 × 4 mm sivá
229681	pozicionér spodný
298035	pozicionér horný
350024	tlmič Simple mini SV 14 – 25 kg
293776	tlmič Simple mini SV 25 – 40 kg
89238	tesnenie na sklo 10 / 4 mm
135164	tesnenie na sklo 10 / 4,5 mm
252987	montážny prípravok

tlmiče pozri str. 7.29

súprava vozíkov Fala

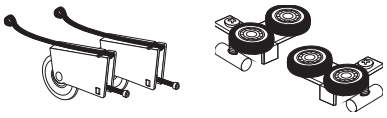

Polo

kód	príslušenstvo – ostatné
349943	súprava horných vozíkov
229446	súprava spodných vozíkov pre vedenie Blue-V
349733	súprava spodných vozíkov pre vedenie Blue-C
98067	dorazová kefka 14 × 4 mm sivá
229681	pozicionér spodný
298035	pozicionér horný
350024	tlmič Simple mini SV 14 – 25 kg
293776	tlmič Simple mini SV 25 – 40 kg
89238	tesnenie na sklo 10 / 4 mm
135164	tesnenie na sklo 10 / 4,5 mm
252987	montážny prípravok

súprava vozíkov Polo

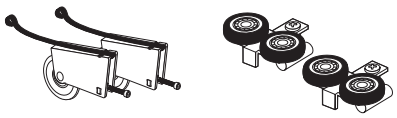

Tabuľka výpočtov:

držadlo	výška krídla dverí h[1]	výška výplne 10 mm hp	výška výplne zrkadlo / sklo hl	šírka krídel dverí d	šírka výplne 10 mm dp	šírka výplne 4 mm dl	dĺžka vodiacej a krycej lišty P
Fala	h = H - 35 mm	hp = h - 65 mm	hl = hp	d = (D - 3 mm + Z) : N	dp = d - 17 mm	dl = dp - 4 mm	P = d - 33,2 mm
Polo					dp = d - 18 mm		P = d - 34,2 mm

H – vnútorná výška otvoru v mm Z – šírka presahu v mm D – vnútorná šírka otvoru v mm N – počet krídel

[1] pri použití tlmiča sa odpočet mení na h = H – 39 mm (spodné vedenie Blue-V) a h = H – 42 mm (spodné vedenie Blue-C)

držadlo	počet krídel – N	2	3	4 (dvoje prekrytia krídel)	4 (troje prekrytia krídel)	5
Fala	šírka presahu v mm – Z	30	60	57	90	120
Polo		18	37	33	55	73

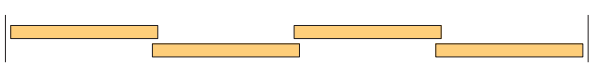

troje prekrytia krídel



dvoje prekrytia krídel

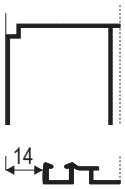

Polo

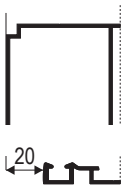

Fala



Polo

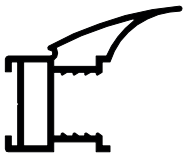

Fala

riešenie šikminy vstavanej skrine posuvnej – výplň hrúbky 10 mm alebo sklo

- riešenie pre šikmé dvere – systém EVEREST FOX II
- pri tejto zostave je potrebné použiť minimálne 3 krídla dverí
- šikmé krídlo musí byť zadné!



Madlo FOX II

úchytový profil
- dĺžka 2 700 mm, pre DTD hr. 10 mm, prípadne sklo / zrkadlo 4 – 8 mm[1]



kód	farba
96421	strieborná
96427	oliva
96428	zlatá
96429	oliva kefovaná
205074	oliva kefovaná tmavá
205077	oliva kefovaná čierna
265065	biela lesk
395506	čierna lesk
489302	biela mat
425057	čierna mat
495587	grafit

kód	popis
89265	súprava horných vozíkov
328321	súprava spodných vozíkov
98067	dorazová kefka – sivá
95946	protiprachová kefka
306523	dorazová kefka – biela
409700	dorazová kefka – čierna

horné a spodné vedenie, rámové profily a ďalšie príslušenstvo sú zhodné s príslušenstvom na str. 07.39–40

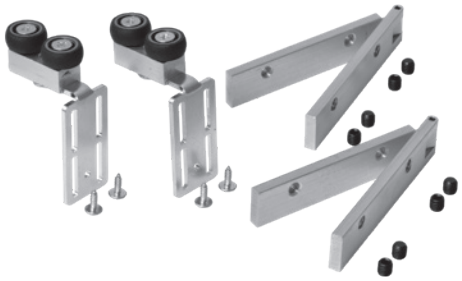

kód	popis
181590	súprava pre šikmé dvere Everest Fox II

- obsah súpravy: 2 ks vozíkov, 2 ks uhlových spojok, spojovacie elementy
- uhlové spojky sa zasúvajú do úchytových profilov, zabezpečujú spojenie medzi vertikálnou a šikmou časťou profilu

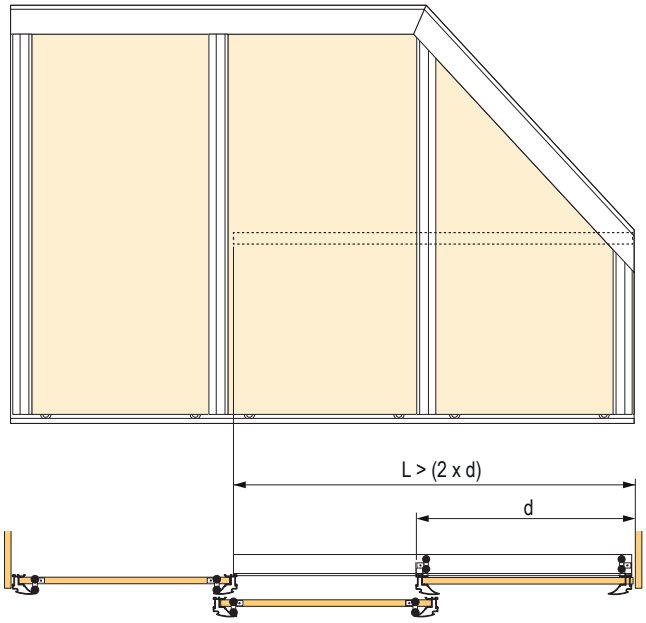

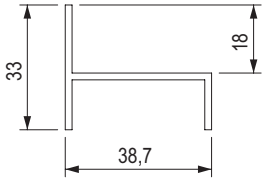

kód	popis
98077	vodiaca lišta Everest 3 m strieborná
307703	vodiaca lišta Everest 3 m oliva

- vodiaca lišta Everest sa montuje na pevnú policu
- dĺžka **L** musí byť najmenej dvojnásobok šírky šikmého krídla **d**

[1] tesnenie na sklo nájdete na str. 07.21

riešenie šikminy vstavanej skrine posuvnej – výplň hrúbky 10 mm alebo sklo

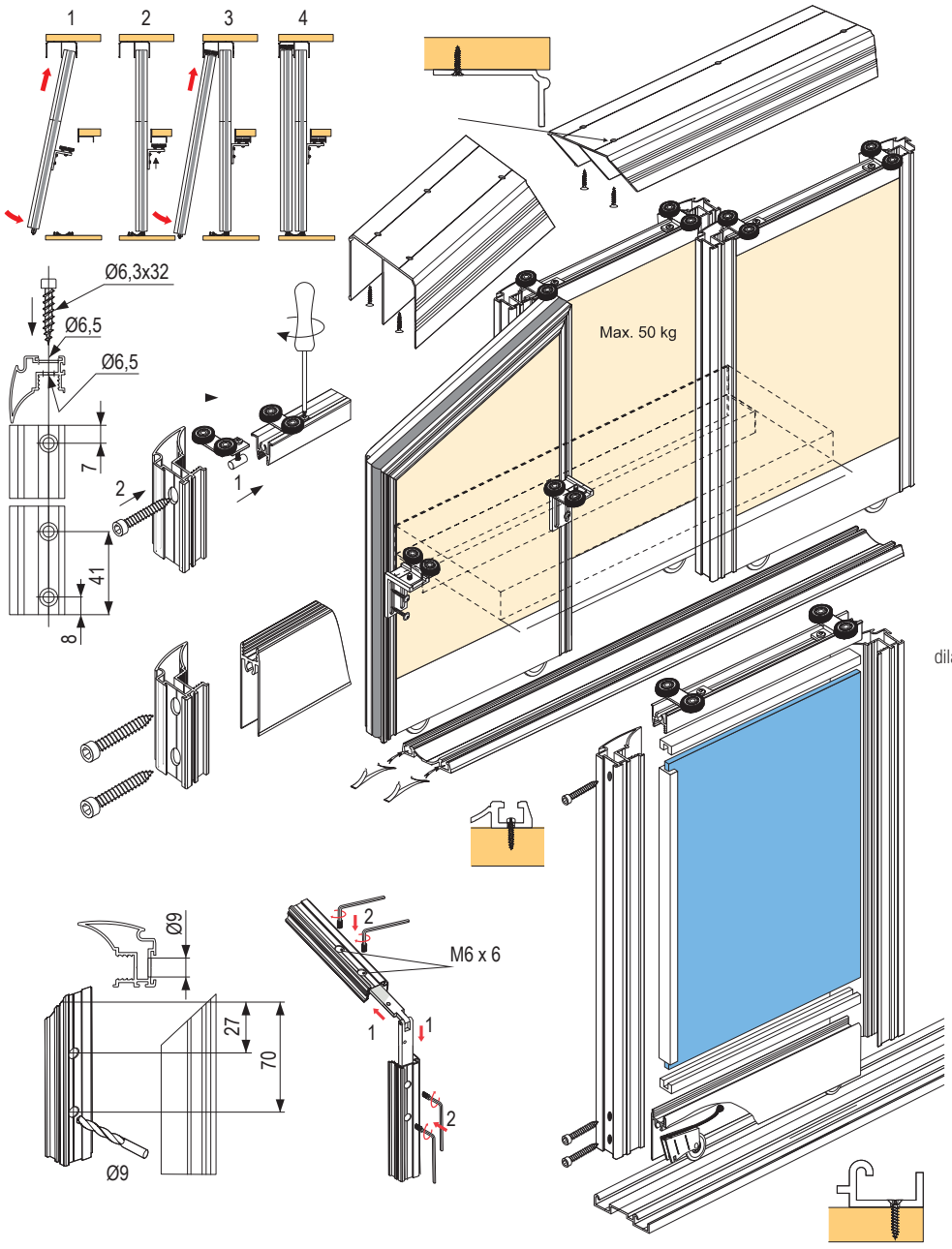

Nezabudnite na dilatáciu 4 mm pri drevených výplniach, predídete nebezpečenstvu prehýbania krídel.

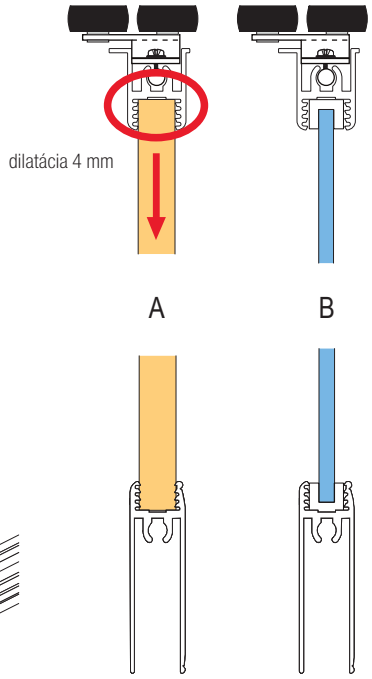

Držadlo FOX II

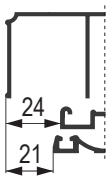

úchytový profil
H – výška otvoru
N – počet krídel dverí

výška krídla dverí	h	h = H - 40 mm
výška výplne 10 mm	hp	hp = h - 64 mm
výška výplne sklo / zrkadlo	hl	hl = hp

- dĺžka držadla je totožná s výškou krídla dverí h

D – šírka otvoru

šírka krídla dverí	d	d = (D - 3 + Z): N
šírka výplne 10 mm	dp	dp = d - 20 mm
šírka výplne sklo / zrkadlo	dl	dl = dp - 4 mm
dĺžka vodiacej a krycej lišty	P / G	P / G = d - 37 mm

počet krídel	N	3	4
dĺžka presahu	Z	72	108

Spoločnosť Démos trade nenesie zodpovednosť za prípadné prehnutie dverí použitím výplne zlej kvality.

kovanie PAX pre celosklenené krídla vstavaných skríň posuvných

SEVROLL

- systém PAX umožňuje zhotovenie celoobvodového rámu, na ktorý sa lepí sklenená výplň
- vozíky sa montujú do vodorovných rámových profilov
- pri väčšej veľkosti odporúčame použiť výstuhový profil
- maximálna šírka krídla 1 100 mm
- odporúčame používať čo najširšie krídla, úzke a vysoké krídla sú menej stabilné, zvlášť v spojení s tlmičom môže dochádzať k nadskakovaniu alebo chybnému fungovaniu
- používajte bezpečnostné sklo alebo zrkadlo, prípadne zabezpečte ochrannou fóliou, pozri str. 7.21



Madlo

úchytový profil
- pre sklenené výplne 4 mm, výška krídla až 3 m

farba	dĺžka 2,7 mm	dĺžka 3 mm
strieborná	**278056**	278057
biela lesk	284521	284523

popis	strieborná	biela lesk
horný rámový profil 3 m	**278058**	284525
spodný rámový profil 3 m	**278059**	284526
výstuha – profil 3 m[1)]	**283904**	×
záslepka otvorov (4 ks)	**278060**	284529

[1)] odporúčané pri dverách vyšších ako 2 000 mm a širších ako 800 mm



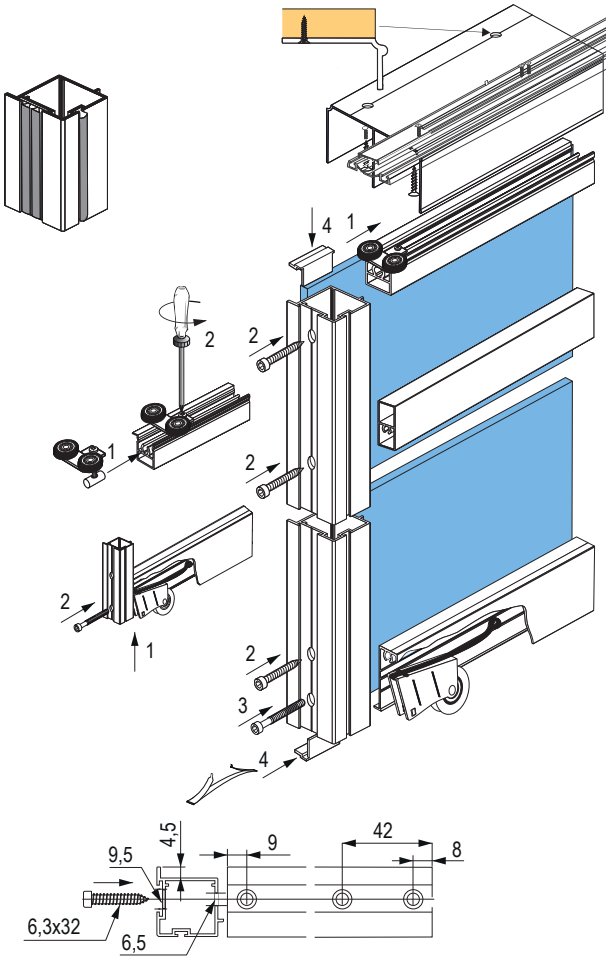

Príslušenstvo

popis	kód
súprava horných vozíkov	**228009**
súprava spodných vozíkov	**328321**
spojovacia skrutka 6,3 × 32 mm	**89244**
dorazová kefka	**98067**
protiprachová kefka 4,8 × 6 mm	**196947**

Úchytka

- pre sklenené výplne 4 mm, výška krídla až 3 m
- samolepiaca

farba	kód
strieborná	**288126**
biela lesk	**288125**

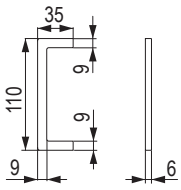

Pozicionéry

kód	popis
298035	horné



- brzda pre horný vozík, zabezpečí udržanie dverí vo zvolenej pozícii
- montuje sa napevno, pomocou skrutky, do horného vedenia

kód	popis
89063	spodné

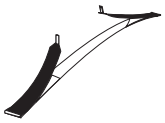

SEVROLL

kovanie PAX pre celosklenené krídla vstavaných skríň posuvných

Horné a spodné vedenie, krycí profil

dĺžka vedenia (m)	strieborná				biela lesk		
	horné vedenie	spodné vedenie Elegant II	krycí profil (maska) Elegant II	spodné vedenie Gemini[1]	horné vedenie	spodné vedenie Elegant II	krycí profil (maska) Elegant II
1,7	**89106**	**84385**	**318657**	**84410**	**276751**	**276744**	**318656**
2,35	**89109**	**84388**	**318660**	**98057**	**267882**	**276745**	**318659**
3	**89112**	**84391**	**345408**	**84412**	**252566**	**252568**	**345413**
4,05	**89115**	**84394**	**345776**	**98058**	**276749**	**276746**	**346117**
6	**134933**	**350687**	**346118**	**159409**	**311586**	**308645**	**346123**
							

[1] pre toto vedenie sú nutné spodné vozíky 229441

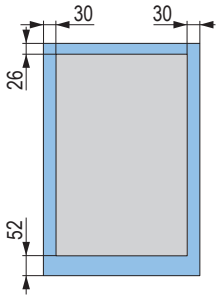

umiestnenie ochrannej fólie

Upozornenie k montáži:

- bezpečnostná fólia nesmie byť aplikovaná v mieste nalepenia rámových profilov a držadiel
- na lepenie použite lepidlá určené na lepenie skiel a zrkadiel na hliník (nesavý), pozri Katalóg plošných materiálov, kapitola Lepidlá, okraje skla musia byť zabrúsené

Tlmiče

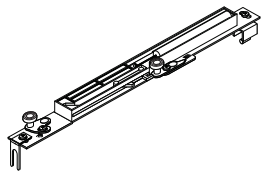

Tlmič – Sevromatic Standard

popis	kód
pre váhu krídla 14 – 25 kg	**227185**
pre váhu krídla 25 – 50 kg	**227187**

- univerzálny tlmič, zároveň nahrádza 1 kus horného vozíka
- v balení 2 kusy – pravý + ľavý
- tlmiče sú k dispozícii aj jednotlivo, pravá a ľavá verzia

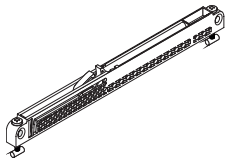

Tlmič – Mini SV

popis	kód
mini SV-25 (14 – 25 kg)[1]	**318662**
mini SV-40 (25 – 40 kg)[1]	**283956**
mini SV-60 (40 – 60 kg)[1]	**351743**

[1] tento typ nenahrádza horný vozík

- v balení 2 kusy

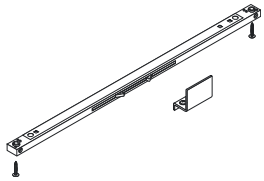

Tlmič – Central

popis	kód
central SV-25 (obojstranný)[2]	**318663**
central SV-40 (obojstranný)[2]	**283955**

[2] pre stredové krídlo, umožňuje otvorenie na obe strany, z oboch strán dobrzdí krídlo na stredovej pozícii
Pozor, tieto tlmiče vyžadujú inú výšku krídla!

Výpočet veľkosti krídel

úchytový profil
H – výška otvoru
N – počet krídel dverí

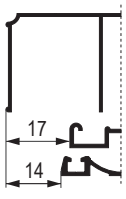

výška krídla dverí	h	h = H - 40 mm
výška krídla dverí pri montáži tlmiča Central SV	h	h = H - 44 mm
výška výplne sklo / zrkadlo	hp	hp = h - 4 mm

- dĺžka držadla je totožná s výškou krídla dverí h

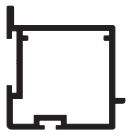

D – šírka otvoru

šírka krídla dverí	d	d = (D - 3 + Z): N
šírka výplne sklo / zrkadlo	dp	dp = d - 4 mm

D = šírka otvoru

počet krídel	N	2	3	4
dĺžka presahu (mm)	Z	25	50	75

12345 Položka je skladom **12345** Položka je na objednávku

kovanie pre vstavané skrine posuvné – výplň hrúbky 18 mm

SEVROLL

Jednotlivé madlá

držadlo / povrchová úprava	strieborná	oliva	oliva kefovaná	oliva tmavá kefovaná	zlatá	biela lesk	biela mat	grafit
Alfa II 2,7 m	**222788**	**222789**	×	×	**222787**	**276730**	**394791**	**494667**
Beta 2,7 m 16 mm	**228201**	**489626**	×	×	×	×	×	×
Beta 2,7 m 18 mm	**213977**	**213978**	×	×	×	×	×	×
Ergo 2,7 m	**143983**	**143984**	×	×	×	×	×	×
Factor II 2,7 m	**135136**	**135503**	×	×	×	×	×	×
Faworyt II 2,7 m	**179196**	**135706**	×	×	×	**252569**	**276742**	×
Fiona II 2,7 m	**233428**	×	×	×	×	×	×	×
Focus 2,7 m	**89103**	×	×	×	×	×	×	×
Focus II 2,7 m	**245815**	**245816**	×	×	**284598**	×	×	×
Oaza 2,7 m	**246893**	**246894**	×	×	×	×	×	×
Tytan 2,7 m	**89099**	**89098**	×	×	×	×	×	×
Universal 2,7 m	**90106**	**90105**	×	×	×	×	×	×
Victoria II 2,7 m	**135532**	**135534**	×	**216620**	×	×	×	×

Príslušenstvo – profily

Strieborná

dĺžka profilu	horné vedenie Gemini	spodné vedenie Elegant II	krycí profil (maska) Elegant II	spodné vedenie Gemini	spojovací profil H04	spojovací profil H08	spojovací profil H18 Decor	U profil na DTD 18 mm	U profil Decor na DTD 18 mm
1,7 m	**89106**	**84385**	**318657**	**84410**	×	×	×	×	×
2,35 m	**89109**	**84388**	**318660**	**98057**	×	×	×	×	×
3 m	**89112**	**84391**	**345408**	**84412**	**135149**	**135152**	**89010**	**89269**	**89016**
4,05 m	**89115**	**84394**	**345776**	**98058**	×	×	×	×	×
6 m	**134933**	**350687**	**346118**	**159409**	×	×	×	×	×
									

Oliva

dĺžka profilu	horné vedenie Gemini	spodné vedenie Elegant II	krycí profil (maska) Elegant II	spodné vedenie Gemini	spojovací profil H04	spojovací profil H08	spojovací profil H18 Decor	U profil na DTD 18 mm	U profil Decor na DTD 18 mm
1,7 m	**89105**	**318666**	**318655**	**308647**	×	×	×	×	×
2,35 m	**89108**	**84387**	**318658**	**308653**	×	×	×	×	×
3 m	**89111**	**84390**	**345409**	**308657**	**130994**	**135151**	**89012**	**89268**	**89018**
4,05 m	**89114**	**84393**	**345777**	**308666**	×	×	×	×	×
6 m	**134934**	**350688**	**346119**	**308668**	×	×	×	×	×
									

SEVROLL

kovanie pre vstavané skrine posuvné – výplň hrúbky 18 mm

čierna kefovaná	čierna lesk	čierna mat	dorazová kefka	kombinácia DTD 12 mm + zrkadlo 4 mm
×	**395495**	**288252**	zásuvná	áno
×	×	×	samolepiaca	nie
×	×	×	samolepiaca	nie
×	×	×	samolepiaca	nie
×	×	×	zásuvná	nie
×	×	**452601**	zásuvná	nie
×	×	×	zásuvná	áno
×	×	×	samolepiaca	nie
×	×	**489301**	zásuvná	nie
×	×	×	zásuvná	áno
×	×	×	zásuvná	áno
×	×	×	zásuvná	áno
216621	×	×	zásuvná	áno

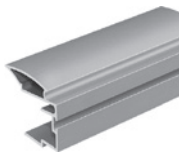
Alfa II

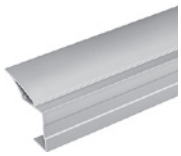
Beta

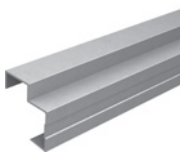
Ergo


Factor II


Faworyt II


Fiona II


Focus


Focus II

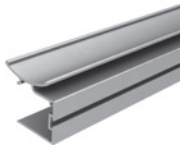
Oaza

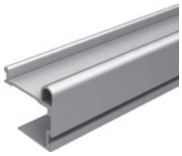
Tytan


Universal

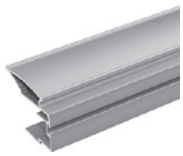
Victoria II

U profil Decor na DTD 36 mm	T profil	T profil Decor	ozdobná lišta nalepovacia 10 mm[1]	ozdobná lišta nalepovacia 20 mm[1]	ozdobná lišta samolepiaca 18 mm	uholník Mini 17 × 11 mm	uholník K2 Decor 19 × 18 mm	uholník 18 × 36 mm
×	×	×	×	×	×	**89134**	**89050**	×
×	×	×	×	×	×	**89137**	**89053**	×
154168	**89188**	**89013**	**135156**	**134300**	308640	**89140**	**89056**	**298399**
×	×	×	×	×	×	×	×	×
×	×	×	×	×	×	×	×	×
			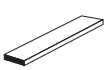	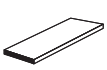	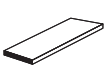	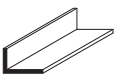	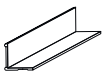	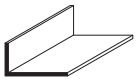

U profil Decor na DTD 36 mm	T profil	T profil Decor	ozdobná lišta nalepovacia 10 mm[1]	ozdobná lišta nalepovacia 20 mm[1]	ozdobná lišta samolepiaca 18 mm	uholník Mini 17 × 11 mm	uholník K2 Decor 19 × 18 mm	uholník 18 × 36 mm
×	×	×	×	×	×	**89133**	89052	×
×	×	×	×	×	×	**89136**	**89055**	×
308528	**89187**	**89015**	**135157**	**135154**	308641	**89139**	**89058**	308628
×	×	×	×	×	×	×	×	×
×	×	×	×	×	×	×	×	×
			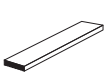	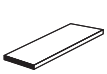	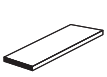	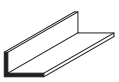	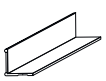	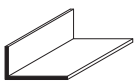

[1] na nalepenie obojstrannou lepiacou páskou alebo lepidlom (nie je súčasťou)

12345 Položka je skladom 12345 Položka je na objednávku

kovanie pre vstavané skrine posuvné – výplň hrúbky 18 mm

SEVROLL

Oliva kefovaná

dĺžka profilu	horné vedenie Gemini	spodné vedenie Elegant II	krycí profil (maska) Elegant II	spojovací profil H18 Decor	U profil na DTD 18 mm	uholník K2 Decor 19 × 18 mm
1,7 m	**119459**	**120868**	**345401**	×	×	**191700**
2,35 m	**120864**	**120869**	**345404**	×	×	**191701**
3 m	**120865**	**120870**	**345410**	**191704**	**223341**	**191702**
4,05 m	**120867**	**120871**	**346114**	×	×	×
6 m	**225370**	**225367**	**346120**	×	×	×
	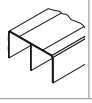					

Oliva tmavá kefovaná

dĺžka profilu	horné vedenie Gemini	spodné vedenie Elegant II	krycí profil (maska) Elegant II	spojovací profil H18 Decor	U profil na DTD 18 mm	uholník K2 Decor 19 × 18 mm
1,7 m	**205162**	**205089**	**345402**	×	×	**223326**
2,35 m	**205164**	**205078**	**345405**	×	×	**223330**
3 m	**205166**	**205098**	**345411**	**223332**	**223342**	**223331**
4,05 m	**205168**	**205087**	**346115**	×	×	×
6 m	**225371**	**225368**	**346121**	×	×	×
						

Zlatá

dĺžka profilu	horné vedenie Gemini	spodné vedenie Elegant II	krycí profil (maska) Elegant II	spojovací profil H18 Decor	U profil na DTD 18 mm	uholník Mini 17 × 11 mm
1,7 m	**89104**	**84383**	**318638**	×	×	**89132**
2,35 m	**89107**	**84386**	**318643**	×	×	**89135**
3 m	**89110**	**84389**	**318644**	**89011**	**89267**	**89138**
4,05 m	**89113**	**84392**	**318645**	×	×	×
6 m	**134935**	**334858**	**318646**	×	×	×
	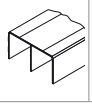					

Grafit

dĺžka profilu	horné vedenie Gemini	spodné vedenie Elegant II	krycí profil (maska) Elegant II	horná vodiaca lišta	spodná krycia lišta	uholník Mini 17 × 11 mm
1,7 m	**494742**	**494741**	**496356**	×	×	**494744**
2,35 m	**494669**	**494692**	**494693**	×	×	**494724**
3 m	**494730**	**494739**	**494740**	**494727**	**494743**	**494728**
4,05 m	**494670**	**494672**	**494703**	×	×	×
6 m	**495629**	**496355**	**496357**	×	×	×
						

Biela lesk

dĺžka profilu	horné vedenie Gemini	spodné vedenie Elegant II	krycí profil (maska) Elegant II	spojovací profil H18 Decor	U profil na DTD 18 mm	ozdobná lišta samolepiaca 18 mm	uholník Mini 17 × 11 mm
1,7 m	**276751**	**276744**	**318656**	×	×	×	**276735**
2,35 m	**267882**	**276745**	**318659**	×	×	×	**276732**
3 m	**252566**	**252568**	**345413**	**252567**	**360760**	**364016**	**267880**
4,05 m	**276749**	**276746**	**346117**	×	×	×	×
6 m	**311586**	**308645**	**346123**	×	×	×	×
						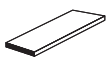	

SEVROLL

kovanie pre vstavané skrine posuvné – výplň hrúbky 18 mm

Biela mat

dĺžka profilu	horné vedenie Gemini	spodné vedenie Elegant II	krycí profil (maska) Elegant II	spojovací profil H08	spojovací profil H18 Decor	U profil na DTD 18 mm	ozdobná lišta samolepiaca 18 mm	uholník Mini 17 × 11 mm
1,7 m	**394802**	**394792**	**394848**	×	×	×	×	**394825**
2,35 m	**394813**	**394795**	**395039**	×	×	×	×	**394826**
3 m	**233016**	**276743**	**395041**	276738	**406463**	406464	497954	**276731**
4,05 m	**394815**	**394796**	**395042**	×	×	×	×	×
6 m	394824	394800	394831	×	×	×	×	×
								

Čierna kefovaná

dĺžka profilu	horné vedenie Gemini	spodné vedenie Elegant II	krycí profil (maska) Elegant II	spojovací profil H18 Decor	U profil na DTD 18 mm	uholník K2 Decor 19 × 18 mm
1,7 m	**205163**	**205090**	**345403**	×	×	223392
2,35 m	**205165**	**205079**	**345407**	×	×	**223393**
3 m	**205167**	**205186**	**345412**	**223391**	**223343**	**223394**
4,05 m	**205169**	**205088**	**346116**	×	×	×
6 m	**225372**	**225369**	**346122**	×	×	×
						

Čierna lesk

dĺžka profilu	horné vedenie Gemini	spodné vedenie Elegant II	krycí profil (maska) Elegant II	spojovací profil H18 Decor	U profil na DTD 18 mm	uholník Mini 17 × 11 mm
1,7 m	**405407**	**405393**	**405427**	×	×	**405365**
2,35 m	**398096**	**398188**	**398553**	×	×	**405366**
3 m	**405423**	**405403**	**405428**	**405392**	405364	**405367**
4,05 m	**405425**	**405404**	**405429**	×	×	×
6 m	405426	405406	405430	×	×	×
						

kovanie pre vstavané skrine posuvné – výplň hrúbky 18 mm

SEVROLL

Čierna mat

dĺžka profilu	horné vedenie Gemini	spodné vedenie Elegant II	krycí profil (maska) Elegant II	spojovací profil H04	spojovací profil H08	spojovací profil H18 Decor	U profil na DTD 18 mm	T profil	ozdobná lišta nalepovacia 10 mm[1]	ozdobná lišta samolepiaca 18 mm	uholník Mini 17 × 11 mm
1,7 m	**422008**	**422007**	**452751**	×	×	×	×	×	×	×	**422014**
2,35 m	**409670**	**409678**	**409679**	×	×	×	×	×	×	×	**409682**
3 m	**412229**	**412231**	**414086**	**497947**	**497948**	**409683**	**422013**	**497950**	**491112**	**497949**	**412226**
4,05 m	**409674**	**409676**	**409680**	×	×	×	×	×	×	×	×
6 m	**452736**	**452743**	**452757**	×	×	×	×	×	×	×	×
											

[1] na nalepenie obojstrannou lepiacou páskou alebo lepidlom (nie je súčasťou)

Súpravy vozíkov

kód	popis
228023	horné
362316	spodné, pre vedenie Elegant II, bez pružiny
362252	spodné, pre vedenie Elegant II, s pružinou
229440	spodné, pre vedenie Gemini

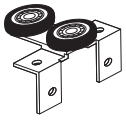

228023

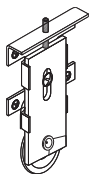

362316

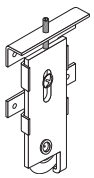

229440

Vymedzovací klin

kód	popis
308631	pri použití výplne krídla 16 mm

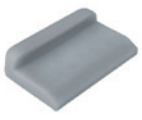

308631

Skrutka

kód	popis
98019	na uchytenie spodného vedenia

Dorazové a protiprachové kefky

kód	popis	rozmer (mm)	farba
89244	dorazová kefka zásuvná	4,8 × 4	sivá
305137			biela
409699			čierna
196947		4,8 × 6	sivá
89284	dorazová kefka samolepiaca	4,8 × 4	sivá
89131		6,7 × 4	
361759	protiprachová kefka samolepiaca	6,7 × 9	
308639		6,7 × 13	
223569	spona dorazovej kefky[2]	×	

Pozicionéry

kód	popis
89063	pre spodný vozík
298035	pre horný vozík



89063



298035

SEVROLL

kovanie pre vstavané skrine posuvné – výplň hrúbky 18 mm

Jednoduché vedenie pre vstavané skrine

dĺžka profilu (m)	strieborná		oliva	
	horné vedenie	spodné vedenie SMART	horné vedenie	spodné vedenie SMART
1,7	**89029**	**84192**	89028	84191
2,35	**89032**	**84195**	89031	84194
3	**89035**	**84198**	89034	84197
				

- na správnu montáž odporúčame použiť skrutky 98019 (2,5 × 18 mm)

Spodné vedenie zápustné, prechodové

dĺžka profilu (m)	strieborná		oliva	
	typ M (na zafrézovanie)	typ N (povrchová montáž)	typ M (na zafrézovanie)	typ N (povrchová montáž)
3	**213609**	**197753**	223405	197755
6	308673	251132	×	279078
koncovky	×	**212613**	×	×
	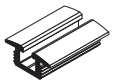	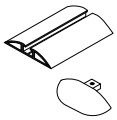	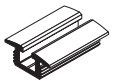	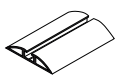

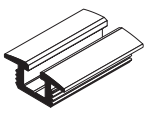

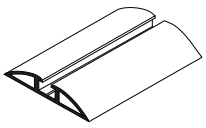

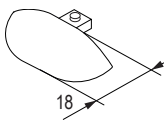

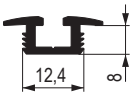



Brzda

kód	popis
212616	pre vedenie typ M a N

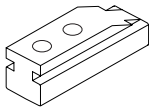

Držiak spodného vedenia

kód	popis
387424	pre Gemini



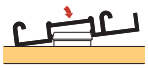



Zámok posuvných dverí Sevroll

- pre drevenú výplň 10 mm + 18 mm
- nie je možné použiť pre sklenené výplne
- blokuje krídla navzájom, nemá bezpečnostnú funkciu, krídla je možné vysadiť a pod.

kód	popis
216363	zámok posuvných dverí

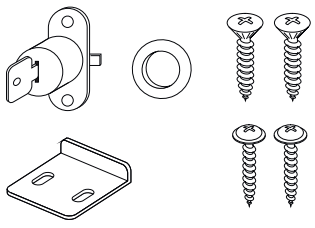

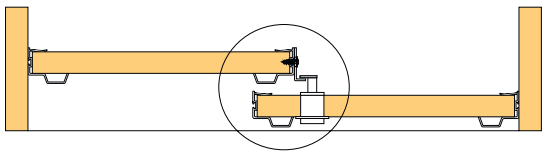

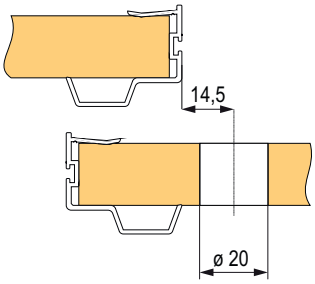

príklad montáže vstavanej skrine posuvnej – výplň hrúbky 18 mm

SEVROLL

Madlo ALFA

- montážne nákresy ostatných držadiel sú na stiahnutie na adrese www.demos-trade.com

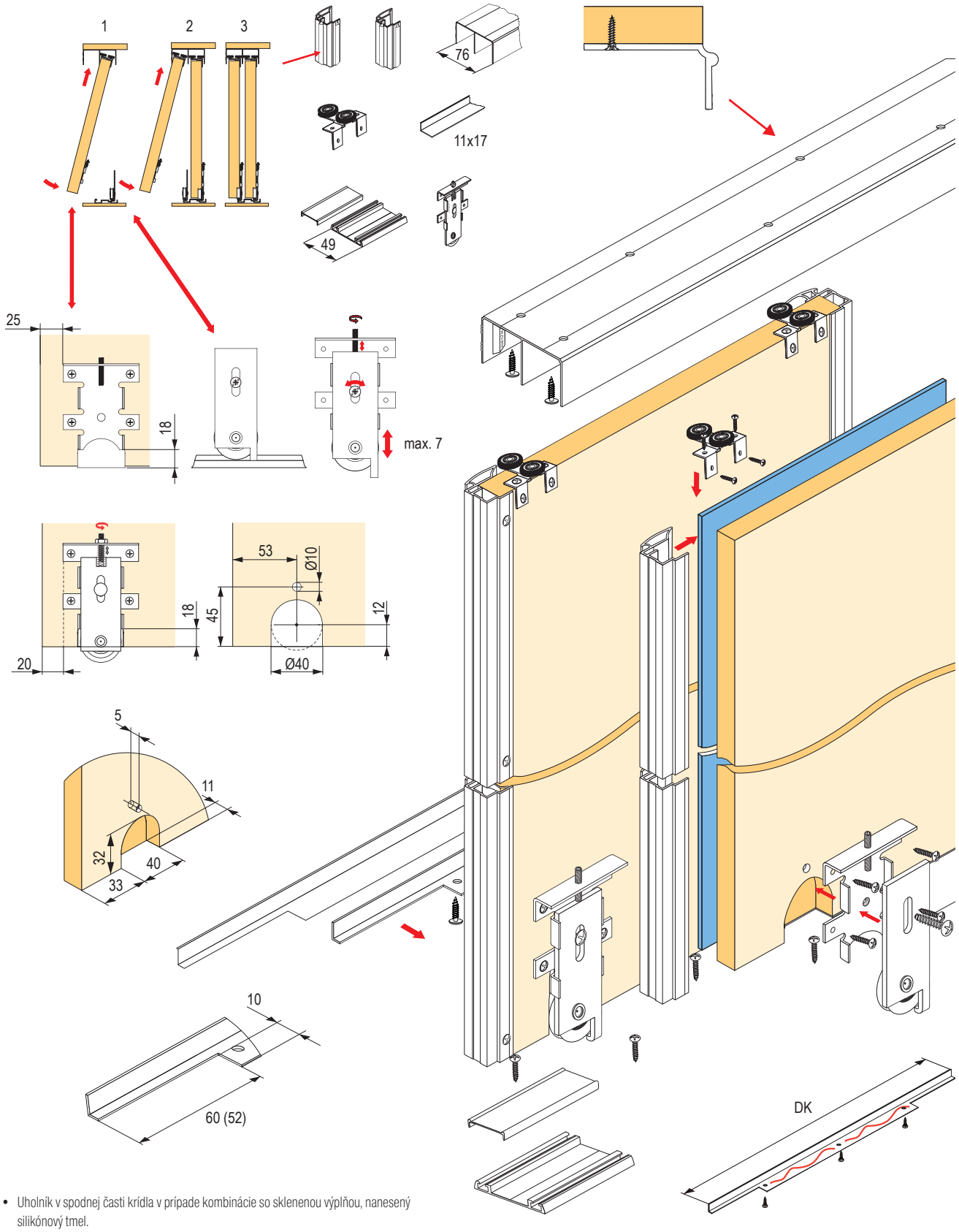

- Uholník v spodnej časti krídla v prípade kombinácie so sklenenou výplňou, nanesený silikónový tmel.

SEVROLL

tlmiče pre vstavané skrine posuvné – výplň hrúbky 18 mm

Sevroll

Štandardné tlmiče pre systémy 10 a 18 mm

- nahrádzajú horné vozíky
- nastaviteľná šírka – je možné použiť pre bežné vedenie aj vedenie Comfort a Maxim
- pre správnu funkciu je potrebné správne nastavenie na šírku koľajnice a pozíciu v koľajnici
- držadlo sa nesmie dotýkať koľajnice, vzdialenosti musia byť rovnaké ako pri použití bežných vozíkov, aby nedochádzalo k vytáčaniu krídla

popis	kód
pre váhu krídla 14 – 25 kg	**227185**
pre váhu krídla 25 – 50 kg	**227187**

- v balení 2 kusy – pravý + ľavý
- tlmiče sú k dispozícii aj jednotlivo, pravá a ľavá verzia

Pozor!
Pred vložením dverí natiahnite zachytávač tlmiča.
Pri použití tlmiča už neinštalujte pozicionér.

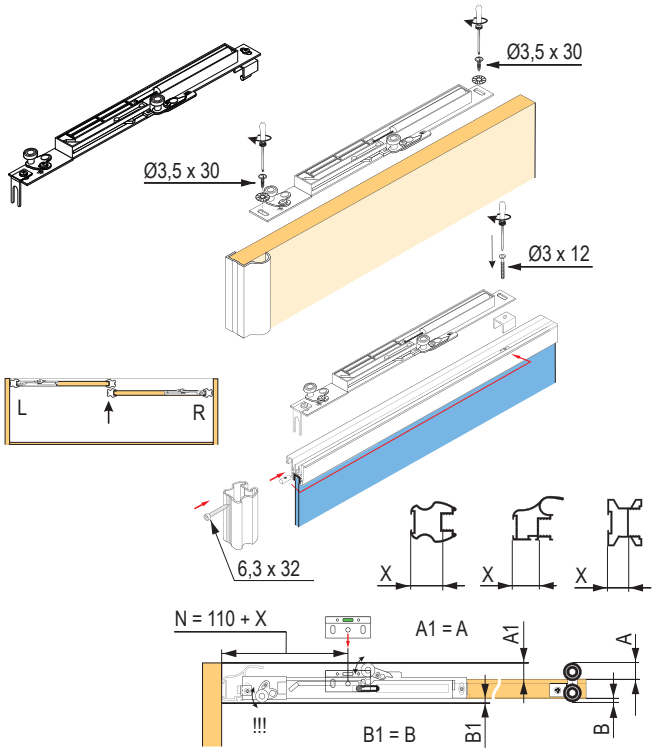

Mini SV

- pre krídla do hmotnosti 25 / 40 / 60 kg
- v balení 3 výšky zachytávača pre jemné doladenie
- pri použití v jednoduchej koľajnici Single je potrebné ľahko zbrúsiť spodné hrany zachytávača, aby dosadal celou plochou ku koľajnici

popis	kód
Mini SV-25 (14 – 25 kg)	**318662**
Mini SV-40 (25 – 40 kg)	**283956**
Mini SV-60 (40 – 60 kg)	**351743**

Dôležité upozornenie
Pri prvom zatváraní dverí nie sú tlmiče aktivované, krídlo zatvárajte pomaly, aby sa tlmiče aktivovali (klik).
Rýchly náraz môže tlmič poškodiť, pretože krídlo narazí do koncovej pozície bez tlmenia!
Vykonajte vždy pred odovzdaním zákazníkovi, predídete možným problémom.

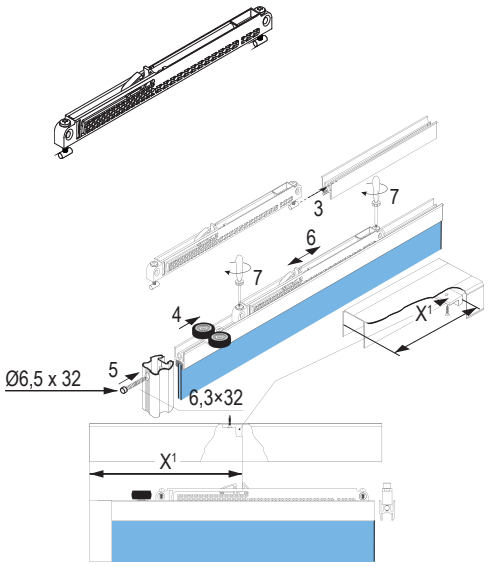

CENTRAL SV

- obojstranný tlmič, pre stredové krídlo, umožňuje otvorenie na obe strany, z oboch strán zachytí krídlo v stredovej pozícii
- pre krídla do hmotnosti 25 / 40 kg
- pri použití v jednoduchej koľajnici Single je potrebné ľahko zbrúsiť spodné hrany zachytávača, aby dosadal celou plochou ku koľajnici

Pozor, vyžaduje zníženie výšky krídla, celková výška krídla musí byť o 44 mm nižšia, než je výška otvoru.

popis	kód
Central SV-25 (obojstranný) do 25 kg	**318663**
Central SV-40 (obojstranný) do 40 kg	**283955**

- podrobné inštrukcie k jednotlivým tlmičom sú na stiahnutie na portáli podľa kódu tovaru

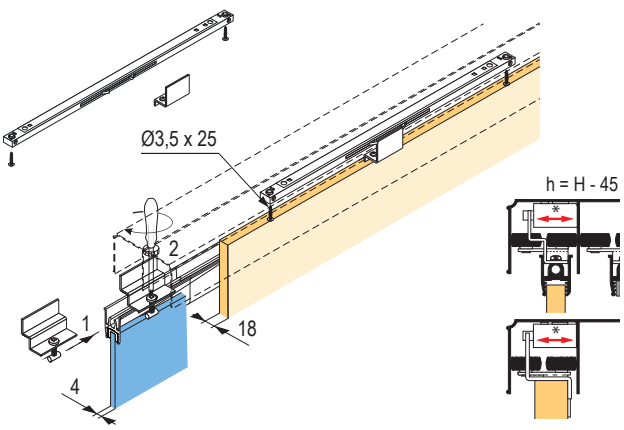

tabuľka výpočtov veľkosti a počtu krídel – výplň hrúbky 18 mm

SEVROLL

držadlo[1]	výška krídla dverí h	výška výplne 18 mm hp	výška výplne zrkadlo / sklo 4 mm hl	šírka krídel dverí d	šírka výplne 18 mm dp	šírka výplne 12 mm dpL	šírka výplne zrkadlo / sklo 4 mm dl	dĺžka spodného uholníka dk
Alfa	h = H - 42 mm	hp = h - 2 mm	hl = hp - 4 mm	d = (D - 3 mm + Z) : N	dp = d - 22 mm	dpL = d - 7 mm	dl = dpL - 20 mm	dk = d - 48,4 mm
Beta 16 / 18			×		dp = d - 3 mm	×	×	dk = d - 32,5 mm
Ergo			×			×	×	dk = d - 56 mm
Factor II			×		dp = d - 7 mm	×	×	dk = d - 57,8 mm
Faworyt II			hl = hp - 4 mm		dp = d - 19 mm	dpL = d - 7 mm	dl = dpL - 16 mm	dk = d - 33,6 mm
Fiona II			×		dp = d - 7 mm	×	×	dk = d - 33 mm
Focus			×		dp = d - 3 mm	×	×	dk = d - 58 mm
Focus II			×		dp = d - 7 mm	×	×	dk = d - 55,4 mm
Oaza			×			×	×	dk = d - 48 mm
Tytan			×			×	×	dk = d - 62 mm
Universal			hl = hp - 4 mm			dpL = d - 7 mm	dl = dpL - 4 mm	dk = d - 62,4 mm
Victoria II					dp = d - 22 mm	dpL = d - 7 mm	dl = dpL - 20 mm	dk = d - 48,4 mm

[1] výška držadla je totožná s výškou dverí H – vnútorná výška otvoru v mm Z – šírka presahu v mm D – vnútorná šírka otvoru v mm N – počet krídel

držadlo	počet krídel – N	2	3	4 (dvoje prekrytia krídel)	4 (troje prekrytia krídel)	5
Alfa	šírka presahu v mm – Z	36	72	69	108	144
Beta 16 / 18		29	58	55	87	116
Ergo		28	56	53	84	112
Factor II		30	60	57	90	120
Faworyt II		18	36	33	54	72
Fiona II		17	34	31	51	68
Focus		30	60	57	90	120
Focus II		29	58	55	87	116
Oaza		31	62	59	93	124
Tytan		31	62	59	93	124
Universal		32	64	61	96	128
Victoria II		36	72	69	108	144

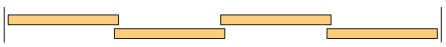

troje prekrytia krídel



dvoje prekrytia krídel

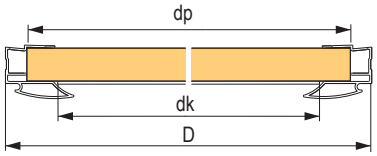

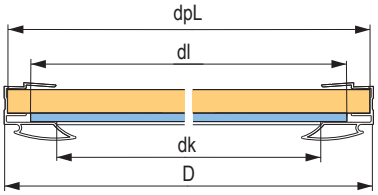

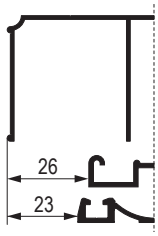

- rozstup pre všetky typy držadiel



Alfa



Beta 16 / 18



Ergo



Factor II



Faworyt II



Fiona II



Focus



Focus II



Oaza



Tytan



Universal



Victoria II

SEVROLL

vstavané skrine posuvné – výplň hrúbky 18 mm

- do profilov je možné zasunúť ABS hranu

Madlo Elegant

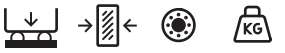

- dĺžka 2,7 m, pre DTD 18 mm
- tento typ nie je vhodný na použitie so zrkadlom

strieborná	**98001**
súprava horných vozíkov	**228023**
súprava spodných vozíkov	**362316**
dorazová kefka	**229433**

- nasúvacia ABS hrana – 22 / 1 mm

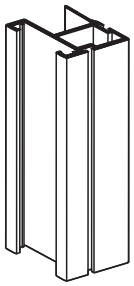

Tabuľka výpočtov

H – výška otvoru
N – počet krídel dverí

výška krídla dverí	h	h = H - 38 mm
výška výplne 18 mm	hp	hp = h - 2 mm

- dĺžka držadla je totožná s výškou krídla dverí h

D – šírka otvoru

šírka krídla dverí	d	d = (D + Z): N
šírka výplne 18 mm	dp	dp = d - 30 mm

počet krídel	N	2	3	4
dĺžka presahu	Z	28	56	84

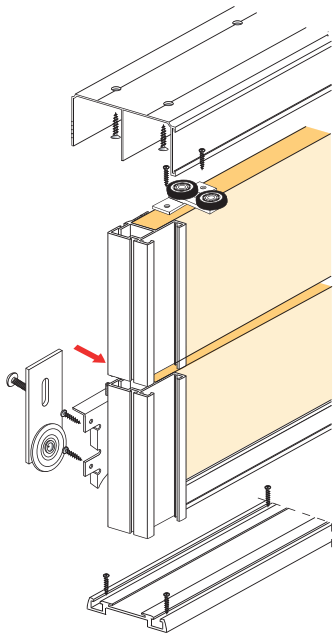

Horné a spodné vedenie

dĺžka vedenia	horné vedenie[1]	spodné vedenie[2]
1,8 m	**98003**	**98007**
2,7 m	**98004**	**98008**
3,6 m	**98005**	**98009**
	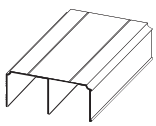	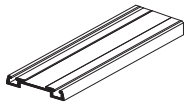

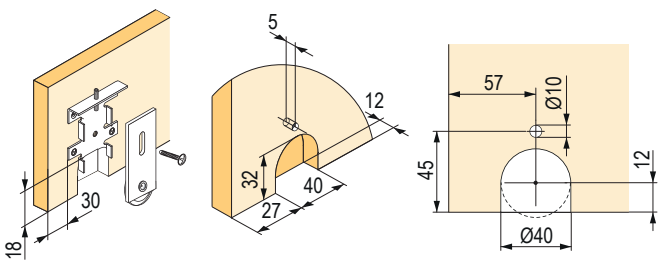

[1] nasúvacia ABS hrana – 32 / 1 mm
[2] nasúvacia ABS hrana – 22 / 1 mm

vstavané skrine posuvné – výplň hrúbky 18 mm

Madlo Orient

- dĺžka 2,7 m, pre DTD 18 mm

strieborná	**98002**
súprava horných vozíkov	**228023**
súprava spodných vozíkov	**362316**
dorazová kefka	**89284**

- **nasúvacia ABS hrana - 32 / 1 mm**

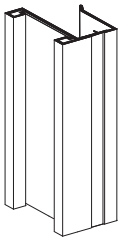

Tabuľka výpočtov

H – výška otvoru
N – počet krídel dverí
odstup horného a spodného vedenia: X = 23 mm

výška krídla dverí	h	h = H - 38 mm
výška výplne 18 mm	hp	hp = h - 2 mm
výška výplne 12 mm[1]	hp	hp = h - 2 mm
výška výplne sklo / zrkadlo 4 mm	hl	hl = hp - 4 mm

- dĺžka držadla je totožná s výškou krídla dverí h

D – šírka otvoru

šírka krídla dverí	d	d = (D + Z): N
šírka výplne 18 mm	dp	dp = d - 3,5 mm
šírka výplne 12 mm	dp	dp = d - 3,5 mm
šírka výplne sklo / zrkadlo 4 mm	dl	dl = dp - 6 mm

počet krídel	N	2	3	4
dĺžka presahu	Z	40	80	120

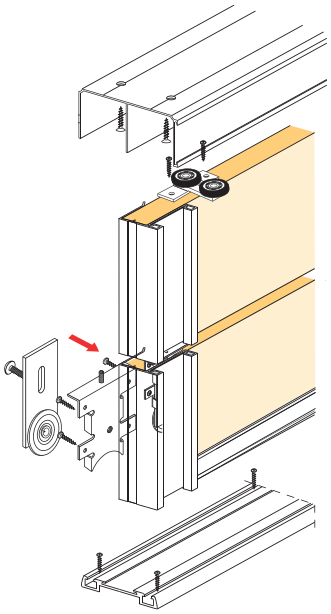

Horné a spodné vedenie

dĺžka vedenia	horné vedenie[1]	spodné vedenie[2]
1,8 m	**98003**	**98007**
2,7 m	**98004**	**98008**
3,6 m	**98005**	**98009**

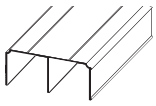

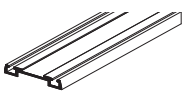

[1] nasúvacia ABS hrana – 32 / 1 mm
[2] nasúvacia ABS hrana – 22 / 1 mm

popis	kód
spojovací H profil 3 m	**135152**
skrutka na uchytenie spodného vedenia	**98019**

[1] maximálny rozmer krídla pri použití zrkadla je 2 400 × 700 mm
- na spojenie DTD 12 mm a zrkadla použite obojstrannú lepiacu pásku
- na spodnú hranu dverí použite uholník

Voliteľné príslušenstvo

dĺžka vedenia	uholník[1] 20 × 26 mm
1,8 m	**98011**
2,7 m	**98012**
3,6 m	**98013**

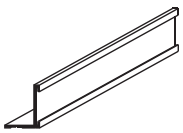

[1] nasúvacia ABS hrana – 22 / 1 mm

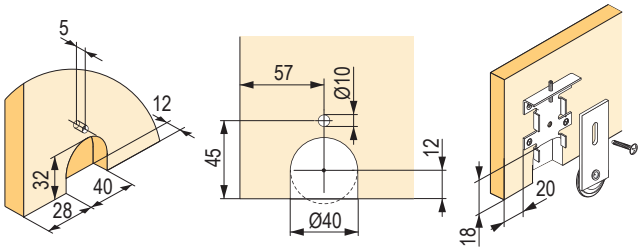

SEVROLL

riešenie pre šikmé dvere – systém Everest – výplň hrúbky 18 mm

Riešenie pre šikmé dvere – systém Everest

spodné, dvojité | lamino 18 mm | guľôčk. ložiská | zaťaženie 50 kg

- pre túto zostavu je nutné použiť minimálne 3 krídla dverí
- šikmé krídlo musí byť zadné

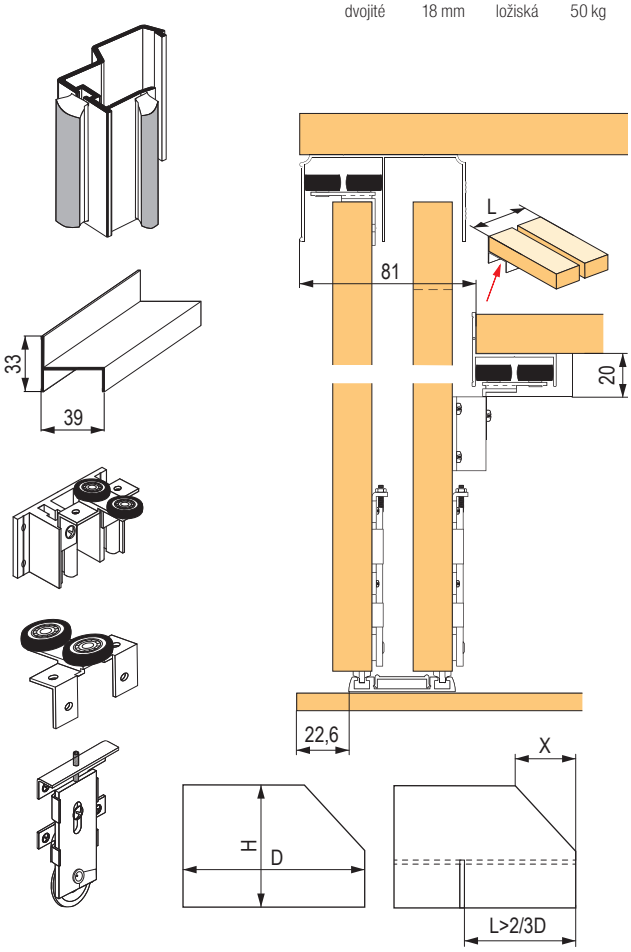

L = dĺžka vedenia Everest
$L_{min} = {}^{2}/_{3}\,D$
$L_{max} = D$

X = dĺžka skosenia
d_s = šírka krídla so skosením
$d_s \geq \times$

Madlo Universal

- dĺžka 2,7 m, pre DTD 18 mm alebo DTD 12 mm + zrkadlo[1]
- tento profil odporúča výrobca, je možné použiť aj ďalšie profily pre 18 mm pri zachovaní presnosti rezu

farba	kód
strieborná	**90106**
oliva	**90105**

popis	kód
vodiaca lišta Everest 3 m strieborná	**98077**
súprava vozíkov pre pomocné vedenie	**98078**

popis	kód
súprava horných vozíkov	**228023**
súprava spodných vozíkov	**362316**
dorazová kefka	**229433**
protiprachová kefka	**361759**

Tlmič

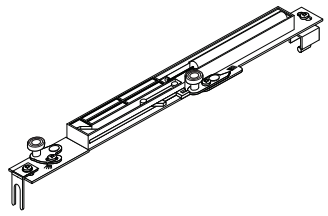

popis	kód
pre váhu krídla 14 – 25 kg	**227185**
pre váhu krídla 25 – 50 kg	**227187**

- univerzálny tlmič, zároveň nahrádza 1 kus horného vozíka
- v balení 2 kusy – pravý + ľavý
- tlmiče sú k dispozícii aj jednotlivo, pravá a ľavá verzia
- na šikmom krídle možno tlmič použiť iba v prípade, že šikmé krídlo obsahuje dostatočne dlhú horizontálnu časť na inštaláciu tlmiča
- na šikmej strane možno tlmič použiť iba v prípade, že šikmé krídlo obsahuje aj vodorovnú časť s dĺžkou tlmiča

ďalšie príslušenstvo nájdete na str. 07.30
tabuľku výpočtov nájdete na str. 07.57

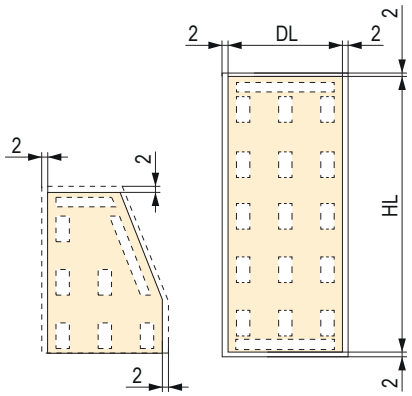

- umiestnenie obojstrannej lepiacej pásky v prípade kombinácie DTDL 12 mm + sklo 4 mm

- maximálny rozmer krídla pri použití zrkadla je 2 400 × 700 mm
- na spojenie DTD 12 mm a zrkadla použite obojstrannú lepiacu pásku

na spodnú hranu dverí použite uholník (pozri str. 07.63)

riešenie pre šikmé dvere – systém Everest – výplň hrúbky 18 mm

SEVROLL

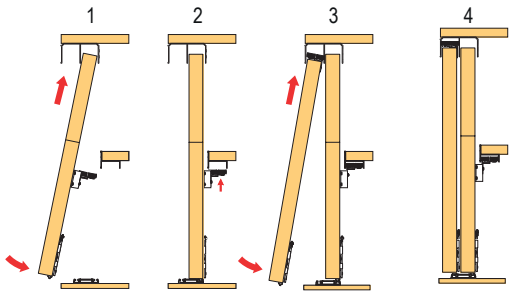

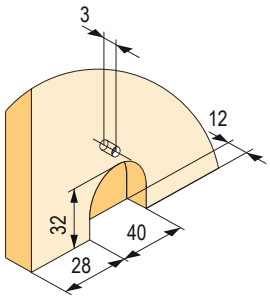

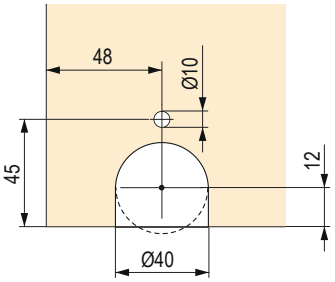

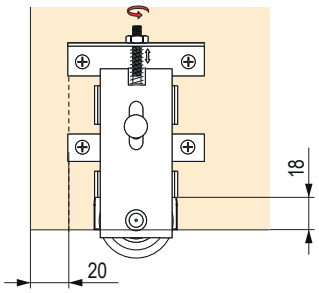

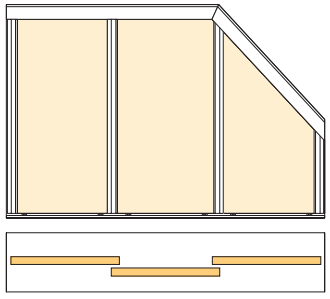

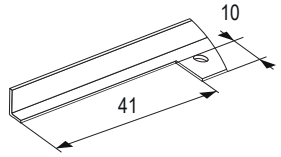

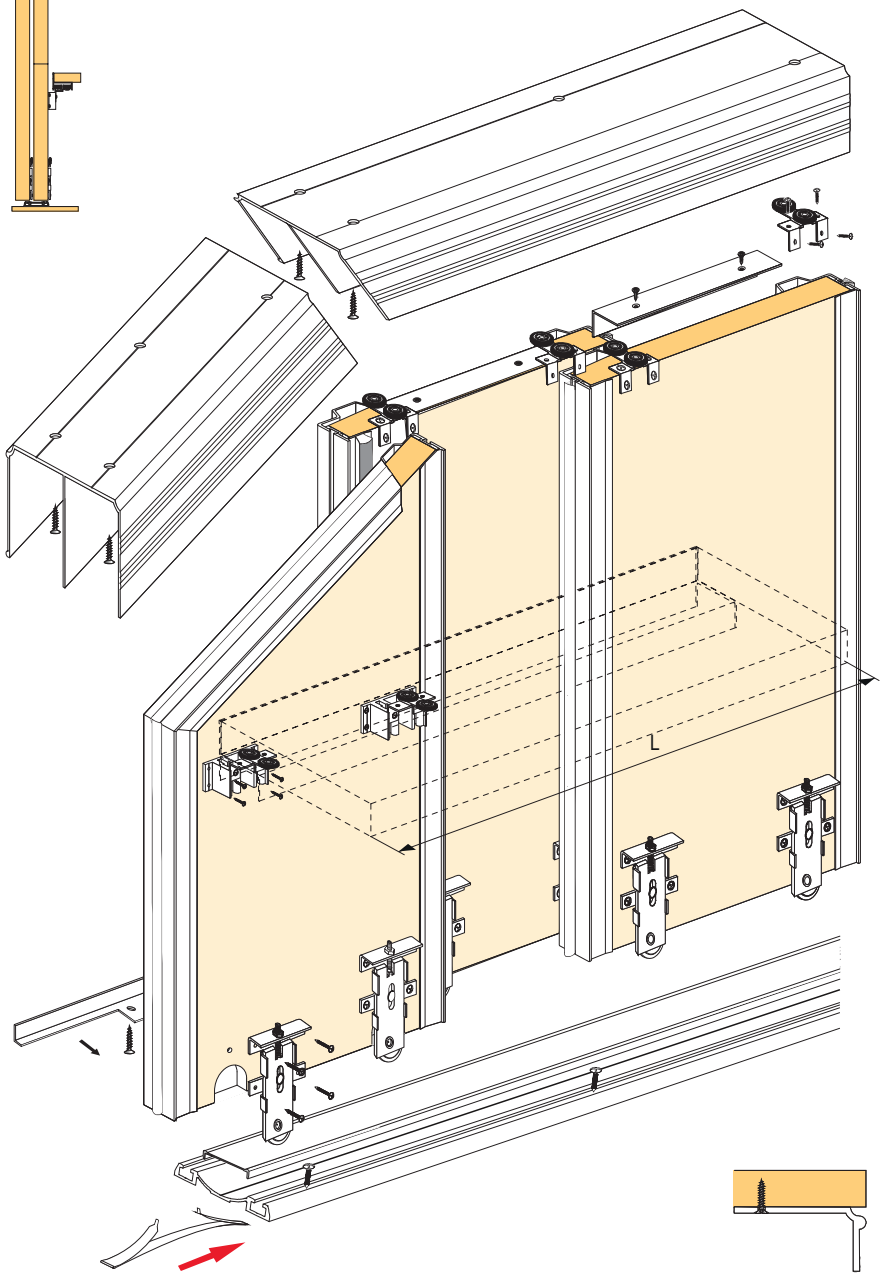

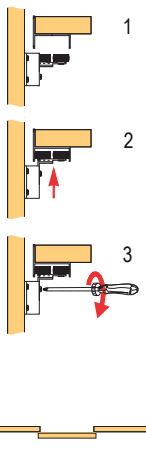

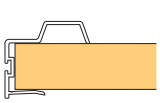

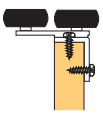

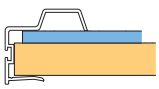

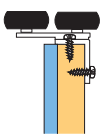

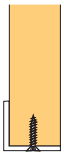

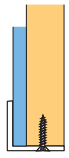

SEVROLL

vstavané skrine posuvné – výplň hrúbky 18 mm / sklo

- rad Comfort zdieľa vedenie horné Comfort a spodné Doubler
- držadlá majú rozsiahlejší priestor na uchytenie
- nie je možné použiť s inými typmi vedenia

Jednotlivé madlá

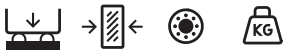

držadlo / povrchová úprava	strieborná	oliva
Comfort II 2,7 m 16 mm	135709	135710
Comfort II 2,7 m 18 mm	135555	135556
Minicomfort II	135552	135553
Unicomfort II	135684	135685

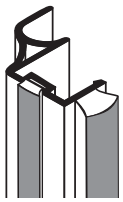
Comfort II

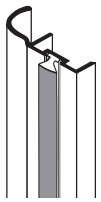
Minicomfort II

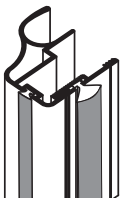
Unicomfort II

Príslušenstvo – profily

Strieborná

dĺžka profilu	horné vedenie Comfort	spodné vedenie Doubler II	krycí profil (maska) Doubler II	spojovací profil H04	spojovací profil H08	spojovací profil H18 Decor	U profil na DTD 18 mm	U profil Decor na DTD 18 mm	T profil	T profil Decor	ozdobná lišta nalepovacia 10 mm[1]	ozdobná lišta nalepovacia 20 mm[1]	ozdobná lišta samolepiaca 18 mm	uholník Mini 17 × 11 mm	uholník K2 Decor 19 × 18 mm
1,7 m	98110	163106	163122	×	×	×	×	×	×	×	×	×	×	89134	89050
2,35 m	227321	163107	163123	×	×	×	×	×	×	×	×	×	×	89137	89053
3 m	227324	163108	163125	135149	135152	89010	89269	89016	89188	89013	135156	134300	308640	89140	89056
4,05 m	98079	98107	162670	×	×	×	×	×	×	×	×	×	×	×	×
6 m	227196	163110	163128	×	×	×	×	×	×	×	×	×	×	×	×
															

Oliva

dĺžka profilu	horné vedenie Comfort	spodné vedenie Doubler II	krycí profil (maska) Doubler II	spojovací profil H04	spojovací profil H08	spojovací profil H18 Decor	U profil na DTD 18 mm	U profil Decor na DTD 18 mm	T profil	T profil Decor	ozdobná lišta nalepovacia 10 mm[1]	ozdobná lišta nalepovacia 20 mm[1]	ozdobná lišta samolepiaca 18 mm	uholník Mini 17 × 11 mm	uholník K2 Decor 19 × 18 mm
1,7 m	98111	163111	163129	×	×	×	×	×	×	×	×	×	×	89133	89052
2,35 m	98113	163112	163131	×	×	×	×	×	×	×	×	×	×	89136	89055
3 m	98115	163113	163132	130994	135151	89012	89268	89018	89187	89015	135157	135154	308641	89139	89058
4,05 m	98117	163114	163133	×	×	×	×	×	×	×	×	×	×	×	×
6 m	227197	163115	163134	×	×	×	×	×	×	×	×	×	×	×	×
			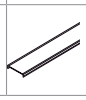							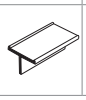					

[1] na nalepenie obojstrannou lepiacou páskou alebo lepidlom (nie je súčasťou)

12345 Položka je skladom 12345 Položka je na objednávku

vstavané skrine posuvné – výplň hrúbky 18 mm / sklo

SEVROLL

Príslušenstvo – ostatné

kód	príslušenstvo – ostatné
98092	súprava horných vozíkov
362316	súprava spodných vozíkov pre vedenie Elegant II, bez pružiny
362252	súprava spodných vozíkov pre vedenie Elegant II, s pružinou
89244	dorazová kefka zásuvná 4,8 × 4 mm sivá
196947	dorazová kefka zásuvná 4,8 × 6 mm sivá
89284	dorazová kefka samolepiaca 4,8 × 4 mm sivá
89131	dorazová kefka samolepiaca 6,7 × 4 mm sivá
95946	protiprachová kefka zásuvná 4,8 × 13 mm sivá

kód	príslušenstvo – ostatné
361759	protiprachová kefka samolepiaca 6,7 × 9 mm sivá
308639	protiprachová kefka samolepiaca 6,7 × 13 mm sivá
223569	spona dorazovej kefky[1]
308631	vymedzovací klin pri použití výplne 16 mm
98019	skrutka na uchytenie spodného vedenia
89063	pozicionér spodný
298035	pozicionér horný
×	tlmiče pozri str. 07.48

[1] na zabezpečenie kefky proti odlepovaniu alebo posunu

Tabuľka výpočtov:

držadlo[1]	výška krídla dverí h	výška výplne 16 / 18 mm hp	výška výplne zrkadlo / sklo 4 mm hl	šírka krídel dverí d	šírka výplne 18 mm dp	šírka výplne 12 mm dpL	šírka výplne zrkadlo / sklo 4 mm dl	dĺžka spodného uholníka dk
Comfort II 16	h = H - 42 mm	hp = h - 2 mm	hl = hp - 4 mm	d = (D - 3 mm + Z) : N	dp = d - 7 mm	dpL = d - 7 mm	dl = dpL - 34 mm	po zložení krídla
Comfort II 18			×			×	×	
Minicomfort II			×			×	×	
Unicomfort II			hl = hp - 4 mm			dpL = d - 7 mm	dl = dpL - 36 mm	

H – vnútorná výška otvoru v mm Z – šírka presahu v mm D – vnútorná šírka otvoru v mm N – počet krídel

[1] výška držadla je totožná s výškou dverí

držadlo	počet krídel – N	2	3	4 (dvoje prekrytia krídel)	4 (troje prekrytia krídel)	5
Comfort II 16 / 18	šírka presahu v mm – Z	35	70	67	105	140
Minicomfort II		20	40	37	60	80
Unicomfort II		35	70	67	105	140

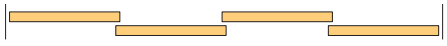

troje prekrytia krídel



dvoje prekrytia krídel



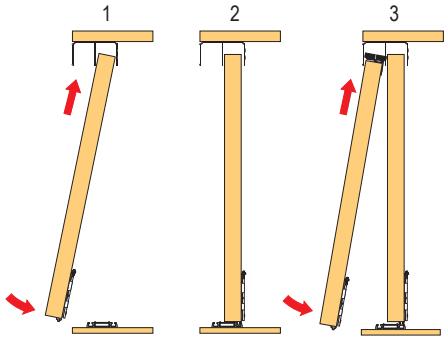

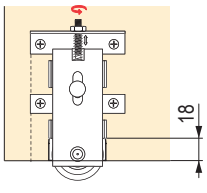

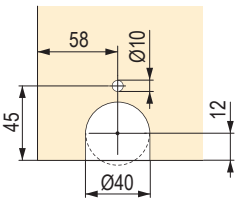

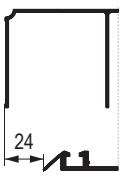

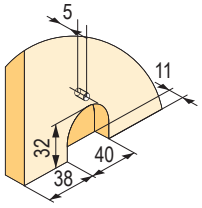

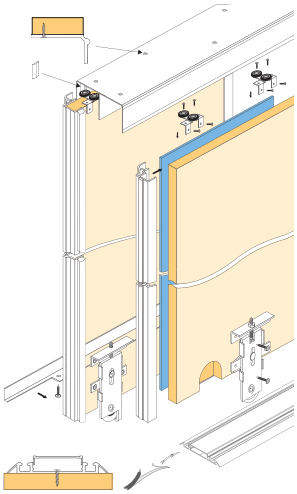

SEVROLL

vstavané skrine posuvné – výplň hrúbky 18 mm / sklo

Jednotlivé madlá



- dĺžka 2,7 m, pre DTD 18 mm alebo sklo / zrkadlo[1)]
- systém umožňujúci kombináciu lamina 18 mm so sklenenými výplňami pomocou tesnenia

držadlo / povrchová úprava	strieborná	oliva	čierna mat
Arte GM 18 2,7 m	**489292**	**489293**	489294
Porto GM 18 2,7 m	489286	489289	×
Porto GM 18 3 m	**489287**	**489288**	×
Prosper II GM 18	**489290**	**489291**	×

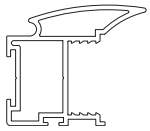
Arte GM

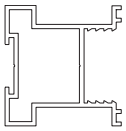
Porto GM

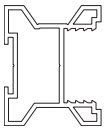
Prosper II GM

[1)] používajte bezpečnostné sklo alebo zrkadlo, prípadne zabezpečte ochrannou fóliou str. 07.21

Príslušenstvo – profily

Strieborná

dĺžka profilu (m)	strieborná							
	horné vedenie Gemini	spodné vedenie Elegant II	krycí profil (maska) Elegant II	spodné vedenie Gemini	horná vodiaca lišta	spodná krycia lišta	spojovacia lišta H18	spojovacia lišta H25
1,7	**89106**	**84385**	**318657**	**84410**	**496366**	**496369**	×	×
2,35	**89109**	**84388**	**318660**	**98057**	**496367**	**496370**	×	×
3	**89112**	**84391**	**345408**	**84412**	**496368**	**496371**	**496942**	**496924**
4,05	**89115**	**84394**	**345776**	**98058**	×	×	×	×
6	**134933**	**350687**	**346118**	**159409**	×	×	×	×
						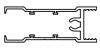		

Oliva

dĺžka profilu (m)	oliva							
	horné vedenie Gemini	spodné vedenie Elegant II	krycí profil (maska) Elegant II	spodné vedenie Gemini	horná vodiaca lišta	spodná krycia lišta	spojovacia lišta H18	spojovacia lišta H25
1,7	**89105**	**318666**	**318655**	**308647**	**496970**	**496946**	×	×
2,35	**89108**	**84387**	**318658**	**308653**	**496971**	**496947**	×	×
3	**89111**	**84390**	**345409**	**308657**	**496972**	**496951**	**496986**	**496990**
4,05	**89114**	**84393**	**345777**	**308666**	×	×	×	×
6	**134934**	**350688**	**346119**	**308668**	×	×	×	×
						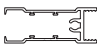		

Čierna mat

dĺžka profilu (m)	čierna mat						
	horné vedenie Gemini	spodné vedenie Elegant II	krycí profil (maska) Elegant II	horná vodiaca lišta	spodná krycia lišta	spojovacia lišta H18	spojovacia lišta H25
1,7	**422008**	**422007**	**452751**	496974	496952	×	×
2,35	**409670**	**409678**	**409679**	496977	496955	×	×
3	**412229**	**412231**	**414086**	496979	496957	496987	496996
4,05	**409674**	**409676**	**409680**	×	×	×	×
6	**452736**	**452743**	**452757**	×	×	×	×
					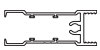		

12345 Položka je skladom 12345 Položka je na objednávku

vstavané skrine posuvné – výplň hrúbky 18 mm / sklo

SEVROLL

Príslušenstvo – ostatné

kód	príslušenstvo – ostatné
228009	súprava horných vozíkov, rámová verzia, držadlo PROSPER a PORTO
496998	súprava horných vozíkov, rámová verzia, držadlo ARTE
328321	súprava spodných vozíkov, rámová verzia, spodné vedenie Elegant II
229441	súprava spodných vozíkov, rámová verzia, spodné vedenie Gemini
496944	súprava horných vozíkov, bezrámová verzia, držadlo PROSPER a PORTO
496997	súprava horných vozíkov, bezrámová verzia, držadlo ARTE
362316	súprava spodných vozíkov, bezrámová verzia, spodné vedenie Elegant II

kód	príslušenstvo – ostatné
229440	súprava spodných vozíkov, bezrámová verzia, spodné vedenie Gemini
89244	spojovacia skrutka
98067	dorazová kefka sivá
409700	dorazová kefka čierna
89063	pozicionér spodný
298035	pozicionér horný
98019	skrutka na uchytenie spodného vedenia
98037M	tesnenie na sklo 4–4,5 mm asymetrické

Výpočty rozmerov

H – výška otvoru
D – šírka otvoru
N – počet krídel dverí

držadlo	výška krídla dverí a dĺžka držadla h	výška výplne 18 mm hp	výška výplne 4 mm hl	šírka krídel dverí d	šírka výplne 18 mm dp	šírka výplne 4 mm dl	dĺžka vodiacej a krycej lišty P	dĺžka uholníka dk
Arte GM rámové	h = H - 40 mm	hp = h - 64 mm	hl = hp	d = (D - 3 mm + Z) : N	dp = d - 32 mm	dl = dp - 4 mm	P = d - 48 mm	×
Porto GM rámové					dp = d - 41 mm		P = d - 58 mm	×
Prosper GM rámové					dp = d - 31 mm		P = d - 48 mm	×
Arte GM bezrámové		hp = h - 2 mm	×		dp = d - 32 mm	×	×	dk = d - 48 mm
Porto GM bezrámové			×		dp = d - 41 mm	×	×	dk = d - 58 mm
Prosper GM bezrámové			×		dp = d - 31 mm	×	×	dk = d - 48 mm

držadlo	počet krídel – N	2	3	4 (dvoje prekrytia krídel)	4 (troje prekrytia krídel)	5
Arte GM rámové	šírka presahu v mm – Z	36	72	69	108	144
Porto GM rámové		30	60	57	90	120
Prosper GM rámové		25	50	47	75	100
Arte GM bezrámové		36	72	69	108	144
Porto GM bezrámové		30	60	57	90	120
Prosper GM bezrámové		25	50	47	75	100

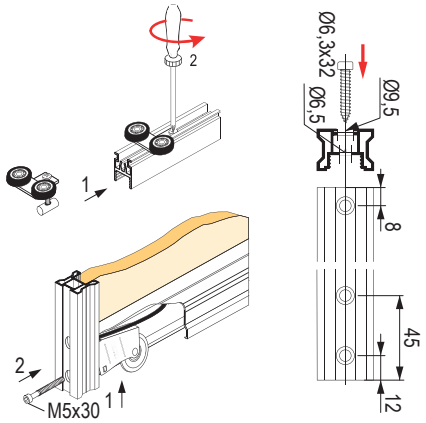

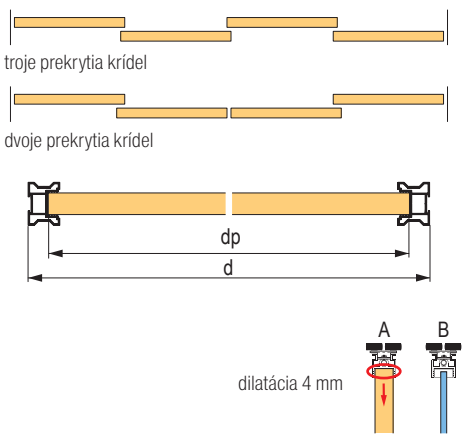

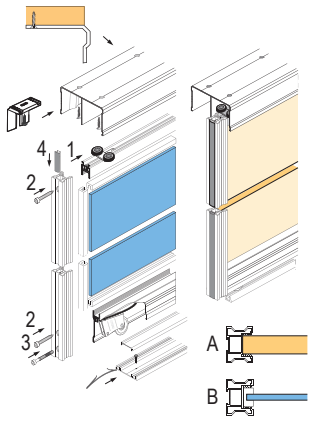

systém Simple Blue pre vstavané skrine posuvné – výplň hrúbky 18 mm

- systém Blue v rámovom prevedení umožňuje použitie sklenených výplní v kombinácii s DTD 18 mm bez potreby používať podloženia DTD 12 mm
- sklenené výplne (4 – 4,5 mm) sú zaklinované v ráme, bez potreby používať tesnenie alebo lepenie
- odporúčame používať čo najširšie krídla, úzke a vysoké krídla sú menej stabilné



Jednotlivé madlá (rámový systém)

	strieborná	oliva	biela lesk	čierna mat
Era 2,7 m	**349474**	**349794**	**372603**	**488246**
Rekord 2,7 m	**341559**	**341560**	×	**488247**

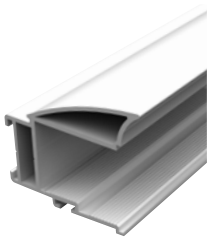
Era

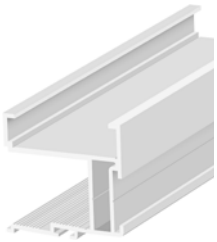
Rekord

Príslušenstvo – profily

Strieborná

dĺžka profilu	horné vedenie Blue	spodné vedenie Blue-V	záslepka do spodného vedenia Blue-V[3]	spodné vedenie Blue-C	horná vodiaca lišta	spodná krycia lišta	spojovacia lišta H21	spojovacia lišta H28[1]	ozdobná lišta nalepovacia 10 mm[2]	ozdobná lišta nalepovacia 20 mm[2]	ozdobná lišta samolepiaca 18 mm
1,5 m	**349796**	**349810**		**349857**	**224131**	**224137**	×	×	×	×	×
2 m	**349475**	**349476**		**349726**	**224132**	**224138**	×	×	×	×	×
3 m	**349802**	**349814**	**216362**	**349864**	**222571**	**222572**	**336796**	**328825**	**135156**	**134300**	**308640**
4 m	**349804**	**349819**		**349866**	×	×	×	×	×	×	×
6 m	**349807**	**349818**		**349868**	×	×	×	×	×	×	×
	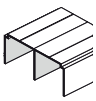										

Oliva

dĺžka profilu	horné vedenie Blue	spodné vedenie Blue-V	záslepka do spodného vedenia Blue-V[3]	spodné vedenie Blue-C	horná vodiaca lišta	spodná krycia lišta	spojovacia lišta H21	spojovacia lišta H28[1]	ozdobná lišta nalepovacia 10 mm[2]	ozdobná lišta nalepovacia 20 mm[2]	ozdobná lišta samolepiaca 18 mm
1,5 m	**349797**	**349812**		**349858**	×	×	×	×	×	×	×
2 m	**349798**	**349809**		**349859**	**224135**	**224141**	×	×	×	×	×
3 m	**349801**	**349815**	**216362**	**349865**	**223561**	**223562**	**224158**	**223560**	**135157**	**135154**	**308641**
4 m	**349805**	**349816**		**349867**	×	×	×	×	×	×	×
6 m	**349806**	**349817**		**349869**	×	×	×	×	×	×	×
	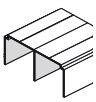										

[1] skrutkovacia verzia, spojovacia skrutka 346726
[2] na nalepenie obojstrannou lepiacou páskou alebo lepidlom (nie je súčasťou)
[3] predaj po metroch

systém Simple Blue pre vstavané skrine posuvné – výplň hrúbky 18 mm

SEVROLL
simpleblue

Biela lesk

dĺžka profilu	horné vedenie Blue	spodné vedenie Blue-V	záslepka do spodného vedenia Blue-V[3]	horná vodiaca lišta	spodná krycia lišta	spojovacia lišta H21	spojovacia lišta H28[1]	ozdobná lišta samolepiaca 18 mm
2 m	**394287**	**394283**	**216362**	**394267**	**394231**	×	×	×
3 m	**394289**	**394284**		**394270**	**394265**	**394273**	**394281**	**364016**
4 m	×	×		×	×	×	×	×
6 m	**394290**	**394285**		×	×	×	×	×
								

Čierna mat

dĺžka profilu	horné vedenie Blue	spodné vedenie Blue-V	záslepka do spodného vedenia Blue-V[3]	horná vodiaca lišta	spodná krycia lišta	spojovacia lišta H21	spojovacia lišta H28[1]	ozdobná lišta samolepiaca 18 mm
2 m	**488266**	**488257**	**216362**	**488237**	**488235**	×	×	×
3 m	**488267**	**488258**		**488238**	**488236**	**488239**	**491112**	**497949**
4 m	×	×		×	×	×	×	×
6 m	**488268**	**488259**		×	×	×	×	×
								

[1] skrutkovacia verzia, spojovacia skrutka 346726
[2] na nalepenie obojstrannou lepiacou páskou alebo lepidlom (nie je súčasťou)
[3] predaj po metroch

Príslušenstvo – ostatné

kód	príslušenstvo – ostatné
349732	súprava horných vozíkov
229446	súprava spodných vozíkov pre vedenie Blue-V
349733	súprava spodných vozíkov pre vedenie Blue-C
349856	upevňovacie kliny (40 ks)
346726	spojovacia skrutka
98067	dorazová kefka 14 × 4 mm sivá
306523	dorazová kefka 14 × 4 mm biela
409700	dorazová kefka 14 × 4 mm čierna

kód	príslušenstvo – ostatné
95946	protiprachová kefka
229681	pozicionér spodný
298035	pozicionér horný
318662	tlmič Mini SV 14 – 25 kg
283956	tlmič Mini SV 25 – 40 kg
318663	obojstranný tlmič Central SV-25 do 25 kg
283955	obojstranný tlmič Central SV-40 do 40 kg
252987	montážny prípravok

príklad montáže vstavanej skrine posuvnej – výplň hrúbky 18 mm

Madlá ERA a REKORD

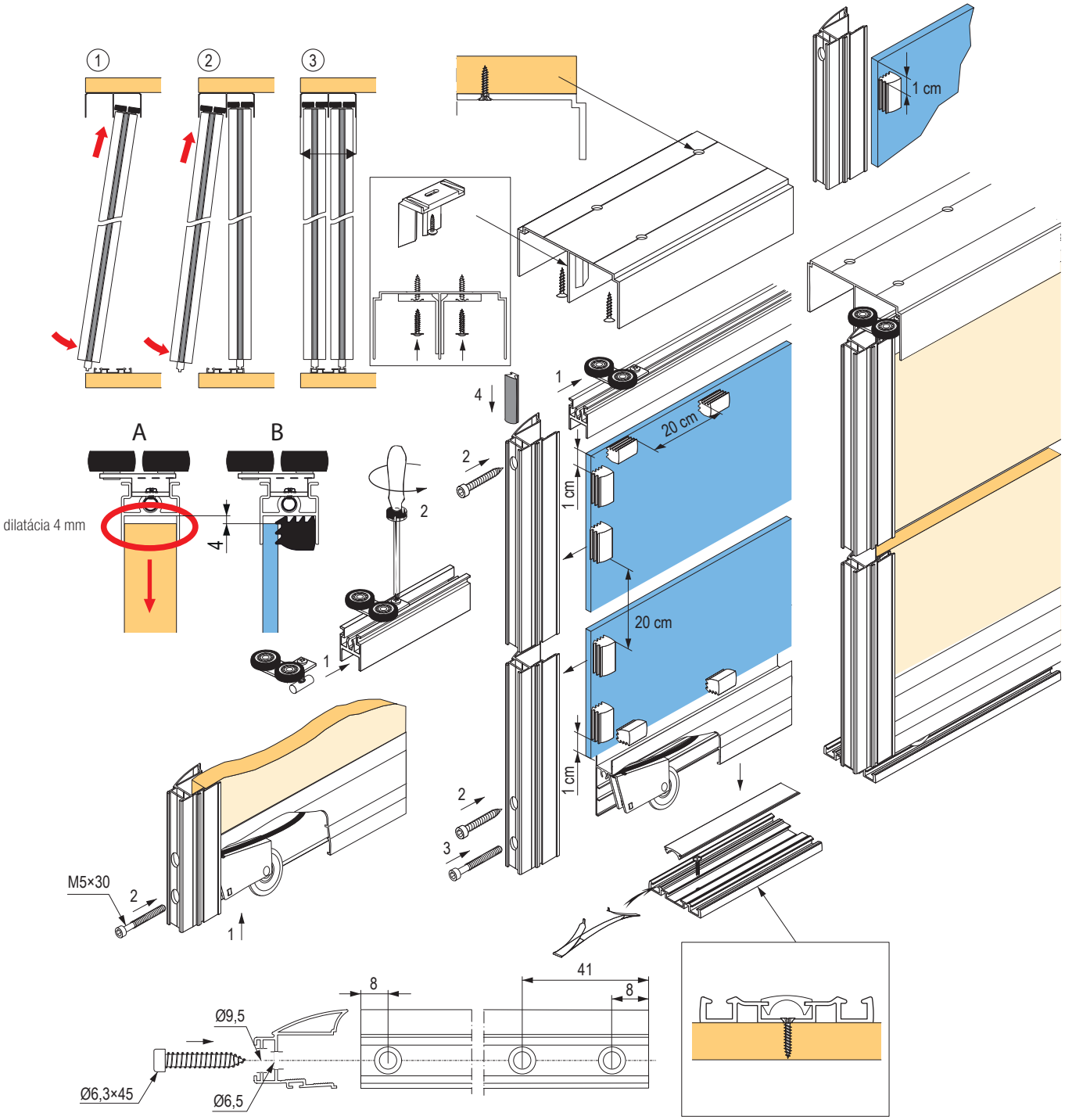

systém Simple Blue pre vstavané skrine posuvné – výplň hrúbky 18 mm

SEVROLL
simpleblue

Tabuľka výpočtov:

držadlo	výška krídla dverí h[1]	výška výplne 18 mm hp	výška výplne zrkadlo / sklo hl	šírka krídel dverí d	šírka výplne 18 mm dp	šírka výplne 4 mm dl	dĺžka vodiacej a krycej lišty P
Era	h = H - 35 mm	hp = h - 60 mm	hl = hp	d = (D - 3 mm + Z) : N	dp = d - 37 mm	dl = dp + 16 mm	P = d - 57 mm
Rekord							

H – vnútorná výška otvoru v mm Z – šírka presahu v mm D – vnútorná šírka otvoru v mm N – počet krídel

[1] pri použití tlmiča sa odpočet mení na
h = H – 39 mm (spodné vedenie Blue-V)
h = H – 42 mm (spodné vedenie Blue-C)

držadlo	počet krídel – N	2	3	4 (dvoje prekrytia krídel)	4 (troje prekrytia krídel)	5
Era	šírka presahu v mm – Z	34	68	65	102	136
Rekord		30	60	57	90	120

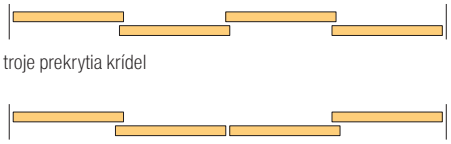
troje prekrytia krídel

dvoje prekrytia krídel

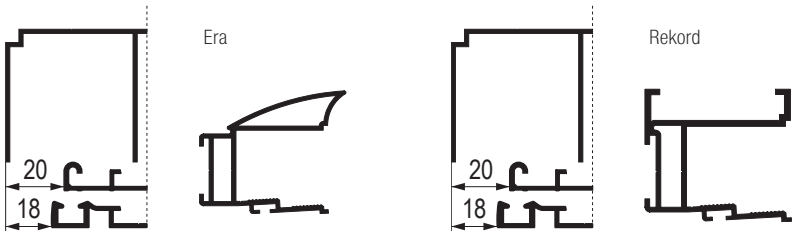

SEVROLL
simpleblue

systém Simple Blue pre vstavané skrine posuvné – výplň hrúbky 18 mm

- horné vozíky sa skrutkujú do lamina, spodné vozíky sú zafrézované
- výhodou je priaznivá cena pri zachovaní dostatočnej kvality a funkčnosti
- odporúčame používať čo najširšie krídla, úzke a vysoké krídla sú menej stabilné



Jednotlivé madlá (systém bezrámový)

	strieborná	oliva	biela lesk	čierna mat
Era 2,7 m	**349474**	**349794**	**372603**	**488246**
Rekord 2,7 m	**341559**	**341560**	×	**488247**

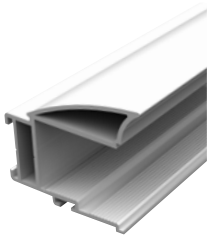
Era

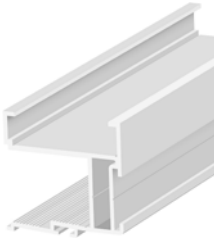
Rekord

Príslušenstvo – profily

Strieborná

dĺžka profilu	horné vedenie Blue	spodné vedenie Blue-V	záslepka do spodného vedenia Blue-V[3]	spodné vedenie Blue-C	spojovacia lišta H21	spojovacia lišta H28[1]	spojovací profil H04	spojovací profil H08	ozdobná lišta nalepovacia 10 mm[2]	ozdobná lišta nalepovacia 20 mm[2]	ozdobná lišta samo-lepiaca 18 mm
1,5 m	**349796**	**349810**		**349857**	×	×	×	×	×	×	×
2 m	**349475**	**349476**		**349726**	×	×	×	×	×	×	×
3 m	**349802**	**349814**	**216362**	**349864**	**336796**	**328825**	**135149**	**135152**	**135156**	**134300**	**308640**
4 m	**349804**	**349819**		**349866**	×	×	×	×	×	×	×
6 m	**349807**	**349818**		**349868**	×	×	×	×	×	×	×
	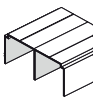										

Oliva

dĺžka profilu	horné vedenie Blue	spodné vedenie Blue-V	záslepka do spodného vedenia Blue-V[3]	spodné vedenie Blue-C	spojovacia lišta H21	spojovacia lišta H28[1]	spojovací profil H04	spojovací profil H08	ozdobná lišta nalepovacia 10 mm[2]	ozdobná lišta nalepovacia 20 mm[2]	ozdobná lišta samo-lepiaca 18 mm
1,5 m	**349797**	**349812**		**349858**	×	×	×	×	×	×	×
2 m	**349798**	**349809**		**349859**	×	×	×	×	×	×	×
3 m	**349801**	**349815**	**216362**	**349865**	**224158**	**223560**	**130994**	**135151**	**135157**	**135154**	**308641**
4 m	**349805**	**349816**		**349867**	×	×	×	×	×	×	×
6 m	**349806**	**349817**		**349869**	×	×	×	×	×	×	×
	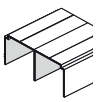										

[1] skrutkovacia verzia, spojovacia skrutka 346726
[2] na nalepenie obojstrannou lepiacou páskou alebo lepidlom (nie je súčasťou)
[3] predaj po metroch

systém Simple Blue pre vstavané skrine posuvné – výplň hrúbky 18 mm

SEVROLL
simpleblue

Biela lesk

dĺžka profilu	horné vedenie Blue	spodné vedenie Blue V	záslepka do spodného vedenia Blue-V[3]	spojovacia lišta H21	spojovacia lišta H28[1]	ozdobná lišta samolepiaca 18 mm
2 m	**394287**	**394283**	**216362**	×	×	×
3 m	**394289**	**394284**		**394273**	**394281**	364016
4 m	×	×		×	×	×
6 m	394290	394285		×	×	×
	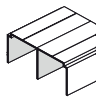					

Čierna mat

dĺžka profilu	horné vedenie Blue	spodné vedenie Blue-V	záslepka do spodného vedenia Blue-V[3]	spojovacia lišta H21	spojovací profil H04	spojovací profil H08	ozdobná lišta nalepovacia 10 mm[2]	ozdobná lišta samolepiaca 18 mm
2 m	**488266**	**488257**	**216362**	×	×	×	×	×
3 m	**488267**	**488258**		**488239**	497947	497948	**491112**	497949
4 m	×	×		×	×	×	×	×
6 m	488268	488259		×	×	×	×	×
	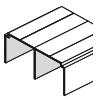							

[1] skrutkovacia verzia, spojovacia skrutka 346726
[2] na nalepenie obojstrannou lepiacou páskou alebo lepidlom (nie je súčasťou)
[3] predaj po metroch

Príslušenstvo – uholníky

dĺžka profilu	strieborná		oliva		biela lesk	čierna mat
	uholník Mini 17 × 11 mm	uholník K2 Decor 19 × 18 mm	uholník Mini 17 × 11 mm	uholník K2 Decor 19 × 18 mm	uholník Mini 17 × 11 mm	uholník Mini 17 × 11 mm
1,7 m	**89134**	**89050**	**89134**	**89050**	**276735**	**422014**
2,35 m	**89137**	**89053**	**89137**	**89053**	**276732**	**409682**
3 m	**89140**	**89056**	**89140**	**89056**	**267880**	**412226**
	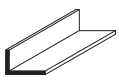	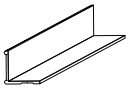	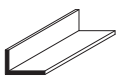	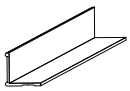	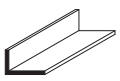	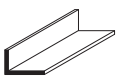

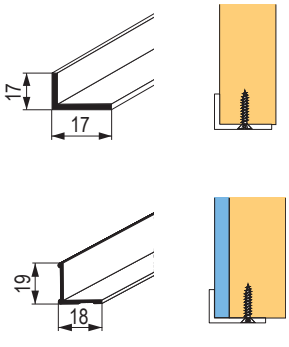

príklad montáže vstavanej skrine posuvnej – výplň hrúbky 18 mm

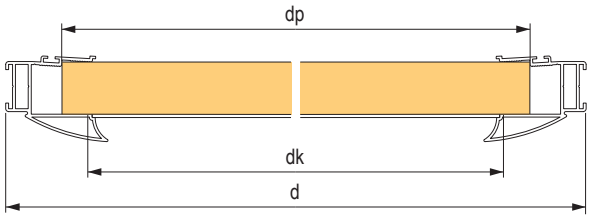

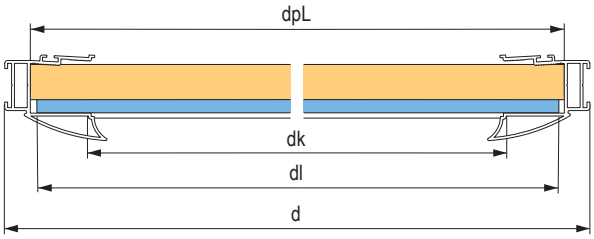

Madlá Era a Rekord

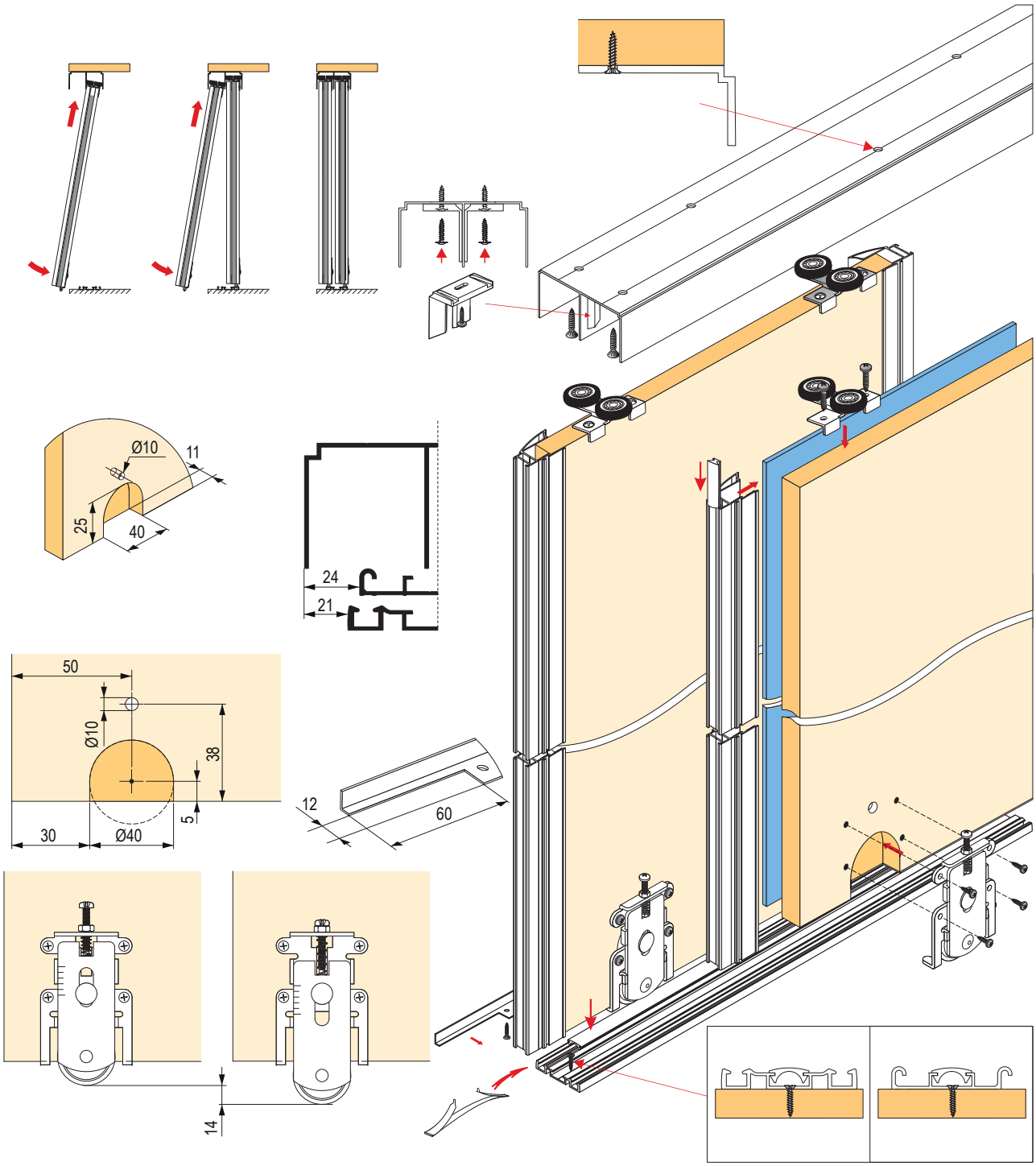

systém Simple Blue pre vstavané skrine posuvné – výplň hrúbky 18 mm

SEVROLL simpleblue

Tabuľka výpočtov:

držadlo[1]	výška krídla dverí h[2]	výška výplne 18 mm hp	výška výplne zrkadlo / sklo 4 mm hl	šírka krídel dverí d	šírka výplne 18 mm dp	šírka výplne 12 mm dpL	šírka výplne zrkadlo / sklo 4 mm dl	dĺžka spodného uholníka dk
Era	h = H - 40 mm	hp = h - 1 mm	hl = hp - 4 mm	d = (D - 3 mm + Z) : N	dp = d - 37 mm	dpL = d - 17 mm	dl = dpL - 6 mm	dk = d - 57 mm
Rekord								

H – vnútorná výška otvoru v mm Z – šírka presahu v mm D – vnútorná šírka otvoru v mm N – počet krídel

[1] výška držadla je totožná s výškou dverí
[2] výška dverí sa pri použití tlmičov znižuje o ďalších 5 mm

držadlo	počet krídel – N	2	3	4 (dvoje prekrytia krídel)	4 (troje prekrytia krídel)	5
Era	šírka presahu v mm – Z	34	68	65	102	136
Rekord		30	60	57	90	120

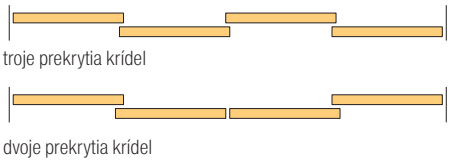

troje prekrytia krídel

dvoje prekrytia krídel

Era

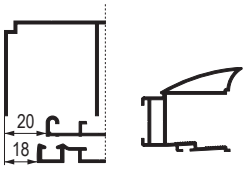

Rekord

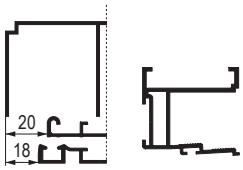

Tlmiče

Mini SV

- pre krídla do hmotnosti 25 / 40 / 60 kg
- v balení 3 výšky zachytávača pre jemné doladenie
- pri použití v jednoduchej koľajnici Single je potrebné ľahko zbrúsiť spodné hrany zachytávača, aby dosadal celou plochou ku koľajnici

popis	kód
Mini SV-25 (14–25 kg)	**318662**
Mini SV-40 (25–40 kg)	**283956**
Mini SV-60 (40–60 kg)	**351743**

Dôležité upozornenie
Pri prvom zatváraní dverí nie sú tlmiče aktivované, krídlo zatvárajte pomaly, aby sa tlmiče aktivovali (klik).
Rýchly náraz môže tlmič poškodiť, pretože krídlo narazí do koncovej pozície bez tlmenia!
Vykonajte vždy pred odovzdaním zákazníkovi, predídete možným problémom.

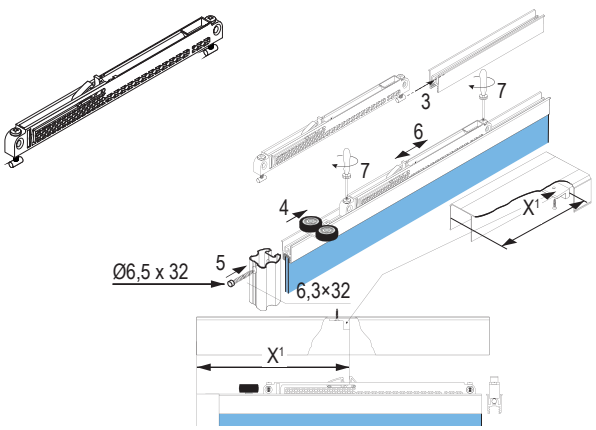

Central SV

- obojstranný tlmič, pre stredové krídlo, umožňuje otvorenie na obe strany, z oboch strán zachytí krídlo v stredovej pozícii
- pre krídla do hmotnosti 25 / 40 kg
- Pozor! Vyžaduje zníženie výšky krídla, celková výška krídla musí byť o 44 mm nižšia, než je výška otvoru.
- pri použití v jednoduchej koľajnici Single je potrebné ľahko zbrúsiť spodné hrany zachytávača, aby dosadal celou plochou ku koľajnici

popis	kód
Central SV-25 (obojstranný) do 25 kg	**318663**
Central SV-40 (obojstranný) do 40 kg	**283955**

- podrobné inštrukcie k jednotlivým tlmičom sú na stiahnutie na portáli podľa kódu tovaru

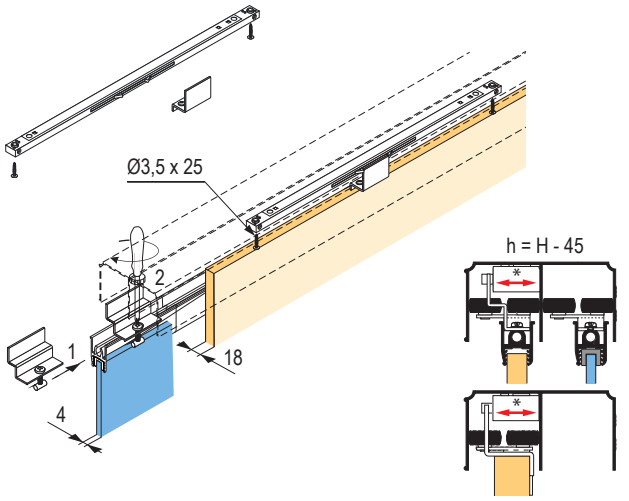

SEVROLL

vstavané skrine posuvné – výplň hrúbky 18 mm

Riešenie najčastejších problémov

chyba	možné príčiny	nákres	odstránenie chyby
Prehnutie krídla	Skrútenie výplne – laminátové dosky napr. z dôvodov zmeny vlhkosti.	1	Vyfrézovanie drážok na zadnej strane krídla. Šírka drážky 2 – 3 mm, hĺbka drážky lamino 10 mm – cca 3 mm, lamino 18 mm cca 8 mm.
			Pripomíname, že výrobcovia laminátových dosiek odporúčajú ohraňovanie dosiek aj tých strán, ktoré sú skryté v profile z dôvodu možného nasávania vlhkosti.
			Vo vlhkých priestoroch a priestoroch so silným striedaním podmienok je potrebné používať masívnejšie profily, v extrémnych prípadoch je potrebné použiť navyše dodatočné výstuhy krídel.
	Príliš veľký rozdiel medzi hrúbkou lamina a drážkou v profile.		Laminátové dosky majú určitú výrobnú toleranciu a tolerancia je aj pri hliníkových profiloch. V prípade, že hrúbka laminátovej dosky presahuje rozmer drážky v profile, odporúčame odfrézovať nadmerný rozmer na max. 0,1 – 0,2 mm nad štandardný rozmer.
	Skrútenie výplne z dôvodu lakovania, dyhovania a pod.		Tieto procesy môžu spôsobiť silné skrútenie dosky. Pre zníženie rizika možno použiť rovnakú technológiu aj na druhú stranu dosky.
	Prilepenie sklenenej výplne na laminátovú dosku 12 mm.	2	Na pripevnenie sklenených výplní odporúčame používať obojstranné lepiace pásky. Na nákrese inštrukcií je zobrazené umiestnenie lepiacej pásky, najväčšia plocha sa umiestňuje do spodnej časti krídla, v hornej časti môže byť množstvo pásky menšie. Dôrazne varujeme pred používaním lepidiel a silikónu. V tomto prípade hrozí silné krútenie krídla bez možnosti opravy.
Prehnutie krídla pri rámových systémoch	Použité výplne nie sú rezané v pravom uhle, nerovnaké dĺžky strán.	3	Skontrolovať, či sú výplne správne narezané, prípadne narezať na správne rozmery.
	Vodorovné rámové lišty nie sú narezané v pravom uhle.	4	Skontrolovať, či sú profily správne narezané, prípadne narezať na správne rozmery.
	Deformácia profilov prílišným dotiahnutím spojovacích skrutiek.	5	Pri doťahovaní spojovacích skrutiek dbať na to, aby nedošlo k deformáciám profilov nadmerným dotiahnutím skrutiek.
	Nedodržaná požadovaná dilatácia 4 mm, prípadne narezané na väčšie rozmery.	6	Rozobratie krídla a orezanie na správny rozmer.
Trenie krídla o spodné vedenie	Spodná koľajnica uložená na nerovný podklad, nenastavené krídlo.		Vyrovnať podklad pod koľajnicou, nastaviť spodné vozíky – výšku krídla nad koľajnicou.
Trenie krídla o horné vedenie	Nerovnosť medzi horným a spodným vedením.	7	Porovnať umiestnenie horného a spodného vedenia tak, aby boli rovnobežné.
	Zle zmeraný vnútorný rozmer a na základe toho chybný rozmer krídla.		Zmerať vnútorné rozmery skrine a skontrolovať veľkosť skrine, v prípade potreby zmenšiť výšku krídla.
Brzdenie krídla s tlmičom, citeľný odpor pri presúvaní	Chybne namontovaný tlmič, zle nastavené kolieska vozíkov.	8	Tlmič má nastaviteľný rozstup koliesok pre rôzne typy vedenia, je potrebné nastaviť rozstup tak, aby sa krídlo pohybovalo bez vôle, ale aby prítlak nebol príliš silný.
Trenie krídla s tlmičom	Chybne nastavené kolieska vozíkov.		Krídlo sa nesmie dotýkať vedenia, je potrebné nastaviť vozíky tak, aby nedochádzalo k dotyku.
Drhnutie spodných vozíkov, hluk pri pohybe	Nečistoty vo vedení.	9	Povysávať nečistoty vo vedení, utrieť.
	Poškodenie spodných vozíkov nečistotami vo vedení (napr. kancelárska sponka spadnutá do vedenia).		Výmena vozíkov.
	Poškodenie vedenia – napr. kamienky v topánke a pod.		Výmena spodného vedenia.
Šuštivý zvuk pri presúvaní krídla	Dorazová alebo protiprachová kefka zišla v drážke držadla dole a trie o vedenie.	10	Použitie sponky na pripevnenie kefky, zatlačenie spodného konca držadla.

vstavané skrine posuvné – výplň hrúbky 18 mm

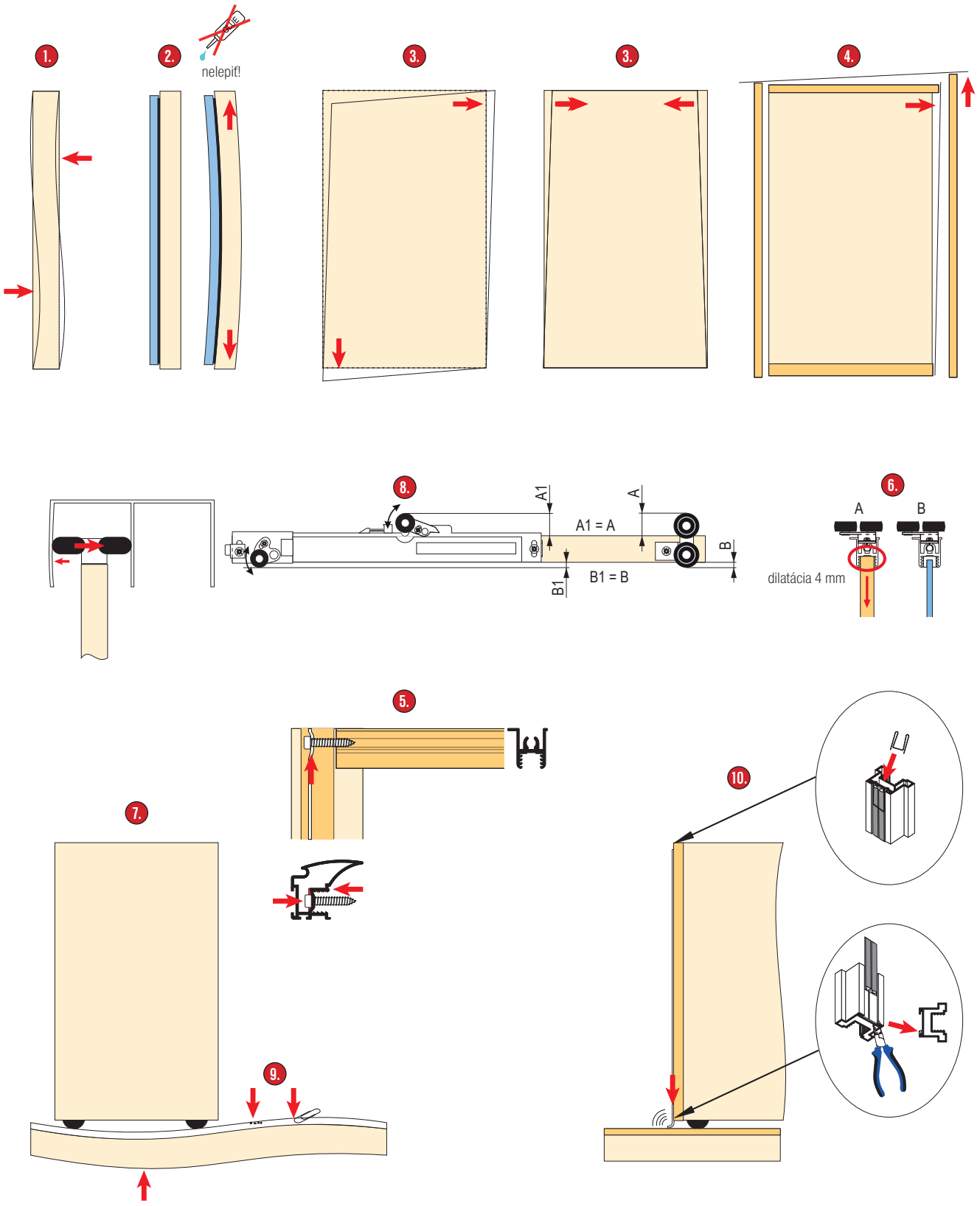

výstuhy dverí

- výplň: min. 18 mm
- maximálny rozstup: 2 250 mm
- do šírky 750 mm stačí jeden kus, pri širších krídlach 2 kusy
- v prípade veľmi širokých krídel je vhodné použiť výstuhy aj v horizontálnom smere

StrongLine

- zabraňuje prehýbaniu posuvných dverí so spodným vedením, odporúčame ju použiť pri všetkých dverách s nadštandardnou výškou či šírkou, s nalepeným zrkadlom a pod.
- riešenie pomocou závitových tyčí umožňuje skrátiť na ľubovoľný rozstup
- súčasťou súpravy sú 4 príchytky pre lepšiu fixáciu tyče vo výfreze

kód	farba	rozstup závesov (mm)
351707	biela	2250
351706	čierna	

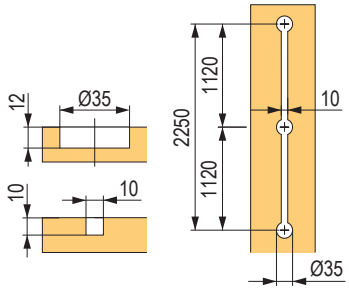

Terno

- kvalitná výstuha riešiaca prehýbanie vysokých krídel dverí
- kovové misky, vysoká pevnosť, plastový kryt ťahadiel
- do šírky 750 mm stačí jeden kus, pri širších krídlach 2 kusy
- **možné krátiť až o 210 mm na každej strane**

kód	rozstup závesov A (mm)
475044	2 248

- súprava dvoch kompletných výstuh

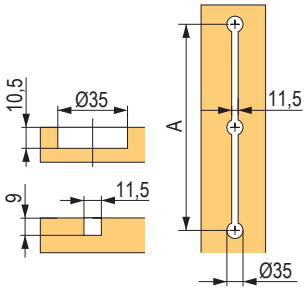

Inštalácia

Po vyfrézovaní drážok a zahĺbení pre misky skráťte závitové tyče a krytky závitových tyčí. Nasuňte krytky na závitové tyče a vsuňte do drážok. V stredovej krytke je dilatačný priestor 5 mm z každej strany. Krytky zaaretujte priloženými príchytkami. Návod na stiahnutie na portáli.

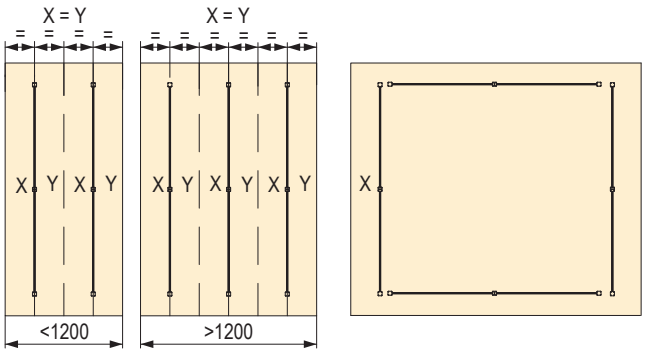

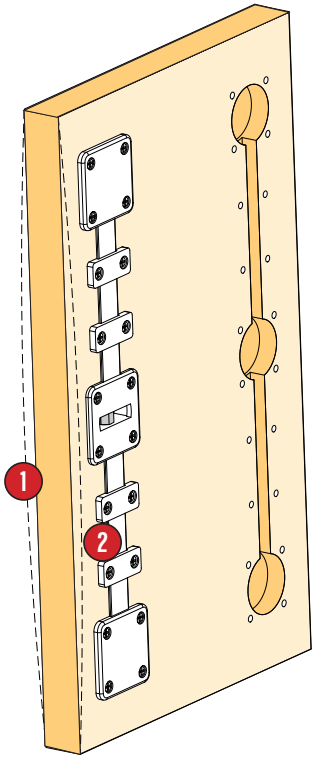

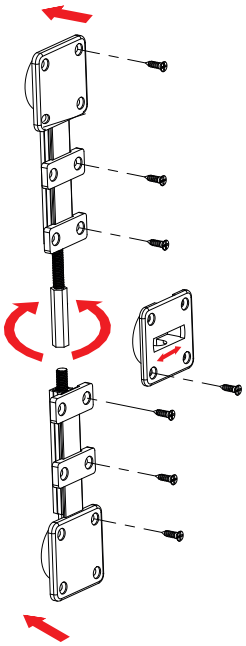

Použitie

Ak sú dvere v pozícii (1), skrutkujte maticu „P“ v smere (a), resp. pri pozícii dverí (2) skrutkujte opačne (smer (b)).

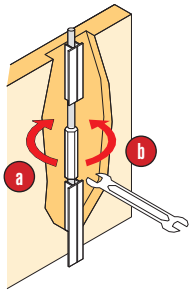

kovanie pre vložené aj naložené dvierka DAMA

- umožňuje ako naložené, tak aj vložené dvierka, prípadne kombináciu oboch
- elegantné riešenie, neobvyklý dojem
- maximálna výška krídla dverí 2,3 m



spodné vedenie | sklo 4 – 6 mm | lamino max. 27 mm | klzné ložiská | zaťaženie 30 kg

Pre sklenené dvierka – naložené

kód	popis
156872	súprava kovania pre 1 krídlo 30 kg bez tlmenia Art. 1939 / 1915 / V / A
156873	súprava kovania pre 1 krídlo 30 kg s tlmením Art. 1939 / 1926 / V / A

- určené pre sklo 4 – 6 mm

Pre drevené dvierka – naložené

kód	popis
156874	súprava kovania pre 1 krídlo 30 kg bez tlmenia Art. 1931 / 1915 / L / A
156875	súprava kovania pre 1 krídlo 30 kg s tlmením Art. 1931 / 1926 / L / A

Pre sklenené dvierka – vložené

kód	popis
156881	súprava kovania pre 1 krídlo 30 kg bez tlmenia Art. 1937 / 1915 / V / A
156883	súprava kovania pre 1 krídlo 30 kg s tlmením vnútorná Art. 1937 / 30 / 1 / V / A
156884	súprava kovania pre 1 krídlo 30 kg s tlmením vonkajšia Art. 1937 / 30 / 1E / V / A

- určené pre sklo 4 – 6 mm

Pre drevené dvierka – vložené

kód	popis
156885	súprava kovania pre 1 krídlo 30 kg bez tlmenia Art. 1931 / 1915 / L
156886	súprava kovania pre 1 krídlo 30 kg s tlmením vnútorná Art. 1931 / 30 / 1 / L / A
156887	súprava kovania pre 1 krídlo 30 kg s tlmením vonkajšia Art. 1931 / 30 / 1E / L / A



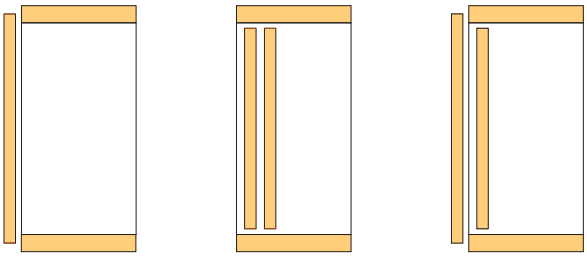

naložené | vložené | kombinované

Vodiace profily

dĺžka vedenie	pre naložené dvierka Art. 1925 + 315	pre vložené dvierka Art. 1120
2 m	**156906**	**156900**
3 m	**156907**	**156901**

kód	popis
178134	bočná krytka pre nal. vedenie, Art. 1923

kovanie pre vložené aj naložené dvierka DAMA

vložené dvierka

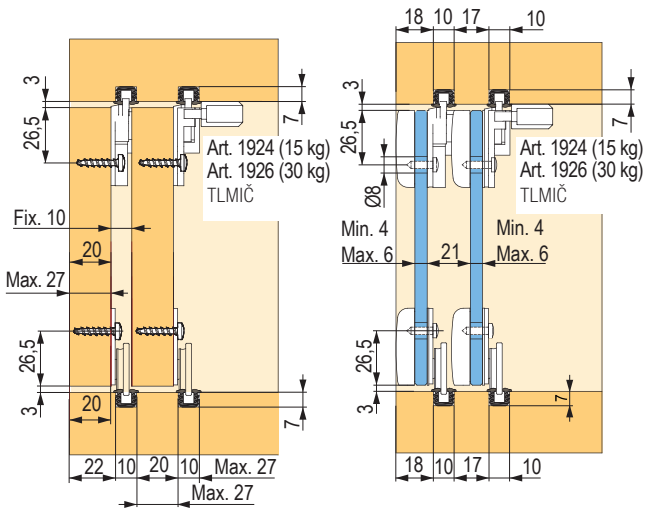

naložené dvierka

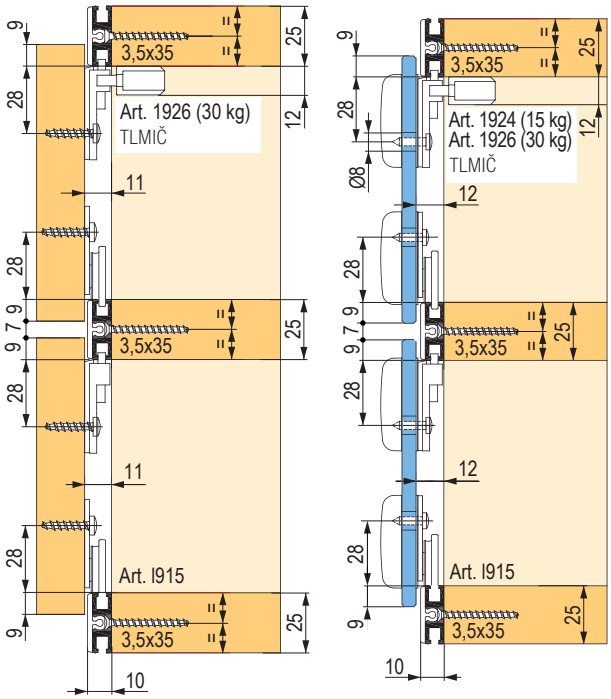

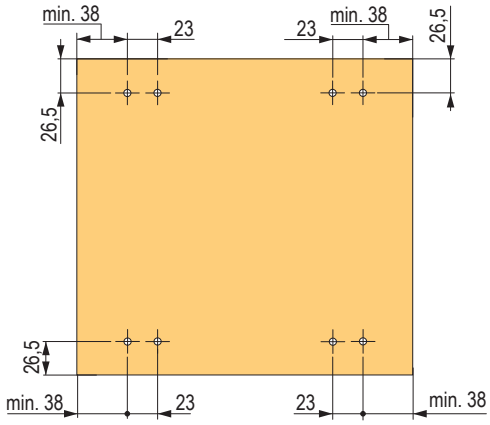

vŕtanie na vložené drevené dvere

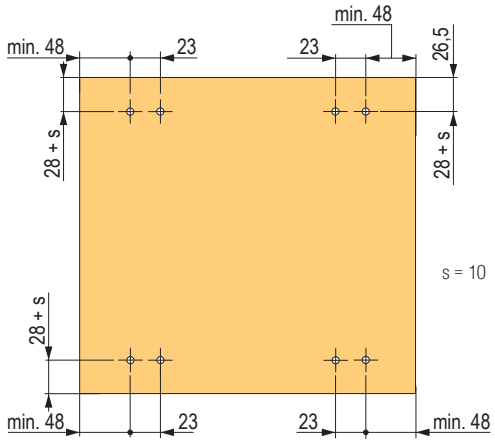

vŕtanie na naložené drevené dvere

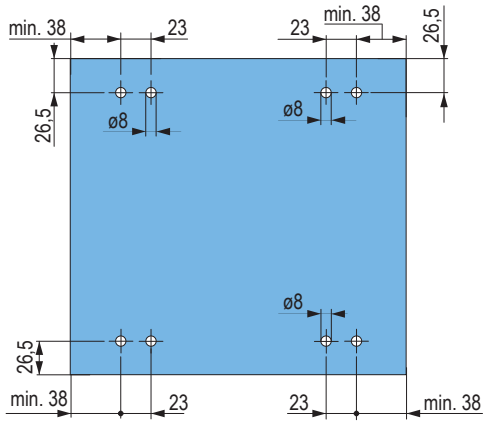

vŕtanie na vložené sklenené dvere

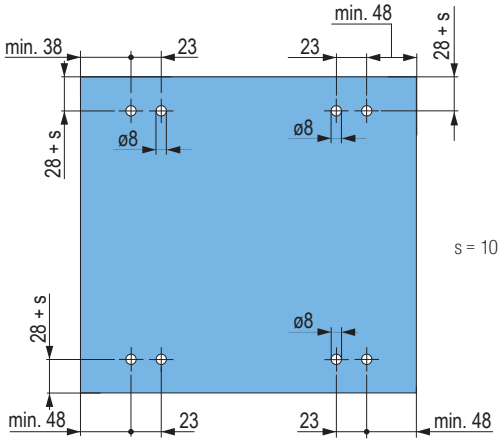

vŕtanie na naložené sklenené dvere

kovanie pre vložené sklenené dvere – pre hrúbku skla 5 mm

- systém pre vložené posuvné sklenené dvere bez nutnosti vŕtať sklo
- v hornej časti sklo kĺže v plastovom profile, iba pre hrúbku skla 5 mm



popis	ART.	1,2 m	2 m	3 m
horné vedenie	Art. 1604	**DT371**	**DT372**	**DT373**
spodný dverový profil	Art. 1600	**DT374**	**DT375**	×
spodné vedenie	Art. 1602	**DT376**	**DT377**	**DT378**



popis	ART.	3 m
plastová lišta sivá	Art. 1610	**DT379**
tesnenie na 5 mm sklo	Art. 1608	**DT380**

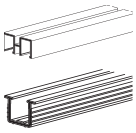

popis	ART.	kód
spodný vozík koncový	Art. 1606	**DT381**

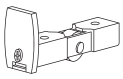

popis	ART.	kód
krytka vozíka sivá	Art. 1606 / p	**DT383**
spodný vozík	Art. 1606	**DT382**

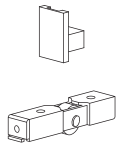

popis	ART.	kód
zámok	Art. 96	**156960**

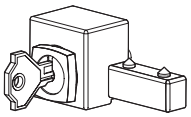

- použitie zámku vyžaduje vozíky DT382 (2 ks), nahrádza jednu bočnú krytku
- do spodného profilu druhého krídla sa vŕta otvor pre čap zámku, vozík musí byť za otvorom
- na objednávku je možné dodať zámky s rovnakými kľúčmi, kód 205546

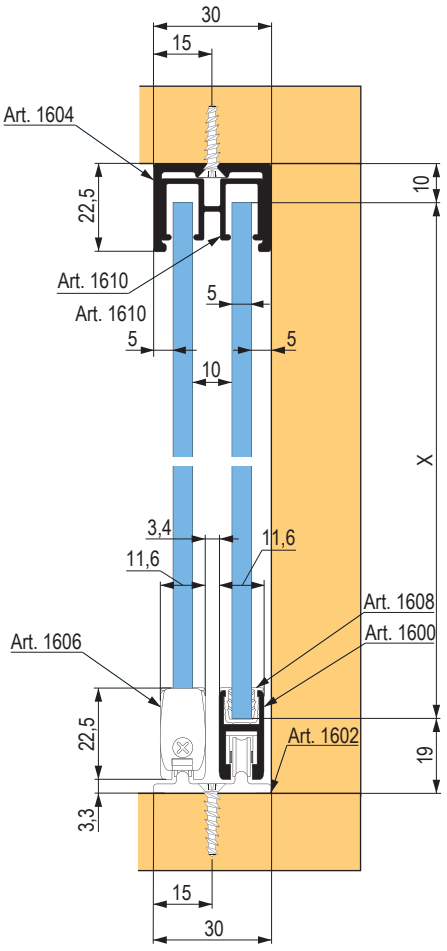

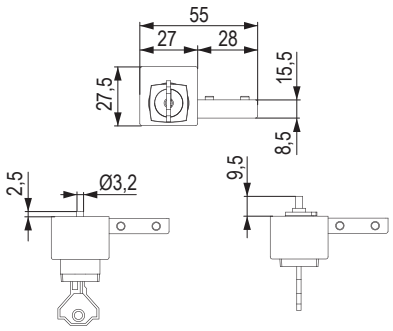

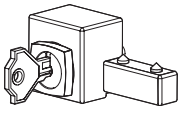

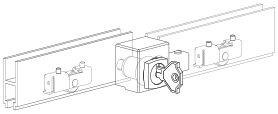

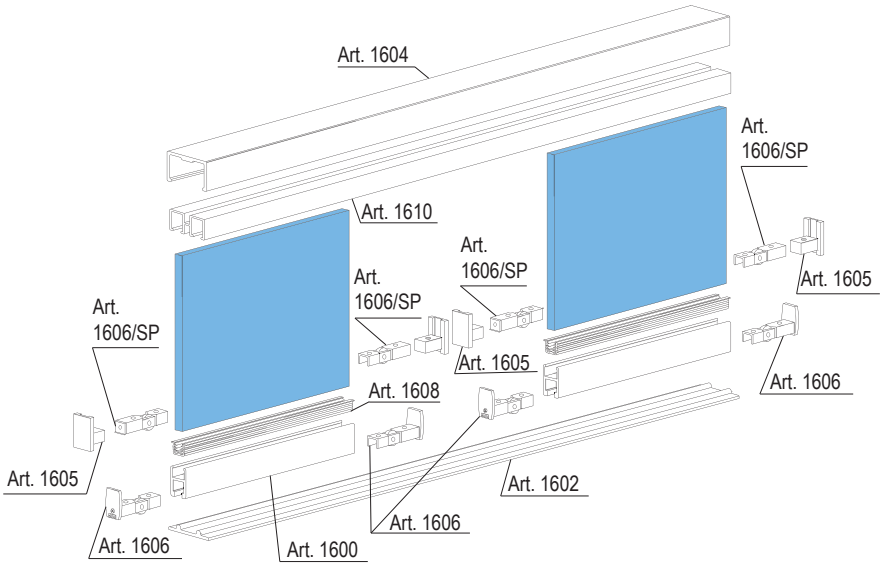

kovanie pre vložené sklenené dvierka – pre hrúbku skla 5 – 6 mm

Kovanie pre sklenené dvierka hr. 5–6 mm



- systém pre menšie sklenené dvierka s tichým a ľahkým chodom
- je potrebné vŕtať otvor pre vozíky, bez možnosti tlmenia

kód	popis
DT390	súprava kovania 1 dvere – max. 30 kg

dĺžka	horné / spodné vedenie jednoduché	horné / spodné vedenie dvojité
1,2 m	**DT395**	**DT397**
2 m	**DT391**	**DT398**
3 m	**DT392**	**DT399**

kód	popis
460144	gumová krytka dvojitého vedenia

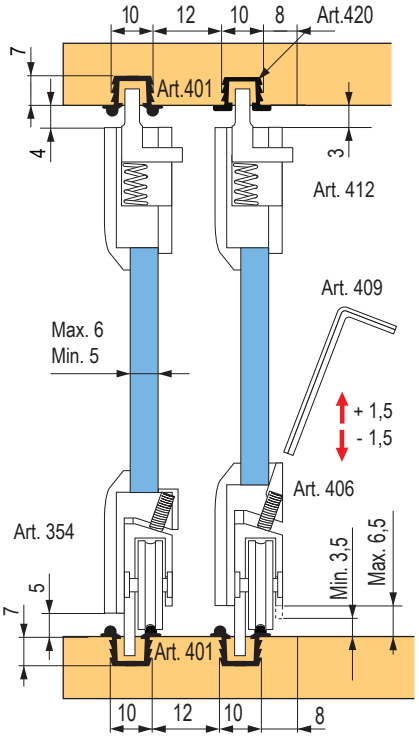

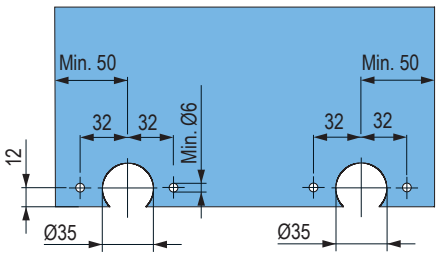

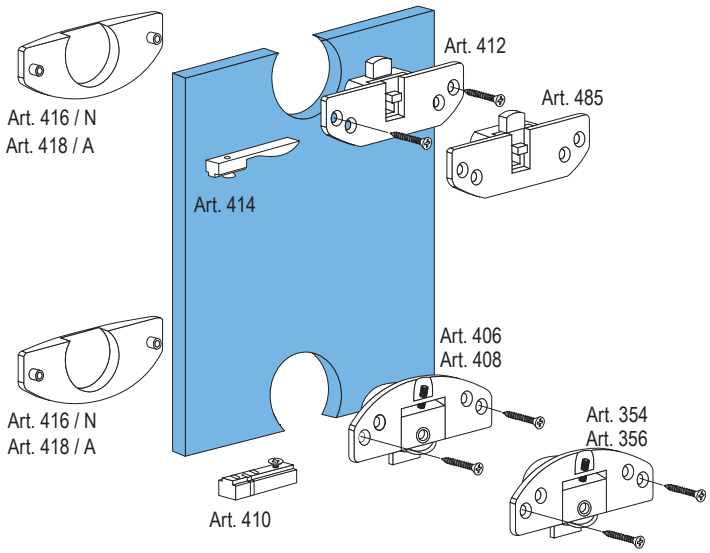

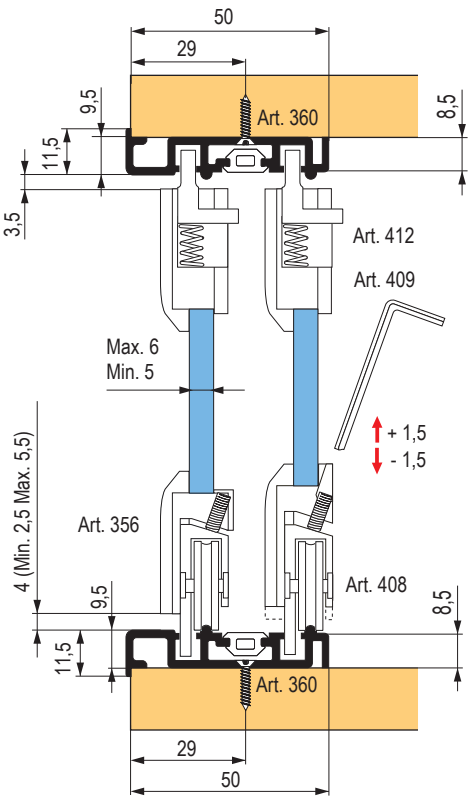

kovanie pre posuvné dvierka z hliníkových rámčekov

- systém kovania pre posuvné hliníkové rámčeky (možno použiť pre drevené dvierka (H37)), ktorý využíva pojazdové a vodiace lišty umiestnené vo vyfrézovaných drážkach
- k dispozícii sú súpravy kovania pre 1 krídlo, hliníkové lišty dĺžok 2 a 3 metre

spodné vedenie | guľôčk. ložiská | zaťaženie 25/35 kg

kompletný sortiment rámčekov nájdete v kapitole 13

Súprava kovania pre 1 krídlo

kód	popis
88630	S27 úzky rámček, 25 kg
88631	S37 široký rámček, 35 kg

- súprava obsahuje horný a spodný vozík, brzdu a spojovací materiál

Doplnková brzda

kód	popis
88635	S36 / 60

Vodiace profily

dĺžka vedenia	horné vedenie	spodné vedenie
2 m	**87313**	**87315**
3 m	**87312**	**87314**

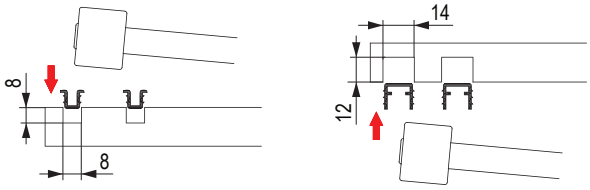

rozmerová schéma pre súpravu S27

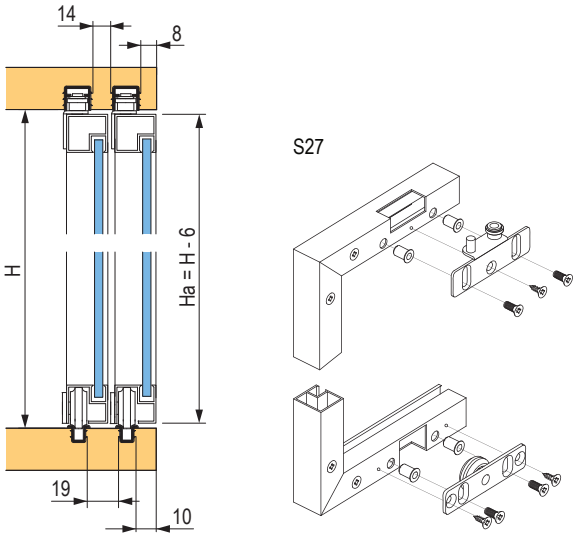

rozmerová schéma pre súpravu S37

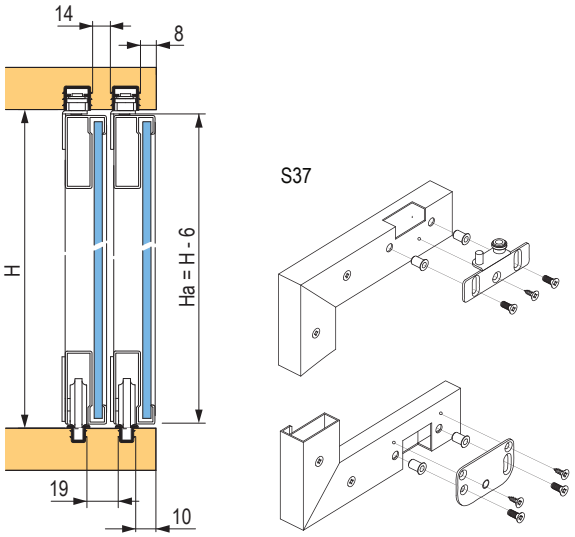

posuvné plastové kovanie

Horné a spodné vozíky



jazdec	biela	hnedá	čierna	béžová	sivá
horné	**359576**	**359577**	**359578**	**359579**	**359580**
spodné	**359566**	**359567**	**359570**	**359572**	**359574**

- plastové kovanie pre ľahké posuvné dvere s max. nosnosťou 15 kg
- systém zahŕňa horné a dolné jazdce Unipos a pojazdové profily – lišty typu Gala
- výhodou systému je predovšetkým nízka cena

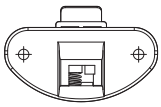

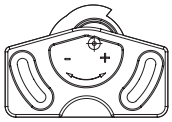

Vodiace profily

dĺžka vedenia	biela	hnedá	čierna	béžová	sivá
1 m	**359546**	**359547**	**359548**	**359549**	**359550**
1,2 m	**359555**	**359556**	**359557**	**359558**	**359560**
1,8 m	**359561**	**359562**	**359563**	**359564**	**359565**

rozmerová schéma

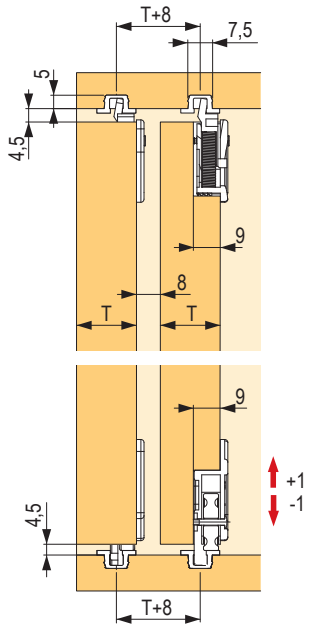

otvor pre horný vozík

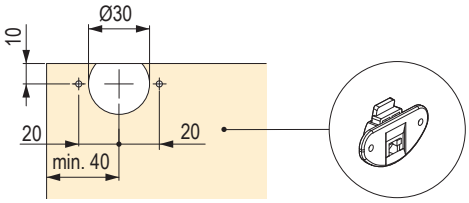

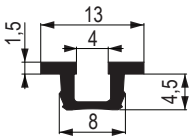

otvor pre spodný vozík

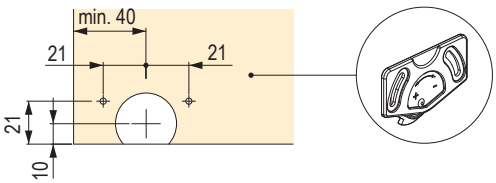

Pojazdové profily na sklenené dvierka, bez vozíkov

vedenie	biela	hnedá RAL 8017	čierna
profil horný, 2 m	**205347**	**205348**	**205349**
profil spodný, 2 m	**205344**	**205345**	**205346**

- plastové profily na posuvné sklo s nosnosťou cca 10 kg

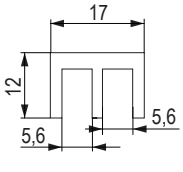

horný profil

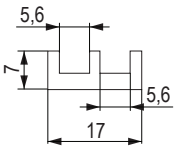

spodný profil

kovanie na posuvné dvere

Hettich

kovanie na posuvné dvere

	TopLine XL	TopLine L	TopLine 25 a 27, TopLine 1	SysLine S
				
popis	kovanie pre posuvné dvere s horným nosným profilom pre veľké skrine s 2 alebo 3 dverami	kovanie pre posuvné dvere s horným nosným profilom pre veľké skrine s 2 alebo 3 dverami	kovanie pre posuvné dvere s horným nosným profilom pre skrine s 1, 2 alebo 3 dverami	kovanie pre posuvné dvere s horným nosným profilom pre skrine s 1, 2 alebo 3 dverami
počet dráh	2	2	2 (TopLine 27) 1 (TopLine 1)	1 alebo 2
pohyb krídla	horizontálny	horizontálny	horizontálny	horizontálny
konštrukcia	naložené	naložené	vložené	vložené
hmotnosť dverí	max. 100 kg	max. 50 kg	max. 25 kg (TopLine 27) max. 75 kg (TopLine 1)	max 16 kg
šírka dverí	min. 600 mm, max. 2000 mm	min. 550 mm, max. 1500 mm	od 500 do 1 750 mm (TopLine 25 a 27), od 500 do 3 000 mm (TopLine 1)	min. 400 mm, max. 1000 mm
výška dverí	3 000 mm	2 600 mm	do 2 000 mm (TopLine 27) do 2 500 mm (TopLine 1)	1 500 mm
materiál dverí / rámu	drevo / drevo, hliník	drevo / drevo, hliník	drevo	drevo, hliník
materiál nosného profilu	hliník	hliník	hliník	hliník
tlmenie Silent System	povinné	povinné, voliteľné	voliteľné (TopLine 27)	integrované
hrúbka dverí	18 – 50 mm	10 – 30 mm	16 – 19 mm	16 – 19 mm

01
02
13
03
04
14
05
06
15
07
08
09
16
10
11
17
12

Kovanie pre naložené dvere s horným vedením

- kovanie pre 2 – 4-krídlovú skriňu
- pre hrúbku dverí 18 – 42 mm
- vozíky sú pripravené pre viac hrúbok dverí
- nosnosť 60 – 100 kg
- nastavenie vertikálne ± 3 mm, horizontálne ± 10 mm
- potrebná medzera medzi vrchnou doskou a stropom je 105 mm
- min. výška sokla je 60 mm
- odsadenie spodnej hrany krídel od podlahy je 17 mm alebo 33 mm
- spodné vozíky sú upravené tak, že sa nepoškodia (neohnú) ani v prípade, že vám na ne krídlo spadne
- prednú hranu profilu je možné prispôsobiť dekoru skrine pomocou samolepiacej pásky zo systému SlideLine M
- odporúčané rozmery krídel podľa ich počtu na skrini

popis	rozmer (mm)
2 krídla	600–2000
3 krídla	750–1750
4 krídla	650–1325



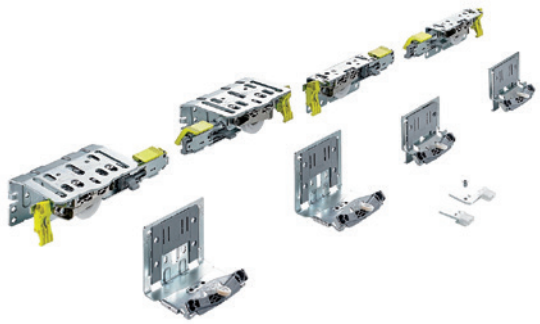

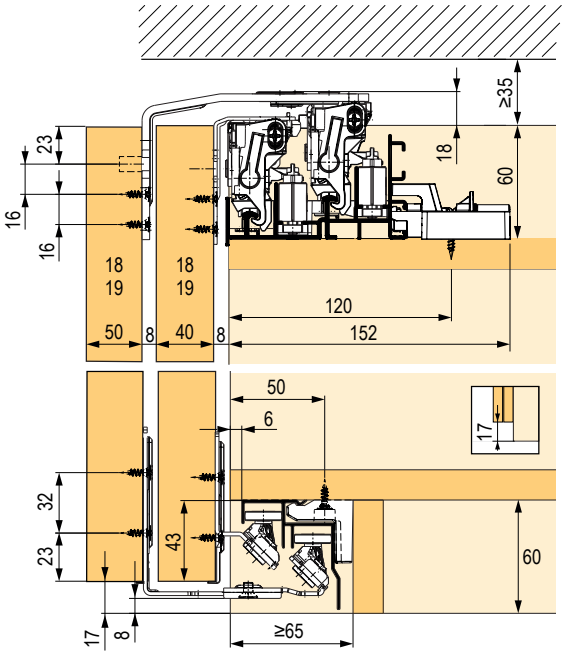

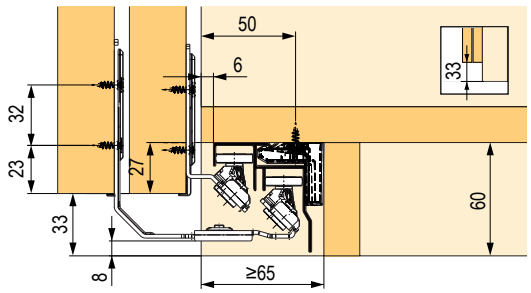

Súpravy na odsadenie spodnej hrany dverí od podlahy 17 mm

Podlaha bez koberca, alebo s kobercom s nízkym chlpom

hrúbka dverí (mm)	max. nosnosť (kg)	počet krídel		
		2	3	4
18–30	60	**398010**	**398014**	**398018**
22–30	80	**398011**	**398015**	**398019**
32–40	100	**398012**	**398016**	**398020**

Súpravy na odsadenie spodnej hrany dverí od podlahy 33 mm

Podlaha s kobercom s vysokým chlpom

hrúbka dverí (mm)	max. nosnosť (kg)	počet krídel		
		2	3	4
18–30	60	**398021**	**398025**	**398029**
22–30	80	**398022**	**398026**	**398030**
32–40	100	**398023**	**398027**	**398031**

Kompletné súpravy tlmenia

váha dverí (kg)	počet krídel		
	2	3[1]	4
15–35	**398032**	**398038**	**398041**
30–80	**398033**	**398039**	**398042**
60–100	398034	398040	×

[1] stredové dvere sa otvárajú na obe strany



Profily vrátane príchytov pre rýchlomontáž

popis	dĺžka (mm)			
	2000	2300	4000	5300
kompletná súprava[1]	×	**398052**	**398053**	**457014**
Krycí profil	**398070**	×	×	×

[1] súprava obsahuje: horný, nosný a vodiaci profil pre klipovú montáž a klipy na upevnenie profilov

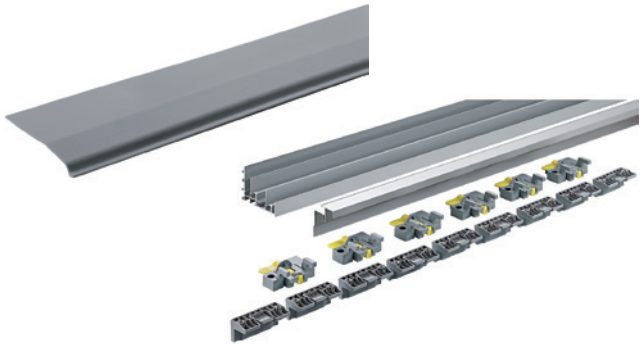

Tabuľka rozmerov dverí (mm) a orientačná váha krídla (kg)

max. šírka (mm)			600	650	700	750	800	850	900	950	1000
max. výška (mm)			1800	1950	2100	2250	2400	2550	2700	2850	3000
približná váha (kg)	DTDL	18 mm	13,0	15,2	17,6	20,3	23,0	26,0	29,2	32,5	36,0
		22 mm	16,2	19,0	22,1	25,3	28,8	32,5	36,5	40,6	45,0
		25 mm	18,4	21,5	25,0	28,7	32,6	36,8	41,3	46,0	51,0
		28 mm	19,4	22,8	26,5	30,4	34,6	39,0	43,7	48,7	54,0
		38 mm	24,8	29,2	33,8	38,8	44,2	49,9	55,9	62,3	69,0
		50 mm	36,7	43,1	50,0	57,4	65,3	73,7	82,6	92,1	102,0
	MDF	18 mm	14,0	16,5	19,1	21,9	25,0	28,2	31,6	35,2	39,0
		25 mm	19,4	22,8	26,5	30,4	34,6	39,0	43,7	48,7	54,0
		28 mm	21,6	25,4	29,4	33,8	38,4	43,4	48,6	54,2	60,0
	voština	38 mm	13,0	15,2	17,6	20,3	23,0	26,0	29,2	32,5	36,0
		50 mm									

TopLine L

Kovanie pre naložené dvere s horným vedením

- kovanie pre skriňu s 2 a 3 dverami
- pre hrúbku dverí 10 – 30 mm
- vozíky sú pripravené pre viac hrúbok dverí
- nosnosť 50 kg, maximálna výška krídla 2 600 mm
- nastavenie vertikálne ± 2 mm
- potrebná medzera medzi vrchnou doskou a stropom je 40 mm
- min. výška sokla je 60 mm
- odsadenie spodnej hrany krídel od podlahy je 30 mm
- spodné vozíky sú upravené tak, že sa nepoškodia (neohnú) ani v prípade, že vám na ne krídlo spadne
- prednú hranu profilu je možné prispôsobiť dekoru skrine pomocou samolepiacej pásky zo systému SlideLine M
- odporúčané rozmery krídel podľa ich počtu na skrini

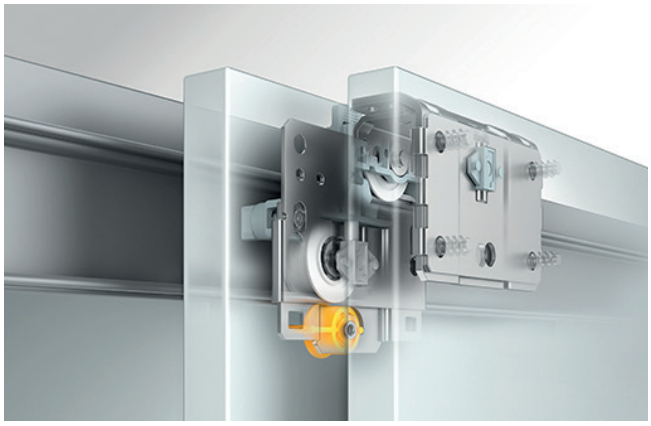

Súpravy kovania vrátane tlmenia a vodiacich profilov

počet dverí	použitie tlmičov	maximálna šírka skrine bez bočných stien v mm	hrúbka materiálu v mm			
			18–30		10–16	
			hmotnosť jedného krídla v kg		hmotnosť jedného krídla v kg	
			do 20	20–50	do 20	20–50
dvoje, predné dvere vľavo	iba pri zatváraní	2300	**504233**	**504449**	**504450**	**504451**
		3000	**504452**	**504453**	**504454**	**504455**
	pri zatváraní aj otváraní	2300	**504456**	**504457**	**504458**	**504459**
		3000	**504460**	**504461**	**504462**	**504463**
dvoje, predné dvere vpravo	iba pri zatváraní	2300	**504464**	**504465**	**504466**	**504467**
		3000	**504468**	**504469**	**504470**	**504471**
	pri zatváraní aj otváraní	2300	**504472**	**504473**	**504474**	**504475**
		3000	**504476**	**504477**	**504478**	**504479**
troje	iba pri zatváraní	2300	**504480**	**504481**	**504482**	**504483**
		4000	**504484**	**504485**	**504486**	**504487**
	pri zatváraní aj otváraní	2300	**504488**	**504489**	**504490**	**504491**
		4000	**504492**	**504493**	**504494**	**504495**
	pri zatváraní aj otváraní vrátane antikolízie	2300	**504496**	**504497**	**504498**	**504499**
		4000	**504500**	**504235**	**504501**	**504502**

Krycí profil

kód	dĺžka (mm)
404553	1500

Súprava na uchytenie do tenkého materiálu

kód	popis
404554	skladá sa zo špeciálnych puzdier a skrutiek



Maximálna výška krídla vzhľadom na jeho šírku

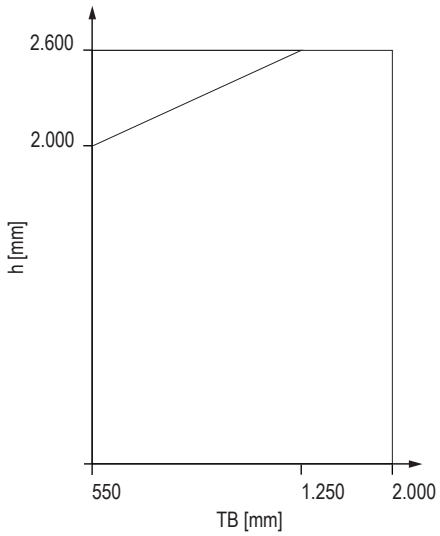

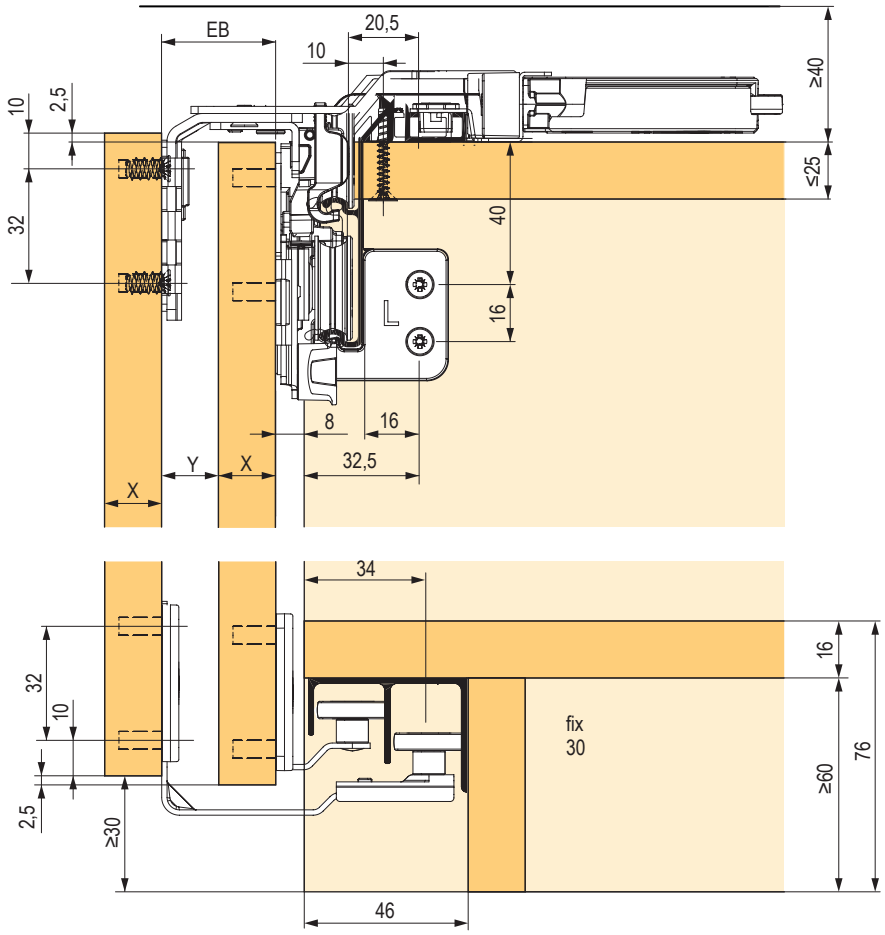

EB	X	Y
24	10 / 12	12 / 14
29	16	13
32	20	12
36	25	11
42	30	12
47	35	
52	40	
62	50	

TopLine 25, 27 a 1

TopLine 25 a 27

- 1 – 3-krídlová skriňa s horným vedením, vložené dvere
- nastavenie na výšku ± 2 mm
- možnosť tlmenia v smere zatvárania
- **nosnosť 25 kg**

Špecifikácie krídla:

- šírka (mm), 500 – 1 700
- výška (mm), 2 000
- váha (kg), 25
- hrúbka (mm), 16 – 19

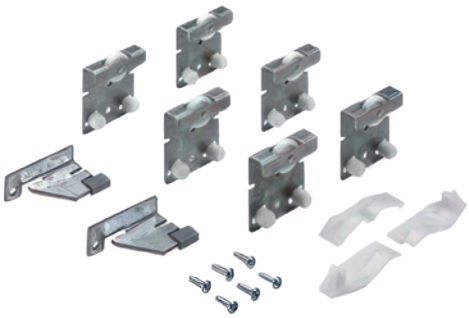

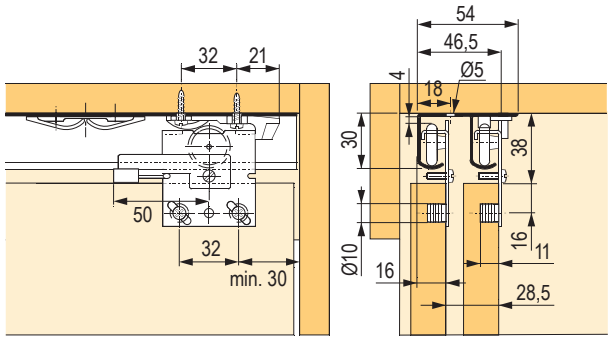

TopLine 1

- 1 – 3-krídlová skriňa s horným vedením, vložené dvere
- nastavenie na výšku ± 2 mm, doplnkovo až + 8 mm
- bez možnosti tlmenia
- **nosnosť 50 alebo 75 kg**

Špecifikácie krídla:

- šírka (mm), 500 – 3 000
- výška (mm), 2 500
- váha (kg), 50 alebo 75
- hrúbka (mm), 16 – 19

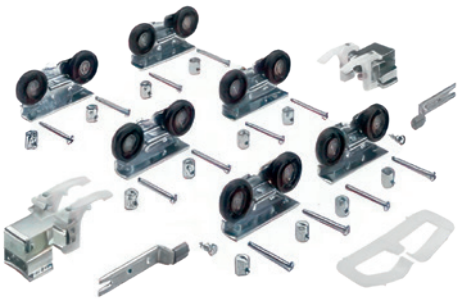

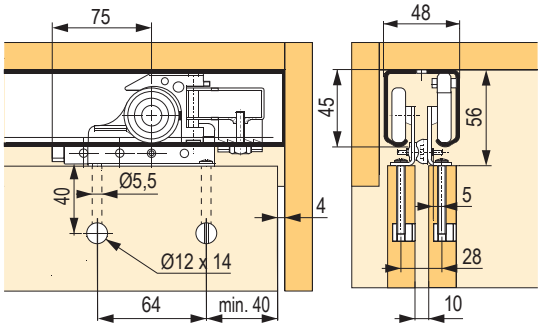

horné vedenie		pre počet krídel			vodiaci profil (mm)			
typ	nosnosť (kg)	1	2	3	3000	3 500 jednoduchý	3 500 dvojitý	6000
TopLine 25/27	25	107858	**107427**	**107425**	×	107855	**107002**	×
TopLine 25 / 27 s tlmením[1]		×	506990	×				
TopLine 1	50	×	**107491**	107492	**106925**	×	×	119079
TopLine 1 s tlmením		×	506991	×				
TopLine 1	75	×	107844	107845	**106925**	×	×	119079
TopLine 1 s tlmením		×	506992	×				
spodné vedenie								
STB 11		**107470**	**107470**	107703	458362	×	×	×
STB 12		**107471**	**107471**	107704	**106958**	×	×	119101
STB 15		107705	107705	107707	106965	×	×	106970
STB 35		**103914** – 1×	**103914** – 2×	**103914** – 3×	×	**106961** biely	×	×
STB 35		**103914** – 1×	**103914** – 2×	**103914** – 3×	×	**106976** hnedý	×	×
STB 35		**103914** – 1×	**103914** – 2×	**103914** – 3×	×	**106959** borovica	×	×

[1] znižuje nosnosť vozíkov na 20 kg!

spodné vedenie STB

STB11



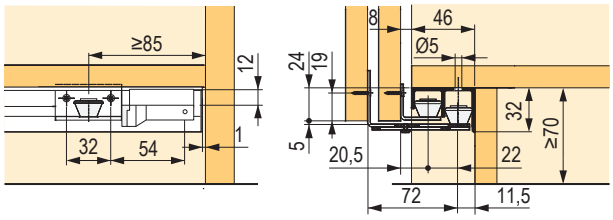

STB12



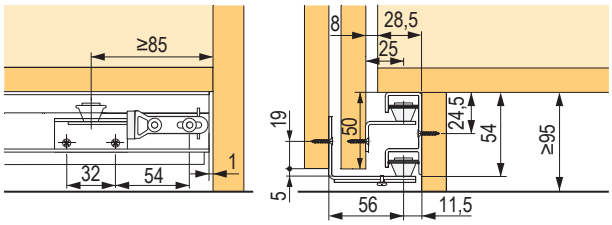

STB15

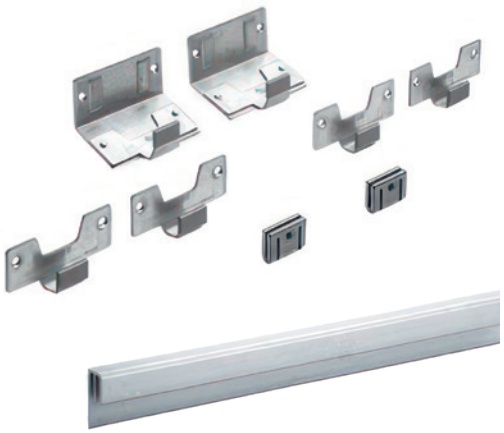

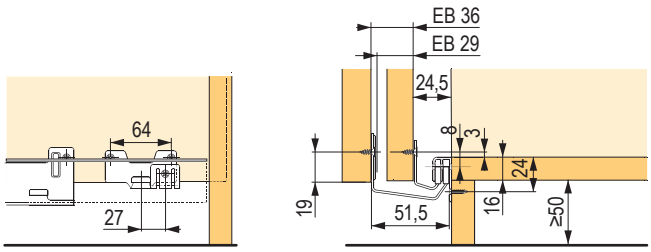

STB35



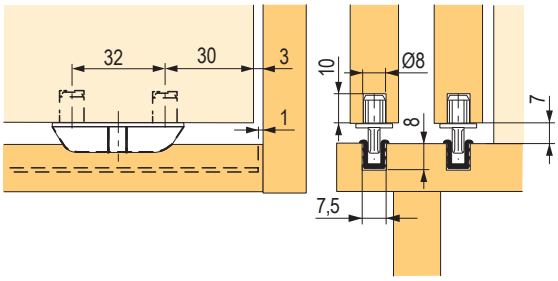

úchytové profily

Príslušenstvo

Pre hrúbku dverí 18 – 19 mm

kód	kód Hettich	dĺžka (mm)	farba
210128	9136121	2500	hliník



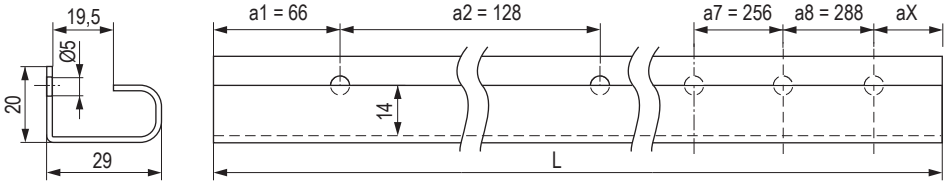

Tvar U, pre hrúbku dverí 18 – 19 mm

kód	kód Hettich	dĺžka (mm)	farba
210129	9136122	2500	hliník

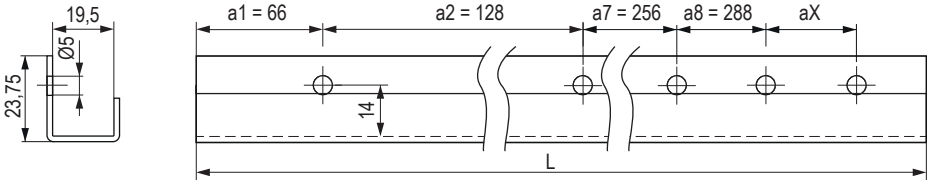

Súpravy vozíkov

kód	kód Hettich	popis
299879	9208511	súprava vozíkov s tlmením pri zatváraní aj otváraní[1]
209808	9134311	súprava vozíkov s tlmením pri zatváraní[2]
210114	9136103	súprava vozíkov bez tlmenia[3]

- vložené dvere s horným vedením
- kovanie pre posuvné dvere s 1 alebo 2 dráhami
- hrúbka vrchnej dosky minimálne 16 mm
- pre drevené dvere a dvere s hliníkovým rámom
- nosnosť do 15 kg
- výška dverí do 1 500 mm
- šírka 400 – 1 000 mm a hrúbka 16 – 19 mm
- nastavenie výšky bez použitia náradia ± 1,5 mm
- rýchle zavesenie dverí bez použitia náradia
- možno kombinovať s vodiacimi klzákmi alebo vodiacimi systémami STB 11 alebo STB 35
- testované podľa DIN EN 15706, úroveň 3

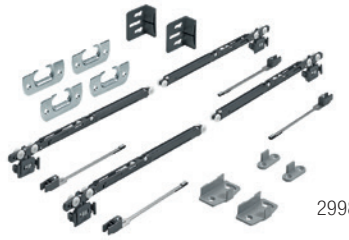

299879

[1] súprava obsahuje:
- súčiastky pre skriňu s 2 dverami
- 4 ks horný vozík Silent System
- 4 ks aktivátor pre Silent System
- 4 ks adaptér pre drevené dvere
- 2 ks dolný vodiaci diel pre drevené dvere
- 2 ks dolný vodiaci diel pre dvere s hliníkovým rámom
- 2 ks dverový doraz / dištančný diel
- šírka dverí min. 590 mm



209808

[2] súprava obsahuje:
- súčiastky pre skriňu s 2 dverami
- 2 ks horný vozík
- 2 ks horný vozík Silent System
- 2 ks aktivátor pre Silent System
- 2 ks koncový doraz
- 4 ks adaptér pre drevené dvere
- 2 ks dolný vodiaci diel pre drevené dvere
- 2 ks dolný vodiaci diel pre dvere s hliníkovým rámom
- 2 ks dverový doraz / dištančný diel
- šírka dverí min. 410 mm

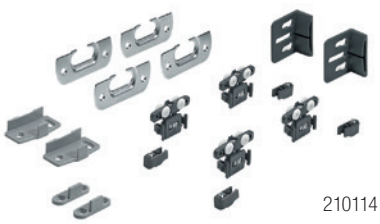

210114

[3] súprava obsahuje:
- súčiastky pre skriňu s 2 dverami
- 4 ks horný vozík
- 4 ks koncový doraz
- 4 ks adaptér pre drevené dvere
- 2 ks dolný vodiaci diel pre drevené dvere
- 2 ks dolný vodiaci diel pre dvere s hliníkovým rámom
- 2 ks dverový doraz / dištančný diel
- šírka dverí min. 400 mm

Vodiace profily

kód	kód Hettich	popis
210115	9136105	horný vodiaci profil dvojitý, 2 m[1]
210476	9145851	horný vodiaci profil jednoduchý, 2 m[2]
210116	9136106	horný vodiaci profil jednoduchý s otočnými poistkami, 2 m[3]



[1] 210115
- hrúbka vrchnej dosky minimálne 16 mm
- hrúbka dverí maximálne 19 mm
- hliník bez povrchovej úpravy
- maximálna vzdialenosť posledného otvoru od konca profilu je 50 mm, ak je posledný otvor po skrátení profilu vo vzdialenosti väčšej ako 50 mm, je potrebné vyvŕtať otvor nový



[2] 210476
- hrúbka vrchnej dosky minimálne 16 mm
- hliník bez povrchovej úpravy



[3] 210116
- hrúbka vrchnej dosky minimálne 19 mm
- nie je možné použiť pre MDF a tvrdé drevo
- hliník bez povrchovej úpravy
- vzdialenosť medzi poslednou otočnou poistkou a koncom profilu musí byť minimálne 40 mm a maximálne 100 mm, na to je treba dbať pri skracovaní

Vŕtanie drevených dverí

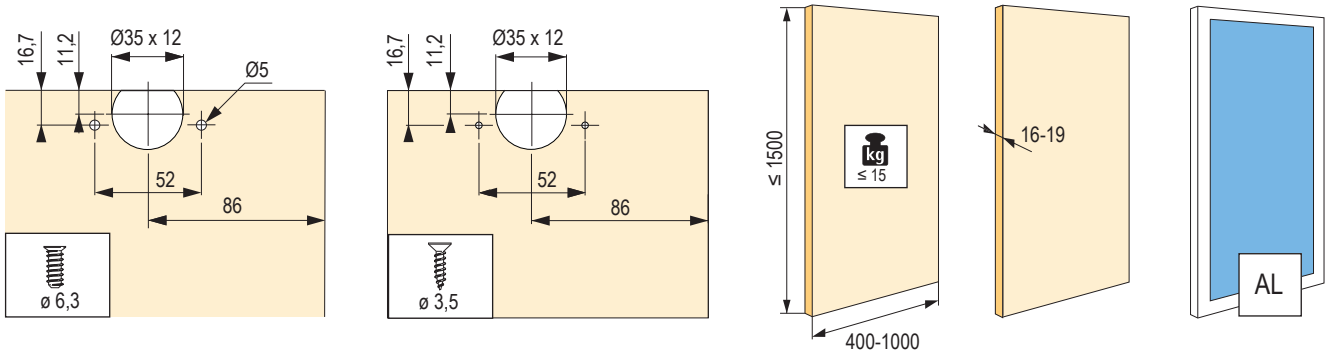

Minimálna šírka dverí pre varianty s tlmením.

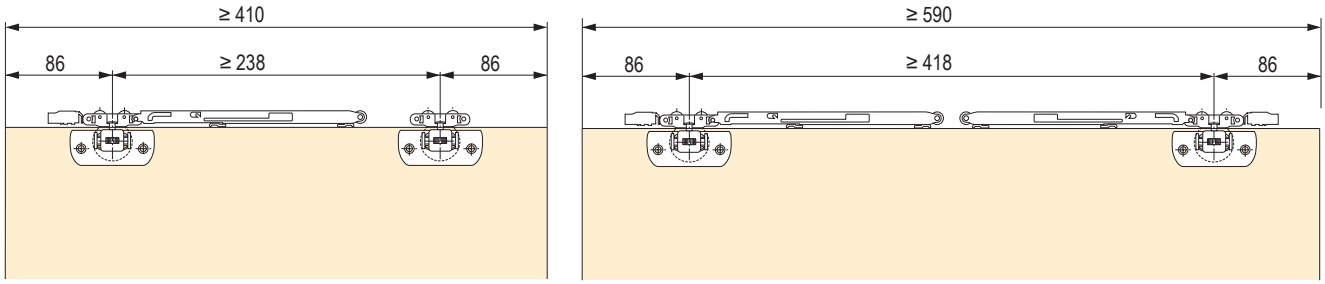

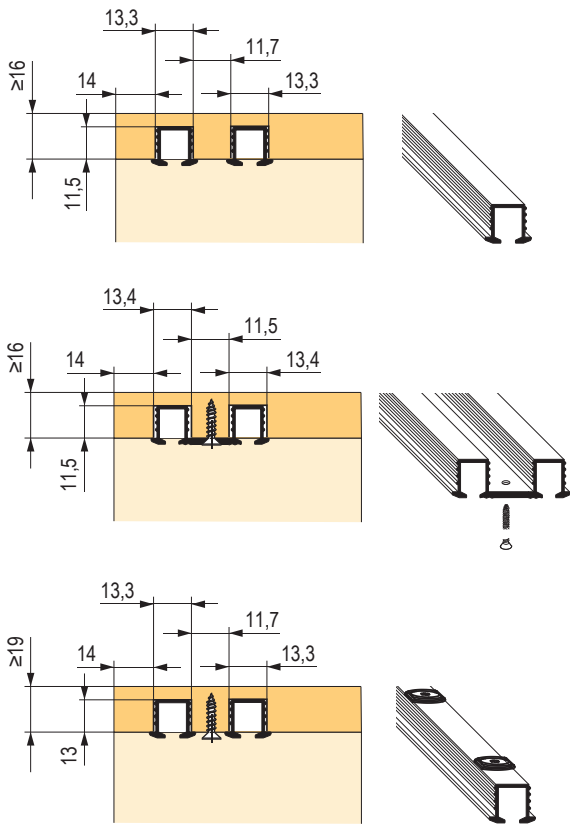

Umiestnenie vodiacich profilov pri 19 mm hrúbke dverí.

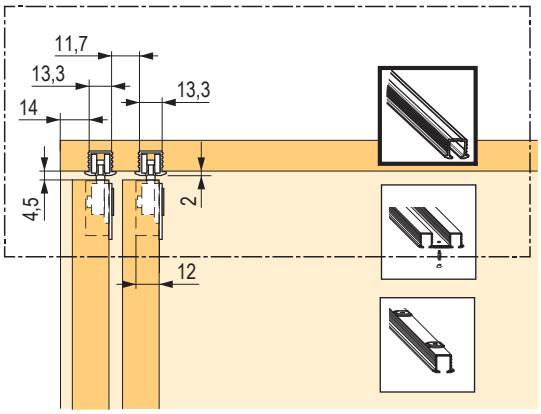

Montážny návod spodného vedenia pri použití vodiaceho tŕňa.

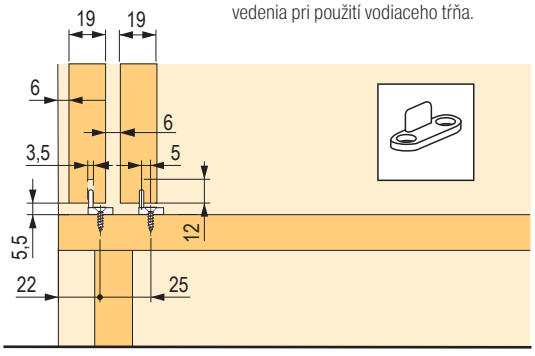

kovanie na posuvné dvere s dolným vedením



SlideLine M



SlideLine 55 a 55 plus



SlideLine 56



SlideLine 97

popis	kovanie pre posuvné dvere s dvomi nosnými profilmi	kovanie pre posuvné dvere s dvomi nosnými profilmi	kovanie pre posuvné dvere s dvomi nosnými profilmi	kovanie pre sklenené posuvné dvere s dolným nosným dvojdráhovým profilom
počet dráh	1 a 2	2	2	2
pohyb krídla	horizontálny	horizontálny	horizontálny	horizontálny
konštrukcia	naložená aj vložená	vložená	vložená	vložená
hmotnosť dverí	10 a 30 kg	max. 15 kg s plastovým profilom max. 30 kg s hliníkovým profilom	max. 40 kg	max. 50 kg
výška dverí	300 – 1 800 mm	700 – 1 500 mm	×	×
materiál dverí / rámu	drevo, sklo, hliník	drevo	drevo	sklo
materiál nosného profilu	hliník	plast alebo hliník	hliník	hliník
tlmenie Silent System	integrované	voliteľne pri SlideLine 55 plus	×	×

SlideLine M

Kovanie pre naložené aj vložené krídla

- systém pre vedenie naložených alebo vložených dverí
- možnosť tlmenia v oboch smeroch vrátane protikolízneho
- nastavenie na výšku ± 2 mm
- použitie pre masívne, sklenené a dvere v rámčeku
- šírka rámčeka min 55 mm, s adaptérom však aj 19 mm



Špecifikácie krídla:

- šírka (mm), 300 – 1 800
- výška (mm), 2 000
- váha (kg), 30
- hrúbka (mm), 6 – 25

Súpravy vozíkov pre 1 krídlo

kód	kód Hettich	popis	minimálna šírka krídla (mm)	nosnosť (kg)
299835	9201921	s tlmením	450	10
235675	9156338			30
235674	9156339	bez tlmenia	300	





Súpravy adaptérov pre sklenené dvere krídlo

kód	kód Hettich	popis	pre variant
299826	9184566	na sklo, na nalepenie	s tlmením

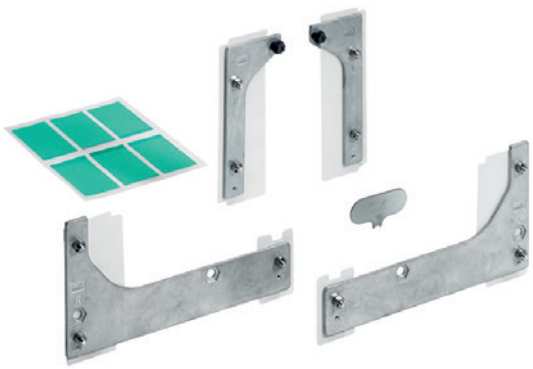

Vodiace profily

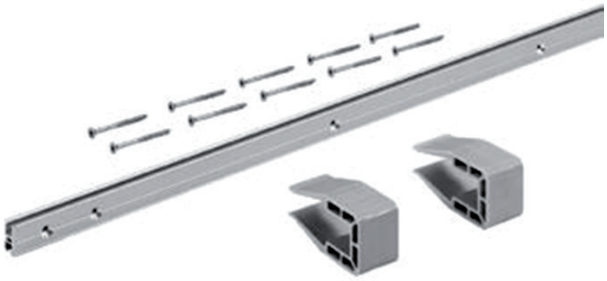

výška profilu (mm)	dĺžka (mm)	
naložené	2500	4000
16	299836	299837
18	**299838**	**299839**
22	299840	299841
25	299842	299843
vložené		
na priskrutkovanie	328948	×

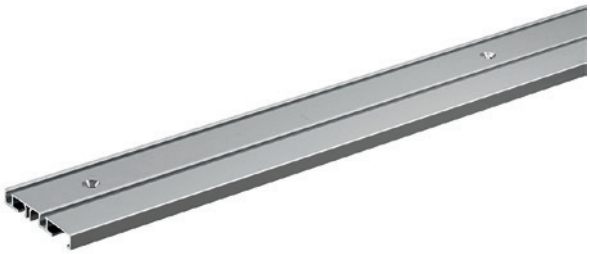

Krycia páska na nalepenie

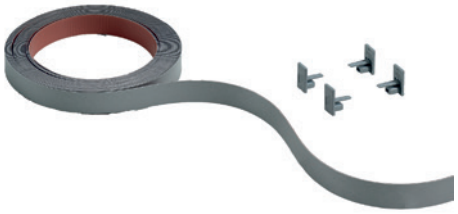

kód	kód Hettich	popis
299852	9209277	18 / 2 500 mm, strieborná
299853	9209278	18 / 4 000 mm, strieborná
299854	9209279	18 / 2 500 mm, čierna
299855	9209280	18 / 4 000 mm, čierna
299856	9209281	18 / 2 500 mm, biela
299857	9209283	18 / 4 000 mm, biela

SlideLine 55

- možno použiť v kancelárii aj obývacom nábytku pre malé až stredne veľké dvere
- vložené dvere
- 2-dráhové, s dolným nosným profilom
- pre drevené dvere

Špecifikácie krídla:
- šírka (mm): 400 – 2 000
- výška (mm): max 1 500
- hrúbka (mm): 16 – 19
- váha (kg): 15 alebo 30

Vozík na naskrutkovanie

kód	kód Hettich	popis
108209	25122	15 kg
107610	70962	30 kg

- výškovo nastaviteľný
- kladky z plastu s dvojito uloženou osou
- na 1 dvere sú potrebné 2 vozíky
- hnedý plast



Montážny návod

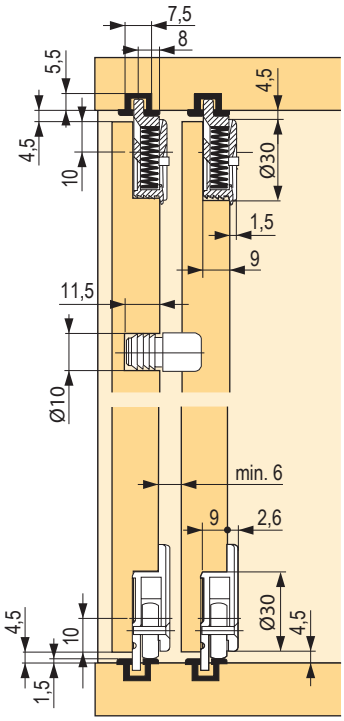

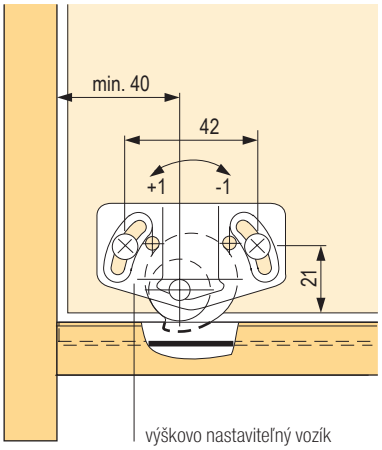

výškovo nastaviteľný vozík

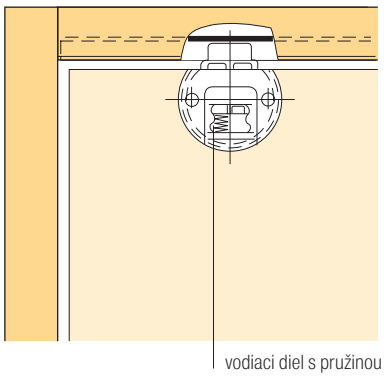
vodiaci diel s pružinou

Vodiaci diel s pružinou

kód	kód Hettich	popis
108195	25123	hnedý

- na 1 dvere sú potrebné 2 vodiace diely
- plast



Súprava tlmení

kód	kód Hettich	popis
107483	9079731	súprava tlmení



Doraz a dištančný diel na naskrutkovanie

kód	kód Hettich	popis
104418	70963	hnedý

- pre max. hmotnosť dverí do 30 kg
- pre skriňu s 2 dverami je potrebný 1 doraz / dištančný diel
- oceľ pozinkovaná



Vozík pre skriňu s 2 vloženými dverami

kód	kód Hettich	popis
180358	9115217	plast sivý

- na 1 dvere sú potrebné 2 vodiace diely



Vozík pre skriňu s 2 vloženými dverami

kód	kód Hettich	popis
180359	9115219	plast sivý

- na 1 dvere sú potrebné 2 vodiace diely



Dištančný diel

kód	kód Hettich	popis
180361	9115216	plast sivý

- pre skriňu s 2 dverami je potrebný 1 ks



Koncový doraz

kód	kód Hettich	popis
133018	9115218	plast sivý

- pre skriňu s 2 dverami je potrebný 1 ks



Aktivátor tlmiacej jednotky

kód	kód Hettich	popis
208939	9118477	plast sivý



Tlmenie SILENT SYSTEM pre vložené dvere

kód	kód Hettich	popis
202680	9119584	vľavo
202681	9119585	vpravo



nastavenie a montáž

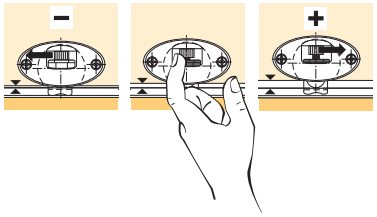

rozmerová schéma pre vložené dvere

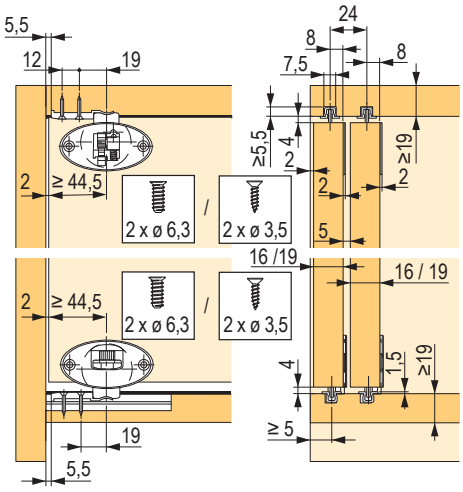

vŕtanie pre 2 dvere s tlmením

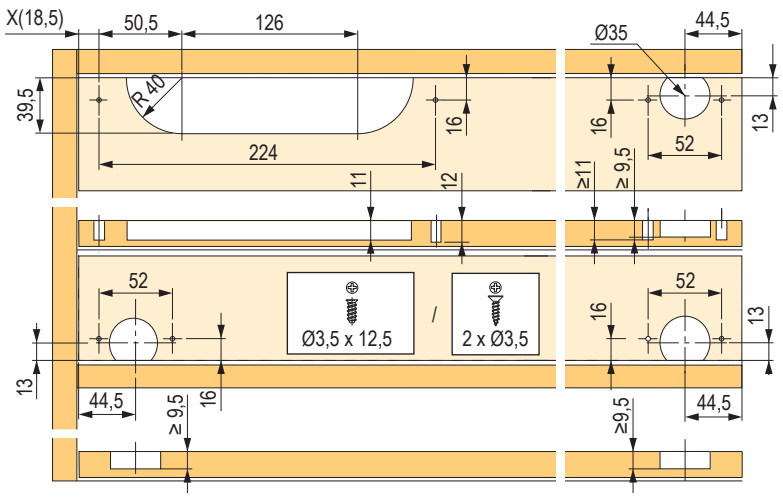

vodiace profily pre SlideLine 55, 55 plus a 56





Horný a dolný profil

kód	kód Hettich	farba
103791	1079090	striebristo eloxovaný
107608	70961	tmavohnedý

- pre max. hmotnosť dverí do 30 kg
- dĺžka 4 000 mm
- hliník



Horný a dolný profil SlideLine 55

kód	kód Hettich	farba
106951	25120	biely
106935	25121	hnedý
106950	25660	béžový
106946	61546	sivý
106952	66900	čierny

- pre max. hmotnosť dverí do 15 kg
- dĺžka 4 000 mm
- plast



Súpravy kovania

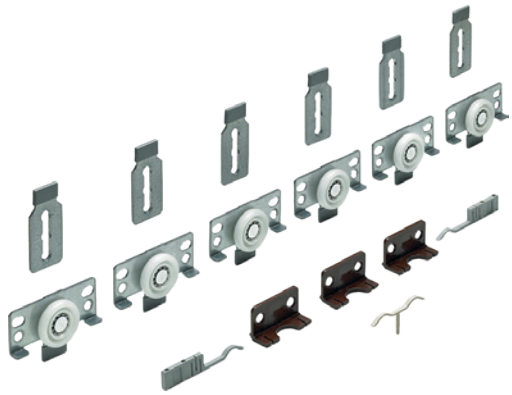

kód	kód Hettich		popis
104094	45234	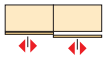	2 posuvné dvere / 1 súprava[1]
107615	45235	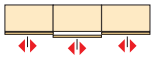	3 posuvné dvere / 1 súprava[2]

[1] súprava obsahuje: 4 vozíky, 4 vodiace diely, 2 koncové dorazy, 2 dištančné diely
[2] súprava obsahuje: 6 vozíkov, 6 vodiacich dielov, 2 koncové dorazy, 3 dištančné diely, 1 stredová zarážka pre predné dvere

Montážny návod

Horný a dolný profil

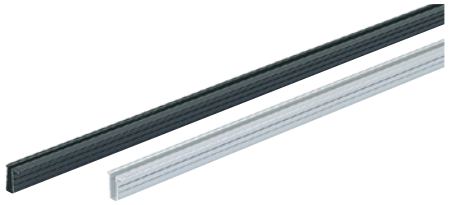

kód	kód Hettich	farba
104429	71110	striebristo eloxovaný
107614	71109	tmavo eloxovaný

- dĺžka 3 000 mm
- hliník

Súprava tlmení



kód	kód Hettich	popis
107483	9079731	súprava tlmení

- určené pre SlideLine 55, SlideLine 56 a TopLine 110.

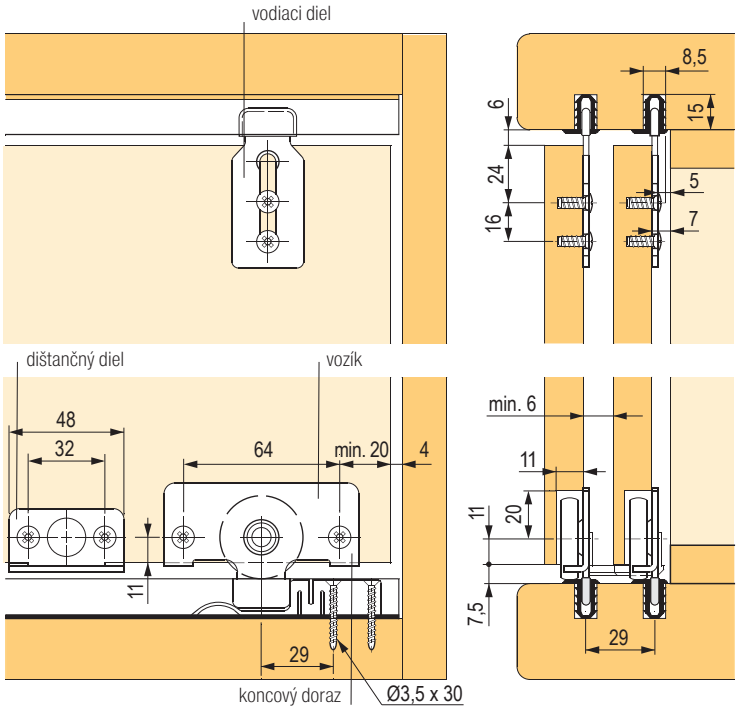

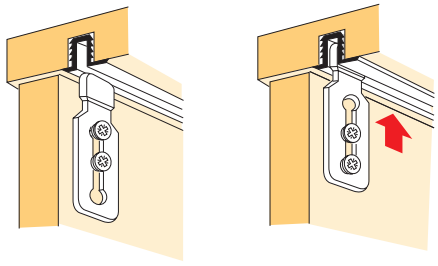

Montážny návod
Vodiace diely namontovať najprv voľne. Nasadiť dvere a vodiace diely nasunúť hore do profilu. Utiahnuť skrutky.

SlideLine 97

Pre posuvné sklenené krídla

- systém pre vedenie vložených sklenených dverí
- bez možnosti tlmenia
- hmotnosť krídla 25 alebo 50 kg
- vozíky s guľôčkovým ložiskom zaisťujú veľmi ľahký chod

Špecifikácie krídla:

- šírka (mm), 250 – 2 500
- výška (mm), 2 800
- váha (kg), 25 alebo 50
- hrúbka (mm), 5, 6 a 8
- pri použití skla s hrúbkou 8 mm nie je potrebné tesnenie















variant
- s koncovkou 76 480



variant:
- s úchytkou 76 481
- a koncovkou 76 480



variant:
- s adaptérom 76 482
- a tlačným zámkom 76 483

PRÍSLUŠENSTVO

kód	kód Hettich	popis
1 **108212**	76472	vozík, nosnosť 12,5 kg
2 **104252**	76475	doraz a poistka proti vysadeniu
3 **105109**	76480	koncovka
4 **104562**	76481	koncovka s úchytkou[1]
5 **107013**	76482	koncovka, protikus k zámku[1]
6 **104564**	76483	zámok bez vložky[1]
108176	9078862	cylindrická vložka – 18001
108175	9078861	cylindrická vložka – 18001 – 18050
108174	9078860	cylindrická vložka – 18001 – 18020

[1]Možno použiť vľavo aj vpravo

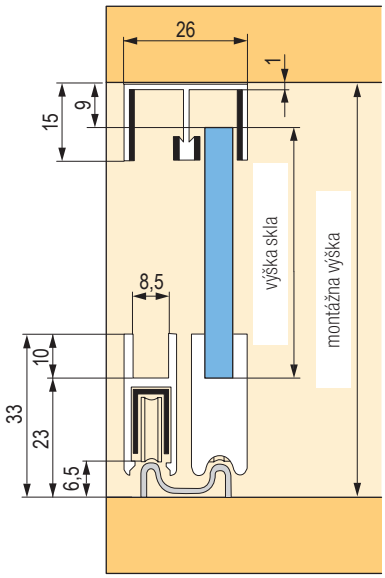

- výška skla
- bez nosného profilu: svetlá výška – 32 mm

maximálna nosnosť:
- s 2 vozíkmi: cca 25 kg
- so 4 vozíkmi: cca 50 kg

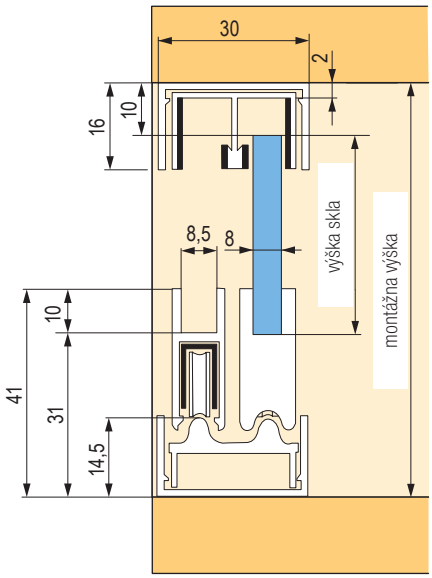

- výška skla
- bez nosného profilu: svetlá výška – 41 mm

maximálna nosnosť:
- s 2 vozíkmi: cca 25 kg
- so 4 vozíkmi: cca 50 kg

Vodiace a rámové profily

	kód	kód Hettich	popis	dĺžka (mm)
1	**107600**	76470	horný	5000
	167491	×		3000
	167489	×		2000
2	**107596**	76471	nosný na usadenie skla a vozíkov	5000
	167493	×		3000
	167492	×		2000
3	**106985**	76473	tesniaci pre hrúbku skla 5 mm	5000
	167481	×		3000
	167480	×		2000
4	**106986**	76474	tesniaci pre hrúbku skla 6 mm	5000
	167534	×		3000
	167533	×		2000
5	**104248**	76478	dolný na samostatné použitie	5000
	167537	×		3000
	167536	×		2000
6	**107607**	76479	dolný na usadenie do rámčeka	5000
	167488	×		3000
	167487	×		2000
7	**107284**	76476	rámový	5000
	167483	×		3000
	167482	×		2000
8	**107785**	76477	tesniaci profil do rámu (na stenu)	5000
	167485	×		3000
	167484	×		2000

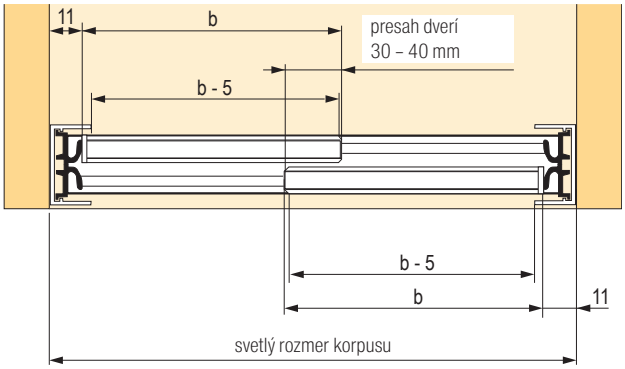

b = šírka skla

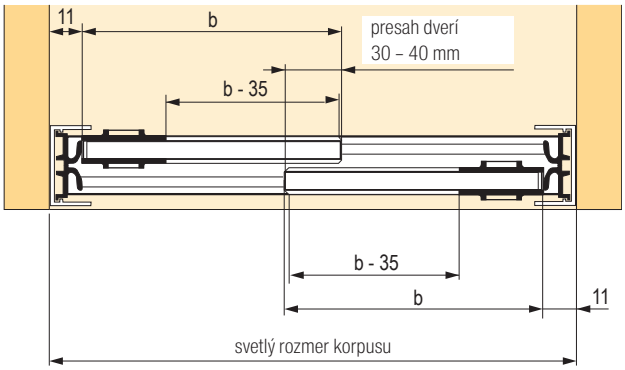

b = šírka skla

V prípade, ak je svetlá šírka skrine nepárne číslo, zaokrúhli sa nahor na najbližšie párne číslo.

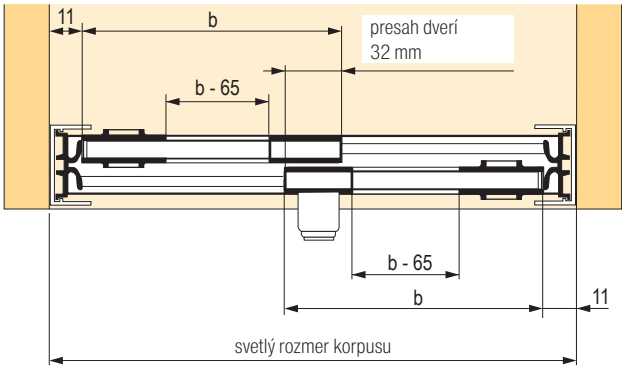

b = šírka skla

kovanie pre skladacie dvere

Hettich

	WingLine L	WingLine S	WingLine 230	Wing 77
				
popis	kovanie pre samočinné otváranie dverí pomocou zatlačenia (push) alebo ľahké potiahnutie za úchytku (pull)	spojené s bokom, kovanie pre skladacie dvere, s horným alebo dolným vodiacim profilom	spojené s bokom, kovanie pre skladacie dvere, s horným nosným profilom pre veľké šírky a výšky dverí	voľný pohyb pred korpusom, kovanie pre posuvné a skladacie dvere, bez spojenia s bokom, s horným nosným a dolným vodiacim profilom
počet krídel	2	2	2	2 alebo 4
hmotnosť dverí	5 a 25 kg	2 – 5 kg	20 – 25 kg	max. 20 (25) kg 4 (2) krídla
uchytenie na bok korpusu	áno	áno	áno	nie
materiál dverí / rámu	drevo	drevo	drevo	drevo
výška dverí	max. 2 400 mm	max. 1 000 mm	max. 3 000 mm	max. 2 400 mm
šírka krídla	max. 600 mm	max. 450 mm	max. 600 mm	max. 400 (500) mm
dolné vedenie	voliteľné	nie	nie	áno
materiál profilu	hliník	hliník	hliník	oceľ / hliník

Pre skladacie krídla

Špecifikácia:
- naložené skladacie dvere
- unikátny systém otvárania malých skriniek aj veľkých skríň:
- Push to move – zatlačením na čelo
- Pull to move Silent – potiahnutím za úchytku

- pri systéme Push to move je nutné dvere pri zatváraní dotlačiť
- pri Pull to move Silent sa dvere zatvoria samy tlmene
- otváranie aj zatváranie je vždy s tlmením
- použitie na masívne dvere
- montáž bez použitia náradia
- minimálny presah otvorených dverí do svetlej šírky
- využitie: spálne, kuchyne aj kancelárie

Špecifikácie krídla:
- šírka 250 – 600 mm
- výška 1 000 – 2 400 mm
- maximálna hmotnosť 25 kg
- hrúbka materiálu 16 – 25 mm
- potrebná svetlosť medzi vrchnou doskou a stropom 0 mm
- minimálna vzdialenosť od krídla po strop 2 mm
- potrebná výška sokla 70 mm

Pull to move Silent a Push to move sú dva nové a jedinečné otváracie mechanizmy pre skladacie dvere.
- ľahkým potiahnutím za úchytku alebo jemným zatlačením na dvere (bez úchytiek) sa zostava automaticky otvára a dôjde tlmene do otvorenej pozície
- fascinujúci efekt otvárania na čisto mechanickom základe
- nevyžaduje káble ani prívod prúdu

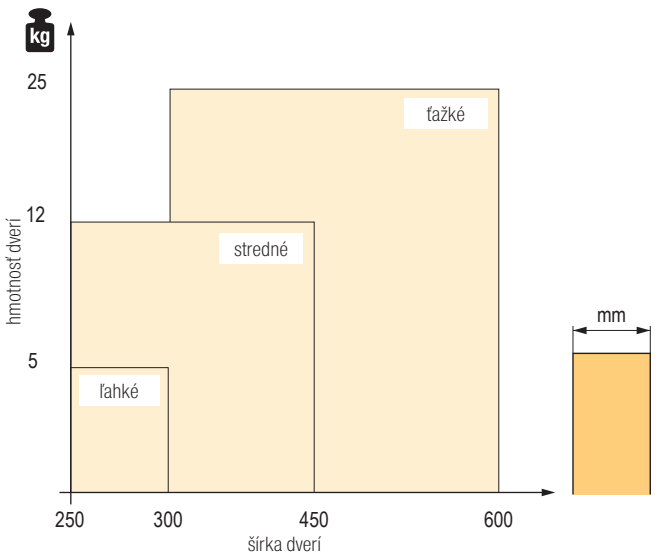



Odporúčaný počet korpusových a skladacích závesov

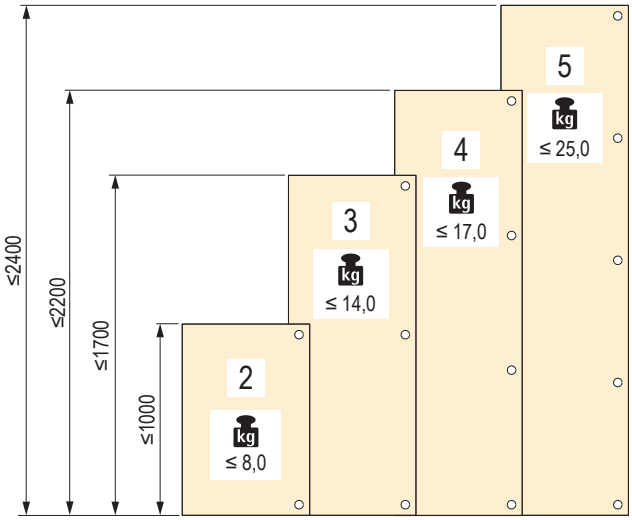

kovanie pre skladacie dvere

Push to move ľahké a stredné dvere bez dolného vedenia

- **Verzia:** Kompletná súprava kovania WingLine L Push to move pre ľahké a stredne ťažké dvere vrátane otváracieho mechanizmu, horného vedenia a skladacích medzidverových závesov. Bez dolného vedenia. Dvere sa otvoria krátkym zatlačením, pri zatvorení sa musia dotlačiť.

strana otvárania / max. šírka skrine	maximálna výška krídla	1000 mm				1700 mm			
	maximálna hmotnosť / šírka jedného krídla	ľahké do 5 kg / 250 – 300 mm		stredne ťažké 5 – 12 kg / 250 – 450 mm		ľahké do 5 kg / 250 – 300 mm		stredne ťažké 5 – 12 kg / 250 – 450 mm	
	typ prevedenia skladacieho závesu	na skrutku	na zaliso-vanie	na skrutku	na zaliso-vanie	na skrutku	na zaliso-vanie	na skrutku	na zaliso-vanie
	farba mechanizmu								
doprava / 600 mm (ľahké), 900 mm (stredne ťažké)	sivá	**477482**	**477946**	**477725**	**477948**	**477502**	**477947**	**477937**	**477949**
	biela	477938	477950	477942	477954	477940	477952	477944	477956
	čierna	477939	477951	477943	477955	477941	477953	477945	477957
doľava / 600 mm (ľahké), 900 mm (stredne ťažké)	sivá	**477970**	**477958**	**477972**	**477960**	**477971**	**477959**	**477973**	**477961**
	biela	477974	477962	477978	477966	477976	477964	477980	477968
	čierna	477975	477963	477979	477967	477977	477965	477981	477969
doprava + doľava / 1 200 mm (ľahké aj stredne ťažké)	sivá	**477994**	**477982**	×	×	**477995**	**477983**	**484177**	**484183**
	biela	477998	477986	×	×	478000	477988	484247	484249
	čierna	477999	477987	×	×	478001	477989	484251	484253
doprava + doľava / 1 800 mm (stredne ťažké)	sivá	×	×	**477996**	**477984**	×	×	**477997**	**477985**
	biela	×	×	478002	477990	×	×	478004	477992
	čierna	×	×	478003	477991	×	×	478005	477993

ako povinné príslušenstvo je nutné dokúpiť aretáciu, pozri strana 07.98

odporúčané bočné závesy, pozri súvisiaci sortiment pri jednotlivých súpravách

Push to move ľahké a stredné dvere s dolným vedením

- **Verzia:** Kompletná súprava kovania WingLine L Push to move pre ľahké a stredne ťažké dvere vrátane otváracieho mechanizmu, horného a dolného vedenia a skladacích medzidverových závesov. Dvere sa otvoria krátkym zatlačením, pri zatvorení sa musia dotlačiť.

strana otváranie / max. šírka skrine	maximálna výška krídla	1000 mm				1700 mm				2200 mm		2400 mm	
	maximálna hmotnosť / šírka jedného krídla	ľahké do 5 kg / 250 – 300 mm		stredne ťažké 5 – 12 kg / 250 – 450 mm		ľahké do 5 kg / 250 – 300 mm		stredne ťažké 5 – 12 kg / 250 – 450 mm		stredne ťažké 5 – 12 kg / 250 – 450 mm		stredne ťažké 5 – 12 kg / 250 – 450 mm	
	typ prevedenia skladacieho závesu	na skrutku	na zalisova-nie	na skrutku	na zaliso-vanie	na skrutku	na zalisova-nie	na skrutku	na zalisova-nie	na skrutku	na zalisova-nie	na skrutku	na zalisova-nie
	farba mechanizmu												
doprava / 600 mm (ľahké), 900 mm (stredne ťažké)	sivá	**479617**	**479629**	**479619**	**479631**	**479618**	**479630**	**479620**	**479632**	**481153**	**481159**	**481154**	**481160**
	biela	479621	479633	479625	479637	479623	479635	479627	479639	481155	481161	481157	481163
	čierna	479622	479634	479626	479638	479624	479636	479628	479640	481156	481162	481158	481164
doľava / 600 mm (ľahké), 900 mm (stredne ťažké)	sivá	**479653**	**479641**	**479655**	**479643**	**479654**	**479642**	**479656**	**479644**	**481171**	**481165**	**481172**	**481166**
	biela	479657	479645	479661	479649	479659	479647	479663	479651	481173	481167	481175	481169
	čierna	479658	479646	479662	479650	479660	479648	479664	479652	481174	481168	481176	481170
doprava + doľava / 1 200 mm (ľahké aj stredne ťažké)	sivá	**479677**	**479665**	×	×	**479678**	**479666**	**484653**	**484630**	**484645**	**484641**	**484659**	**484656**
	biela	479681	479669	×	×	479683	479671	484654	484633	484647	484642	484660	484657
	čierna	479682	479670	×	×	479684	479672	484655	484634	484649	484643	484661	484658
doprava + doľava / 1 800 mm (stredne ťažké)	sivá	×	×	**479679**	**479667**	×	×	**479680**	**479668**	**481183**	**481177**	**481184**	**481178**
	biela	×	×	479685	479673	×	×	479687	479675	481185	481179	481187	481181
	čierna	×	×	479686	479674	×	×	479688	479676	481186	481180	481188	481182

ako povinné príslušenstvo je nutné dokúpiť aretáciu, pozri strana 07.98

odporúčané bočné závesy, pozri súvisiaci sortiment pri jednotlivých súpravách

kovanie pre skladacie dvere

Push to move ťažké dvere s dolným vedením

- **Verzia:** Kompletná súprava kovania WingLine L Push to move pre ťažké dvere vrátane otváracieho mechanizmu, horného a dolného vedenia a skladacích medzidverových závesov. Dvere sa otvoria krátkym zatlačením, pri zatvorení sa musia dotlačiť.

strana otvárania / max. šírka skrine	maximálna výška krídla	1700 mm		2200 mm		2400 mm	
	maximálna hmotnosť / šírka jedného krídla	ťažké 12 – 25 kg / 300 – 600 mm		ťažké 12 – 25 kg / 300 – 600 mm		ťažké 12 – 25 kg / 300 – 600 mm	
	typ prevedenia skladacieho závesu	na skrutku	na zalisovanie	na skrutku	na zalisovanie	na skrutku	na zalisovanie
	farba mechanizmu						
doprava / 1 200 mm	sivá	**479690**	**479696**	**479725**	**479731**	**479726**	**479732**
	biela	479693	479699	479727	479733	479729	479735
	čierna	479694	479700	479728	479734	479730	479736
doľava / 1 200 mm	sivá	**479708**	**479702**	**479743**	**479737**	**479744**	**479738**
	biela	479711	479705	479745	479739	479747	479741
	čierna	479712	479706	479746	479740	479748	479742
doprava + doľava / 2 400 mm	sivá	**479720**	**479714**	**479755**	**479749**	**479756**	**479750**
	biela	479723	479717	479757	479751	479759	479753
	čierna	479724	479718	479758	479752	479760	479754

❗ ako povinné príslušenstvo je nutné dokúpiť aretáciu

❗ odporúčané bočné závesy, pozri súvisiaci sortiment pri jednotlivých súpravách

Aretácia pre základnú súpravu Push to move

kód	prevedenie	popis	farba
386105	mechanická aretácia	na priskrutkovanie pod medzistenu, odsadenie medzisteny 3 mm	sivá
386106			biela
386107			čierna
416468	magnetická aretácia Design	na zalisovanie do medzisteny, odsadenie medzisteny 8 mm	biela
416469			čierna
416240	magnetická aretácia Standard	na priskrutkovanie pred medzistenu, odsadenie medzisteny 13 mm	sivá

- povinné príslušenstvo pre základnú súpravu Push to move
- súprava obsahuje aretáciu a spojovací materiál

kovanie pre skladacie dvere

Pull to move Silent ľahké a stredné dvere bez dolného vedenia

- **Verzia:** Kompletná súprava kovania WingLine L Pull to move Silent pre ľahké a stredne ťažké dvere vrátane otváracieho mechanizmu, horného vedenia a skladacích medzidverových závesov. Bez dolného vedenia. Dvere sa úplne otvoria po potiahnutí za úchytku do uhla cca 35°, pri zatvorení dôjdu tlmene.

strana otvárania / max. šírka skrine	maximálna výška krídla	1000 mm				1700 mm			
	maximálna hmotnosť / šírka jedného krídla	ľahké do 5 kg / 250 – 300 mm		stredne ťažké 5 – 12 kg / 250 – 450 mm		ľahké do 5 kg / 250 – 300 mm		stredne ťažké 5 – 12 kg / 250 – 450 mm	
	typ prevedenia skladacieho závesu	na skrutku	na zaliso-vanie	na skrutku	na zaliso-vanie	na skrutku	na zaliso-vanie	na skrutku	na zaliso-vanie
	farba mechanizmu								
doprava / 600 mm (ľahké), 900 mm (stredne ťažké)	sivá	**478052**	**478064**	**478054**	**478066**	**478053**	**478065**	**478055**	**478067**
	biela	478056	478068	478060	478072	478058	478070	478062	478074
	čierna	478057	478069	478061	478073	478059	478071	478063	478075
doľava / 600 mm (ľahké), 900 mm (stredne ťažké)	sivá	**478088**	**478076**	**478090**	**478078**	**478089**	**478077**	**478091**	**478079**
	biela	478092	478080	478096	478084	478094	478082	478098	478086
	čierna	478093	478081	478097	478085	478095	478083	478099	478087
doprava + doľava / 1 200 mm (ľahké aj stredne ťažké)	sivá	**478112**	**478100**	×	×	**478113**	**478101**	**484573**	**484567**
	biela	478116	478104	×	×	478118	478106	484576	484570
	čierna	478117	478105	×	×	478119	478107	484577	484571
doprava + doľava / 1 800 mm (stredne ťažké)	sivá	×	×	**478114**	**478102**	×	×	**478115**	**478103**
	biela	×	×	478120	478108	×	×	478122	478110
	čierna	×	×	478121	478109	×	×	478123	478111

ako povinné príslušenstvo je nutné dokúpiť aretáciu, pozri strana 07.98

odporúčané bočné závesy, pozri súvisiaci sortiment pri jednotlivých súpravách

Pull to move Silent ľahké a stredné dvere s dolným vedením

- **Verzia:** Kompletná súprava kovania WingLine L Pull to move Silent pre ľahké a stredne ťažké dvere vrátane otváracieho mechanizmu, horného a dolného vedenia a skladacích medzidverových závesov. Dvere sa úplne otvoria po potiahnutí za úchytku do uhla cca 35°, pri zatvorení dôjdu tlmene.

strana otváranie / max. šírka skrine	maximálna výška krídla	1000 mm				1700 mm				1700 mm		1700 mm	
	maximálna hmotnosť / šírka jedného krídla	ľahké do 5 kg / 250 – 300 mm		stredne ťažké 5 – 12 kg / 250 – 450 mm		ľahké do 5 kg / 250 – 300 mm		stredne ťažké 5 – 12 kg / 250 – 450 mm		stredne ťažké 5 – 12 kg / 250 – 450 mm		stredne ťažké 5 – 12 kg / 250 – 450 mm	
	typ prevedenia skladacieho závesu	na skrutku	na zalisova-nie	na skrutku	na zaliso-vanie	na skrutku	na zalisova-nie	na skrutku	na zalisova-nie	na skrutku	na zalisova-nie	na skrutku	na zalisova-nie
	farba mechanizmu												
doprava / 600 mm (ľahké), 900 mm (stredne ťažké)	sivá	**479761**	**479773**	**479763**	**479775**	**479762**	**479774**	**479764**	**479776**	**479833**	**479839**	**479834**	**479840**
	biela	479765	479777	479769	479781	479767	479779	479771	479783	479835	479841	479837	479843
	čierna	479766	479778	479770	479782	479768	479780	479772	479784	479836	479842	479838	479844
doľava / 600 mm (ľahké), 900 mm (stredne ťažké)	sivá	**479797**	**479785**	**479799**	**479787**	**479798**	**479786**	**479800**	**479788**	**479851**	**479845**	**479852**	**479846**
	biela	479801	479789	479805	479793	479803	479791	479807	479795	479853	479847	479855	479849
	čierna	479802	479790	479806	479794	479804	479792	479808	479796	479854	479848	479856	479850
doprava + doľava / 1 200 mm (ľahké aj stredne ťažké)	sivá	**479821**	**479809**	×	×	**479822**	**479810**	**484868**	**484887**	**484873**	**487142**	**484874**	**487145**
	biela	479825	479813	×	×	479827	479815	484871	487137	484875	487143	484883	487146
	čierna	479826	479814	×	×	479828	479816	484872	487138	484882	487144	484884	487147
doprava + doľava / 1 800 mm (stredne ťažké)	sivá	×	×	**479823**	**479811**	×	×	**479824**	**479812**	**479863**	**479857**	**479864**	**479858**
	biela	×	×	479829	479817	×	×	479831	479819	479865	479859	479867	479861
	čierna	×	×	479830	479818	×	×	479832	479820	479866	479860	479868	479862

ako povinné príslušenstvo je nutné dokúpiť aretáciu, pozri strana 07.98

odporúčané bočné závesy, pozri súvisiaci sortiment pri jednotlivých súpravách

Pull to move Silent ťažké dvere s dolným vedením

- **Verzia:** Kompletná súprava kovania WingLine L Pull to move Silent pre ťažké dvere vrátane otváracieho mechanizmu, horného a dolného vedenia a skladacích medzidverových závesov. Dvere sa úplne otvoria po potiahnutí za úchytku do uhla cca 35°, pri zatvorení dôjdu tlmene.

strana otvárania / max. šírka skrine	maximálna výška krídla	1700 mm		2200 mm		2400 mm	
	maximálna hmotnosť / šírka jedného krídla	ťažké 12 – 25 kg / 300 – 600 mm		ťažké 12 – 25 kg / 300 – 600 mm		ťažké 12 – 25 kg / 300 – 600 mm	
	typ prevedenia skladacieho závesu	na skrutku	na zalisovanie	na skrutku	na zalisovanie	na skrutku	na zalisovanie
	farba mechanizmu						
doprava / 1 200 mm	sivá	**479546**	**479552**	**479581**	**479587**	**479582**	**479588**
	biela	479549	479555	479583	479589	479585	479591
	čierna	479550	479556	479584	479590	479586	479592
doľava / 1 200 mm	sivá	**479564**	**479558**	**479599**	**479593**	**479600**	**479594**
	biela	479567	479561	479601	479595	479603	479597
	čierna	479568	479562	479602	479596	479604	479598
doprava + doľava / 2 400 mm	sivá	**479576**	**479570**	**479611**	**479605**	**479612**	**479606**
	biela	479579	479573	479613	479607	479615	479609
	čierna	479580	479574	479614	479608	479616	479610

❗ ako povinné príslušenstvo je nutné dokúpiť aretáciu, pozri strana 07.98

❗ odporúčané bočné závesy, pozri súvisiaci sortiment pri jednotlivých súpravách

WingLine S

Špecifikácia:

- naložené skladacie dvere
- unikátny systém otvárania malých skriniek
- Push to move – zatlačením na čelo
- Pull to move Silent – potiahnutím za úchytku

- pri systéme Push to move je nutné dvere pri zatváraní dotlačiť
- pri Push to move Silent sa dvere zatvoria samy tlmene
- otváranie je vždy s tlmením
- použitie na masívne dvere

Špecifikácie krídla:

- šírka 250 – 450 mm
- výška max. 1 000 mm
- maximálna hmotnosť 5 kg
- hrúbka materiálu 16–22 mm
- potrebná svetlosť medzi vrchnou doskou a stropom 0 mm
- minimálna vzdialenosť od krídla po strop 2 mm

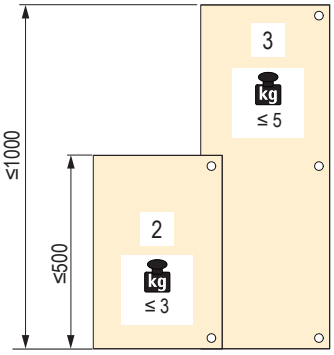

Push to move ľahké a stredné dvere

- **Verzia:** Kompletná súprava kovania WingLine S Push to move pre ľahké a stredne ťažké dvere vrátane otváracieho mechanizmu, horného vedenia a skladacích medzidverových závesov. Dvere sa otvoria krátkym zatlačením, pri zatvorení sa musia dotlačiť.

strana otvárania / max. šírka skrine	maximálna výška krídla	500 mm				1000 mm			
	maximálna hmotnosť / šírka jedného krídla	ľahké do 3 kg / 250 – 300 mm		stredne ťažké 3 – 5 kg / 300 – 450 mm		ľahké do 3 kg / 250 – 300 mm		stredne ťažké 3 – 5 kg / 300 – 450 mm	
	typ prevedenia skladacieho závesu	na skrutku	na zaliso-vanie	na skrutku	na zaliso-vanie	na skrutku	na zaliso-vanie	na skrutku	na zaliso-vanie
	farba mechanizmu								
doprava / 600 mm (ľahké), 900 mm (stredne ťažké)	sivá	**504557**	**504563**	**504569**	**504575**	**504558**	**504564**	**504570**	**504576**
	biela	504559	504565	504571	504577	504561	504567	504573	504579
	čierna	504560	504566	504572	504578	504562	504568	504574	504580
doľava / 600 mm (ľahké), 900 mm (stredne ťažké)	sivá	**504581**	**504587**	**504593**	**504599**	**504582**	**504588**	**504594**	**504600**
	biela	504583	504589	504595	504601	504585	504591	504597	504603
	čierna	504584	504590	504596	504602	504586	504592	504598	504604
doprava + doľava / 1 200 mm (ľahké), 1 800 mm (stredne ťažké)	sivá	**504605**	**504611**	**504617**	**504623**	**504606**	**504612**	**504618**	**504624**
	biela	504607	504613	504619	504625	504609	504615	504621	504627
	čierna	504608	504614	504620	504626	504610	504616	504622	504628

❗ ako povinné príslušenstvo je nutné dokúpiť aretáciu
❗ odporúčané bočné závesy, pozri súvisiaci sortiment pri jednotlivých súpravách

Aretácia pre základnú súpravu Push to move

prevedenie	popis	farba	kód
mechanická aretácia	na priskrutkovanie pod medzistenu, odsadenie medzisteny 3 mm	sivá	**386105**
		biela	386106
		čierna	386107
magnetická aretácia Design	na zalisovanie do medzisteny, odsadenie medzisteny 8 mm	biela	416468
		čierna	416469
magnetická aretácia Standard	na priskrutkovanie pred medzistenu, odsadenie medzisteny 13 mm	sivá	**416240**

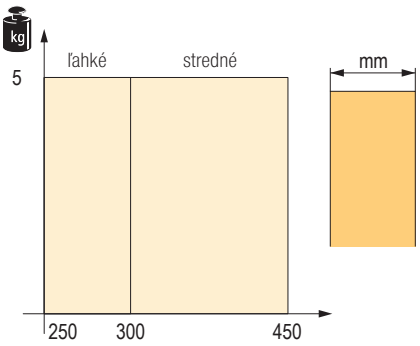

- povinné príslušenstvo pre základnú súpravu Push to move
- súprava obsahuje aretáciu a spojovací materiál

Pull to move Silent ľahké a stredné dvere

- **Verzia:** Kompletná súprava kovania WingLine L Pull to move Silent pre ľahké a stredne ťažké dvere vrátane otváracieho mechanizmu, horného vedenia a skladacích medzidverových závesov. Dvere sa úplne otvoria po potiahnutí za úchytku do uhla cca 35°, pri zatvorení dôjdu tlmene.

strana otvárania / max. šírka skrine	maximálna výška krídla	500 mm				1000 mm			
	maximálna hmotnosť / šírka jedného krídla	ľahké do 3 kg / 250 – 300 mm		stredne ťažké 3 – 5 kg / 300 – 450 mm		ľahké do 3 kg / 250 – 300 mm		stredne ťažké 3 – 5 kg / 300 – 450 mm	
	typ prevedenia skladacieho závesu	na skrutku	na zaliso-vanie	na skrutku	na zaliso-vanie	na skrutku	na zaliso-vanie	na skrutku	na zaliso-vanie
	farba mechanizmu								
doprava / 600 mm (ľahké), 900 mm (stredne ťažké)	sivá	**504629**	**504635**	**504641**	**504647**	**504630**	**504636**	**504642**	**504648**
	biela	504631	504637	504643	504649	504633	504639	504645	504651
	čierna	504632	504638	504644	504650	504634	504640	504646	504652
doľava / 600 mm (ľahké), 900 mm (stredne ťažké)	sivá	**504653**	**504659**	**504665**	**504671**	**504654**	**504660**	**504666**	**504672**
	biela	504655	504661	504667	504673	504657	504663	504669	504675
	čierna	504656	504662	504668	504674	504658	504664	504670	504676
doprava + doľava / 1 200 mm (ľahké), 1 800 mm (stredne ťažké)	sivá	**504677**	**504683**	**504689**	**504695**	**504678**	**504684**	**504690**	**504696**
	biela	504679	504685	504691	504697	504681	504687	504693	504699
	čierna	504680	504686	504692	504698	504682	504688	504694	504700

❗ ako povinné príslušenstvo je nutné dokúpiť aretáciu, pozri strana 07.102
❗ odporúčané bočné závesy, pozri súvisiaci sortiment pri jednotlivých súpravách

WingLine 230

Špecifikácie krídla:

- šírka (mm), 400 – 600
- výška (mm), max. 3 000
- hrúbka (mm), 19 – 25
- hmotnosť krídla 20 – 25 kg

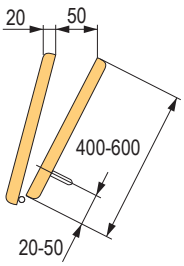



Súprava WingLine 230

kód	kód Hettich	popis
108357	10083	súprava pre 1 skladacie dvere vľavo
108359	10084	súprava pre 1 skladacie dvere vpravo
108363	79015	súprava pre 2 skladacie dvere

Horný nosný profil

kód	kód Hettich	farba	popis
108374	79013	biela	dĺžka 2 400 mm

- na naskrutkovanie
- eloxovaný hliník a potiahnutý plastom



výpočet šírky dverí a krídel
2 skladacie dvere so 4 krídlami

šírka dverí = svetlá šírka korpusu + (2× naloženie[1])
šírka krídla = svetlá šírka korpusu – (3× medzera) + (2× naloženie[1]) ÷ 4

[1] naloženie1: max. 15 mm, kóta C 5 mm

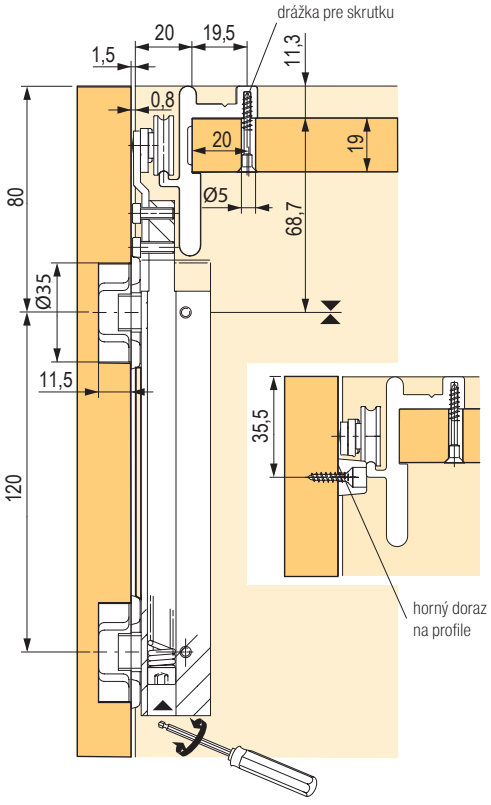

zostava dverí s 4 krídlami **skladacie dvere so 4 krídlami**

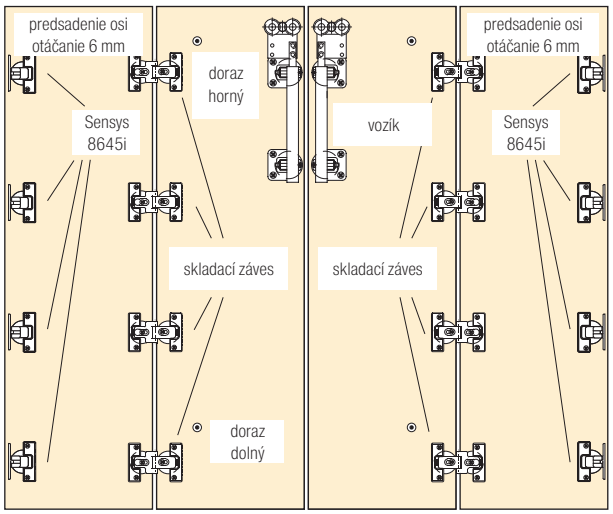

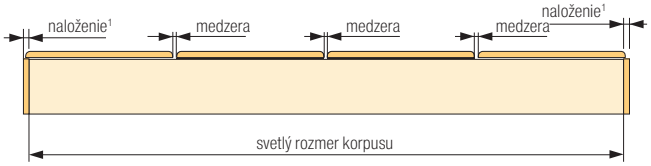

2 skladacie dvere so 4 krídlami

Voliteľné príslušenstvo

Súprava Pull to move Silent

farba	ľavá	pravá
sivá	**409291**	**409294**
biela	**409292**	**409295**
čierna	**409293**	**409296**

Špecifikácie krídla:

- výška (mm), 1 000 – 2 400
- hrúbka (mm), 16 – 19

Súprava Wing 77

kód	kód Hettich	popis	šírka jedného krídla (mm)	nosnosť jedného krídla (kg)
104426	70986	súprava pre 2 krídla	400–500	max. 25
108350	70987	súprava pre 4 krídla	400	max. 20

- prevedenie ľavé aj pravé

Horný a spodný vodiaci profil

kód	kód Hettich	popis
104485	9193574	balenie 4 ks
104425	70985	

- predvŕtaný
- na naskrutkovanie
- hliník striebristo eloxovaný



výpočet šírky dverí a krídel

šírka dverí = svetlá šírka korpusu + (2× naloženie[1])
šírka krídla = svetlá šírka korpusu – (3× medzera) + (2× naloženie[1]) ÷ 4

[1] naloženie max. 15 mm, kóta C 6 mm

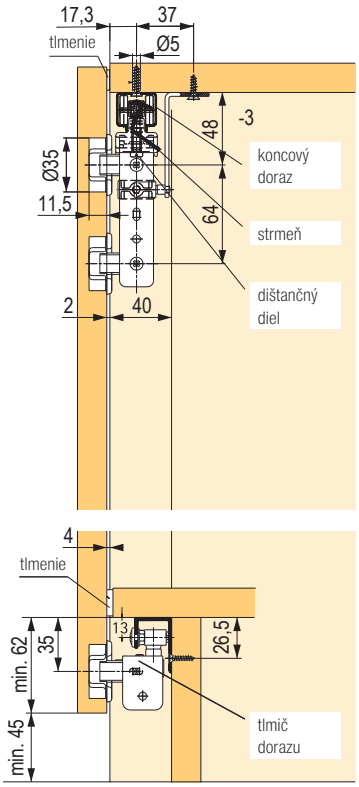

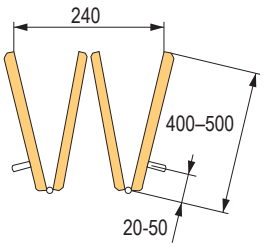



skladacie dvere so 4 krídlami

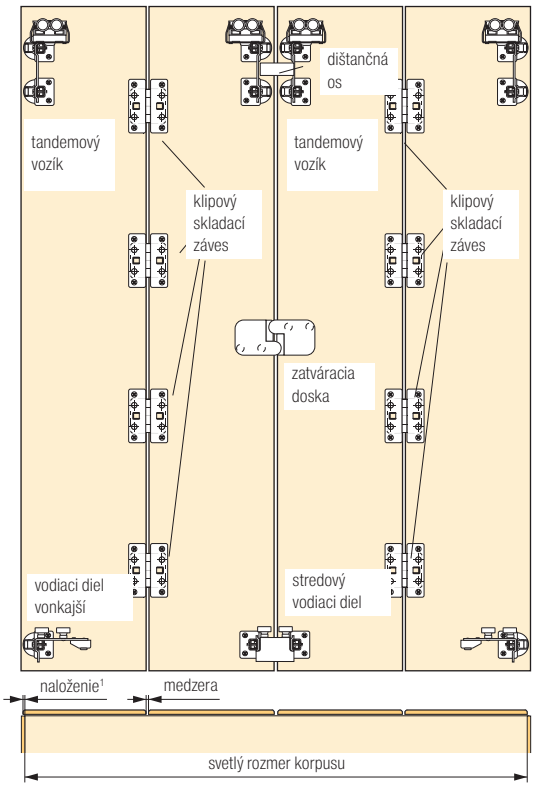

Zaoblenie hrán dverí a medzery (ako ochrana prstov)

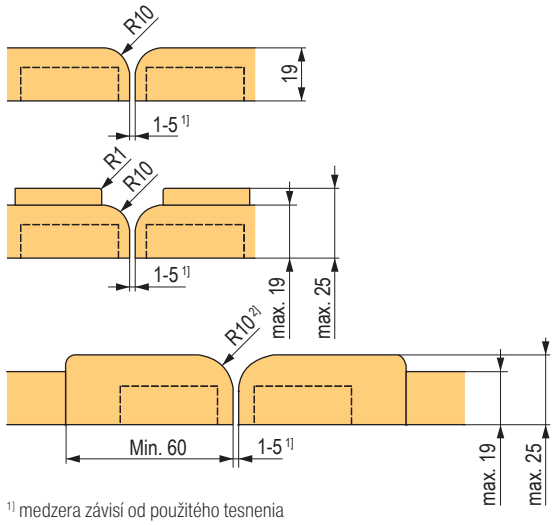

[1] medzera závisí od použitého tesnenia
[2] čo najväčší polomer

závesy pre skladacie krídla

Typ 625 pre skladacie dvere

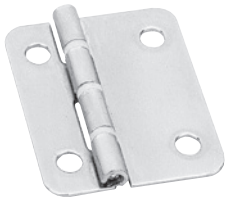



kód	kód Hettich	farba
104439	71648	oceľ poniklovaná

- záves 625 je vhodný pre skladacie dvere
- uhol otvorenia 180°
- záves a čap je oceľový, s plastovými medzikrúžkami, ktoré sú odolné voči oderu
- s pevným čapom
- oceľ poniklovaná

Výpočet odsadenia čapu pre skladacie dvere

B rozstup otvorov mm[1]	11,25	11,75	12,25	12,75	13,25
medzera mm	5	4	3	2	1

[1] vykonajte skúšobnú montáž

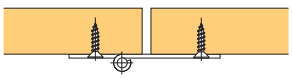

záves 625 pre skladacie dvere

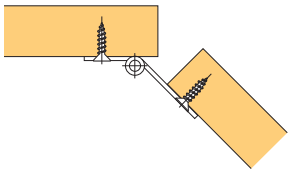

použitie s odsadeným čapom

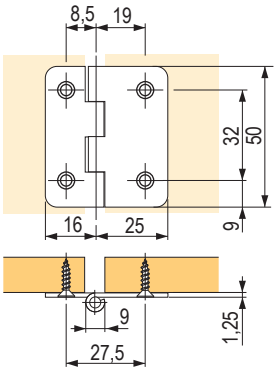

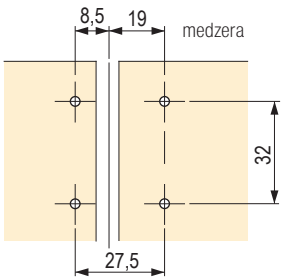

5,25 predsadenie čapu

Záves pre skladacie dvere s predsadeným čapom



kód	kód Hettich	popis
104142	46787	na naskrutkovanie

- hrúbka dverí od 15 mm
- medzera je plynule nastaviteľná od vlasovej až do + 4 mm
- krídla dvierok sú vždy v jednej rovine
- vŕtanie je rovnaké pre oba diely závesu, ktoré sa montujú oddelene
- uhol otvorenia 180°
- nastavenie predsadenia 0 mm, 3 mm a 6 mm
- poniklovaný zinkový odliatok

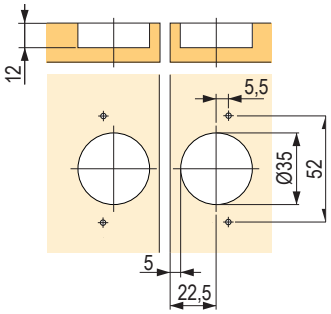



Ergonómia a dizajn, v práci aj doma!



ASA Plastici sa zaoberá **elektrickými komponentmi pre nábytok** a technologickými elektrifikovanými systémami, ktoré sú navrhnuté na **zlepšenie správy káblov** a ergonómie v akomkoľvek prostredí, či už v práci alebo doma. Produkty Plug & Play, s minimalistickým a kompaktným dizajnom **kompatibilné so všetkými medzinárodnými normami,** s vynikajúcim dizajnom a konfiguráciami.

DIZAJN

Rada **dizajnových produktov, optimálne** prispôsobená rôznym prostrediam a potrebám.

PRISPÔSOBITEĽNOSŤ

Univerzálne a **praktické riešenia,** ktoré je možné prispôsobiť rôznym elektrickým zásuvkám a systémom pre prenos dát.

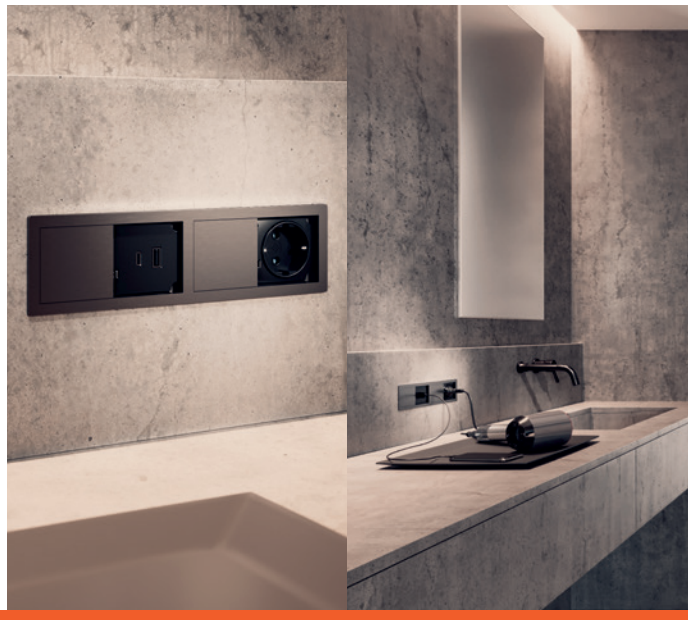



Položka je skladom

Položka je na objednávku

Materiály najvyššej kvality

Rada so zárukou **Made in Italy a kvalitných a bezpečných** konštrukčných materiálov.

Plug & Play

Technológia Plug & Play zaručuje **rýchlu a jednoduchú inštaláciu** a výrobky pripravené na použitie.

01 02 03 04 05 06 07 08 09 10 11 12 13 14 15 16 17

vyrovnávacie kovanie pre posuvné dvere

- je možné využiť ako prevenciu proti prípadnému priehybu, eventuálne umožní vyrovnať už vzniknutý
- je možné použiť pri dverách od hrúbky 16 mm do výšky 2 600 mm
- odporúčame montáž 2 ks kovania na jedno krídlo
- montáž je jednoduchá a bezproblémová
- do stredového dielu zaskrutkujeme tyč s ľavým (pravým) závitom
- závitové tyče sa naskrutkujú do koncových upevnení, ktoré sú uložené v otvoroch priemeru 35 mm a pripevnené skrutkami
- otáčaním matice v stredovom diele dochádza k roztiahnutiu alebo stiahnutiu tyče, a tým k požadovanému pnutiu dosky
- zakrytím stredového dielu, tyčí so závitom aj koncového upevnenia tyče nedochádza k prípadnému poškodeniu vecí uložených v skrini

kód	kód Hettich	farba
104091	45198	hnedý plast

- s krycími lištami

súprava obsahuje:

1 koncové uchytenie tyče s pravým závitom



1 plastový kryt



1 koncové uchytenie tyče s ľavým závitom



2 plastové lišty



1 stredový diel



2 držiaky krycej lišty



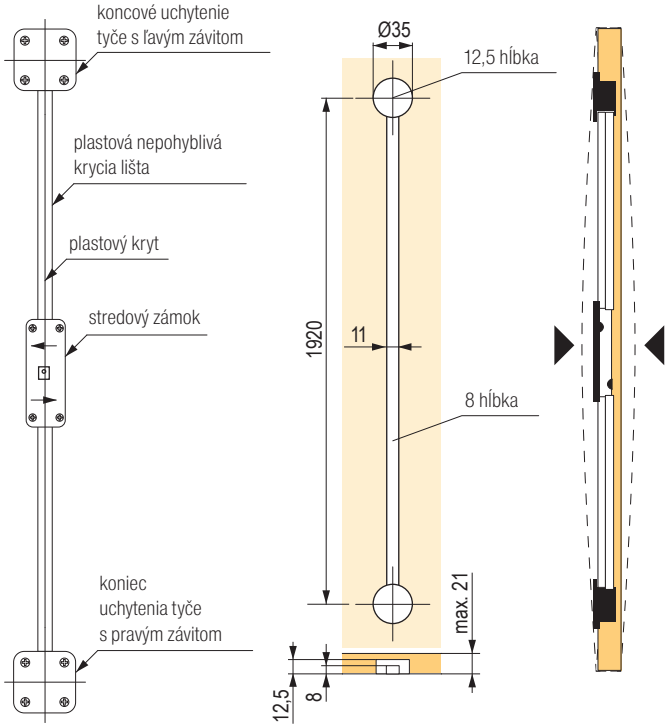

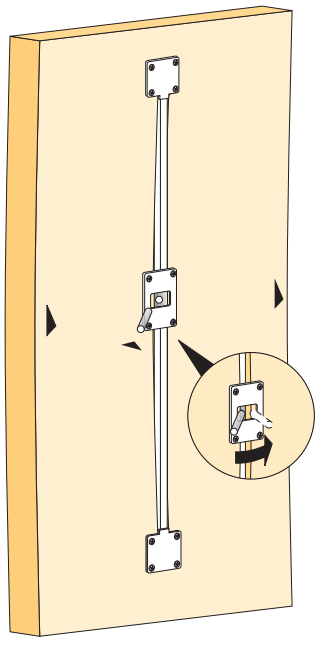

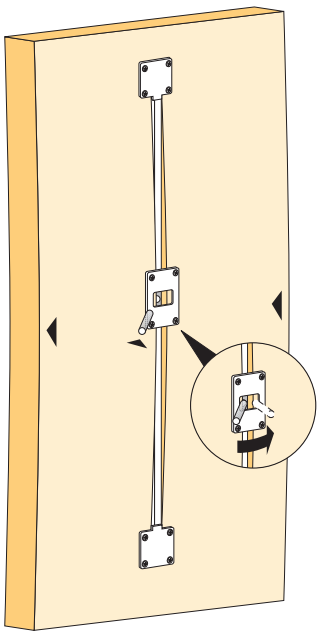

kovanie pre otváracie a zásuvné dvere

KA 5740

- pre klasicky otvárané dvierka s možnosťou zasunutia do korpusu
- pri použití súpravy príslušenstva je možné dvierka zasunúť nahor



Špecifikácie krídla:
- šírka (mm), 300 – 700
- výška (mm), 600 – 1 800
- váha (kg), 14
- hrúbka (mm), 16 – 32

kód	kód Hettich	dĺžka (mm)
106114	41371	300
107508	41372	350
105748	41373	400
106324	41374	450
105268	41375	500
105378	41376	550
107090	41377	600
104009	41378	650
105788	41379	700

kód	kód Hettich	popis
107517	9079526	súprava príslušenstva

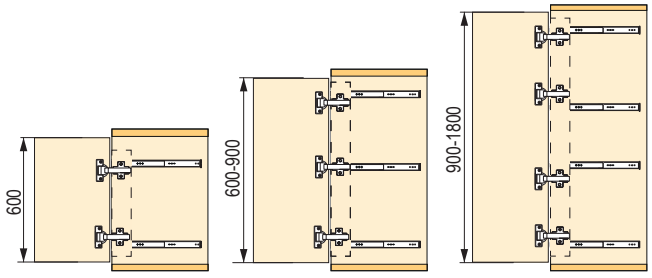

Odporúčaný počet kovania podľa výšky dverí

kód	kód Hettich	popis
264196	9090260	Sensys pre hrubé dvere s integrovaným tlmením, naložený
104529	73913	Intermat 9936 T42 K0, naložený
300804	9155241	Intermat 9935 až 43 mm B18 TH22

- odporúčané podložky: 106403 – skrutka, 119240 – euroskrutka

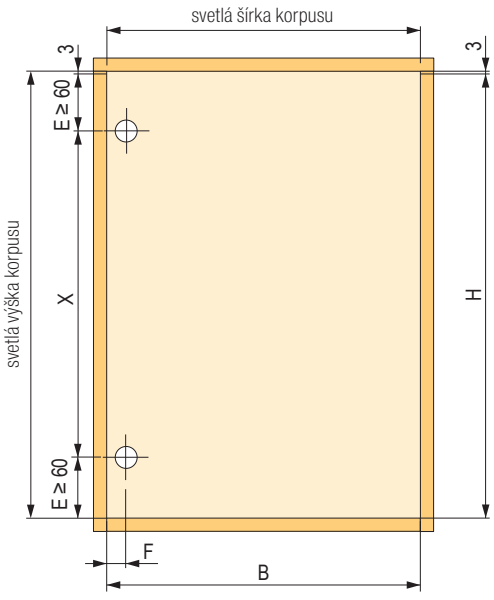

H = svetlá výška korpusu – 6 mm
B = svetlá šírka korpusu – 6 mm
X = výška dverí – 2 x E

StrongWire – výsuvné šatníkové koše, s tlmeným dojazdom

Drôtený kôš v ráme



hnedý	rozmery (šírka × hĺbka × výška mm)	pre korpus
399805	564 × 420 × 140	600
399806	664 × 420 × 140	700
399807	764 × 420 × 140	800
399808	864 × 420 × 140	900



Prútený kôš v ráme



hnedý	rozmery (šírka × hĺbka × výška mm)	pre korpus
399809	564 × 420 × 140	600
399810	664 × 420 × 140	700
399811	764 × 420 × 140	800
399812	864 × 420 × 140	900



StrongWire – vešiaky na kravaty, opasky a nohavice, s tlmeným dojazdom

Vklad na šperky v ráme



hnedý	rozmery (šírka × hĺbka × výška mm)	pre korpus
400320	564 × 420 × 61	600
400321	664 × 420 × 61	700
400322	764 × 420 × 61	800
400323	864 × 420 × 61	900



Držiak na nohavice v ráme



hnedý	rozmery (šírka × hĺbka × výška mm)	pre korpus	počet tyčí
400324	564 × 420 × 56	600	7
400325	664 × 420 × 56	700	9
400326	764 × 420 × 56	800	11
400327	864 × 420 × 56	900	13



StrongWire – výsuvná skrinka na topánky, trezor, sklopná šatníková tyč

Skrinka na topánky v ráme s tlmeným výsuvom



hnedá	rozmery (šírka × hĺbka × výška mm)	pre korpus
400328	564 × 420 × 160	600
400329	664 × 420 × 160	700
400330	764 × 420 × 160	800
400331	864 × 420 × 160	900



Trezor

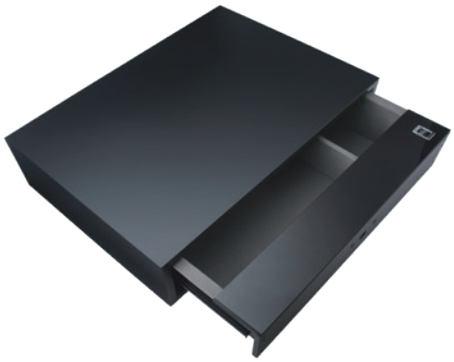

hnedý	rozmery (šírka × hĺbka × výška mm)	použitie
400339	400 × 150 × 480	odtlačok prsta

Šatníková tyč sklopná



hnedá	rozmery (šírka × hĺbka × výška mm)	pre korpus
400332	564 / 764 × 808 × 140	600 – 800
400333	764 / 964 × 808 × 140	800 – 1000

StrongWire – otočná skrinka na topánky, vešiaky

Otočná skrinka na topánky



hnedá	rozmery (šírka × výška × hĺbka mm)	počet políc
400334	718 × (1155 – 1255) × 360	6
400335	718 × (1425 – 1525) × 360	8
400336	718 × (1695 – 1795) × 360	10



Výsuvný vešiak na nohavice



hnedý	rozmery (šírka × hĺbka × výška mm)
400337	350 × 145 × 425

Výsuvný vešiak na ramienka



hnedý	rozmery (šírka × hĺbka × výška mm)
400338	54 × 137 × 425

StrongWire – vešiaky na nohavice, kôš na bielizeň

Vešiak na nohavice

- guľôčkový celovýsuv bez tlmenia
- na zavesenie nohavíc a sukní

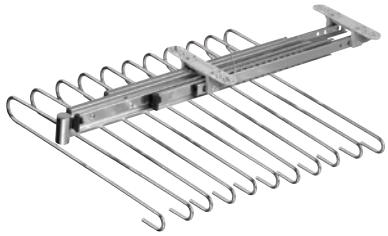

kód	farba	šírka (mm)	min. výška (mm)	hĺbka (mm)
229402	chróm	375	93	470

Koše na bielizeň



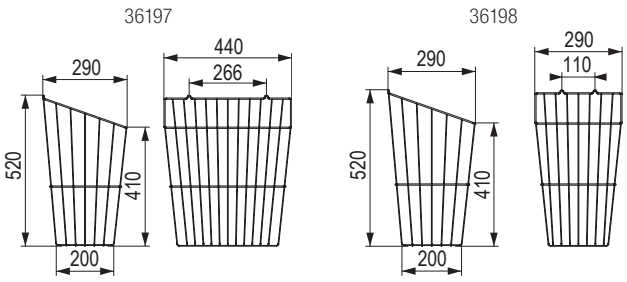

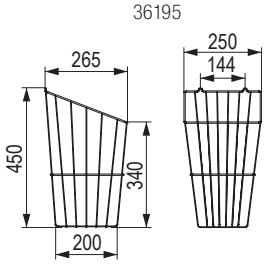

kód	šírka (mm)	výška (mm)	hĺbka (mm)	farba
36197	440	520	290	biela
36198	290			
36195	250	450	265	

StrongWire – výsuvné koše Mesh

Typ výsuvu – Flex

pre plastový výsuv Flex



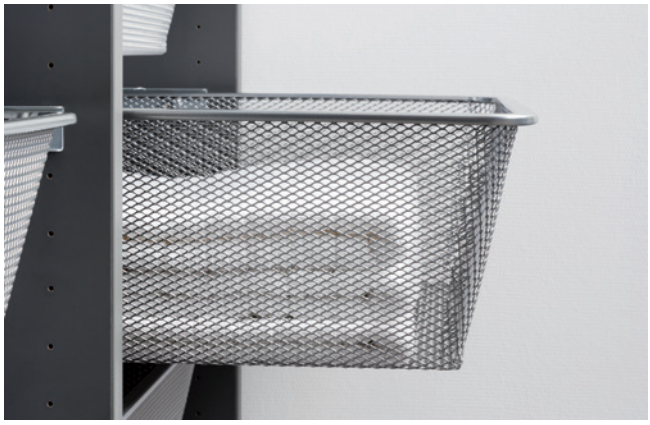

kód	pre korpus (mm)	šírka (mm)	hĺbka (mm)	výška (mm)	farba
351019	400	336	494	160	biela
351020	500	436			
351021	600	536			
351022	800	736			
351023	1000	936			
351024	400	336			antracit
351025	500	436			
351026	600	536			
351027	800	736			
351028	1000	936			

ku košu je nutné dokúpiť výsuv Flex (str. 07.115, podľa farby a hrúbky korpusu)

Typ výsuvu – Roller

pre kolieskový výsuv Roller



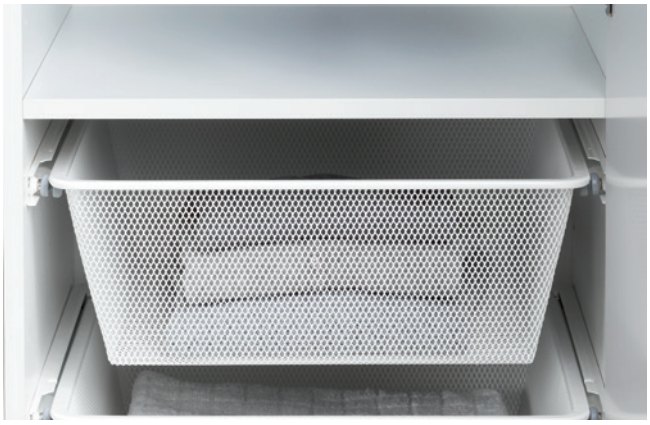

kód	pre korpus (mm)	šírka (mm)	hĺb-ka (mm)	výška (mm)	farba
504802	400	336	494	160	biela
504803	500	436			
504804	600	536			
504805	800	736			
504806	400	336			antracit
504807	500	436			
504808	600	536			
504809	800	736			

ku košu je nutné dokúpiť výsuvy Roller (str. 07.115, podľa farby a hrúbky korpusu)

StrongWire – celodrôtené šatníkové koše

Typ výsuvu Flex

pre plastový výsuv Flex



kód	pre korpus (mm)	šírka (mm)	hĺbka (mm)	výška (mm)	farba
351049	400	336	494	85	biela
351050	500	436			
351051	600	536			
351058	400	336		175	
351059	500	436			
351060	600	536			
351061	800	736			
351062	1000	936			

ku košu je nutné dokúpiť výsuv Flex (pre 16 mm kód 351098, pre 18 mm kód 351101)

Typ výsuvu Roller

pre kolieskový výsuv Roller



kód	pre korpus (mm)	šírka (mm)	hĺbka (mm)	výška (mm)	farba
504795	400	336	494	85	biela
504796	500	436			
504797	600	536			
504798	400	336		175	
504799	500	436			
504800	600	536			
504801	800	736			

ku košu je nutné dokúpiť výsuv Roller (pre 16 mm kód 351104, pre 18 mm 351107)

Výsuv plastový Flex



kód	pre korpus (mm)	šírka (mm)	hĺbka (mm)	výška (mm)	farba
351098	16	40	338	45	biela
351099					antracit
351101	18				biela
351102					antracit

Výsuv kolieskový Roller



kód	pre korpus (mm)	šírka (mm)	hĺbka (mm)	výška (mm)	farba
504810	16	26	472	26	biela
504812					antracit
504813					biela
504814					antracit

StrongIn – sklopné šatníkové tyče

Nosnosť max. 10 kg, s tlmeným dojazdom do hornej polohy

kód	farba	šírka (mm)	výška min. (mm)	hĺbka (mm)
132226	čierna / chróm	690–920	880	250
132227	RAL 9006 / hliník			
317509	biela			
JU001	čierna / chróm	890–1 250		
JU002	RAL 9006 / hliník			
317510	biela			

- rozmer tyče pre vnútornú svetlosť korpusu



132226



317509



JU002

Nosnosť 12 a 15 kg

kód	popis	nosnosť (kg)	rozmer (mm)	farba
284646	jednoramenná lift / L	12	415–515	sivá / chróm
288109	jednoramenná lift / P			
100730	dvojramenná lift 700	15	750–1150	

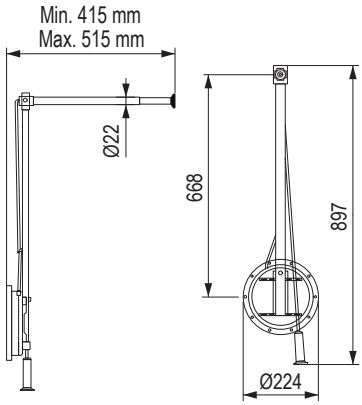

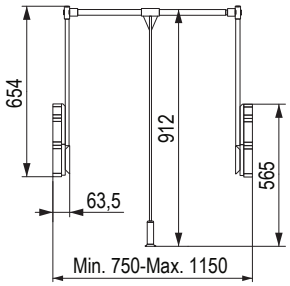

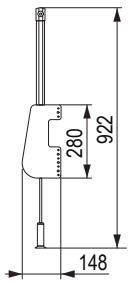



Conero – vybavenie šatne / šatníkovej skrine

KESSEBÖHMER

Zásuvka pre zadné alebo čelné a zadné sklo

Rozmery prírezov pre iné materiály (dno, chrbát, čelo):
- dno – (KB – 119) × 425 × 16 – 19
- chrbát – (KB – 119) × 61 resp. 157 (H72 resp. H168) × 16 – 19
- čelo – (KB – 43) × 61 resp. 157 (H72 resp. H168) × 16 – 19



výška zásuvky H72		výška zásuvky H168	
čierna	šampaň zlatá	čierna	šampaň zlatá
497148	**497147**	**497190**	**497189**

Čelné a zadné sklo

čelné a zadné sklo H72	
kód	pre korpus (KB)
497152	500
497154	600
497157	700
497159	800
497161	900
497163	1000

- tvrdené sklo; nemožno krátiť
- určené pre danú šírku korpusu KB

čelné a zadné sklo H168	
kód	pre korpus (KB)
497194	500
497196	600
497199	700
497201	800
497203	900
497205	1000

- tvrdené sklo; nemožno krátiť
- určené pre danú šírku korpusu KB

Výsuv pre zásuvku

kód	dĺžka (mm)
497165	475

Zadné sklo

zadné sklo H72	
kód	pre korpus (KB)
497175	500
497177	600
497180	700
497182	800
497184	900
497186	1000

- tvrdené sklo; nemožno krátiť
- určené pre danú šírku korpusu KB

Police na krátenie

kód	max. pre korpus (KB)
497206	762
497207	1020

- prírez KB – 119 mm

Podložka k policiam

kód	š × d × v
497167	25 × 453 × 69

Conero – vybavenie šatne / šatníkovej skrine

Vklady do zásuviek

- vklady je nutné kombinovať vždy s policou



kód	rozmery (v mm)	použitie
497212	223 × 425 × 14	opasky, kravaty
497210		šperky, prstene

Skrinka na topánky do police

- prírez KB – 15 mm



vnútorná šírka 762 (mm)		vnútorná šírka 1 020 (mm)	
čierna	šampaň zlatá	čierna	šampaň zlatá
497214	**497215**	**497216**	**497217**

Profil skrinky na topánky na pevnú policu

- prírez KB – 51,5 mm

vnútorná šírka 582 (mm)		vnútorná šírka 1 114 (mm)	
čierna	šampaň zlatá	čierna	šampaň zlatá
497218	**497219**	**497220**	**497221**

Conero – vybavenie šatne / šatníkovej skrine

KESSEBÖHMER

Výsuvná zostava na nohavice alebo bielizňový kôš



výsuvná zostava na nohavice alebo bielizňový kôš			odporúčanie		
čierna	šampaň zlatá	KB (mm)	hák na nohavice	úzky kôš	široký kôš
497253	**497266**	500	5	1	×
497256	**497269**	600	7	2	×
497259	**497272**	700			×
497260	**497273**	800	11	1	1
497262	**497275**	900	12	3	×
497264	**497277**	1000	14	2	1

Príslušenstvo pre výsuvnú zostavu

čierna	popis
497281	závesný hák na nohavice
497251	bielizňový kôš široký
497252	bielizňový kôš úzky

Bočné výsuvné vešiaky





čierna	šampaň zlatá	popis
497284	**497285**	nohavice
497286	**497287**	kôš na bielizeň
497288	**497290**	opasky / kravaty
497292	**497294**	opasky / kravaty s miskou
497296	**497298**	opasky / kravaty
497300	**497302**	opasky / kravaty s miskou

KESSEBÖHMER

Conero – vybavenie šatne / šatníkovej skrine

Šatníkové sklopné tyče



farba		nosnosť	pre KB (mm)
čierna	šampaň zlatá		
497304	**497310**	14	445–628
497305	**497311**		625–808
497306	**497312**		805–988
497307	**497313**		985–1168
497308	**497314**	17	805–988
497309	**497315**		985–1168

Šatníkové sklopné tyče s policou



farba		nosnosť	pre KB (mm)
čierna	šampaň zlatá		
497317	**497321**	20	445–628
497318	**497322**		625–808
497319	**497323**		805–988
497320	**497324**		985–1168

Príslušenstvo

čierna	popis
497316	podložka k sklopnej šatníkovej tyči

StrongIn – šatníkové tyče a držiaky

Šatníková tyč oválna



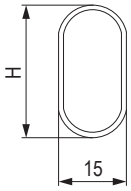

kód	H (mm)	L (mm)	farba
193150	22	2000	chróm
15512	30	3000	
120405	30	2000	
15500	22	3000	
313755	30	2900	hliník elox
352914	30	3000	biela

Držiak šatníkovej tyče oválnej

15505



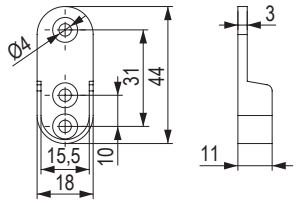

314029

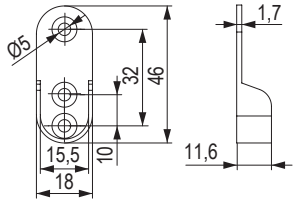

344270

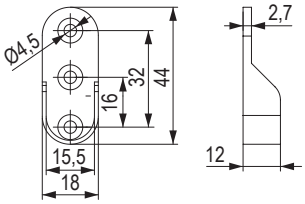

kód	farba	materiál
15505	chróm	zinok
314029		oceľ
344270	strieborná	zinok

Držiak šatníkovej tyče oválny s tŕňmi



349588

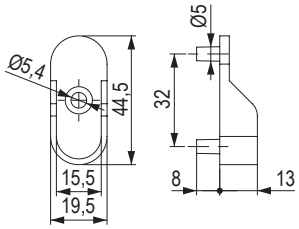

352928

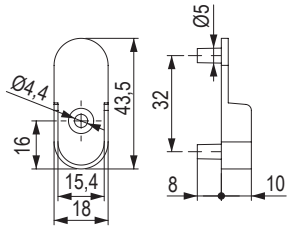

kód	farba
349588	strieborná
352928	chróm

Držiak šatníkovej tyče stopkový priebežný



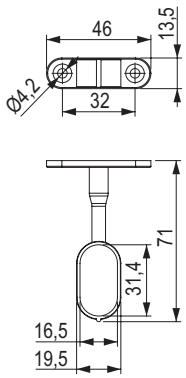

kód	farba
15541	chróm

StrongIn – šatníkové tyče a držiaky

Držiak šatníkovej tyče stopkový uzavretý



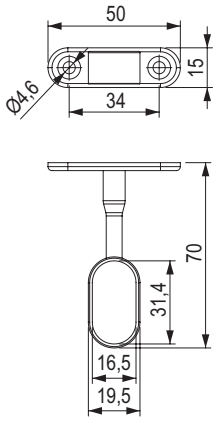

kód	farba
355870	chróm

Držiak šatníkovej tyče oválny na naskrutkovanie pod policu



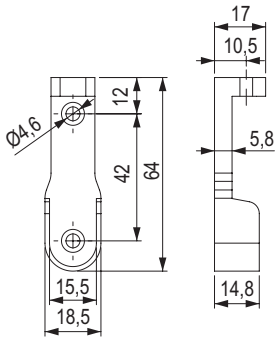

kód	farba
355869	chróm

Držiak šatníkovej tyče oválny – plast



kód	farba
352496	buk
352497	biela
352498	hnedá

Šatníková týč kruhová



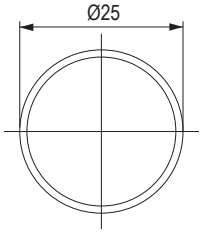

kód	dĺžka (mm)	hrúbka steny (mm)	farba
284647	3 000	1	chróm
15513		0,7	

StrongIn – šatníkové tyče, držiaky, výsuvné vešiaky na ramienka

Držiak šatníkovej tyče kruhovej

- Ø 25 mm



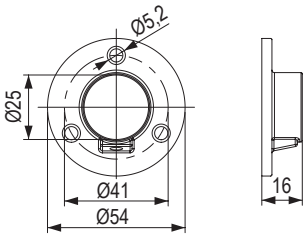

kód	farba	materiál
15514	chróm	oceľ
343059		zinok

Držiak šatníkovej tyče kruhovej – plastový

- Ø 25 mm



kód	farba
129759	biela
129760	hnedá
129758	čierna
100185	buk
101199	dub
101202	jelša

Výsuvný vešiak na ramienka

- kvalitné prevedenie z masívneho drôtu
- elegantná kombinácia čierneho PVC a chrómu
- vhodný pri očakávanej vyššej záťaži alebo požiadavke vyššej kvality

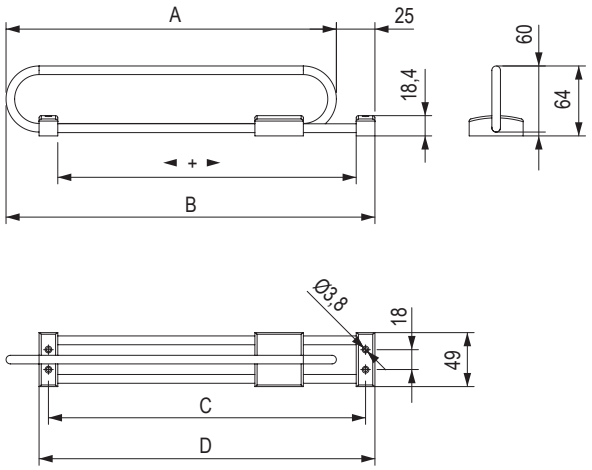

kód	dĺžka A (mm)	B (mm)	C (mm)	D (mm)
503104	250	275	233	250
284653	300	325	283	300
284654	350	375	333	350
284655	400	425	383	400
284656	450	475	433	450

ViBO Design your space

rámy a koše a vešiaky do rámov

Výsuvný rám s tlmením

- guľôčkový celovýsuv s tlmením pri zatváraní
- farebné prevedenie hliník a chróm
- rámy slúžiace na zavesenie košov nájdete na ďalších stranách katalógu
- najvhodnejší typ vyberiete podľa šírky košov a vešiakov a vnútornej šírky rámu



kód	vonkajšia šírka (mm)	vnútorná šírka (mm)	hĺbka (mm)	výška (mm)
284626	400–480	320–400	513	58
284627	550–620	470–540		
284628	690–760	610–680		
284629	830–900	750–820		
284630	900–970	820–890		

Vešiak na nohavice

- na zavesenie do výsuvného rámu
- vhodný na zavesenie nohavíc a sukní

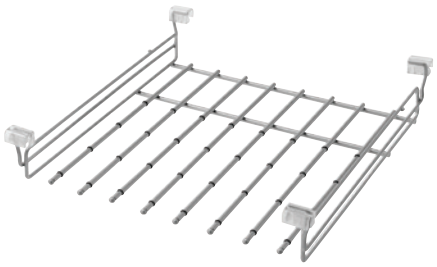

kód	šírka (mm)	hĺbka (mm)	výška (mm)
88505	479	510	103
88575	755		

Celodrôtený kôš

- na zavesenie do výsuvného rámu
- vhodný na uloženie drobného oblečenia: ponožiek, spodného prádla atď.

kód	šírka (mm)	hĺbka (mm)	výška (mm)
88566	305	510	151
88528	410		
88529	490		
88530	730		



koše do rámov a príslušenstvo

Kôš na topánky

- drôtená polica do nastaviteľného rámu s protišmykovým povlakom
- vrátane držiakov



kód	šírka (mm)	hĺbka (mm)	výška (mm)
88531	380	510	200
88536	460		

Plastové úchytky na koše

- náhradné

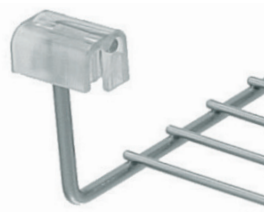

kód	popis
87824P	súprava 4 ks

Miska transparentná

- transparentný plast
- na drobné predmety
- teleskopická



kód	šírka (mm)	hĺbka (mm)	výška (mm)
88548	98	440–520	43

Konzola na uchytenie rámu

- pre rám s výsuvom s tlmením
- použitie v prípade, že je korpus širší než maximálna možná šírka rámu, prípadne pri montáži rámu pod policu (pozri foto)





kód	šírka (mm)	hĺbka (mm)	výška (mm)	farba
87878A	52	335	78	hliník

ViBO
Design your space

bočné výsuvné police a skrinky na topánky, výsuvné vešiaky

Skrinka na topánky

- guľôčkové celovýsuvy s doťahom (bez tlmenia)
- farebné prevedenie hliník / chróm
- univerzálny pravoľavý variant



kód	šírka (mm)	hĺbka (mm)	výška (mm)
284635	275	515	565

Dvojitá polica

- guľôčkové celovýsuvy s doťahom (bez tlmenia)
- farebné prevedenie hliník / chróm
- univerzálny pravoľavý variant



kód	šírka (mm)	hĺbka (mm)	výška (mm)
284634	275	515	565

Vešiak na ramienka

- guľôčkové celovýsuvy s doťahom (bez tlmenia)
- farebné prevedenie hliník / chróm
- univerzálny pravoľavý variant



kód	šírka (mm)	hĺbka (mm)	výška (mm)
284633	50	500	175

Vešiak na kravaty a opasky

- guľôčkové celovýsuvy s doťahom (bez tlmenia)
- farebné prevedenie hliník / chróm
- univerzálny pravoľavý variant



kód	šírka (mm)	hĺbka (mm)	výška (mm)
284632	165	500	50

Vešiak na nohavice a sukne



kód	šírka (mm)	hĺbka (mm)	výška (mm)
284631	260	500	260

sklopné šatníkové tyče a príslušenstvo

Šatníková tyč

- sklopná šatníková tyč s tlmením
- plast v sivom mate



kód	šírka (mm)	hĺbka (mm)	výška (mm)	nosnosť (kg)
315969	500–750	168	806	12
315970	750–1250			



Dištančné podložky



kód	Ø (mm)	výška (mm)
315971	148	16

- dištanc 16 mm
- 2 ks v balení

sklopné šatníkové tyče

DUO LIFT 10

kód	kód Hettich	popis
104355	9079878	obojstranná montáž na korpus



- nosnosť 10 kg
- teleskopické nastavenie šírky pre korpus so svetlou šírkou 750 – 1 170 mm
- montáž v Systéme 32
- šatníková tyč z chrómovanej ocele
- teleso, sklopné rameno, plast a oceľ vo farbe aluminium finiš

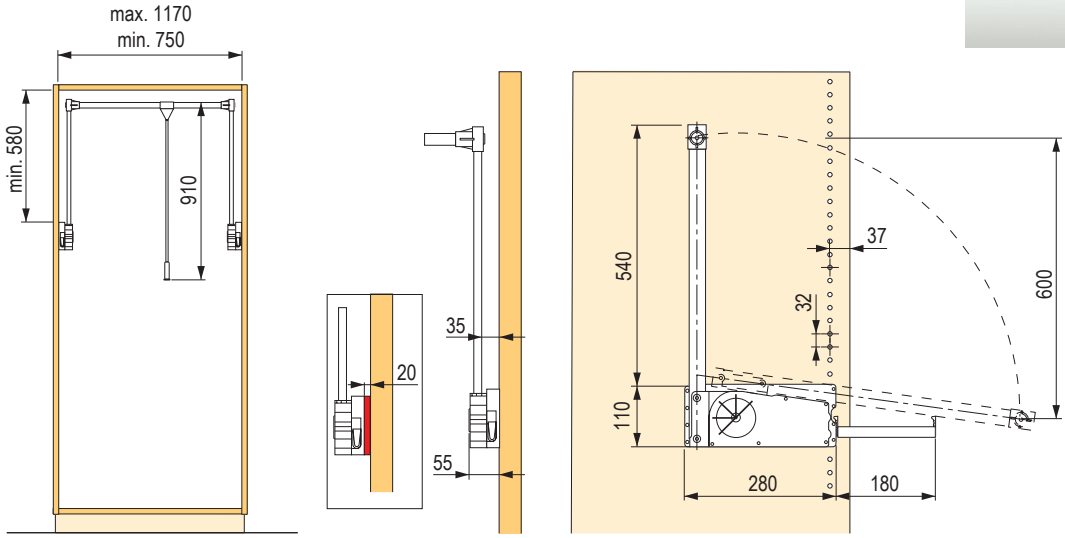

DUO LIFT 18

kód	kód Hettich	popis
119204	9079882	obojstranná montáž na korpus



- nosnosť 12 – 18 kg
- teleskopické nastavenie šírky pre svetlú šírku korpusu 750 – 1 170 mm
- montáž v Systéme 32
- nastavenie sily pružiny v 4 stupňoch: 12 – 14 – 16 – 18 kg
- šatníková tyč z chrómovanej ocele
- teleso, sklopné rameno, plast a oceľ vo farbe aluminium finiš

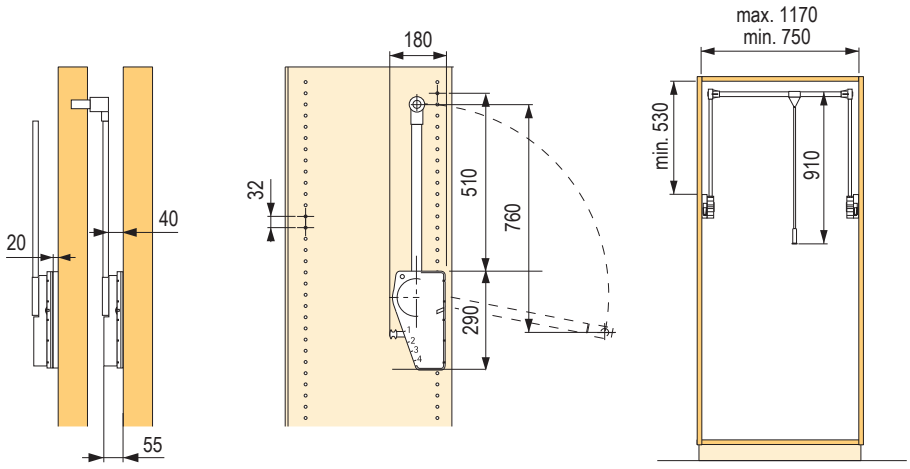

šatníkové tyče a držiaky

Oválna oceľová

- oceľ, lesklý chróm



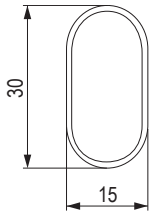

kód	kód Hettich	dĺžka (mm)
107529	47615	2000

Oválna hliníková

- hrúbka materiálu 1,2 mm
- hliník eloxovaný



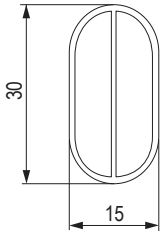

kód	kód Hettich	dĺžka (mm)
107988	9079590	3000

Nosič šatníkovej tyče

- rozstup otvorov 32 mm
- poniklovaný zinkový odliatok



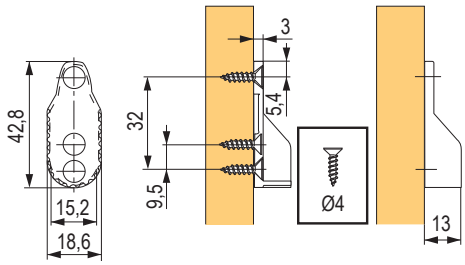

dĺžka šatníkovej tyče = svetlá šírka korpusu − 7 mm

kód	kód Hettich	popis
106469	70664	na naskrutkovanie

Nosič šatníkovej tyče

- so špeciálnou skrutkou M6 × 25
- 2 otvory na pripevnenie na bok
- poniklovaný zinkový odliatok

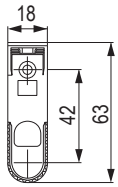

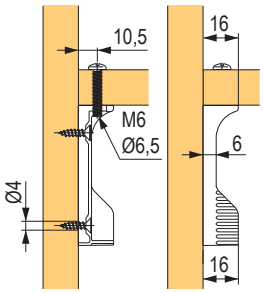

dĺžka šatníkovej tyče = svetlá šírka korpusu − 13 mm

kód	kód Hettich	popis
119133	70668	na naskrutkovanie pod policu

Prídavný nosič šatníkovej tyče

- so špeciálnou skrutkou M6 × 25
- poniklovaný zinkový odliatok



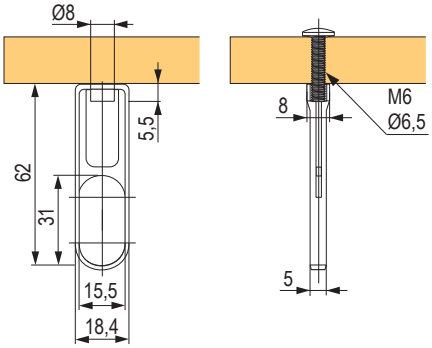

kód	kód Hettich	popis
107739	70676	na naskrutkovanie pod policu

Držiak na kravaty

- oceľ poniklovaná



kód	kód Hettich	dĺžka (mm)
104298	48890	300

Vešiak na ramienka s výsuvom Quadro

- horná montáž pod vrchnú dosku
- hĺbka korpusu min. 400 mm
- výsuv Quadro: oceľ so strieborným lakom
- vešiak: oceľ poniklovaná



kód	kód Hettich	nosnosť (kg)
103999	9136277	25

Výsuvný vešiak na nohavice



kód	kód Hettich	typ montáže	šírka (mm)	hĺbka (mm)	výška (mm)	počet závesných tyčí	pre korpus (mm)
153640	9079968	medzi bokmi	741	500	82	13	800

- strieborná farba prášková

Súčasťou balenia sú dištančné diely pre korpusy s klasicky otváranými dverami, v tabuľke ich počet a hrúbka.

hrúbka bokov korpusu (mm)	pre korpus (mm)			
	500	600	800	1000
16	2×16	2×16	4×16	4×16
18	2×12	2×12	2×16 a 2×12	2×16 a 2×12
19	×	×	2×14 a 2×12	2×14 a 2×12

nástenný systém MAKE ME

cordia

Systém MAKE ME

- Make Me je variabilný hliníkový nástenný systém určený do moderných interiérov a šatní
- dizajnovo zaujímavé riešenie úložného priestoru, jednoduchá inštalácia a ľahké zostavenie
- jednotlivé komponenty sú dodávané vrátane spojovacieho kovania na pripevnenie k nohám





Hliníkový stojan

kód	farba	dĺžka (mm)
CP0001	hliník	2 250
402495	čierna matná	



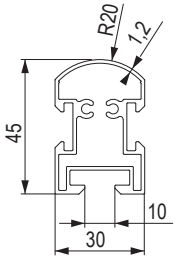

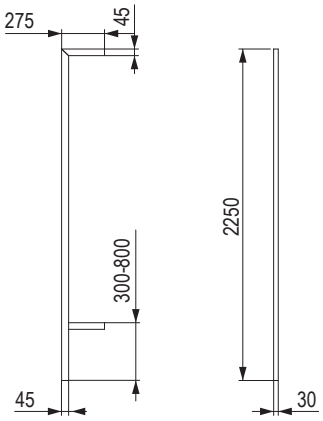

Držiak skrinky

kód	farba
CP0004	hliník
402494	čierna matná

- súprava obsahuje dva kusy horného rovného príchytu, dva kusy spodného príchytu L a kovanie na upevnenie k nohám
- kompletná súprava pre jednu skrinku

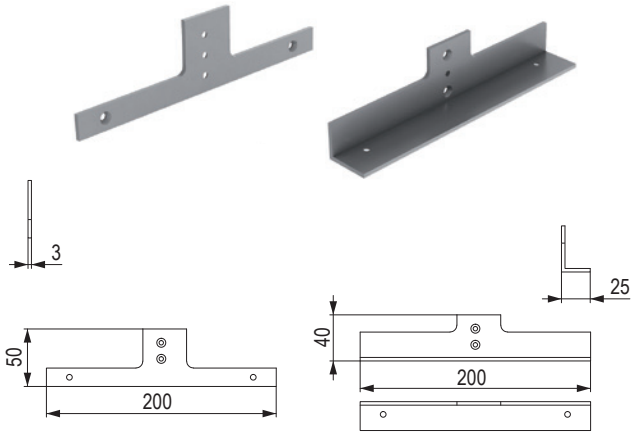

Držiak police rovný

kód	farba
CP0005	hliník
402493	čierna matná

- súprava obsahuje dva policové príchyty
- kompletná súprava na upevnenie jednej police k nohám

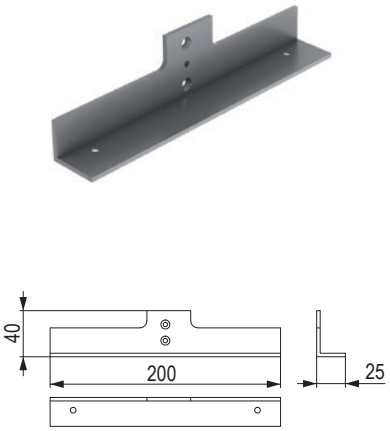

Držiak police na topánky

kód	farba
146982	hliník
402492	čierna matná

- súprava obsahuje dva policové príchyty
- kompletná súprava na upevnenie jednej police k nohám

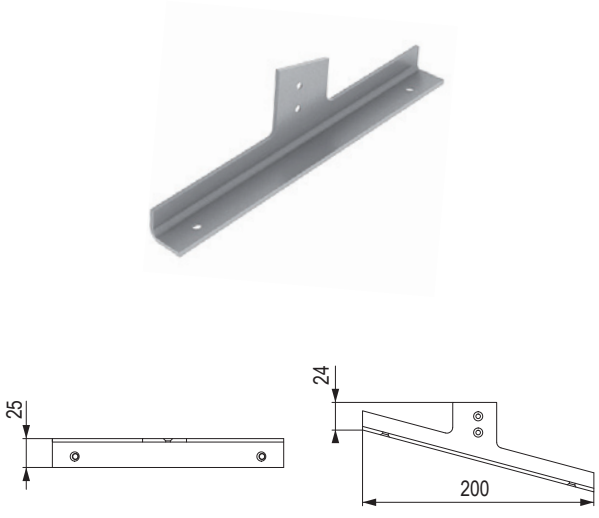

Šatníková tyč

kód	farba	dĺžka L (mm)
505425	hliník	600
505427	čierna matná	
505428	hliník	800
505429	čierna matná	
505430	hliník	900
505431	čierna matná	

- súprava obsahuje kovanie na upevnenie k nohám

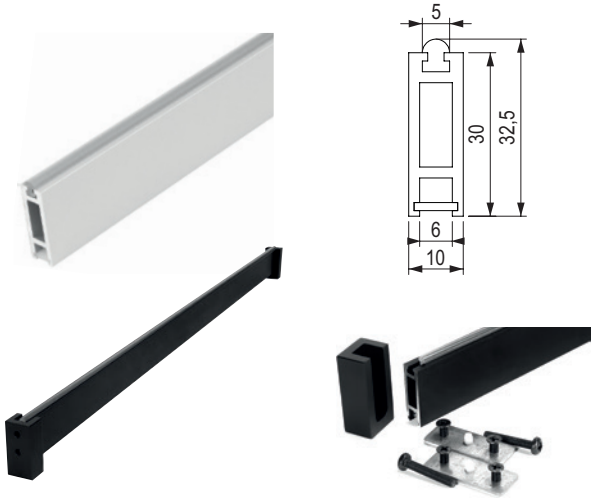

stenový systém Vertiko

- stenový systém vertikálnych profilov a držiakov políc a skriniek



Stenový profil 2 606 mm

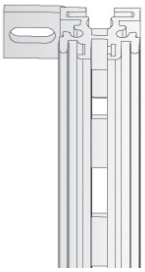

kód	farba
500710	hliník

- súčasťou profilu je aj regulačná platnička a skrutka
- profil môže byť vybavený elektrifikáciou

Plastový klip na uchytenie panelu

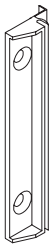

kód	farba
309018	plast

Stenový príchyt

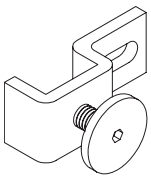

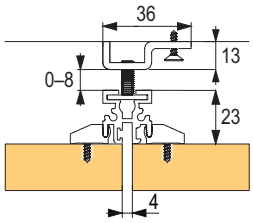

kód	materiál
309017	kov

odporúčané použiť 1 ks na 0,5 m stenového profilu

Držiak pre drevené police

kód	farba	dĺžka (mm)	fixácia police	pre hrúbku police (mm)
420886	tmavohnedá	300	bočná	18
506921	čierna matná			
402852	tmavohnedá	400	bočná	25–36
506924	čierna matná			
402853	tmavohnedá	500	bočná	25–36
506926	čierna matná			
402854	tmavohnedá		spodná ľavá	max. 25
402855			spodná pravá	
402856			spodná stredová	

držiaky police s bočnou fixáciou je nutné doplniť podperami police

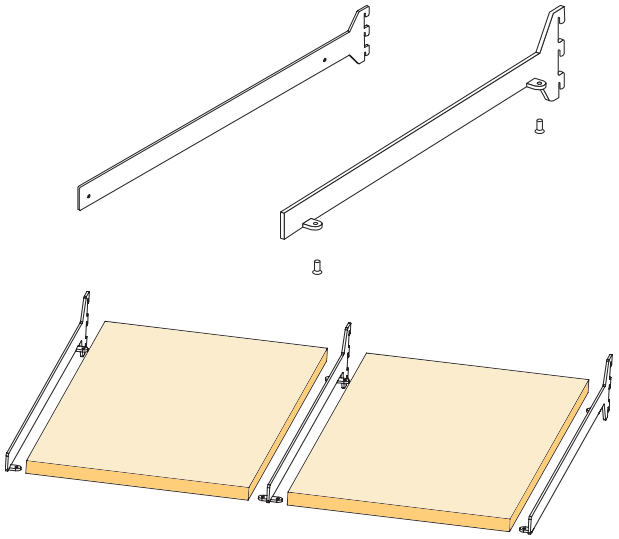

stenový systém Vertiko

Rohová spojka profilu

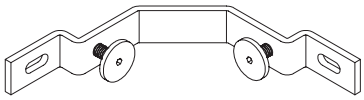

kód	materiál
309019	kov

Držiak skrinky

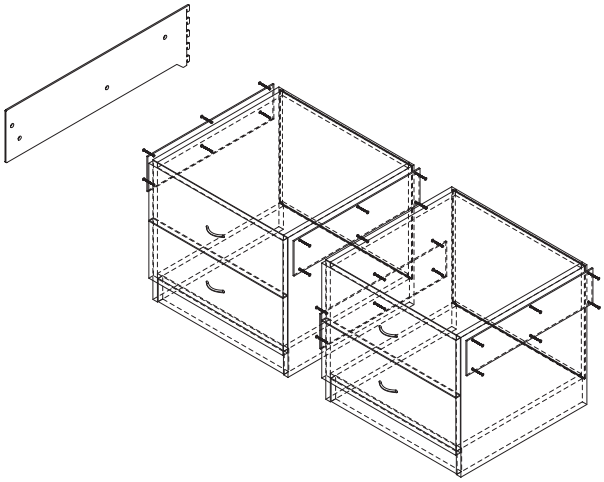

kód	farba	dĺžka (mm)
402857	tmavohnedá	500
506932	čierna matná	

Držiak šatníkovej tyče

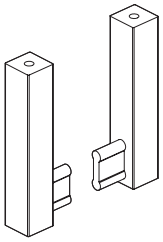

kód	farba
402858	tmavohnedá
506933	čierna matná

- na uchytenie držiaka do police použite skrutku so závitom M5

Šatníková tyč

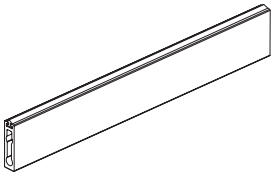

kód	farba	dĺžka (mm)
402859	tmavohnedá	900
506934	čierna matná	

Stredová podpera police

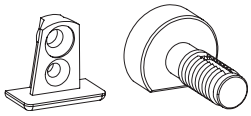

kód	použitie
408377	na uchytenie police

- kompletná súprava na priebežné uchytenie dvoch políc
- súprava obsahuje:
  - 4 ks policové podpery so závitom
  - 4 ks skrutky M4×8

Bočná podpera police

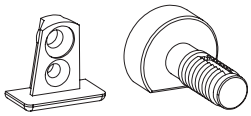

kód	použitie
408376	na uchytenie police

- pre jednu policu použite dve súpravy bočných policových podpier
- súprava obsahuje:
  - 2 ks policové podpery so závitom
  - 2 ks skrutky M4×8

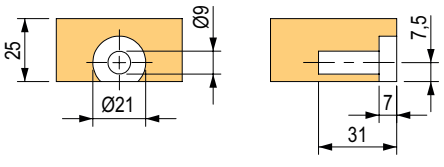

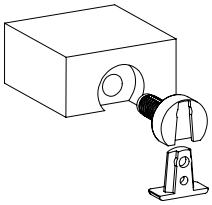

orientačná hmotnosť jednotlivých druhov výplní

uvádzané na základe údajov výrobcov a všeobecne uvádzaných údajov

typ materiálu	kg / 1 m²	
	od	do
DTDL 8 mm	5	6
DTDL 10 mm	6	8
DTDL 12 mm	7	9
DTDL 16 mm	10	11
DTDL 18 mm	11	12
DTDL 19 mm	17	18
DTDL 22 mm	13	17
DTDL 25 mm	15	19
DTDL 28 mm	16	20
DTDL 38 mm	20	25

typ materiálu	kg / 1 m²	
	od	do
MDF 10 mm	6	8
MDF 18 mm	12	14
MDF 25 mm	17	19
MDF 28 mm	19	21
voštiny (Eurolight) 38 mm	11	12
voštiny (Eurolight) 50 mm	11	12
HDF 2,5 mm	2	2,5
HPL 8 mm	10	11
HPL 10 mm	14	15
HPL 12 mm	15	18

- váha sa môže líšiť podľa jednotlivých výrobcov, hustoty, podielu recyklátu a pod.



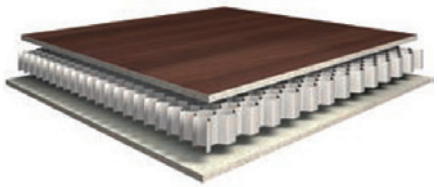

masívne výplne	kg / 1 m²	
	od	do
smrek 40 mm	18	19
buk 40 mm	25	29
dub 40 mm	24	30
smrekovec 40 mm	22	24
jaseň 40 mm	23	28
hevea 40 mm	27	29

- orientačné hodnoty, pri vlhkosti cca 8 %



typ materiálu	kg / 1 m²
	cca
Rauvisio 4 mm	5,7
Lacobel 4 mm	10
sklo 4 mm	10
zrkadlo 4 mm	10
sklo 5 mm	12,5
sklo 6 mm	15
sklo 8 mm	20
sklo 10 mm	25
sklo 12 mm	30

- váha bezpečnostného skla sa líši minimálne, použite najbližšiu hodnotu

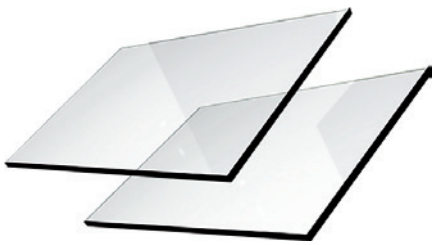

- Uvedené hmotnosti sú orientačné a zvlášť v prípade zložitejších a citlivejších zariadení odporúčame preváženie výplne, aby bola zaručená správna funkcia.

Magic2 – posuvné interiérové dvere bez viditeľného vedenia

Magic2 – v čom sa líšia od pôvodnej verzie

- predĺženie tlmiacej dráhy o 20 mm na 50 mm
- nastaviteľné tlmiče
- lepšia ochrana dverí pred akýmkoľvek dotykom so stenou
- možnosť horizontálneho a vertikálneho mikrometrického nastavenia bez nutnosti vybratia dverí z vodiacej lišty
- vylepšenie ochrany proti vypadnutiu dverí z vodiaceho profilu
- spodné kolieska sú väčšie, majú väčší priemer aj ložiská, hrúbka gumy bola zdvojnásobená
- tichší chod
- šírka dverí 680 – 1 800 mm
- možná montáž bez bočných krytiek vodiaceho profilu

spodné vedenie | min. 35 mm | guľôčk. ložiská | zaťaženie 80 kg





Pre drevené dvere

kód	popis
368394	TERNO Magic2 / 1 800 kovanie pre drevené dvere s tlmením
368393	TERNO Magic2 / 1 100 kovanie pre drevené dvere s tlmením

Pre sklenené dvere

	šírka krídla v mm	
hrúbka skla v mm	680 – 1050	1050 – 1750
8	**389344**	**389347**
10	**389345**	**389348**
12	**389346**	**389349**

Rámová verzia – kompletné súpravy kovania vrátane rámu

popis	šírka rámu max. 1 100 mm			šírka rámu max. 1 500 mm		
povrchová úprava	výška max. 2 200 (mm)	výška max. 2 600 (mm)	výška max. 3 000 (mm)	výška max. 2 200 (mm)	výška max. 2 600 (mm)	výška max. 3 000 (mm)
strieborná kefovaná	**389387**	**389388**	**389389**	**389401**	**389402**	**389403**
čierna kefovaná	**386095**	**389399**	**389400**	**389413**	**389414**	**389415**
satin nikel kefovaný	**389390**	**389391**	**389395**	**389404**	**389405**	**389406**
tmavohnedá kefovaná	**389393**	**389394**	**389395**	×	×	×

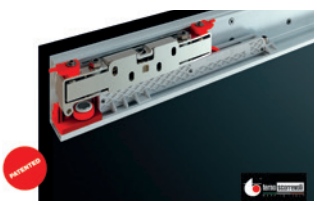



12345 Položka je skladom **12345** Položka je na objednávku

posuvné interiérové dvere Diva Fluid

Pre drevené dvere

- Diva Fluid je nový patentovaný systém posuvných dverí s max. nosnosťou 80 kg
- minimalistický dizajn s tichým chodom vďaka novému kvapalinovému tlmiču
- vozíky aj tlmenie sú ukryté v inovovanej koľajnici tak, aby vynikol originálny dizajn dverí
- odolný univerzálny vodiaci profil zaistí maximálnu odolnosť, je možné krátiť
- jednoduchá montáž
- poistka proti vysadeniu dverí
- jednotlivé položky kompletizačných súprav sú dostupné na našich webových stránkach





Kompletná súprava s nosnosťou 30 – 80 kg s tlmením a horným vedením

počet dverí	1		2			1		2		
„U" profil zafrézovaný v spodnej časti dverí	nie					áno				
povrchová úprava	šírka dverí v mm									
	600–1000	1000–1500	600–750	750–1000	1000–1500	600–1000	1000–1500	600–750	750–1000	1000–1500
Elox strieborný kefovaný	**473273**	**473274**	**473302**	**473361**	**473362**	**473297**	**473299**	**473386**	**473388**	**473390**
Elox čierny kefovaný	**473279**	**473280**	**473363**	**473364**	**473365**	**473300**	**473301**	**473398**	**473399**	**473401**

Kompletná súprava s nosnosťou 30 – 80 kg s brzdou a horným vedením

počet dverí	1		2			1		2		
„U" profil zafrézovaný v spodnej časti dverí	nie					áno				
povrchová úprava	šírka dverí v mm									
	600–1000	1000–1500	600–750	750–1000	1000–1500	600–1000	1000–1500	600–750	750–1000	1000–1500
Elox strieborný kefovaný	**485143**	**485144**	**485708**	**485709**	**485710**	**485177**	**485295**	**485714**	**485715**	**485716**
Elox čierny kefovaný	**485148**	**485176**	**485711**	**485712**	**485713**	**485296**	**485707**	**485717**	**485718**	**485719**

posuvné interiérové dvere Diva Fluid

príprava dverí – rozmery vyfrézovania

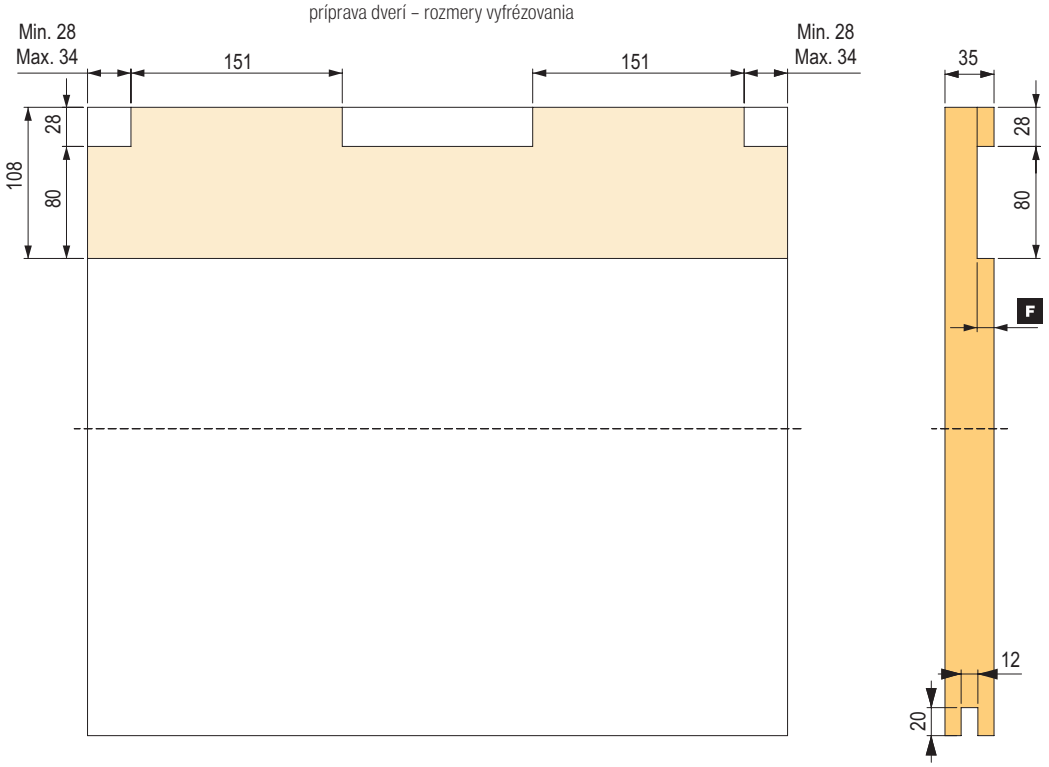

hĺbkou frézovania ovplyvníte odsadenie krídla od steny (F a D)

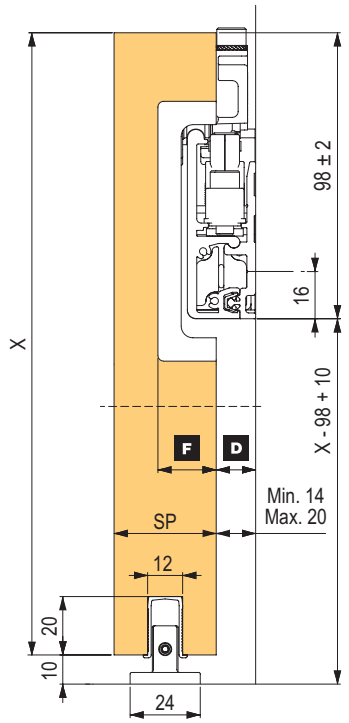

F	D
12	20
14	18
16	16
18	14

posuvné interiérové dvere Diva Fluid

Pre sklenené dvere

- Diva Fluid je nový patentovaný systém posuvných dverí s max. nosnosťou 80 kg
- s tichým chodom vďaka novému kvapalinovému tlmiču, ktorý je úplne ukrytý v hornom vedení
- poistka proti vysadeniu dverí
- predný kryt na skle skryje posuvné kovanie a zaistí tak originálny vzhľad dverí
- na hrúbku skla od 8 až 12,7 mm
- jednotlivé položky kompletizačných súprav sú dostupné na našich webových stránkach

montážny návod na Youtube

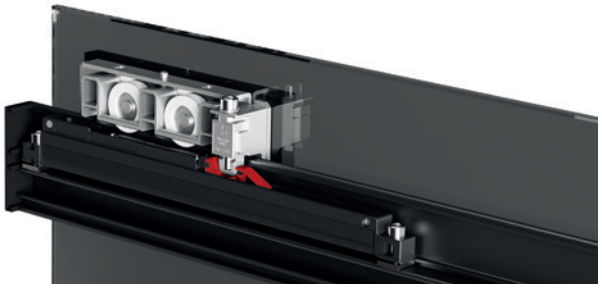



Kompletná súprava s nosnosťou 30 – 80 kg vrátane horného vedenia

počet dverí	1		2			1		2		
tlmič	áno					nie				
povrchová úprava	šírka dverí v mm									
	600–1000	1000–1500	600–750	750–1000	1000–1500	600–1000	1000–1500	600–750	750–1000	1000–1500
Elox strieborný kefovaný	**485720**	**485721**	**485727**	**485724**	**485725**	**485731**	**485732**	**485735**	**485736**	**485737**
Elox čierny kefovaný	**485722**	**485723**	**485728**	**485729**	**485730**	**485733**	**485734**	**485738**	**485739**	**485740**

rozmerová schéma

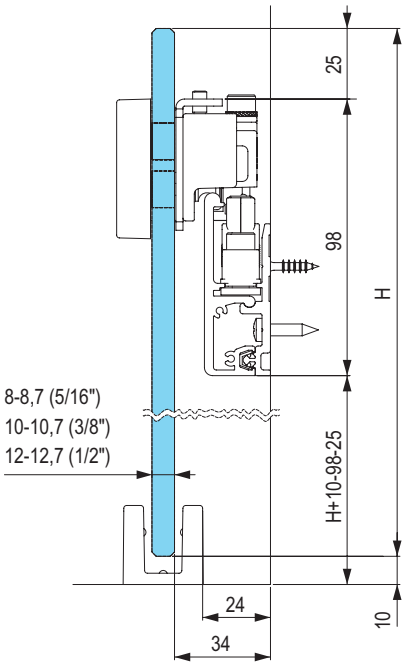

vŕtanie skla na upevnenie vozíka

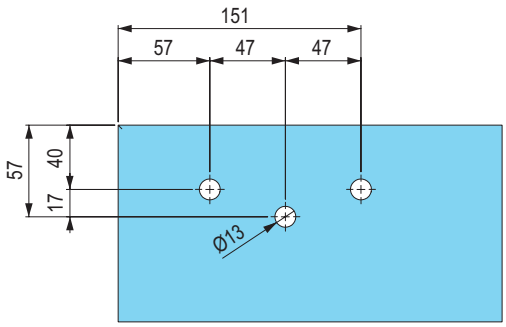

posuvné interiérové dvere Diva Fluid

Kompletná rámová súprava s nosnosťou 30 – 80 kg vrátane horného vedenia, verzia s tlmičom

- kompletná súprava vrátane horného vedenia
- pre hrúbku skla 5 – 8 mm
- jednotlivé položky kompletizačných súprav sú dostupné na našich webových stránkach

počet dverí	1				2					
maximálna výška dverí (mm)	2200	2600		3000	2200		2600		3000	
povrchová úprava / šírka dverí (mm)	600–1000	800–1000	1000–1200	1000–1500	600–750	750–1000	750–1000	1000–1200	850–1000	1000–1500
Elox strieborný kefovaný	**506936**	**506937**	**506938**	**506939**	**506956**	**506957**	**506958**	**506959**	**506960**	**506961**
Elox čierny kefovaný	**506940**	**506941**	**506942**	**506943**	**506962**	**506963**	**506964**	**506965**	**506966**	**506967**

Kompletná rámová súprava s nosnosťou 30 – 80 kg vrátane horného vedenia, verzia s brzdou

- kompletná súprava vrátane horného vedenia
- pre hrúbku skla 5 – 8 mm
- jednotlivé položky kompletizačných súprav sú dostupné na našich webových stránkach

počet dverí	1				2					
maximálna výška dverí (mm)	2200	2600		3000	2200		2600		3000	
povrchová úprava / šírka dverí (mm)	600–1000	800–1000	1000–1200	1000–1500	600–750	750–1000	750–1000	1000–1200	850–1000	1000–1500
Elox strieborný kefovaný	**506944**	**506945**	**506946**	**506947**	**506970**	**506971**	**506973**	**506974**	**506975**	**506976**
Elox čierny kefovaný	**506948**	**506949**	**506950**	**506951**	**506978**	**506981**	**506982**	**506984**	**506985**	**506986**





StrongLine Barnio – súprava kovania pre horné vedenie rustikálnych dverí

Kompletné súpravy vrátane vodiacich profilov

- atraktívny dizajn vozíkov s ložiskami
- jednoduchá montáž
- jednoduchý chod
- možnosť tlmenia na oboch stranách
- nosnosť 80 kg
- hrúbka dverí 30 až 45 mm

Súprava obsahuje:
- kolieska
- upevňovací materiál do steny
- spojovací materiál k vedeniu
- koncové zarážky
- vodiaci tŕň
- horné vedenie
- tlmiče

hrúbka dverí 40 – 45 mm	dĺžka (m)	s tlmením	bez tlmenia
Simple	2	**393229**	**393227**
	3	**393231**	**393230**
Big	2	**393222**	**393220**
	3	**393226**	**393224**
Square	2	**393233**	**393232**
	3	**393235**	**393234**

hrúbka dverí 30 – 40 mm	dĺžka (m)	s tlmením	bez tlmenia
Simple	2	**390800**	**390806**
	3	**390801**	**390807**
Big	2	**390804**	**390808**
	3	**390805**	**390809**
Square	2	**390802**	**390810**
	3	**390803**	**390811**





Simple



Square



Big

Jednotlivé komponenty

kód	popis
390594	súprava Simple
390595	súprava Square
390596	súprava Big
390597	súprava tlmičov
390598	horné vedenie 2 m
390599	horné vedenie 3 m
390601	spojovací materiál na stenu
392649	spojovacie skrutky na dvere 30 – 40 mm
392650	spojovacie skrutky na dvere 40 – 45 mm

- komponenty sú už obsiahnuté v kompletoch

posuvné interiérové sklenené dvere Vetro 40

Pre sklenené dvere do hmotnosti 120 kg

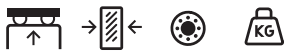

horné vedenie | 8/10/12 mm | guľôčk. ložiská | zaťaženie 80/120 kg

- interiérové kovanie pre sklá hrúbky 8 – 12,7 mm a váhy do 120 kg
- sklo nie je nutné vŕtať
- súprava obsahuje kompletné kovanie pre jedno krídlo dverí vrátane krytiek držiakov
- odporúčame používať čo najširšie krídla
- úzke a vysoké krídla sú menej stabilné, zvlášť v spojení s tlmičom môže dochádzať k nadskakovaniu alebo poruche

Dôležité upozornenie

Pri prvom zatváraní dverí nie sú tlmiče aktivované, krídlo zatvárajte pomaly, aby sa tlmiče aktivovali (klik).
Rýchly náraz môže tlmič poškodiť, pretože krídlo narazí do koncovej pozície bez tlmenia!
Vykonajte vždy pred odovzdaním zákazníkovi, predídete možným problémom.



verzia	hrúbka skla v mm			minimálna šírka dverí (mm)
	8 – 8,7	10 – 10,7	12 – 12,7	
do 80 kg s absorbérom	**394416**	**394415**	**394414**	600
do 80 kg s tlmičom	**394411**	**394412**	**394413**	740
do 120 kg s absorbérom	**394417**	**394418**	**394419**	600
do 120 kg s tlmičom	**394422**	**394421**	**394420**	740

Horné vedenie Art. 1 280

kód	dĺžka (m)
284680	1,5
DT303	2
284681	2,5
DT304	3
393803	4



Art. 1280

kód	popis
DT336	držiak vedenia Art. 127 / DV

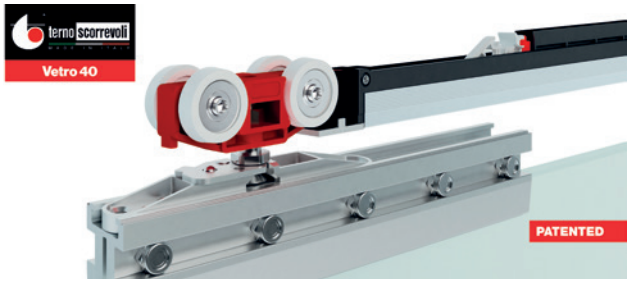

Krycí profil

kód	popis
221491	2 m Art. 1690
220765	3 m Art. 1690
252394	6 m Art. 1690



Potrebný počet držiakov na upevnenie na stenu

dĺžka (m)	1,5	2	2,5	3	3,5	4	4,5	5	5,5	6
počet držiakov	4	5	6	7	7	8	9	10	11	12

- kvalitná funkcia kovania závisí od pevného upevnenia vedenia – nesmie sa prehýbať, krútiť a pod.
- v prípade slabšej nosnosti steny zvýšte počet úchytov
- pred montážou vedenia skontrolujte rovinnosť úchytov

Bočné krytky

kód	popis
306413	ku kryciemu profilu

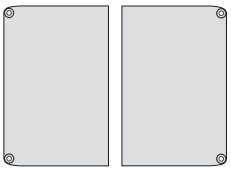

posuvné interiérové drevené dvere Step

Pre masívne dvere do hmotnosti 160 kg



horné vedenie | min. 20 (25) mm | guľôčk. ložiská | zaťaženie 30 – 160 kg

- minimálna hrúbka dverí 20 mm, (pri montáži zafrézovaním 25 mm), sústružené kolieska pre tichý chod
- súprava pre ľahšie krídla, s možnosťou tlmenia
- pri uchytení na stenu max. hrúbka krídla 40 mm
- odporúčame používať čo najširšie krídla
- úzke a vysoké krídla sú menej stabilné, zvlášť v spojení s tlmičom môže dochádzať k nadskakovaniu alebo poruche

typ kovania	nosnosť v kg					šírka krídla v mm
	30	50	80	120	160	
súprava kovania s brzdou	**392694**	×	**392703**	×	**392715**	min. 600 (160 kg – min 700)
súprava kovania 2× kvapalinový tlmič	**392699**	**392701**	**392704**	**392707**	**489956**	min. 740 (160 kg – min. 865)
súprava kovania 2× absorbér	×	**392702**	**392705**	**392709**	×	min. 600 (160 kg – min. 865)

- systém Step je vybavený tlmiacim systémom z gumy, ktorý výrazne znižuje hladinu hluku
- jednoduchá montáž aj demontáž, jednoduchšie nastavenie polohy dverí pred nasadením dverí, zabezpečené proti vysadeniu
- hlavnou výhodou je možnosť zafrézovať vozíky do hornej hrany dverí, čím je možné medzeru medzi hornou hranou dverí a vodiacim profilom znížiť na minimum

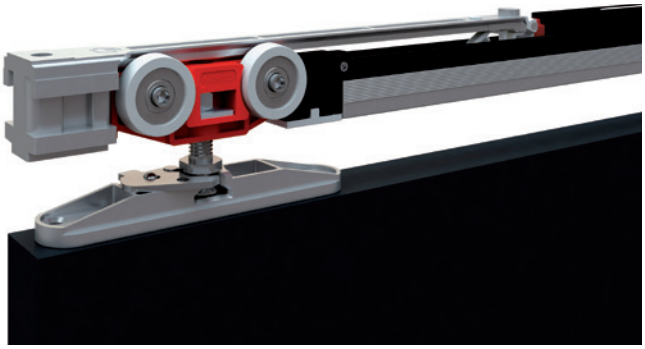

Dôležité upozornenie

Pri prvom zatváraní dverí nie sú tlmiče aktivované, krídlo zatvárajte pomaly, aby sa tlmiče aktivovali (klik).
Rýchly náraz môže tlmič poškodiť, pretože krídlo narazí do koncovej pozície bez tlmenia!
Vykonajte vždy pred odovzdaním zákazníkovi, predídete možným problémom.

Horné vedenie

dĺžka (m)	30 kg	50 – 160 kg elox	50 – 160 kg elox čierny	160 kg pre verziu s brzdou	šírka krídla (mm)
1,5	**392696**	**284680**	**506673**	×	700–850
2	**198955**[1]	**DT303**	**498578**	**DT305**	850–1100
2,5	×	**284681**	**506674**	×	1100–1350
3	**392697**	**DT304**	**506675**	**DT306**	1350–1600
4	×	**393803**	**506676**	**399177**	1600–2150
6		**492018**	**506677**	**DT307**	2150–3200
držiak vedenia	**392695**	**DT336**		**285338**	×

[1] horné vedenie na zafrézovanie

Potrebný počet držiakov vedenia na upevnenie na stenu

dĺžka (m)	1,5	2	2,5	3	3,5	4	4,5	5	5,5
počet držiakov	4	5	6	7	7	8	9	10	11

- kvalitná funkcia kovania závisí od pevného upevnenia vedenia – nesmie sa prehýbať, krútiť a pod.
- v prípade slabšej nosnosti steny zvýšte počet držiakov
- pred montážou vedenia skontrolujte rovinnosť držiakov

Krycí profil pre 50 – 160 kg

	eloxovaný hliník	čierna
2 m	**DT333**	**506679**
3 m	**DT334**	**506680**
6 m	**DT335**	**506681**

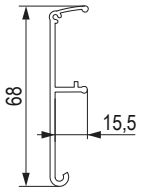

Bočná krytka krycieho profilu

	eloxovaný hliník	čierna
kód	**135251**	**506678**

Držiak dreveného obloženia

kód
133383

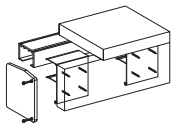

- držiak drev. obloženia / bočná krytka krycieho profilu

súpravy pre postupné alebo synchrónne otváranie dverových krídel nájdete na str. 07.145–147

posuvné interiérové drevené dvere Step

dverové kovanie pre 30 kg (brzda, kvapalinový tlmič)

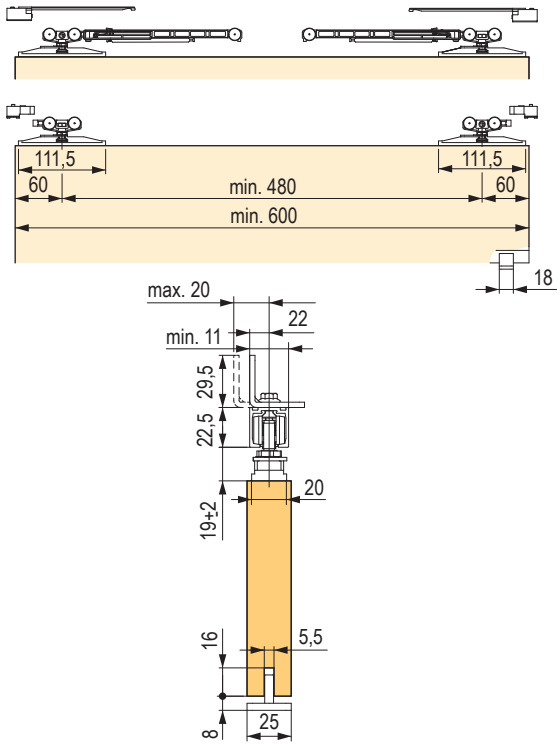

dverové kovanie pre 50 – 160 kg (brzda, absorbér)

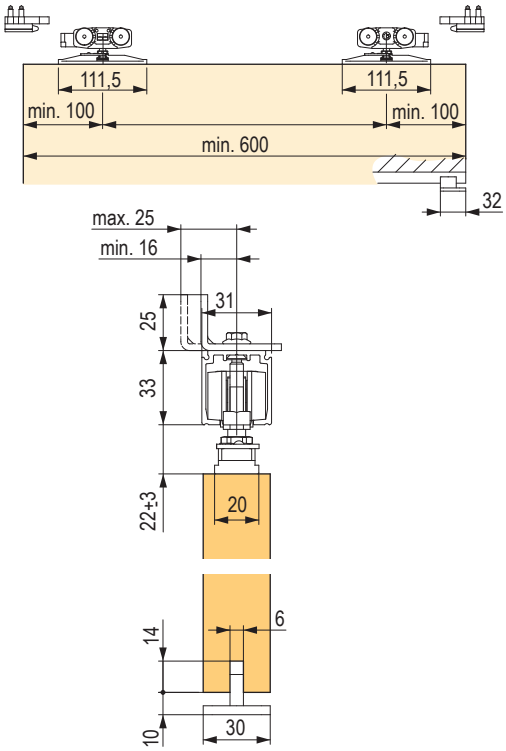

dverové kovanie pre 50 – 160 kg (kvapalinový tlmič)

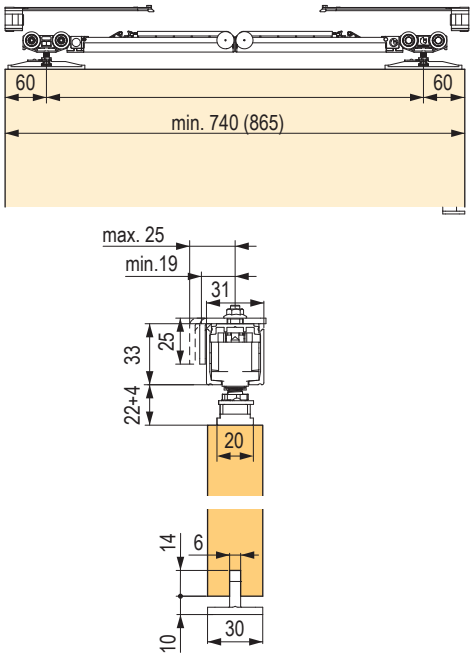

dverové kovanie pre 160 kg (brzda)

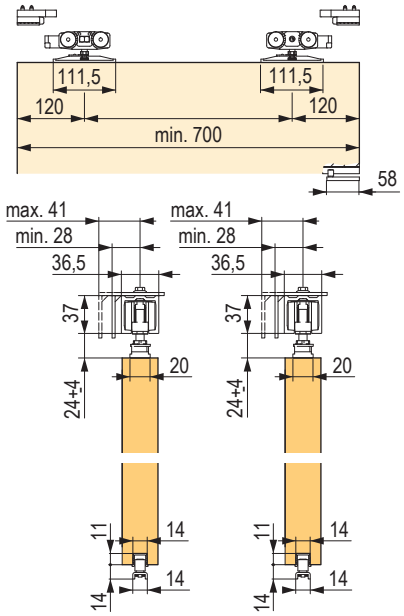

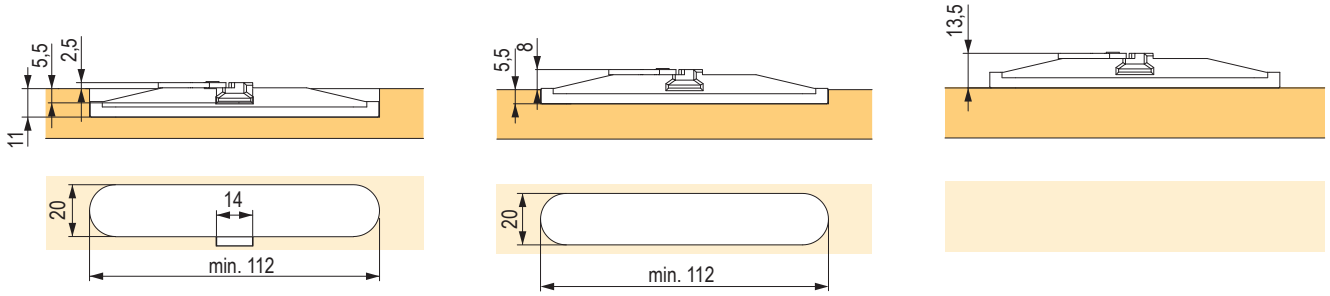

12345 Položka je skladom **12345** Položka je na objednávku

StrongLine Synchrotec súprava plynulého otvárania

Kovanie pre plynulé postupné otváranie dverových krídel

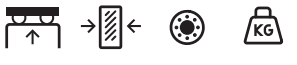

horné vedenie | 25 – 50 mm | guľôčk. ložiská | zaťaženie 80 kg

- ťahom za krajné krídlo sa plynulo pohybuje prostredné krídlo
- je možné inštalovať s ľubovoľnými súpravami, spĺňajúcimi podmienky:
  - vzdialenosť medzi krídlom a vedením 29 – 32 mm
  - vzdialenosť medzi krídlami 37 – 60 mm (osi jednotlivých krídel)
- vodiace profily a súpravy kovania nie sú súčasťou systému, je nutné dokúpiť samostatne

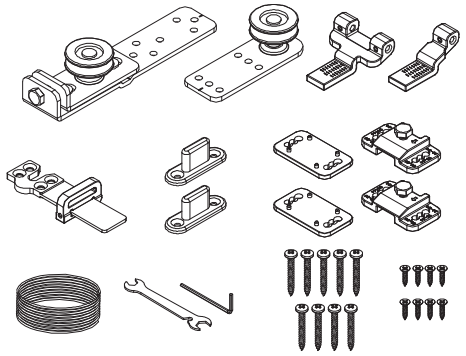

kód	popis
355892	kompletná súprava

Montážny návod:

1. na jednotlivé krídla upevnite kovanie,
2. nainštalujte pevné krídlo,
3. nainštalujte prostredné krídlo,
4. prevlečte lanko upevňovacím elementom, obr. 1,
5. lanko pretiahnite okolo kladiek tak, aby voľné konce boli pri pevnom krídle a upevňovací element 2 bol pri treťom krídle,
6. voľné konce lanka prevlečte upevňovacím elementom, obr. 2, (na pevnom krídle), ľahko upevnite,
7. nainštalujte tretie krídlo, k nemu pripevnite upevňovací element, obr. 3,
8. nastavte a dotiahnite, zvyšok lanka odstrihnite,
9. regulačnou skrutkou na prostrednom krídle dopnite lanko, po povolení lanka na upevňovacom elemente je možné upraviť vzájomnú polohu krídel,
10. na treťom krídle je možné do krajných pozícií inštalovať tlmiče, zostávajúce súpravy musia byť bez tlmenia.

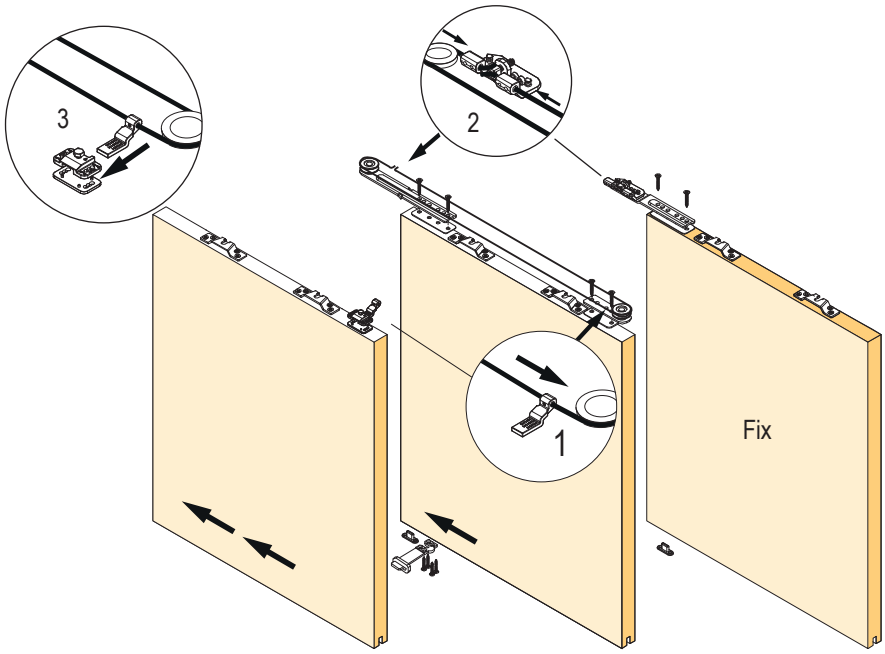

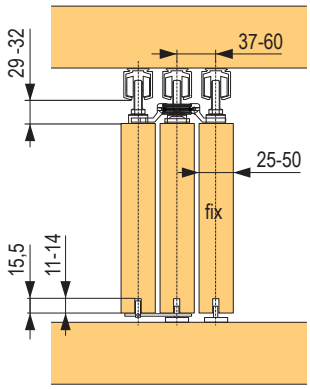

P > 75 mm
400 < L < 1350 mm

$$L = \frac{(2 \times P) + D}{3}$$

D – šírka otvoru
L – šírka krídla
P – presah krídla

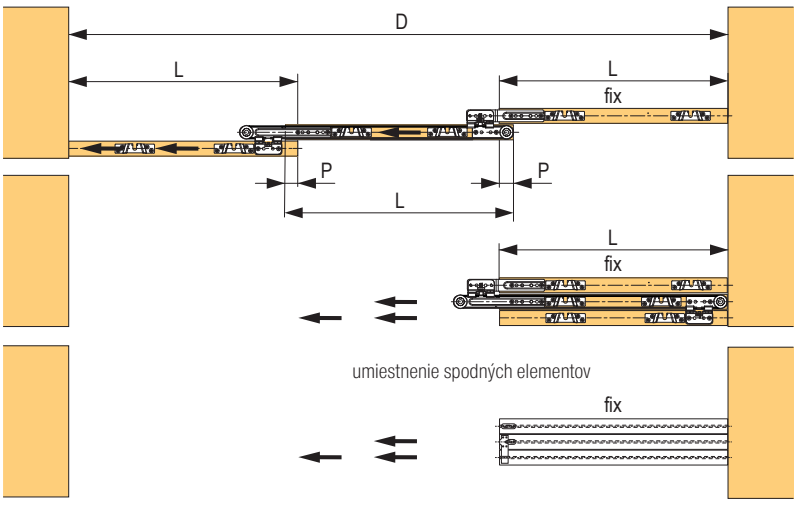

umiestnenie spodných elementov

pohľad zospodu

fix – pevné krídlo

StrongLine Synchrotec súprava plynulého otvárania

Kompletné súpravy pre rôzny počet dverí

horné vedenie | min. 20 mm | zaťaženie 160 kg

- pre kovanie Step, iba verzia s brzdou

kód	popis
393196	súprava pre postupné otváranie 2 dverí
393201	súprava pre postupné otváranie 3 dverí
393203	súprava pre postupné otváranie 4 dverí

- horné vedenie a kovanie je potrebné objednať zvlášť



Príslušenstvo

kód	popis
382758	spodný tŕň Art. 65 svetlosivá
382759	vodidlo teleskopu Art. 71 / G
DT338	brzda teleskopu Art. 1 032

- Súčasťou súprav kovania umožňujúcou postupné otváranie sú len tieto komponenty. Súpravy kovania a vedenie pre jednotlivé dvere je potrebné objednať zvlášť. Je možné použiť akýkoľvek typ, ktorý neobsahuje tlmič.

Zobrazené vedenie je ilustratívne, možno použiť aj iný typ.

odporúčané vzdialenosti medzi jednotlivými krídlami

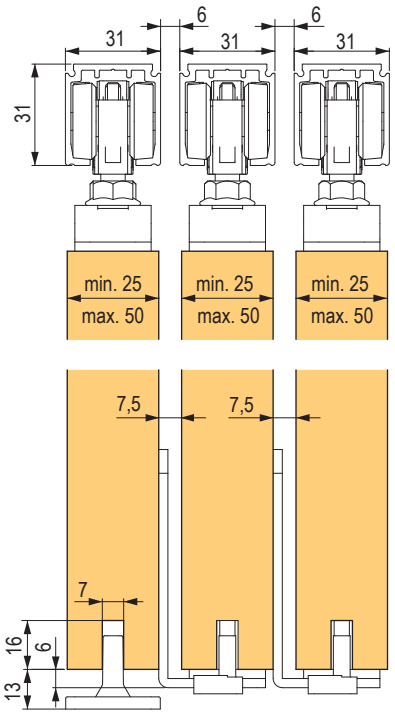

ZATVORENÉ

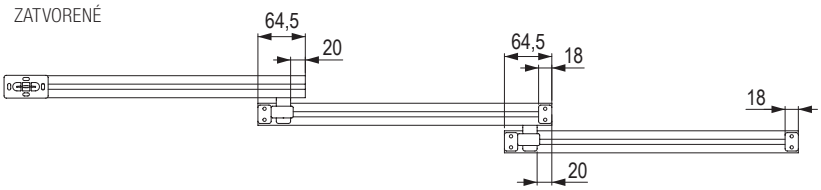

OTVORENÉ

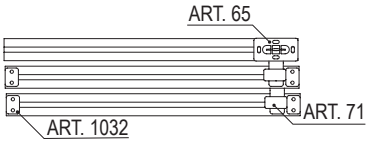

kovanie pre synchrónne otváranie

Kompletné súpravy

horné vedenie

zaťaženie 80 kg

kód	popis
394325	súprava synchro k interiérovému kovaniu s tlmením 80 kg
394327	súprava synchro k interiérovému kovaniu s absorbérom 80 kg
402868	súprava synchro k interiérovému kovaniu s brzdou 80 kg

- kompletná súprava pre 2 krídla, ktorá zabezpečuje tlmenie pri dovieraní krídla
- hmotnosť krídel do 80 kg

k týmto súpravám je nutné dokúpiť horné vedenie, pozri tabuľka



Horné vedenie 50 – 80 kg

kód	dĺžka (m)
284681	2,5
DT304	3
393803	4
DT336	držiak vedenia

Montáž

- kladky sa pripevnia do vodiaceho profilu, na krídla sa namontujú kotviace prvky
- lanko sa prevlečie kladkami, upevní k jednému kotviacemu prvku (1), následne oba konce na druhý kotviaci prvok (2)
- doladenie sa vykonáva posúvaním krídla proti lanku

verzia s brzdou

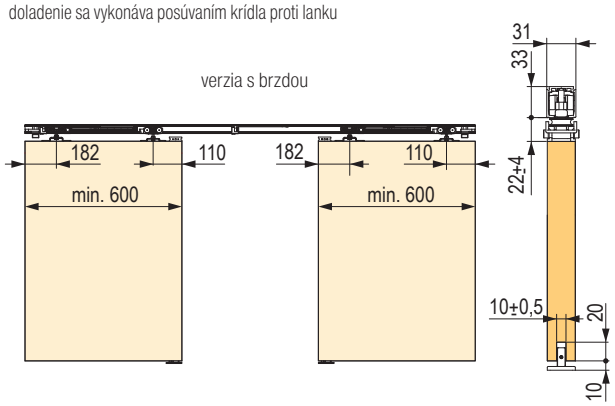

verzia s absorbérom

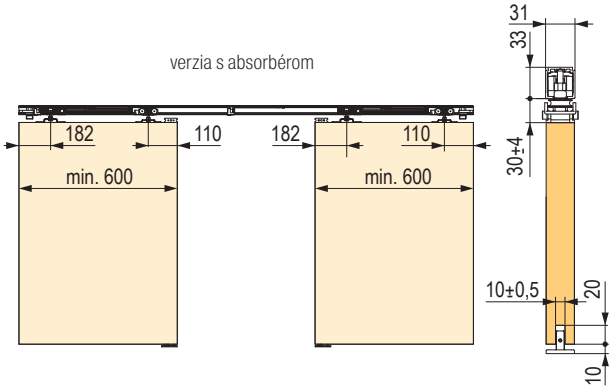

verzia s tlmením

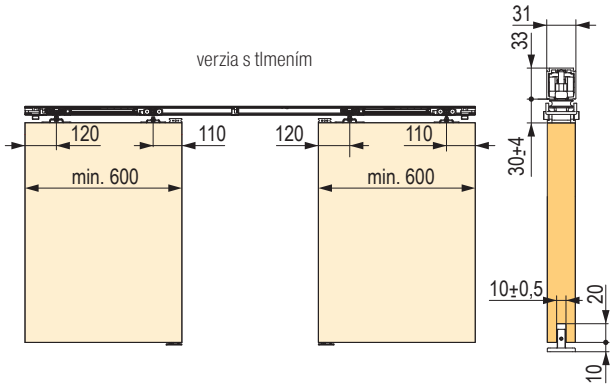

Dôležité upozornenie

Pri prvom zatváraní dverí nie sú tlmiče aktivované, krídlo zatvárajte pomaly, aby sa tlmiče aktivovali (klik).
Rýchly náraz môže tlmič poškodiť, pretože krídlo narazí do koncovej pozície bez tlmenia!
Vykonajte vždy pred odovzdaním zákazníkovi, predídete možným problémom.

kovanie pre interiérové dvere – 40 kg

- kovanie pre ľahšie dvere a posuvné steny, s ložiskovým horným vedením, ktoré sa vyznačuje najmä jednoduchosťou montáže
- súpravy kovania s vedením balené v tubuse
- pri montáži na stenu pomocou úchytov je max. hrúbka krídla 22 mm (súpravy 40 kg)



Súpravy kovania vrátane horného vedenia

verzia bez tlmenia	verzia s tlmením	dĺžka vedenia L (mm)	šírka dverí A (mm)	vzdialenosť vozíkov B (mm)
87351	×	1200	510–700	300
87352	**393276**	1550	710–900	450
87353	**393305**	1900	910–1100	600
87354	**393306**	2300	1110–1300	800
87355	**393307**	2800	1310–1500	1100
87356	**393308**	3300	1510	1400

Obsah balenia:
- 2× horný vozík
- 2× brzda
- 1× vodiaci tŕň
- 1× horné vedenie
- príchyt lišty (počet kusov podľa dĺžky lišty)
- tubus

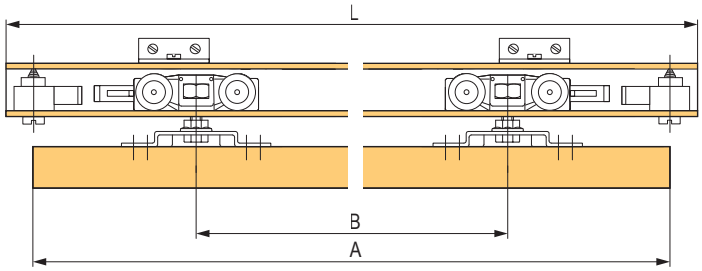

40 kg

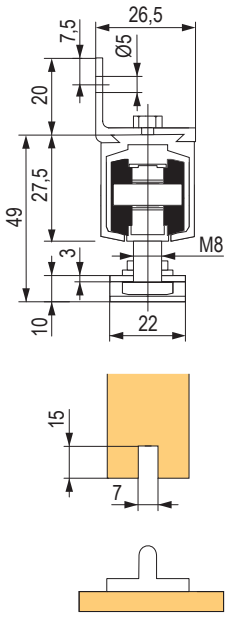

rozmerová schéma – veľkosť kovania a frézovania tŕňa

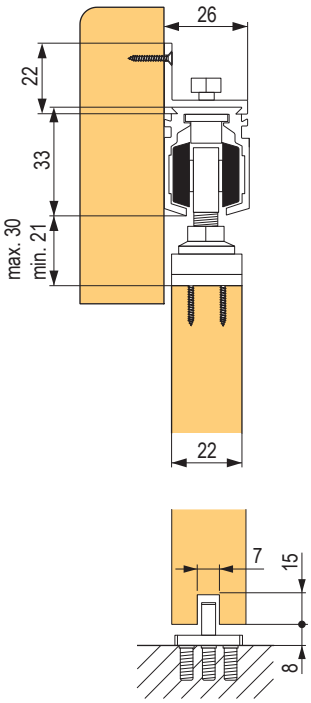

Súpravy kovania bez horného vedenia

kód	popis
87350	s brzdami
393273	s tlmičmi

Obsah balenia:
- 2× horný vozík
- 2× brzda
- 1× vodiaci tŕň

Montážny postup
1. namontujte horné vedenie a spodný vodiaci tŕň,
2. podľa šírky dverí (pozri tabuľka) namontujte na dvere držiaky vozíkov,
3. zasuňte prvú brzdu do horného vedenia,
4. zasuňte vozíky, prelisy musia smerovať k brzdám,
5. zasuňte druhú brzdu do horného vedenia,
6. zaveste dvere na vozíky,
7. všetko poriadne zaistite.

SILENT – kovanie pre interiérové dvere – 100 kg

- kovanie pre stredne ťažké posuvné dvere
- špeciálne prevedenie vozíkov pre obzvlášť tichý chod
- pri montáži na stenu max. hrúbka krídla 40 mm
- **FILO - verzia so zafrézovanými úchytmi, medzera medzi horným vedením a dverovým krídlom je len 8 mm**



horné vedenie | 28 – 40 mm | guľôčk. ložiská | zaťaženie 80/100 kg

Kompletné súpravy kovania pre 1 krídlo

SILENT FILO			SILENT		
bez tlmenia	40 kg s tlmením	80 kg s tlmením	bez tlmenia	40 kg s tlmením	80 kg s tlmením
229352	**403795**	**403796**	**229351**	**403798**	**403799**

- súpravu je nutné doplniť horným vedením

Horné vedenie

kód	popis
229140	1,5 m ART. 0195
229333	2 m ART. 0195
229334	3 m ART. 0195
229335	6 m ART. 0195

Voliteľné príslušenstvo

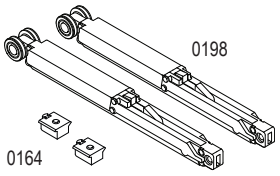

kód	popis
229337	tlmič pre krídlo vo váhe do 40 kg
229339	tlmič pre krídlo vo váhe od 40 do 80 kg
229345	aktivátor tlmiča

kód	popis
229349	príchyt horného vedenia Art. 0189

- odporúčaný rozstup: každých 30 cm

kód	popis
87447	spodný profil na zafrézovanie ART.0251 2 m
87417	spodný profil na zafrézovanie ART.0251 4 m

- pre každý tlmič je potrebné objednať aktivátor tlmiča, vkladá sa do vedenia
- pri inštalácii jedného tlmiča min. šírka krídla 465 mm
- pri inštalácii 2 tlmičov min. šírka krídla 680 mm
- odporúčame používať čo najširšie krídla
- úzke a vysoké krídla sú menej stabilné, zvlášť v spojení s tlmičom môže dochádzať k nadskakovaniu alebo poruche

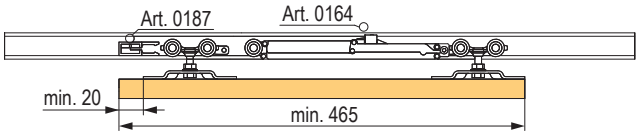

Silent

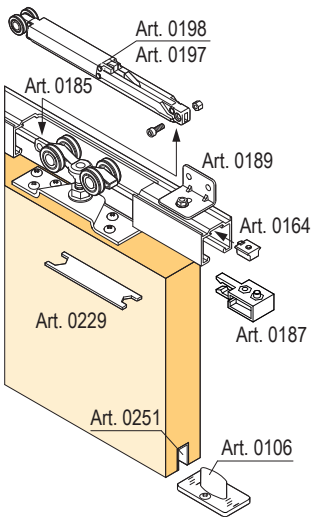

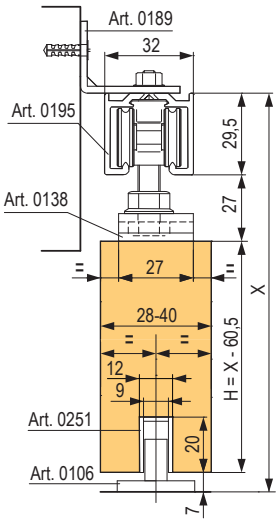

Silent Filo

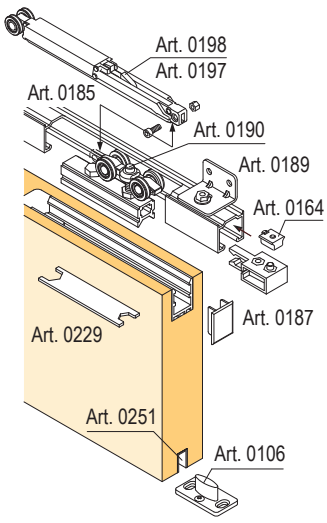

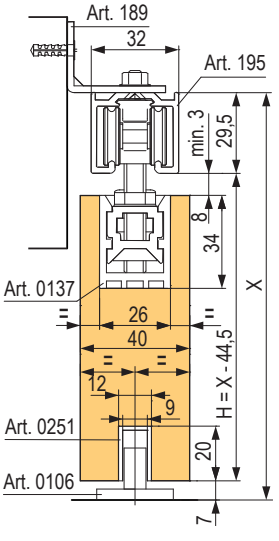

posuvné interiérové dvere Simple

Kompletné súpravy

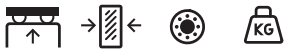

horné vedenie | min. 18 mm | guľôčk. ložiská | zaťaženie 35/50 kg

- kovanie pre ľahšie posuvné dvere a pojazdné steny
- vozíky majú ložiská, ktoré zaručujú tichý chod
- určené pre hrúbku krídla od 18 mm
- nosnosť kovania je určovaná typom hornej koľajnice na 35 alebo 50 kg
- k dispozícii 2 verzie vedenia – s uchytením do stropu alebo na stenu
- pri upevnení na stenu odpadá potreba stenových úchytov a ich nastavovanie

kód	popis
399180	súprava kovania pre 1 krídlo, nosnosť 35/50 kg bez tlmenia
404307	súprava kovania pre 1 krídlo, nosnosť 50 kg, 1× tlmič
404308	súprava kovania pre 1 krídlo, nosnosť 50 kg, 2× tlmič

pri použití súprav s tlmičom je odporúčaná minimálna šírka krídla 800 mm, pri menších šírkach nie je garantovaná správna funkčnosť tlmiča

súpravy s tlmičom sa dajú použiť len s horným vedením GALAXY

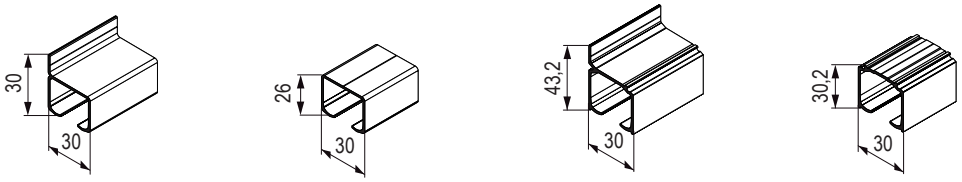

dĺžka vedenia	vedenie **INTER NA STENU**, nosnosť 35 kg	vedenie **INTER DO STROPU**, nosnosť 35 kg	vedenie **GALAXY NA STENU**, nosnosť 50 kg	vedenie **GALAXY DO STROPU**, nosnosť 50 kg
1,5 m	**284590**	**284589**	×	×
2 m	**279085**	**279082**	**279091**	**279088**
3 m	279086	279083	**279092**	**279089**
6 m	279087	279084	**279093**	**279090**

Krycie profily Galaxy

kód	dĺžka
279094	2 m
279095	3 m
279096	6 m

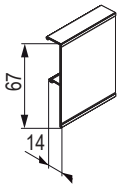

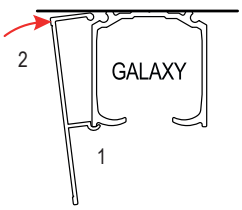

výška krídla v závislosti od umiestnenia (naložené/vložené)

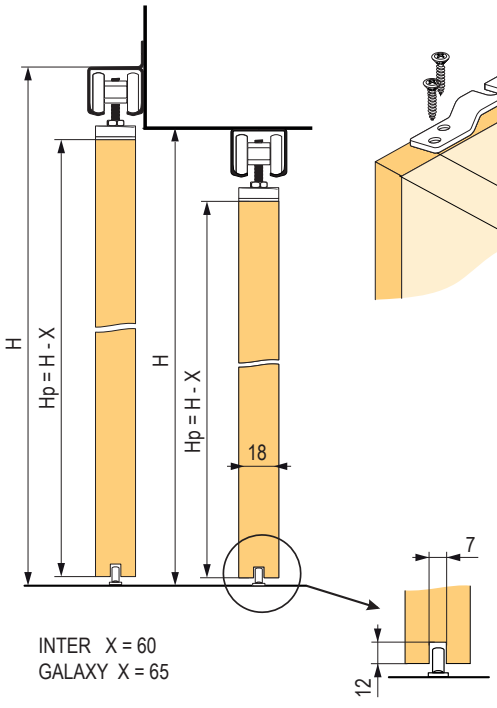

vzdialenosť uchytenia vozíka od kraja dverí

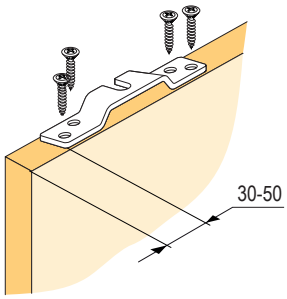



skladacie interiérové dvere

Súpravy bez horného vedenia



- súprava pre ľahké skladacie interiérové dvere
- nie je možné rozšíriť na väčší počet krídel

kód	popis
DT310	pre 2 dverí, skladacie závesy, 30 kg / 1 krídlo
394665	pre 2 dverí, bezfalcové závesy, 40 kg / 1 krídlo

Horné vedenie na zafrézovanie

kód	dĺžka
DT321	1 m
198955	2 m
198956	3 m

umiestnenie závesov a vozíkov

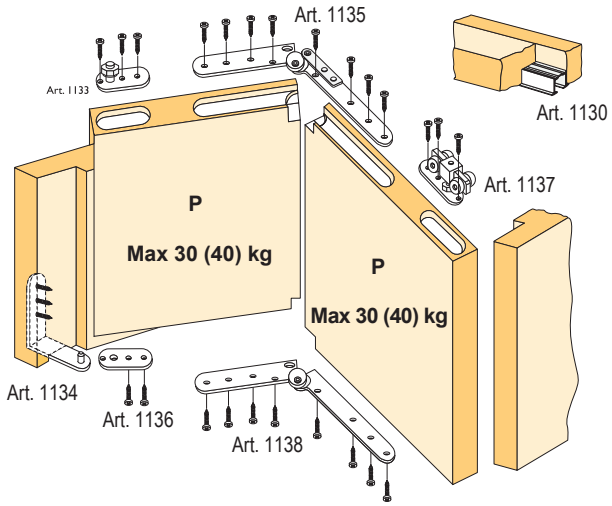

umiestnenie vozíkov

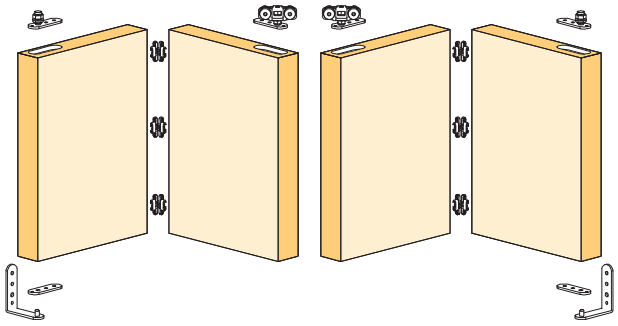

rozmerová schéma

P = V / 2 + 4

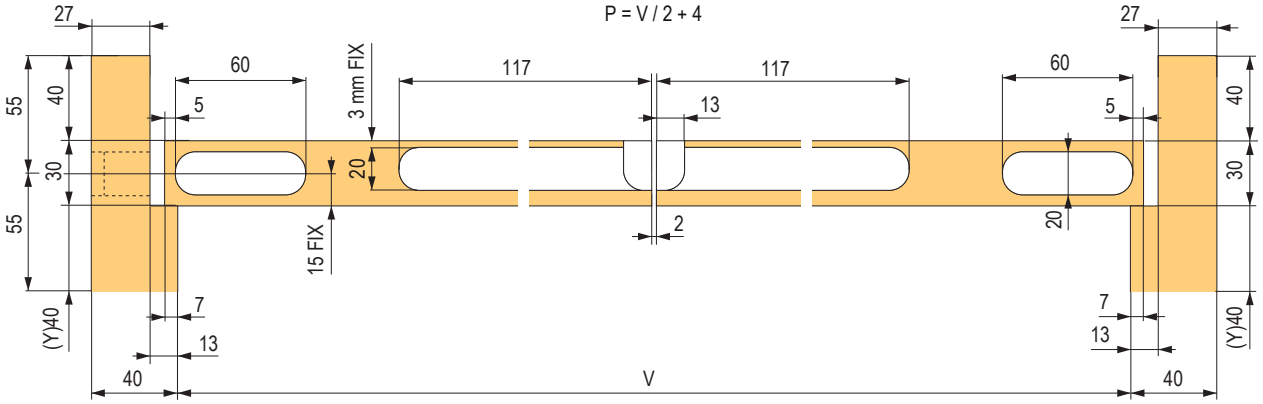

skladacie interiérové dvere

Súpravy bez horného vedenia



horné vedenie | min. 30 mm | guľôčk. ložiská | zaťaženie 40 kg | skladacie dvere

- pri používaní dverí je potrebné rešpektovať mechaniku pohybu – najprv krídla zalomiť a až potom presúvať
- pre ťažšie krídla, rozdelenie väčších priestorov atď.
- pre ľahký chod je vhodné použiť čo najširšie krídla, odporúčaná min. šírka je 450 mm

typ	počet dverí				
	2	3	4	5	6
skladacie závesy	**288881**	**394675**	**394671**	**394676**	**394680**
bezfalcové závesy	**394684**	**394682**	**394673**	**394683**	**394685**



Horné vedenie

kód	dĺžka (m)
284680	1,5 m
DT303	2 m
284681	2,5 m
DT304	3 m
393803	4 m

Výpočet ½ krídla dverí

počet krídel	rozmer A (mm)
3	A = (V - 29) / 5
4	A = (V - 31) / 7

Výpočet ½ krídla dverí

počet krídel	rozmer A (mm)
5	A = (V - 33) / 9
6	A = (V - 35) / 11

verzia so skladacími pántmi

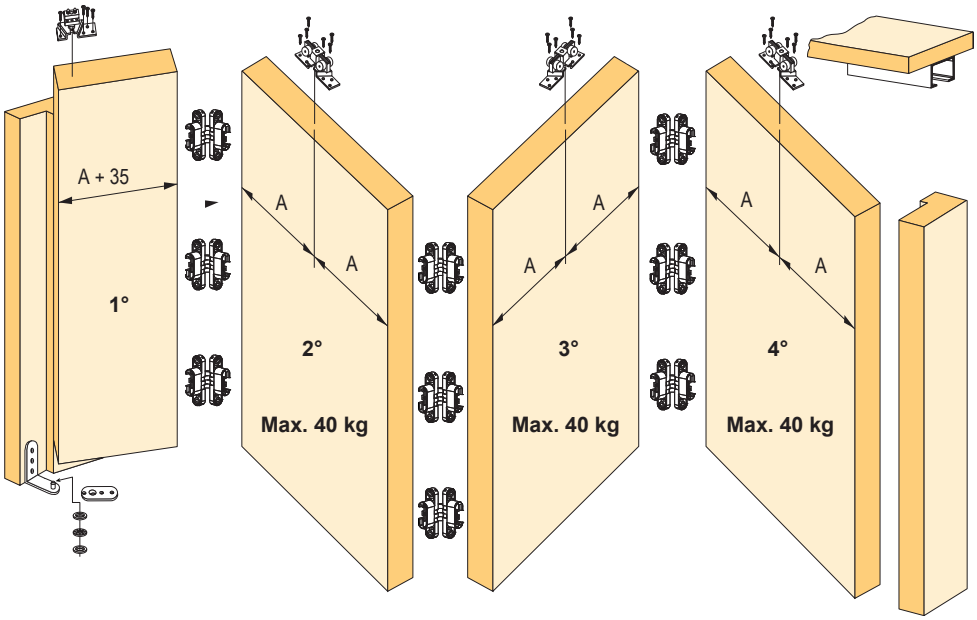

2 krídla

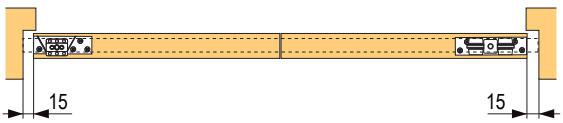

3 – 6 krídel

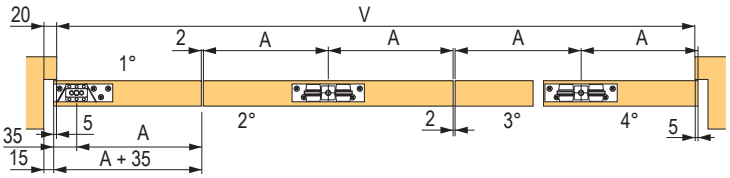

Súprava kovania



kód	popis
87449	pre 2 krídla

- kovanie vhodné pre skladacie dvere (predelové steny) v interiéri pre dve krídla, kedy sa jedno ukotví k boku steny
- systém zahŕňa samotnú súpravu kovania plus hornú hliníkovú lištu dĺžky 1,5 až 3 m (dlhšia na objednávku)
- určené pre krídla hrúbky 30 mm, väčšiu hrúbku možno taktiež použiť, ak sa horná drážka v dverovom krídle vyfrézuje asymetricky (zachová sa vzdialenosť drážky 5 mm od vnútorného kraja dverí)



Horné vedenie jednoduché

kód	dĺžka
87481	1,5 m
87482	2 m
87483	3 m

X = 9 mm	uholník Art. 0125 je primontovaný na zárubni

K = 8 mm	uhol otvorenia dverí 105° (odporúčané)
K = 16 mm	uhol otvorenia dverí 90°

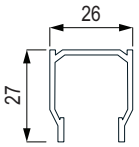

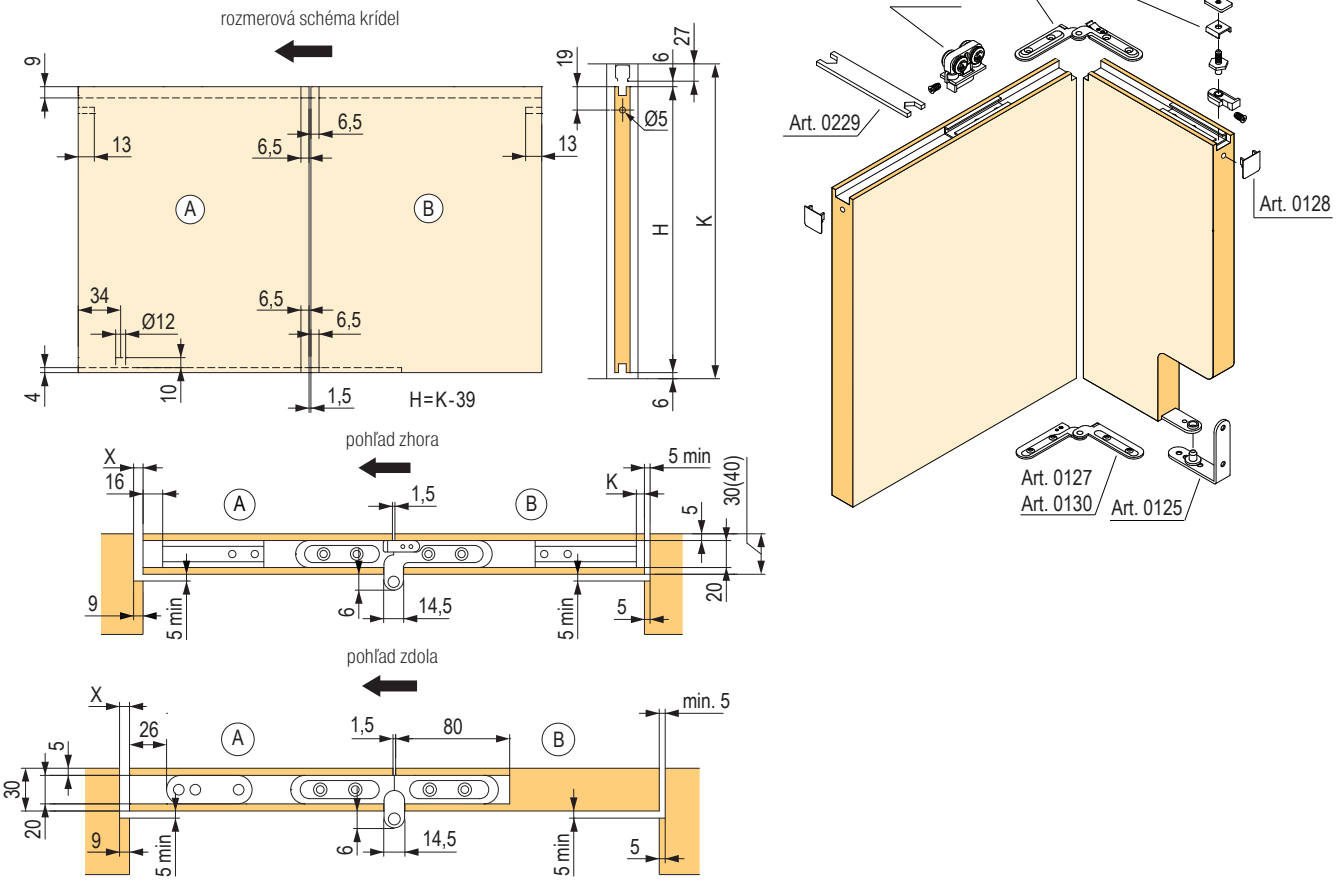

kovové vetracie mriežky

Hliník eloxovaný

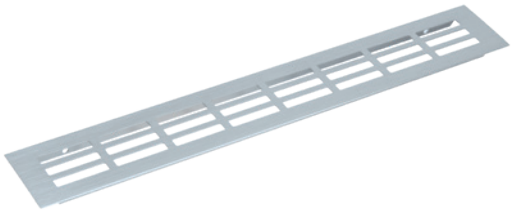

kód	šírka W (mm)	dĺžka L (mm)
320797	60	250
320793		400
320794		500
320798		600
320815		800
320813		1000
320811	80	250
320796		400
320795		500
320799		600
320806		800
320807		1000
320809	100	250
320810		400
320831		500
320808		600
320805		800
320801		1000

kód	šírka W (mm)	dĺžka L (mm)
320821	130	500
320835		600
320871		400
320848		800
320873		1000
320837	150	400
320804		500
320817		600
320814		800
320800		1000

Imitácia nehrdzavejúcej ocele



kód	šírka W (mm)	dĺžka L (mm)
313690	60	250
313687		400
313689		500
320828		600
320839		800
320893		1000
320926	80	250
313688		400
313691		500
313692		600
320852		800
320855		1000

kód	šírka W (mm)	dĺžka L (mm)
320945	100	250
320916		400
320840		500
320859		600
320842		800
320860		1000
320883	150	800
320830		1000

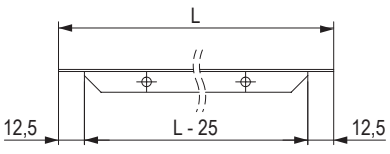

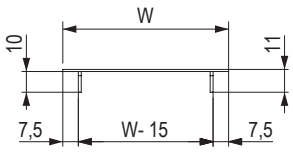

kovové vetracie mriežky

Biela

kód	šírka W (mm)	dĺžka L (mm)
320823	60	250
320803		400
320802		500
320850		600
320863		800
320874	80	250
320812		400
320816		500
320818		600
320820		800
320824		1000

kód	šírka W (mm)	dĺžka L (mm)
320825	100	250
320877		400
320843	150	400
320836		500
320862		600
320885		800
320832		1000

Čierna

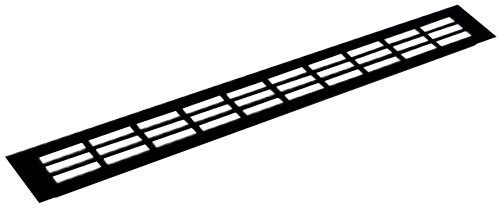

kód	šírka (mm)	dĺžka (mm)
464042	60	250
464036		400
464038		500
464141		600
464039	80	400
464040		500
464140		600

Bronz elox



kód	šírka (mm)	dĺžka (mm)
320822	60	400
320819		500
320827	80	500
320826		400

Zlatá elox

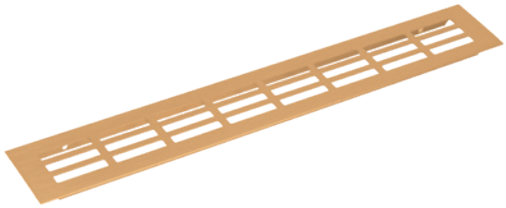

kód	šírka (mm)	dĺžka (mm)
320849	60	400
320833	80	400
320900	100	400

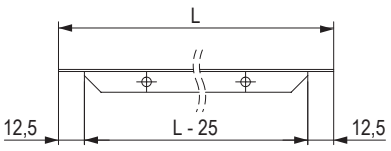

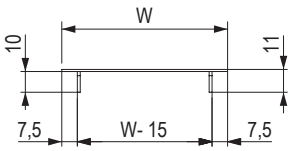

12345 Položka je skladom **12345** Položka je na objednávku

vzdušníky pr. 35 mm

- vzdušníky 35 mm je možné dodať tiež vo farbách podľa požiadavky (dodacie podmienky na vyžiadanie)

Biela



kód	výška (mm)
153453	8

Hnedá



kód	výška (mm)
153460	8

Čierna



kód	výška (mm)
153459	8

Buk



kód	výška (mm)
153458	8

Čerešňa



kód	výška (mm)
153461	8

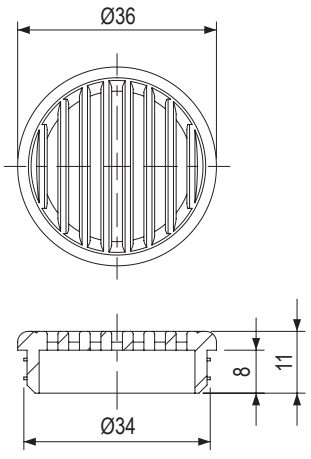

vzdušníky pr. 50 mm

- vzdušníky 50 mm je možné dodať tiež vo farbách podľa požiadavky (dodacie podmienky na vyžiadanie)

Biela



kód	výška (mm)
11381	15
215755	8

Hnedá



kód	výška (mm)
11382	15
215756	8

Čierna



kód	výška (mm)
11380	15
215757	8

Buk



kód	výška (mm)
11383	15
215758	8

Čerešňa



kód	výška (mm)
100192	15
215759	8

Sivá



kód	výška (mm)
11379	15
215760	8

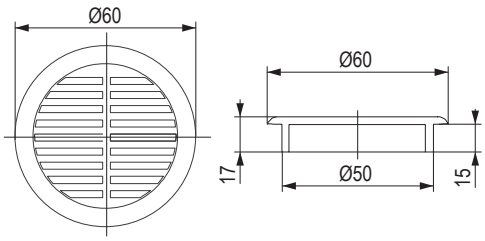

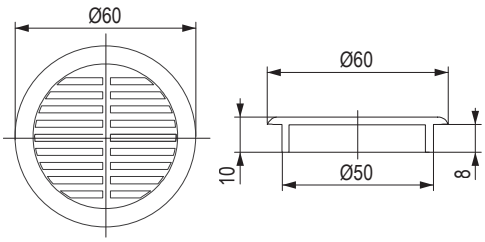

12345 Položka je skladom 12345 Položka je na objednávku

08



rektifikačné nohy, sokle, kolieska

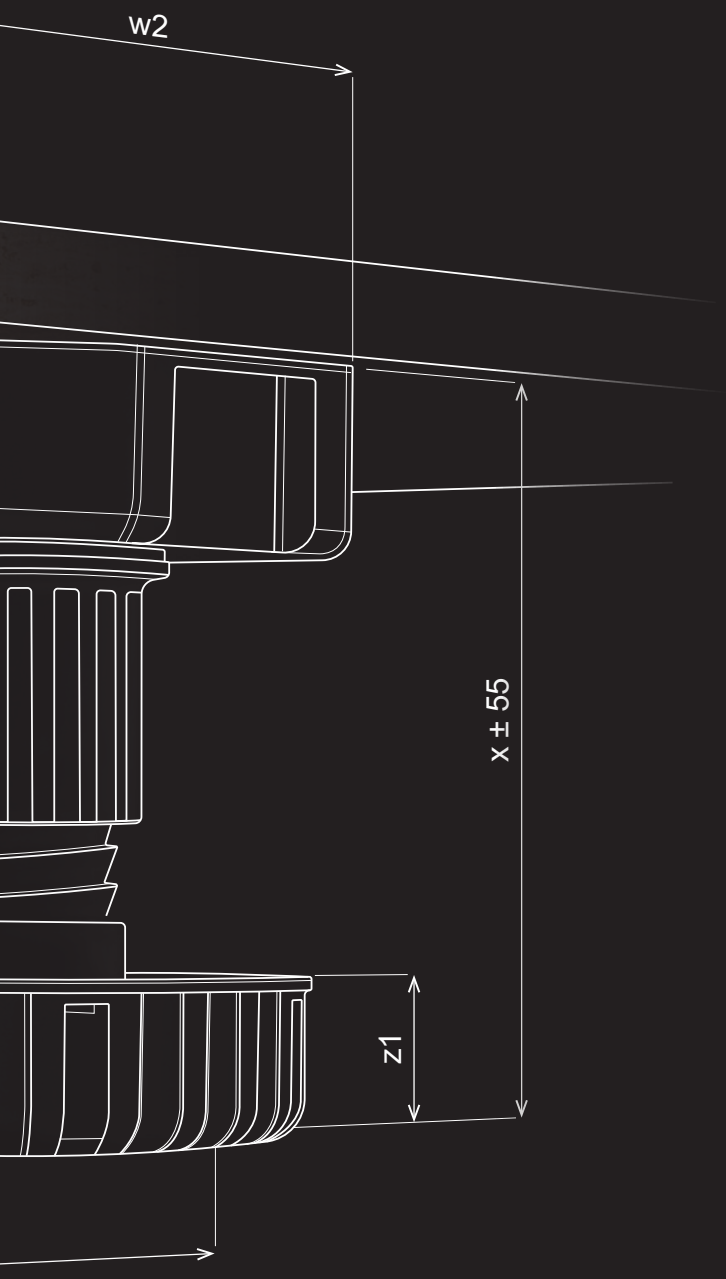

UKÁŽKY NA VZORKOVNIACH

Nie je noha ako noha, chcete si dobre vybrať? Pošlite svojich zákazníkov k nám na vzorkovňu a my im ich ukážeme a poradíme s výberom.

PORTÁL

Zákaznícky portál na nakupovanie, prehľad objednávok, zadávanie zákaziek formátovania a overenie ich stavu, informácie o skladových zásobách a vašich cenách a mnoho ďalšieho na jednom mieste.

PORADENSTVO

Neviete si rady s kovaním, výberom montáží? Zavolajte na číslo +421 41/285 0030 alebo napíšte na adresu help@demos-trade.com a my vám radi poradíme.

RÝCHLOSŤ DODANIA

Všetky objednávky doručíme do vašich rúk už nasledujúci deň.

obsah

obsah



Rektifikačné nohy

Strong
Scilm
Rehau
Hettich

str. 08.9 – 08.15



Sokle

Scilm

str. 08.16 – 08.18

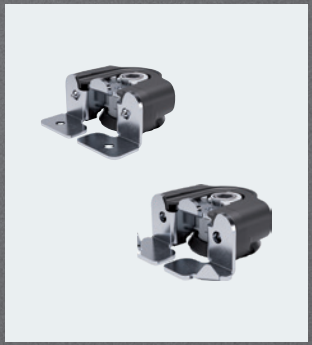

Nastaviteľné nožičky

Strong
Italiana Ferramenta

str. 08.19 – 08.23



Klzáky

Strong

str. 08.24 – 08.29



Kolieska

Strong
Tente

str. 08.30 – 08.42

Čo je v tejto kapitole?

Skrátené zoznámenie sa s výrobcami, produktmi alebo dôležitými hodnotami z nasledujúcej kapitoly.

V kapitole nájdete nohy a kolieska značiek **Strong, Scilm, Italiana Ferramenta, Hettich** a **Tente.** Zoradené sú podľa produktového radu (nohy, sokle). Najnovšie sme do kapitoly pridali aj plastové soklové profily do priameho susedstva s rektifikačnými nohami.

Vysvetlivky niektorých pojmov

Rektifikačná noha

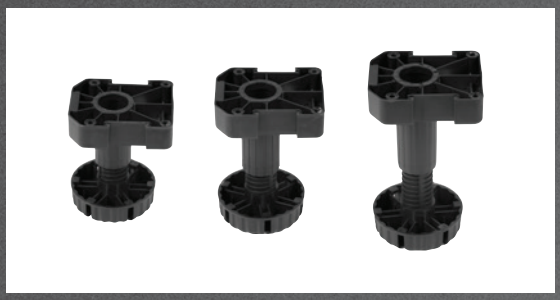

Nepohľadová plastová noha spravidla na použitie v kuchyniach, umožňujúca výškové doladenie skriniek v rovine. Nosnosť sa udáva na 1 nohu (ks) a je v rozmedzí 300 – 450 kg.

Nastaviteľná nožička



Výrazne zmenšenú obdobu rektifikačnej nohy s nižšou nosnosťou využijete tam, kde používate priebežné boky, skriňa je bez sokla a stojí rovno na zemi alebo má tzv. pevný sokel. Nožičky umožňujú aj výškové nastavenie. Ich nosnosť sa pohybuje od 150 do 250 kg/ks.

Klzák



Výrobok nahrádzajúci nohu tam, kde nie je potrebná rektifikácia a nábytok stojí na svojom dne alebo na pevných bokoch a sokli (najčastejšie šatníkové skrine). Niektoré klzáky rektifikáciu majú, ale väčšina slúži iba ako styčný bod medzi nábytkom a podlahou.

Kolieska



Pevné, otočné, s brzdou aj bez, s mäkčeným alebo plastovým behúňom, pohľadové, s vysokou nosnosťou, dizajnové… všetky tieto kolieska nájdete na stránkach tejto kapitoly. Nosnosť sa pohybuje od 25 do 320 kg a priemer od 25 do 100 mm.

Strong

Výrobky vlastnej značky Démos, v ktorých sa spája dostatočná kvalita s veľmi dobrou cenou.

Scilm

Domovom tejto firmy s plastovými produktmi je Taliansko, ktoré si jednoznačne zaslúžili miesto v našej ponuke (sokle a rektifikačné nohy).

Italiana Ferramenta

Druhá talianska firma, ktorej výrobky spájajú kvalitu, užívateľský komfort a výnimočné riešenia. Jedinečné produkty rozhodne odporúčame vyskúšať.

Tente

Tente je pôvodne nemecký, dnes celosvetovo uznávaný výrobca, okrem iného aj koliesok. My sme z ich ponuky niektoré vybrali a v tejto kapitole ich môžete nájsť.

01
02 13
03
04 14
05
06
15
07
08
09 16
10
11 17
12

Aké sú TOP produkty?

Pripravili sme pre vás výber toho najzaujímavejšieho, čov Katalógu nájdete.

Plastové sokle SCILM

Sokel nemusí byť obyčajnou „upchávkou“ brániacou preniknutiu prachu a vlhkosti pod skrinku. Môže byť dôležitým pohľadovým detailom. Stačí vybrať správnu farbu. Práve preto máme v ponuke plastové sokle Scilm v 3 výškach a 8 farbách. Voľba bude jednoduchá, účinok prekvapivý.



Ďalšie novinky v kapitole



Magnetický držiak sokla

Namontovať príchyt a potom ho presne trafiť na nohu, zložiť sokel tak, aby príchyt nepraskol... to sú každodenné boje. Skúste sa ich zbaviť magnetickým držiakom od firmy SCILM. Čo priplatíte, to sa vám vráti v podobe komfortu montáže a aj prípadnej demontáže sokla.

08.13

rektifikačné nohy, sokle, kolieska

08

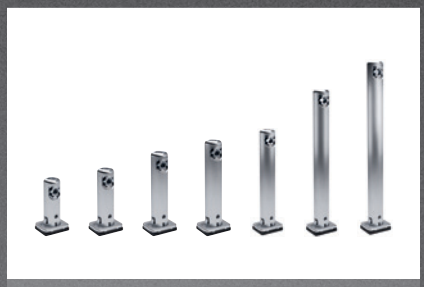

Skrytá rektifikácia pre priebežné sokle

Neviditeľnú rektifikáciu nenarušujúcu čistý vzhľad boku skrinky je možné urobiť mnohými spôsobmi. Medzi najzaujímavejšie patrí Record tech od firmy Italiana Ferramenta. Rektifikácia je kompletne skrytá v boku korpusu, podobným spôsobom ako tlmiace alebo push piestiky, a prebieha malým otvorom vo vnútri skrinky. Šikovný, neviditeľný výrobok.

08.19



Rektifikačné nohy Korrekt

8 výšok, možnosť predĺženia každej z nich prídavným dielom o ďalších 5 cm, vysoká nosnosť (450 kg/ks), skvelá stabilita vďaka širokej základni, rektifikovateľnosť až o 25 mm a pohodlné nastavenie pomocou špeciálneho kľúča, to sú kvality rektifikačných nôh Korrekt od Hettich. Vďaka tomu sú obľúbené u mnohých zákazníkov.

08.11



Integrato tech

Šatníková skriňa s nízkym soklom na nerovnej podlahe: ako si poradiť, ako nastaviť rovinu? Jednoducho s nožičkami Integrato tech. Nízky mechanizmus nožičky (23 alebo 35 mm) si poradí s výškovým rozdielom 12 alebo 20 mm. Nosnosť jedného kusa 175 kg bohato stačí aj na poriadne veľkú skriňu.

08.19



Kolieska Tente Linea 50

Vďaka guľôčkovému ložisku majú kolieska Linea minimálny valivý odpor. Touto nepríjemne technickou vetou vám chceme len povedať, že kolieska jazdia v podstate samy, kým nepoužijete brzdu. Skúste si to!

08.41

Videá a ďalšie informácie k týmto novinkám nájdete tu:

StrongLegs – rektifikačné nohy a príslušenstvo

AP 001



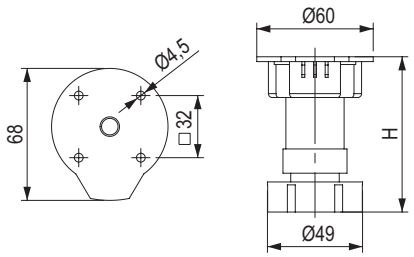

kód	výška H (mm)	rektifikácia (mm)
223781	80	-5 / +15
82560	100	-5 / +20
82561	120	-7 / +15
82562	150	-6 / +15

- nohy sú dodávané zostavené s prírubou
- nohu je možné vysunúť z príruby
- noha sa skladá z 3 častí – príruby, okrúhleho profilu a rektifikačnej skrutky

Príchyt sokla



159927



82564

kód	popis
82564	na naskrutkovanie
159927	pre plastové sokle

Skrutka s inbusovou hlavou



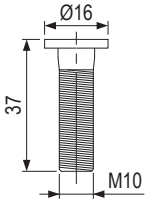

kód	popis
82563	M10 × 37

- na prichytenie rektifikačnej nohy z vnútornej strany korpusu

StrongLegs – rektifikačné nohy a príslušenstvo

AP 002

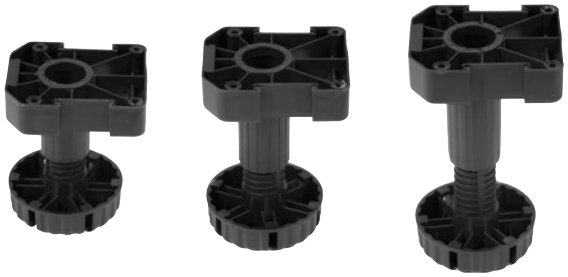

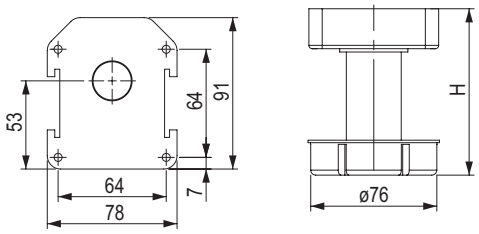

kód	výška H (mm)	rektifikácia (mm)
146993	100	-10 / +25
146994	120	-15 / +20
146995	150	-30 / +20

- nohy sú dodávané zostavené s prírubou
- nohu je možné vysunúť z príruby
- noha sa skladá z 3 častí – príruby, okrúhleho profilu a rektifikačnej skrutky

Príchyt sokla



146997



146996

kód	popis
146997	na naskrutkovanie
146996	pre plastové sokle

rektifikačné nohy a príslušenstvo Korrekt

Nohy bez klzáka



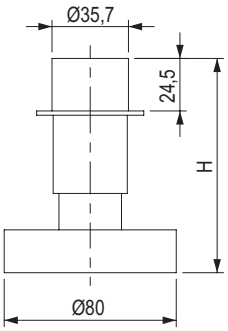

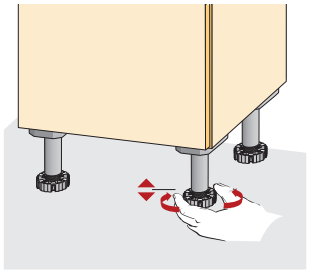

nastavenie výšky rukou

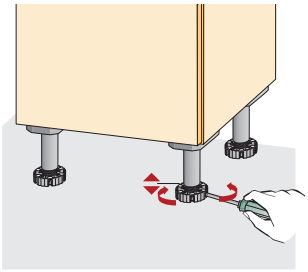

nastavenie výšky z čelnej strany skrutkovačom

kód	kód Hettich	výška sokla X (mm)	nastavenie (mm)
105986	44747	50	-0 / +10
105987	9306015	70	-8 / +16
105988	70151	80	-6 / +30
105989	61851	100	-11 / +25
105975	70152	110	-11 / +25
105994	61852	130	-11 / +25
105995	9306017	150	-11 / +25
105984	70153	180	-11 / +25

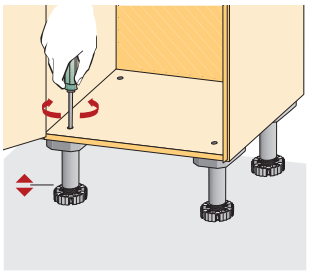

nastavenie výšky zhora skrutkovačom

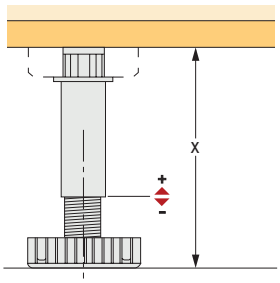

- perfektná kombinácia klzáka, soklovej nohy a upevnenia soklovej clony
- nosnosť 450 kg/ks
- bezpečná stabilita nohy v klzáku pri montáži a posúvaní skrine
- veľká dosadacia plocha s priemerom 78 a 80 mm
- nastavenie výšky plus/mínus je ľahké, vykonáva sa rukou, kľúčom alebo pomocou skrutkovača
- čierny plast

Príruby





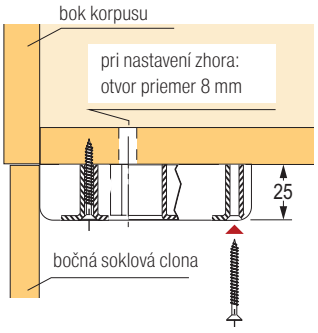

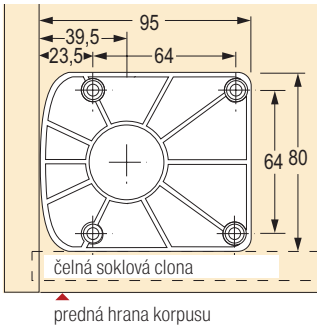

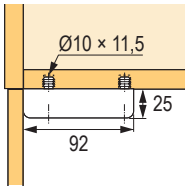

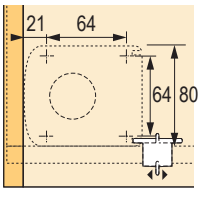

kód	kód Hettich	popis
104975	61854	na naskrutkovanie
92413	47654	na narazenie

- čierny plast

rektifikačné nohy a príslušenstvo Korrekt

Príchyt sokla



104957



106882





492895

kód	kód Hettich	popis
106882	61855	skrutkovací
104957	73481	do drevenej drážky
492895	9319972	príchyt plastového sokla

- plast čierny
- pre výšky sokla od 70 mm

Predlžovací adaptér



kód	kód Hettich	popis
103865	71844	predĺženie o +50 mm

- čierny plast

Nastavovací kľúč



kód	kód Hettich	popis
374128	9253384	dĺžka 1000 mm

- umožňuje jednoduché nastavenie nôh aj v horšie dostupných miestach
- nohy je možné nastavovať aj pri plnom zaťažení
- na použitie len pre nohy Korrekt od Hettich

rektifikačné nohy

Nohy s prírubou



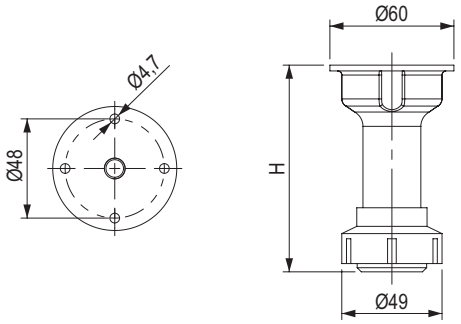

kód	výška H (mm)	rektifikácia (mm)
82750	100	-5 / +18
82756	120	
82757	150	

- testovaná nosnosť podľa CATAS je 300 kg/ks
- noha sa skladá z 2 častí: horná príruba so stredovou časťou a rektifikačná skrutka

Magnetický príchyt sokla

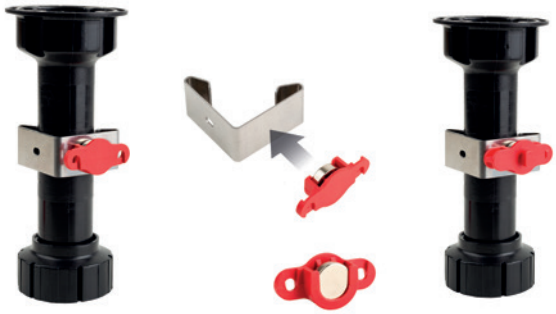

kód	popis
392097	pre plastové sokle
405134	pre drevené sokle

Ako funguje magnetický príchyt sokla?

Jednoduchý a rýchly spôsob uchytenia sokla k nohe.

Výhody:
- nie je potrebné zdĺhavé rozmeriavanie
- vždy je možné posunúť magnet v drážke, alebo príchyt na nohe
- umožňuje rýchle nasadenie a odňatie sokla

Súprava obsahuje:
- 1 ks kovový príchyt na nohu, 1 ks magnet

Demontážny prípravok sokla



kód	popis
494879	plast

- prípravok na ľahké odobratie už inštalovaného plastového sokla

Príchyt sokla



132206

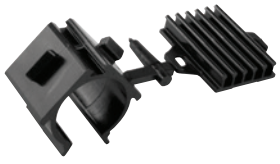

82760



159925

kód	popis
132206	skrutkovací
82760	rohový skrutkovací
159925	rohový násuvný pre plastové sokle

Vetracia základňa pre vstavanú chladničku





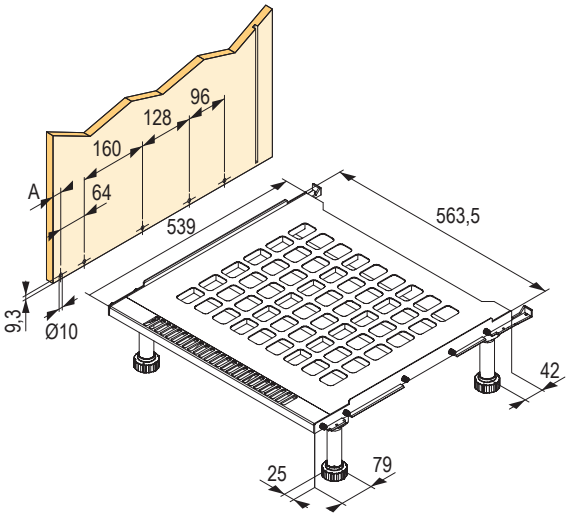

kód	popis	výška nohy (mm)
504313	základňa + 4 ks noha	100
504314	základňa + 4 ks noha	120
504315	základňa + 4 ks noha	150

- vyššie uvedené súpravy obsahujú 1 ks vetracej základne a 4 ks nôh Scilm
- zlepšuje cirkuláciu vzduchu pre správnu funkčnosť chladničky
- nie je potrebné vkladať mriežku do sokla pod chladničkou
- jednoduchá inštalácia a zaistenie dlhodobej stability
- predpripravené kolíky na spojenie s korpusom
- materiál – plast
- vetracia mriežka základne nie je odnímateľná

Rektifikačná noha Scilm pre šatníkové skrine



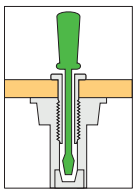

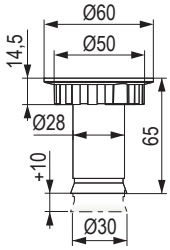

kód	výška (mm)	rektifikácia (mm)
231495	65	+10

- horná rektifikácia (z vnútornej strany korpusu)
- testovaná nosnosť 300 kg/ks

12345 Položka je skladom **12345** Položka je na objednávku

rektifikačné nohy

Nohy bez príruby



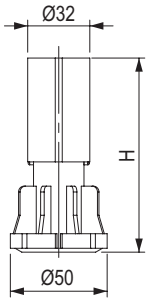

kód	výška H vrátane príruby (mm)	rektifikácia (mm)
83341	100	-10 / +20
83342	124	
83343	150	

Príruby





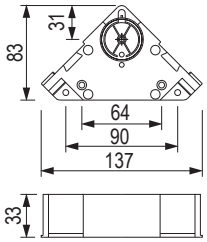

83346

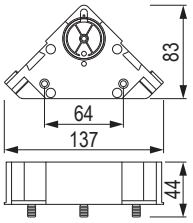

127736

kód	popis
83346	na naskrutkovanie
127736	na narazenie

Príchyty sokla



83344



83273

kód	popis
83344	na naskrutkovanie
83273	pre plastový sokel

Priebežná spojka



farba	výška 100 mm	výška 120 mm	výška 150 mm
nehrdzavejúca oceľ brúsená	**478234**	**478235**	**478236**
hliník brúsený	**478228**	**478231**	**478232**
čierna matná	**478237**	**478238**	**478241**
čierna lesklá	**478243**	**478244**	**478245**
biela lesklá	**478246**	**478247**	**478248**
biela matná	**478249**	**479278**	**479279**
meď brúsená	**481220**	**481221**	**481222**
zlatá brúsená	**481229**	**481230**	**481231**

- spojka na napojenie 2 soklových profilov za sebou

Soklové profily



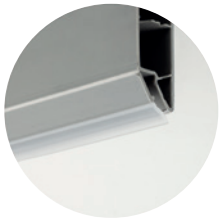

farba	výška 100 mm	výška 120 mm	výška 150 mm
nehrdzavejúca oceľ brúsená	**478195**	**478196**	**478197**
hliník brúsený	**478192**	**478193**	**478194**
čierna matná	**478198**	**478199**	**478200**
čierna lesklá	**478201**	**478202**	**478203**
biela lesklá	**478204**	**478205**	**478206**
biela matná	**478207**	**478208**	**478209**
meď brúsená	**481211**	**481212**	**481213**
zlatá brúsená	**481214**	**481215**	**481216**


nehrdzavejúca oceľ brúsená


hliník brúsený


čierna matná


meď brúsená


čierna lesklá

biela matná

biela lesklá


zlatá brúsená

- dĺžka profilu 4 m
- možnosť odberu 2 m
- materiál PVC
- gumové tesnenie na spodnej strane sokla
- kompatibilný s bežnými úchytmi rektifikačných nôh
- ochranná fólia brániaca poškodeniu profilu
- **vzorkovník soklov a príslušenstva k dispozícii na karte 487993**

Príslušenstvo

Flexi spojka









farba	výška 100 mm	výška 120 mm	výška 150 mm
nehrdzavejúca oceľ brúsená	**478253**	**478254**	**478255**
hliník brúsený	**478250**	**478251**	**478252**
čierna matná	**478256**	**478257**	**478258**
čierna lesklá	**478259**	**478260**	**478261**
biela matná	**478262**	**478263**	**478264**
biela lesklá	**478265**	**478266**	**478267**
meď brúsená	**481217**	**481218**	**481219**
zlatá brúsená	**481226**	**481227**	**481228**

- univerzálna spojka pre vonkajší/vnútorný roh 90 – 270°

Vonkajší roh 90°/ koncovka



farba	výška 100 mm	výška 120 mm	výška 150 mm
nehrdzavejúca oceľ brúsená	**478213**	**478214**	**478215**
hliník brúsený	**478210**	**478211**	**478212**
čierna matná	**478216**	**478217**	**478218**
čierna lesklá	**478219**	**478220**	**478221**
biela matná	**478222**	**478223**	**478224**
biela lesklá	**478225**	**478226**	**478227**
meď brúsená	**481223**	**481224**	**481225**
zlatá brúsená	**481232**	**481234**	**481235**

- spojka na vytvorenie rohového 90° spoja alebo na zakončenie soklového profilu

sokle a príslušenstvo

Tesniaci profil soklovej dosky



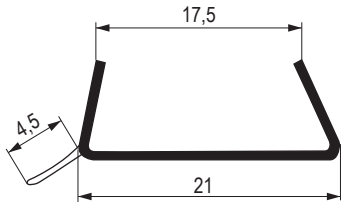

kód	dĺžka (mm)	popis
82113	3	transparentný

- pre lamino hr. 18 mm

Protikus príchytu sokla pre šatníkové skrine



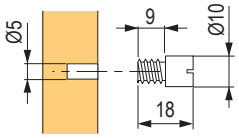

kód	popis
231529	kovový

Príchyt sokla pre šatníkové skrine



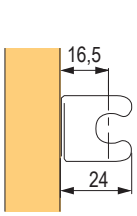

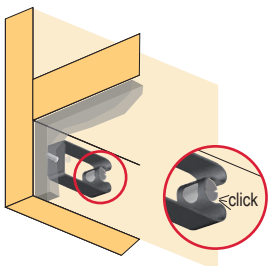

kód	popis
231528	kovový

Nastavovacia soklová skrutka a soklový uholník





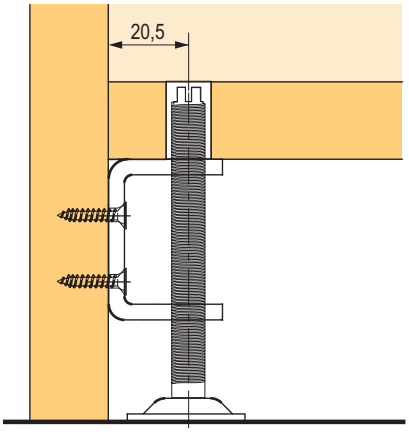

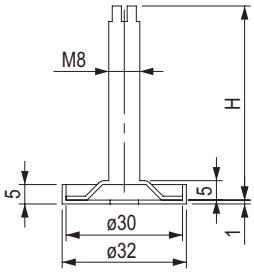

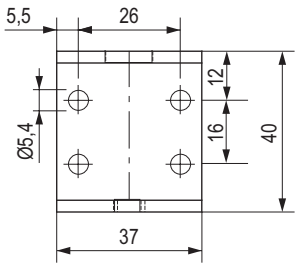

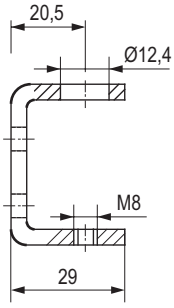

Soklové skrutky

- skrutky s krytkou pätky
- materiál pozinkovaná oceľ/plast

soklové skrutky			soklový uholník	
kód	kód Hettich	výška H (mm)	kód	kód Hettich
502181	9318255	50	**184882**	71870
502182	9318260	80		
502183	9318261	100		

Turboclip – príchytka soklovej lišty

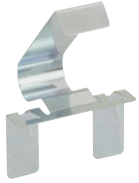

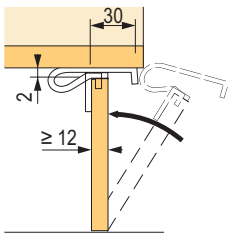

kód	kód Hettich	balenie (ks)
107948	79690	200

- pre čelné soklové lišty, hrúbka materiálu min. 12 mm
- soklová clona musí byť o 2 mm menšia, ako je výška sokla
- montáž: soklová clona sa roztvorí pod korpusom

rektifikačné nohy pre priebežný bok

Skryté pre priebežný bok Record tech



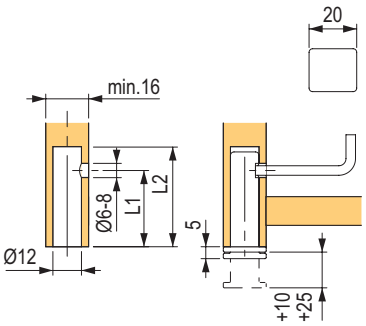

kód	umiestnenie otvoru L1 (mm)	výška L2 (mm)	rektifikácia (mm)
497584	25	35	+10
497585	32	42	
497586	44	54	+25
497588	52	62	
497589	70	80	
497590	100	110	
497591	120	130	

- nosnosť každej nohy – 150 kg
- nastavenie z bočnej strany korpusu inbusovým kľúčom 4 mm

Skryté pre priebežný bok Integrato tech A a G

A



497602

G



497604

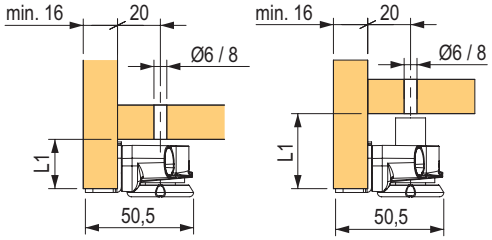

kód	popis	výška L1 (mm)	rektifikácia (mm)	vhodné pre materiály typu
497602	Integrato tech A	23	12	MDF
497603		35	20	
497604	Integrato tech G	23	12	DTDL
497605		35	20	

- s predmontovanými fixačnými skrutkami
- nosnosť každej nohy – 175 kg
- nastavenie zhora z vnútornej strany korpusu skrine inbusovým kľúčom 4/6 mm

Vŕtacia šablóna pre Rekord tech



kód	popis
497606	na presné vŕtanie montážnych otvorov

klzáky s rektifikáciou

Leveller LH7.20





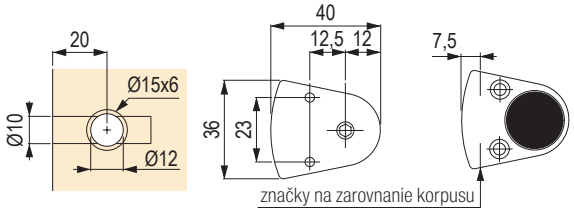

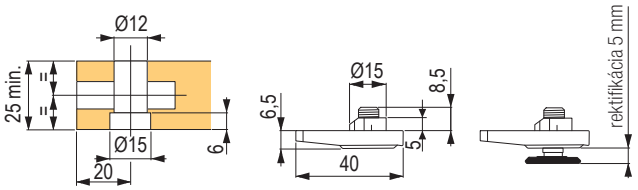

kód	popis	nosnosť (kg)	rektifikácia (mm)
356969	pre Target J12	150	+5

- kovové telo s kovovou skrutkou a plastovým klzákom
- nastavenie zhora inbusovým kľúčom 4 mm
- zaistenie nohy pomocou 2 skrutiek pr. 3,5 × 16 mm so zápustnou hlavou

možnosť kombinovať s modelom TARGET J12

Integrato Tech Z



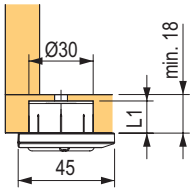

kód	výška L1 (mm)	rektifikácia (mm)
497601	15	+10

- nosnosť každej nohy 175 kg
- nastavenie zhora z vnútornej strany korpusu skrine inbusovým kľúčom 4/6 mm

Leveller LH7.28





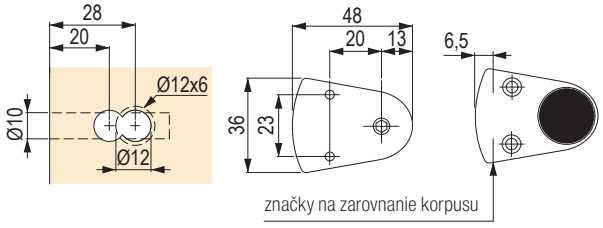

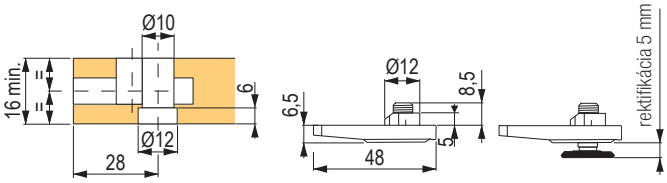

kód	popis	nosnosť (kg)	rektifikácia (mm)
402458	pre Target J10	150	+5

- kovové telo s kovovou skrutkou a plastovým klzákom
- nastavenie zhora inbusovým kľúčom 4 mm
- zaistenie nohy pomocou 2 skrutiek pr. 3,5 × 16 mm so zápustnou hlavou

možnosť kombinovať s modelom TARGET J10

rektifikačná noha s kolieskom

Key-F

Kombinácia kolieska a nastaviteľnej rektifikačnej nohy

Key-F je ideálna nastaviteľná noha pre nábytok, ktorý je nutné občas presunúť. Vďaka kolieskú s nosnosťou 120 kg stačí zaskrutkovať klzák do tela nohy a skriňa zostane stáť na kolieskach. Po nastavení skrine sa klzák opäť vyskrutkuje a skriňa sa zrovná do roviny.







kód	popis	rektifikácia (mm)
394775	noha pravá	+10
394776	noha ľavá	

- nastavenie zhora inbusovým kľúčom 4 mm
- telo nohy vyrobené z plastu obsahujúceho sklené vlákno
- nosnosť kolieska **120 kg**
- nosnosť nohy **200 kg**

rektifikačné nohy kovové

AS 001



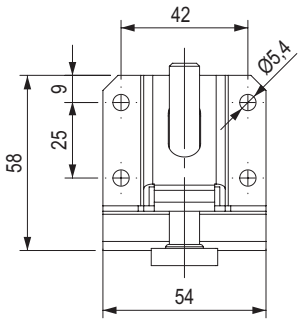

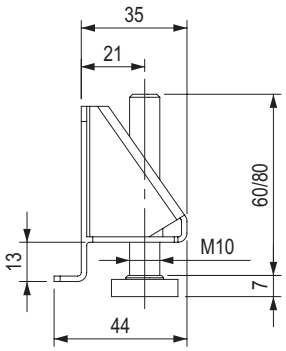

kód	nosnosť (kg)	výška (mm)
405126	200	60
405127		80

- noha a skrutka sú dodávané samostatne

AS 002



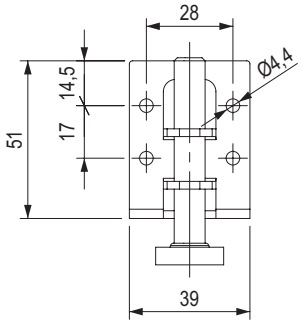

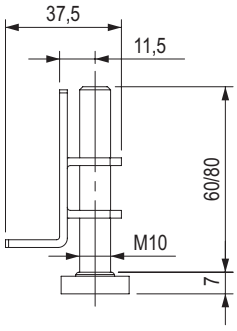

kód	nosnosť (kg)	výška (mm)
405128	200	60
405129		80

- noha a skrutka sú dodávané samostatne

AS 003



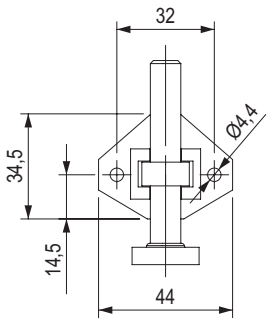

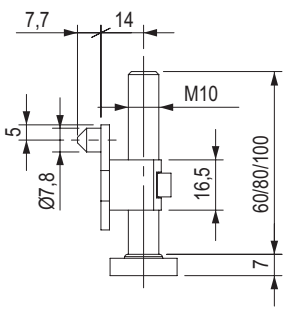

kód	nosnosť (kg)	výška (mm)
405130	250	60
405131		80
405132		100

- noha a skrutka sú dodávané samostatne

rektifikačné nohy

P301



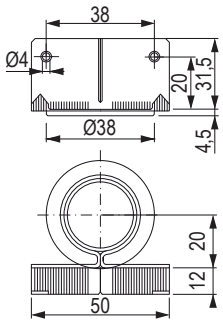

kód	nosnosť (kg)	rektifikácia (mm)
226742	150	+20

- nastavenie iba zhora, pomocou inbusového kľúča 6 mm (cez dno skrinky)

P30



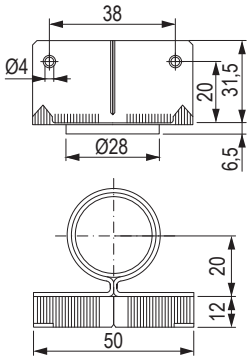

kód	nosnosť (kg)	rektifikácia (mm)
100240	100	+20

- nastavenie iba zhora, pomocou plochého skrutkovača (cez dno skrinky)

PR 24.22.32



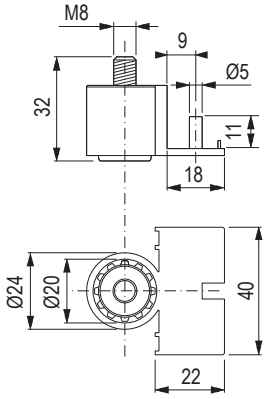

kód	nosnosť (kg)	rektifikácia (mm)
82749	150	+15

- rektifikácia zhora inbusovým kľúčom 4 mm

Nastavovacia skrutka s narážacou maticou

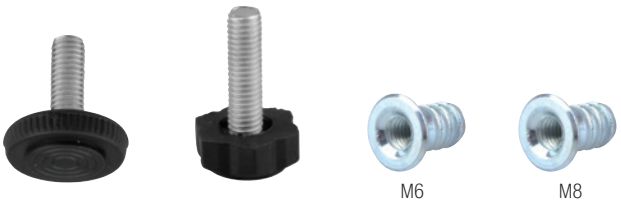

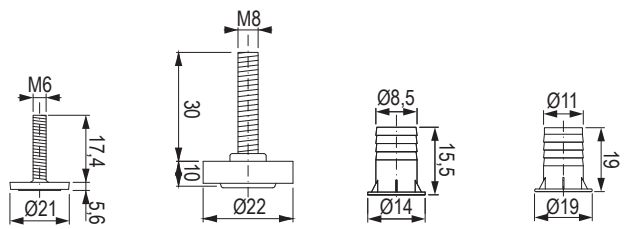

kód	popis	rektifikácia (mm)
387398	noha M6	+13
82748	narážacia matica M6	×
82745	noha M8	+20
15053	narážacia matica M8	×

klzáky s rektifikáciou

Závrtný Ø 50 mm



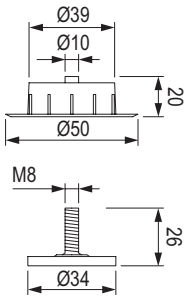

kód	nosnosť (kg)	rektifikácia (mm)
82751	150	+10

- nastavenie zhora pomocou inbusového kľúča

Rohový pre hr. 18 mm



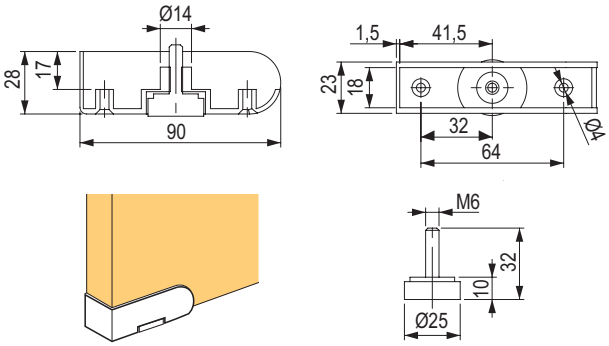

kód	popis	nosnosť (kg)	rektifikácia (mm)
501433	pätka s nastavovacou skrutkou M6	150	+10

- nosnosť platí pre pätku so skrutkou

RS so skrutkou M6



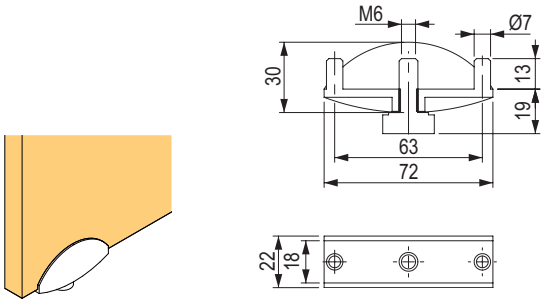

kód	farba	nosnosť (kg)	rektifikácia (mm)
100241	čierna	150	+15

- pre dosku hr. 18 mm

Na hranu pre hr. 25 mm



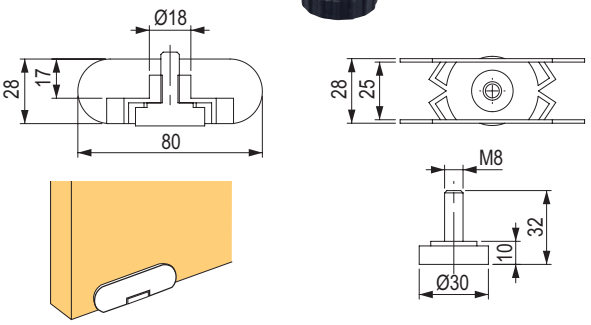

kód	popis	nosnosť (kg)	rektifikácia (mm)
501375	pätka s nastavovacou skrutkou M8	150	+10

- nosnosť platí pre pätku so skrutkou
- pre dosku hr. 25 mm

klzáky

S rektifikáciou



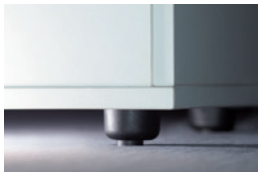

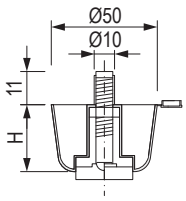

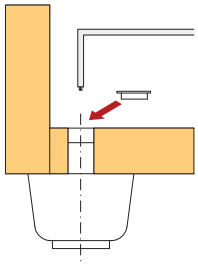

kód	výška H (mm)	rektifikácia (mm)	farba	nosnosť (kg)
82744	17	+11	čierna	100
82746	27	+21		
272214	42	+28		
272212	17	+11	sivá	
272213	27	+21		
272215	42	+28		

- nastavenie zhora pomocou inbusového kľúča 4 mm

Narážací Ø 39 mm



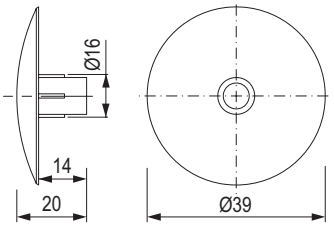

kód	farba
153451	čierna

Skrutkovací Ø 50 mm



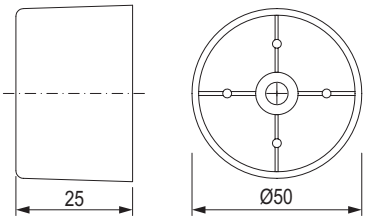

kód	farba
492058	čierna
492059	biela

Skrutkovací Ø 40 mm



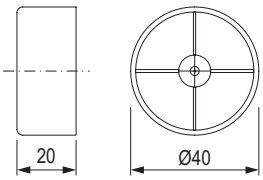

kód	farba
82741	sivá
82742	čierna

klzáky

Skrutkovací 30 × 100 mm



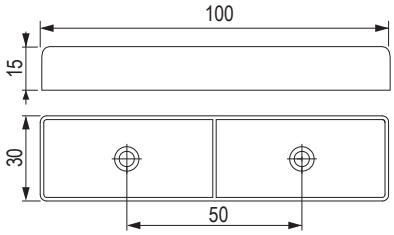

kód	farba
153447	čierna

Skrutkovací 14 × 50 mm



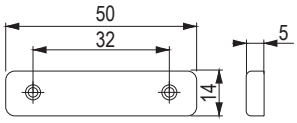

kód	farba
11565	biela
11566	hnedá
11561	čierna
11620	buk
100243	jelša
232460	sivá

Narážací 16 × 50 mm



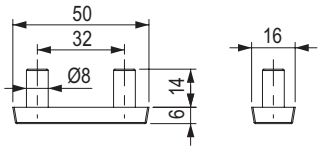

kód	farba
496726	biela
496727	hnedá
496728	čierna
496729	buk
496731	sivá

Nastreľovací 16 × 38 mm



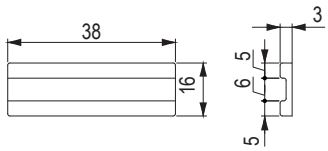

kód	farba
11599	biela
11600	hnedá
11598	čierna
11614	buk

klzáky

Nastreľovací rohový, 15 mm



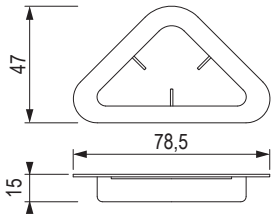

kód	farba
153448	čierna

Nastreľovací rohový, 4 mm



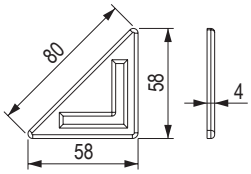

kód	farba
101463	biela
101461	hnedá
101462	čierna

Klincový 4 mm



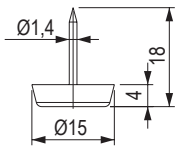

kód	farba
82743	neutrálna

Klincový 6 mm dvojitý



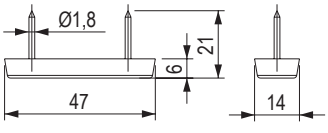

kód	farba
272220	neutrálna

Klincový s plsťou


402973


402975


402978


402979

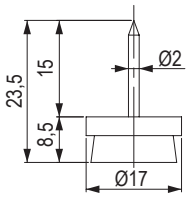

402973

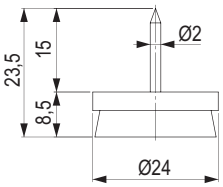

402975

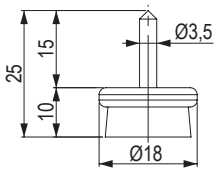

402978

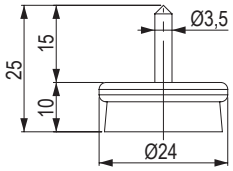

402979

kód	rozmer (mm)	farba
402973	Ø 17 × výška 8,5	hnedá / sivá
402975	Ø 24 × výška 8,5	
402978	Ø 18 × výška 10	chróm / sivá
402979	Ø 24 × výška 10	

Klincový s teflónom


402958

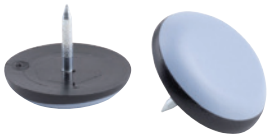
402959

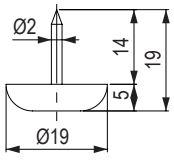

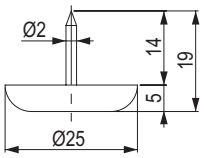

kód	rozmer (mm)	farba
402958	Ø 19 × výška 5	sivá
402959	Ø 25 × výška 5	

Nalepovací s teflónom guľatý


402967


402968

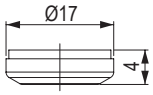

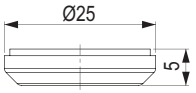

kód	rozmer (mm)	farba
402967	Ø 17 × 4	sivá
402968	Ø 25 × 5	

klzáky

Nalepovací s teflónom obdĺžnik



402969



402970

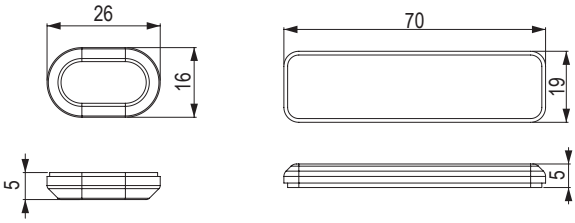

kód	rozmer (mm)	farba
402969	16 × 26 × 5	sivá
402970	19 × 70 × 5	

Nalepovací s teflónom rohový



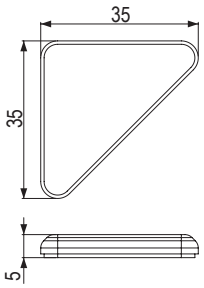

kód	rozmer (mm)	farba
402972	35 × 35 × 5	sivá

Nalepovací plstený



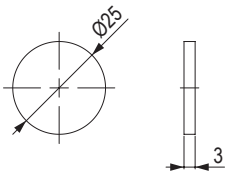

kód	rozmer (mm)	farba
402963	Ø 25 × 3	sivá

- predávané ako arch s 32 ks

Protišmyková nalepovacia podložka



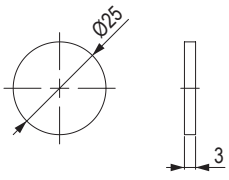

kód	rozmer (mm)	farba
402965	Ø 25 × 3	čierna

- predávané ako arch s 18 ks

Ø 40 mm



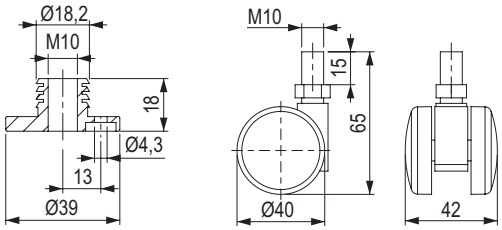

kód	popis	farba	statická nosnosť (kg)
306062	koliesko 40 mm, čierne, s čapom M10	čierna	40
306063	zder M10 (klzák)		

- zder môže slúžiť ako klzák s možnosťou doplnenia kolieska

Ø 40 mm



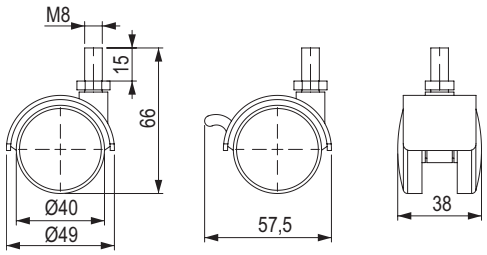

kód	popis	farba	statická nosnosť (kg)
36151	koliesko s čapom M8 × 15 mm	čierna	30
36154	koliesko s čapom M8 × 15 mm a brzdou		

na koliesko s čapom M8 je možné použiť maticu 15053 zo str. 08.23

Ø 30 mm



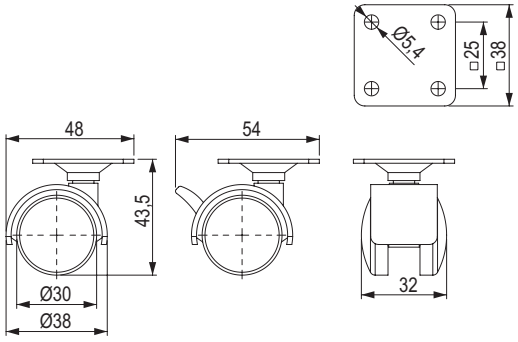

kód	popis	farba	statická nosnosť (kg)
36140	koliesko s platničkou	čierna	25
270112	koliesko s platničkou a brzdou		

kolieska

Ø 40 mm



kód	popis	farba	statická nosnosť (kg)
36159	koliesko s platničkou	sivá	20
36141		čierna	
270111	koliesko s platničkou a brzdou	sivá	
36144		čierna	

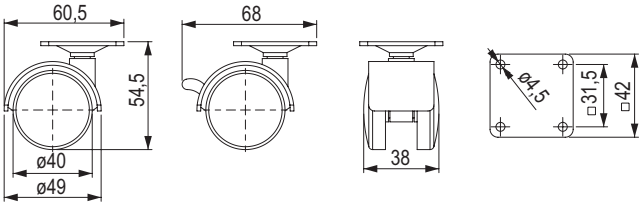

Ø 50 mm



kód	popis	farba	statická nosnosť (kg)
36168	koliesko s platničkou	sivá	40
36143		čierna	
36169	koliesko s platničkou a brzdou	sivá	
36146		čierna	

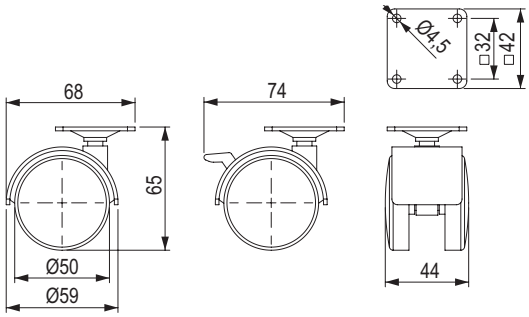

S mäkčenými behúňmi Ø 40 mm



kód	popis	farba	statická nosnosť (kg)
467266	koliesko s platničkou	sivá s čiernou	30
467267	koliesko s platničkou a brzdou		

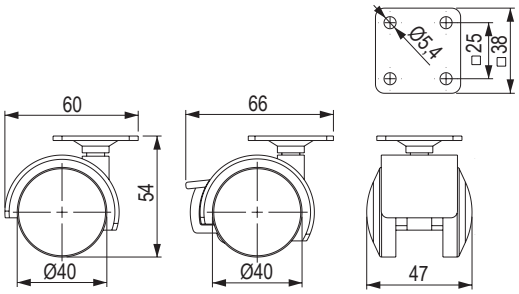

kolieska

S mäkčenými behúňmi Ø 50 mm



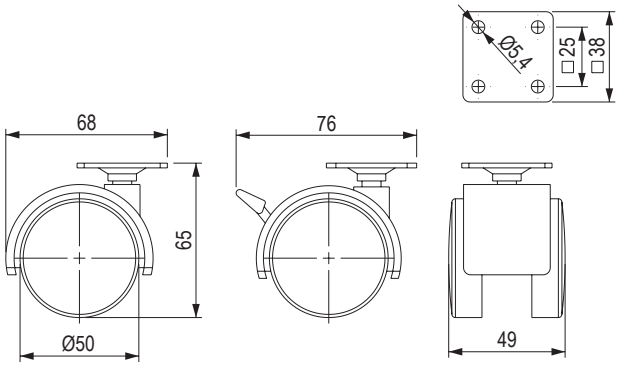

kód	popis	farba	statická nosnosť (kg)
467258	koliesko s platničkou	sivá s čiernou	40
467259	koliesko s platničkou a brzdou		

S mäkčenými behúňmi Ø 60 mm



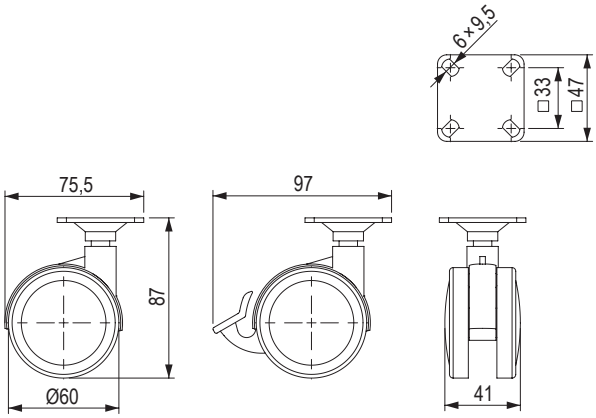

kód	popis	farba	statická nosnosť (kg)
216381	koliesko s platničkou	sivá	50
216382	koliesko s platničkou		

S mäkčenými behúňmi Ø 75 mm



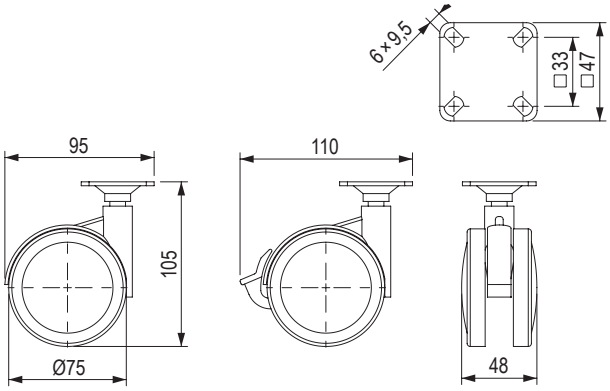

kód	popis	farba	statická nosnosť (kg)
216383	koliesko s platničkou	sivá	60
216384	koliesko s platničkou a brzdou		

12345 Položka je skladom **12345** Položka je na objednávku

kolieska

TOP-E Ø 35 mm, s mäkčenými behúňmi





transparentná tmavá

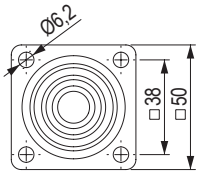

kód	popis	farba	statická nosnosť (kg)
401710	bez brzdy	transparentná priehľadná	25
401709	s brzdou		
406085	bez brzdy	transparentná tmavá	
406084	s brzdou		

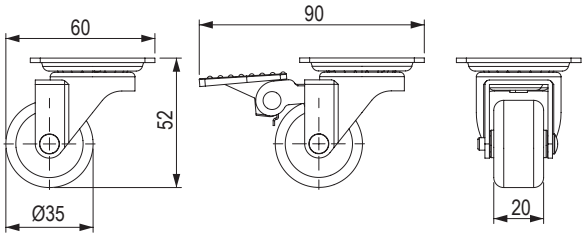

TOP-E Ø 50 mm, s mäkčenými behúňmi





transparentná tmavá

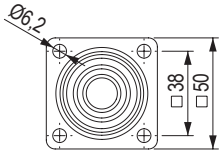

kód	popis	farba	statická nosnosť (kg)
401712	bez brzdy	transparentná priehľadná	35
401711	s brzdou		
406083	bez brzdy	transparentná tmavá	
406082	s brzdou		

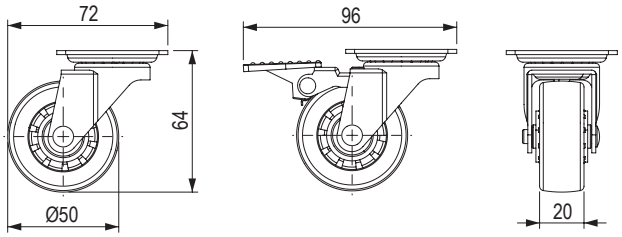

TOP Ø 50 mm, s mäkčenými behúňmi





transparentná tmavá

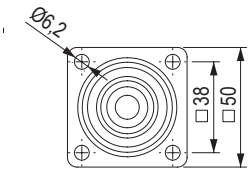

kód	popis	farba	statická nosnosť (kg)
406079	bez brzdy	transparentná priehľadná	35
406080	s brzdou		
285206	bez brzdy	transparentná tmavá	
285207	s brzdou		

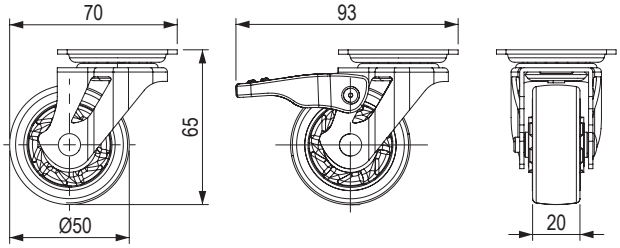

TOP Ø 75 mm, s mäkčenými behúňmi







transparentná tmavá

kód	popis	farba	statická nosnosť (kg)
406450	bez brzdy	transparentná priehľadná	45
406451	s brzdou		
285208	bez brzdy	transparentná tmavá	
285209	s brzdou		

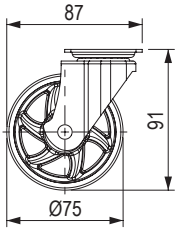

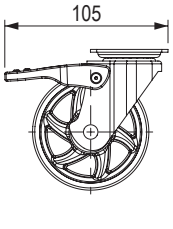

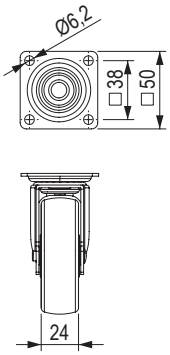

technické kolieska

Pevné Ø 25 mm



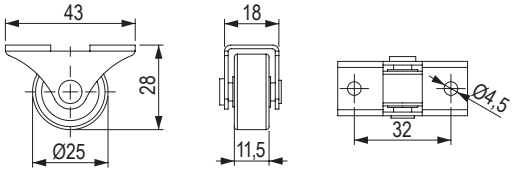

kód	popis	statická nosnosť (kg)
10787	plastový behúň	25
285160	mäkčený behúň	

Otočné Ø 25 mm



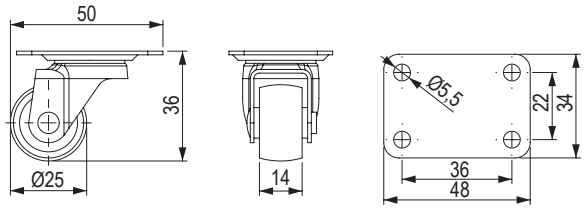

kód	popis	statická nosnosť (kg)
285163	plastový behúň	10

Otočné Ø 30 mm



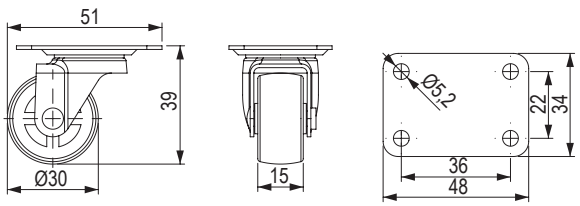

kód	popis	statická nosnosť (kg)
285162	mäkčený behúň	30

Pevné Ø 30 mm



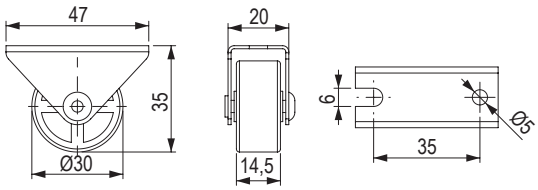

kód	popis	statická nosnosť (kg)
285161	mäkčený behúň	30

technické kolieska

Pevné Ø 32 mm



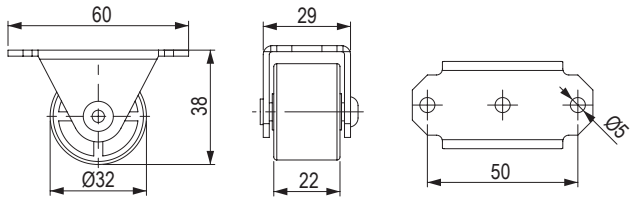

kód	popis	statická nosnosť (kg)
10789	plastový behúň	40

Pevné Ø 38 mm



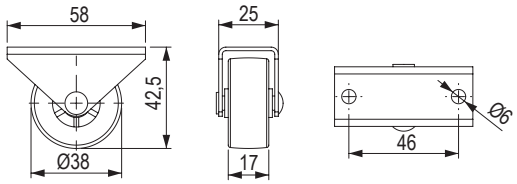

kód	popis	statická nosnosť (kg)
491242	mäkčený behúň	30

Pevné Ø 50 mm



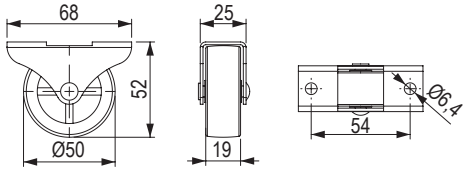

kód	popis	statická nosnosť (kg)
491239	mäkčený behúň	50

Pevné Ø 50 mm s bočným uchytením



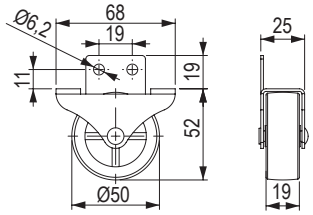

kód	popis	statická nosnosť (kg)
491243	mäkčený behúň	50

technické kolieska

Otočné Ø 50 mm



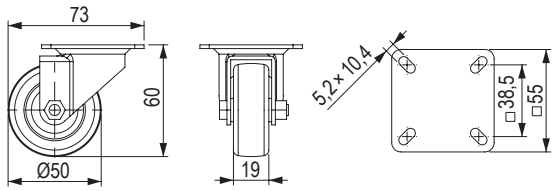

kód	popis	statická nosnosť (kg)
10792	mäkčený behúň	30

Pevné Ø 50 mm



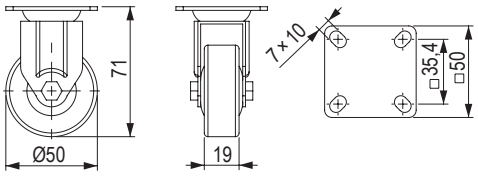

kód	popis	statická nosnosť (kg)
285166	mäkčený behúň	30

Otočné Ø 50 mm, s mäkčenými behúňmi

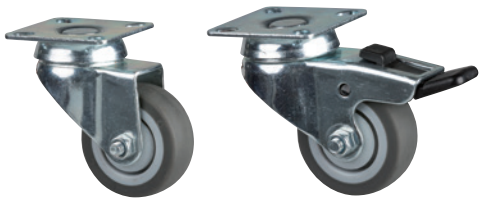

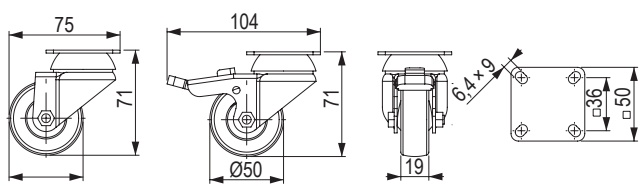

kód	popis	statická nosnosť (kg)
285165	koliesko s platničkou a brzdou	20
285164	koliesko s platničkou	

Otočné Ø 75 mm, s mäkčenými behúňmi



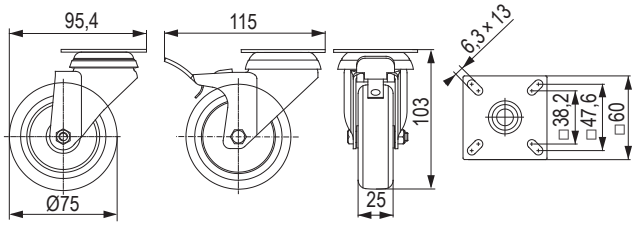

kód	popis	statická nosnosť (kg)
467271	koliesko s platničkou a brzdou	70
467270	koliesko s platničkou	

Otočné Ø 100 mm, s mäkčenými behúňmi



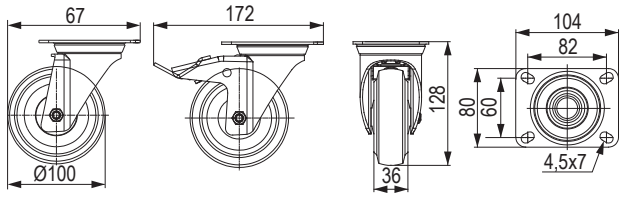

kód	popis	statická nosnosť (kg)
467273	koliesko s platničkou a brzdou	160
467272	koliesko s platničkou	



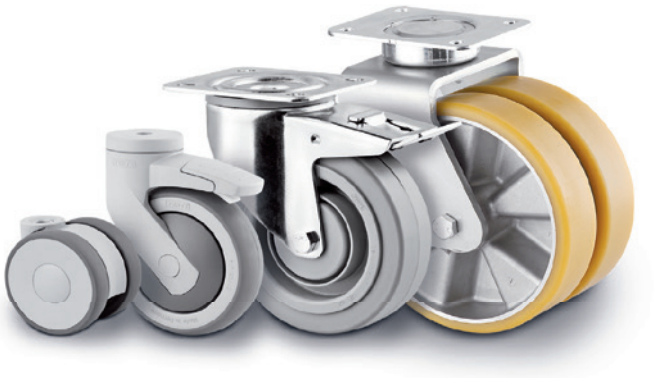

Tente kolesá a kladky

kolieska robia môj každodenný život jednoduchším

TENTE
BETTER MOBILITY. BETTER LIFE.

Otočné Ø 50 mm



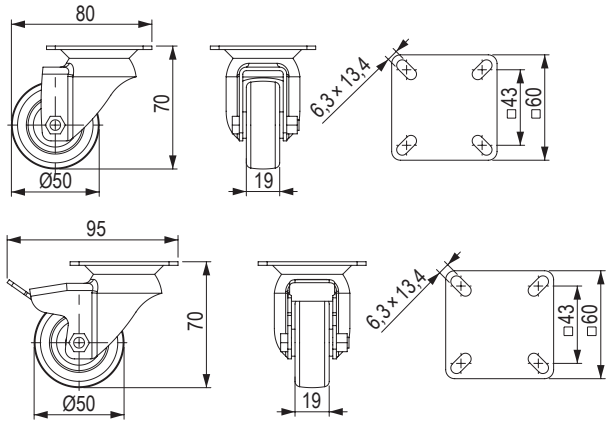

kód	popis	statická nosnosť (kg)
154145	koliesko s platničkou	80
154146	koliesko s platničkou a brzdou	

- mäkčený behúň
- stredové ložisko s dvojitým guľôčkovým vencom

Otočné Ø 75 mm



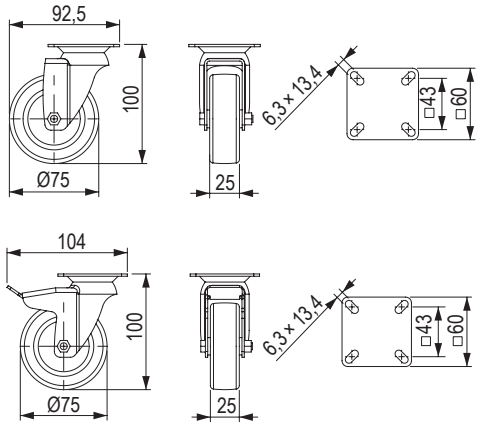

kód	popis	statická nosnosť (kg)
154147	koliesko s platničkou	120
154148	koliesko s platničkou a brzdou	

- mäkčený behúň
- stredové ložisko s dvojitým guľôčkovým vencom

Otočné Ø 100 mm



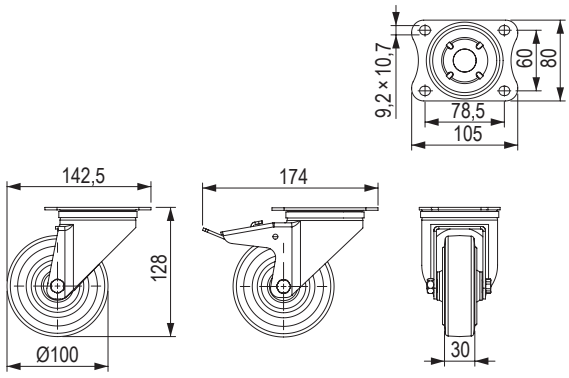

kód	popis	farba	statická nosnosť (kg)
154140	bez brzdy, mäkčený behúň	sivá	320
154142	s brzdou, mäkčený behúň		
401509	bez brzdy, mäkčený behúň	modrá[1)]	
401511	s brzdou, mäkčený behúň		

- dvojitá guľôčková dráha v otočnej hlave

[1)] ide o špeciálnu „nešpiniacu“ modrú farbu

kolieska

Pevné Ø 100 mm




kód	farba	statická nosnosť (kg)
154141	sivá	320
494495	modrá	

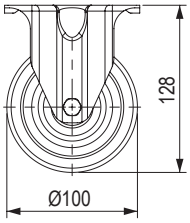

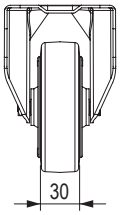

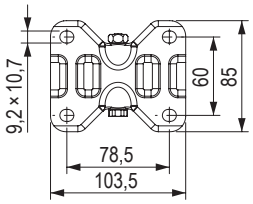

Linea Ø 50 mm





kód	popis	farba	statická nosnosť (kg)
494413	bez brzdy	svetlosivá (RAL 9002)	100
494490	s brzdou		
494491	bez brzdy	tmavosivá (RAL 7001)	
494492	s brzdou		
494493	bez brzdy	čierna (RAL9011)	
494494	s brzdou		

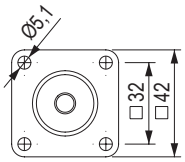

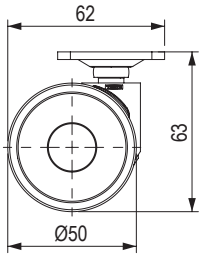

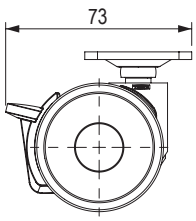

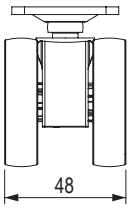

Linea Ø 65 mm





kód	popis	farba	statická nosnosť (kg)
231551	bez brzdy	svetlosivé (RAL 9002)	70
231552	s brzdou		
231555	bez brzdy	tmavosivé (RAL 7001)	
231556	s brzdou		
494406	bez brzdy	čierna (RAL 9011)	
494274	s brzdou		

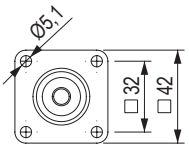

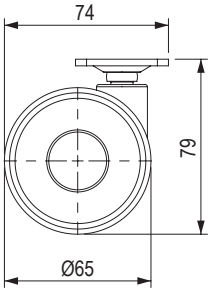

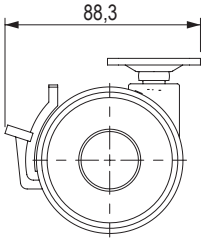

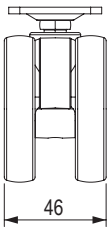

Otočné 5370 Ø 100 mm, s brzdou 5377 Ø 100 mm





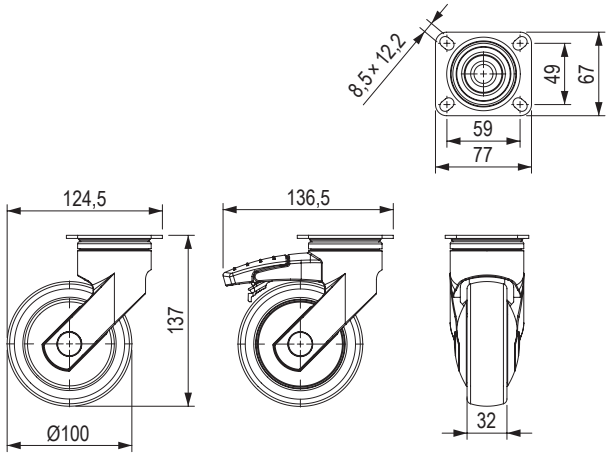

kód	popis	statická nosnosť (kg)
154143	bez brzdy	200
154144	s brzdou	

- dvojitá guľôčková dráha v otočnej hlave
- gumový behúň

Formula Ø 40 mm s brzdou





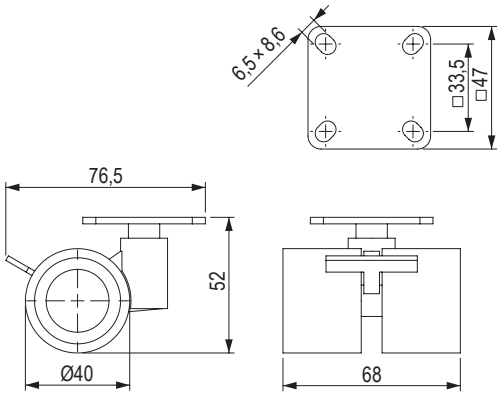

kód	popis	farba	statická nosnosť (kg)
86114	mäkčený behúň	sivá	35
86175		biela	

Formula Ø 60 mm





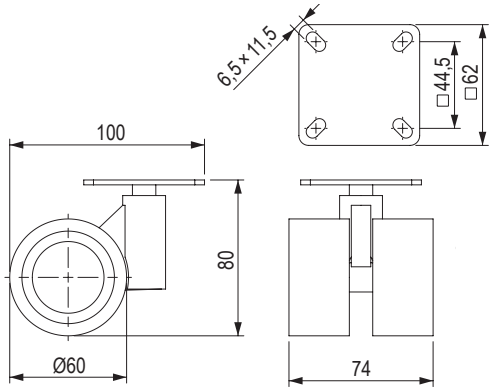

kód	popis	farba	statická nosnosť (kg)
86115	mäkčený behúň	sivá	80
356296	mäkčený behúň s brzdou		

- kovové telo kolieska

09

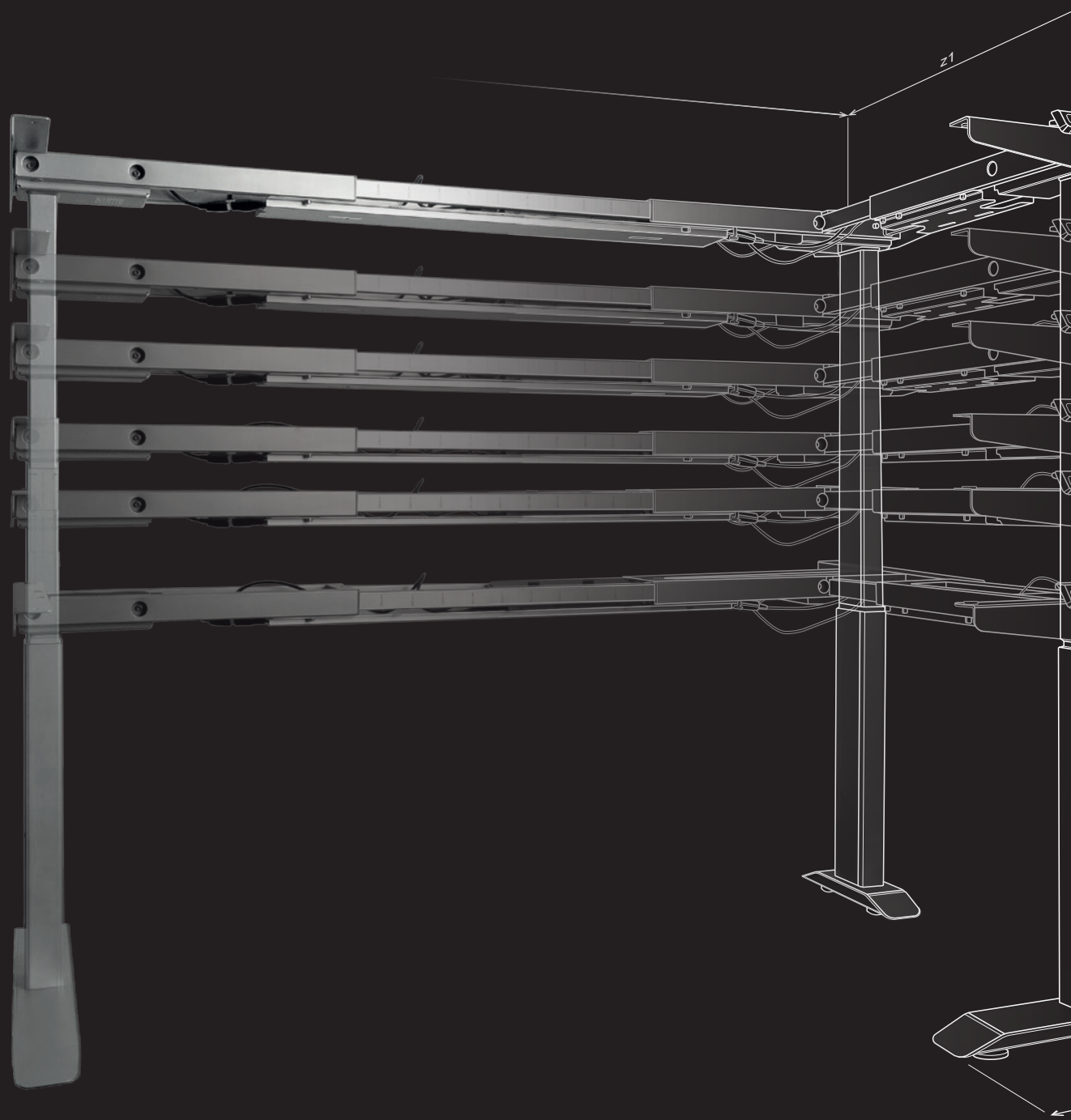

kovanie pre kancelárie, home office, študentské izby

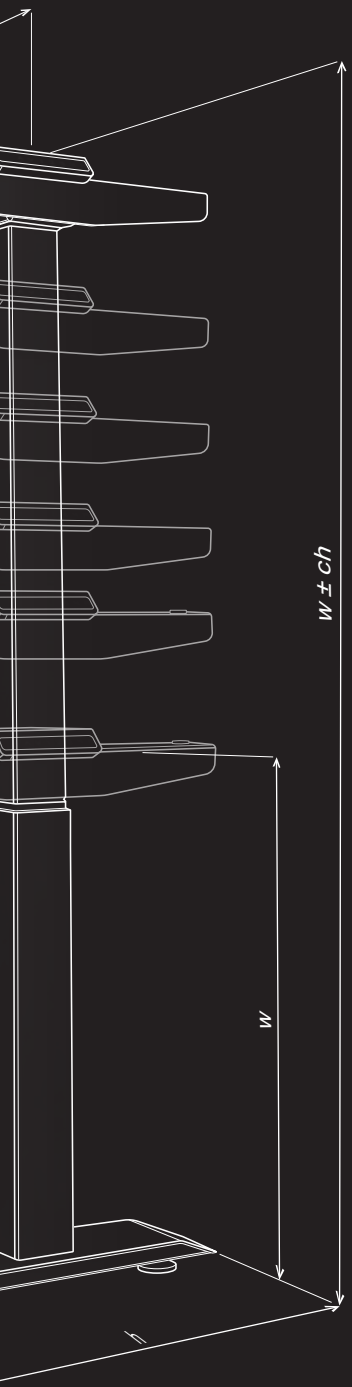

KOMPLETNÉ PODKLADY NA VÝROBU KONTAJNEROV

Schémy, komplety všetkých dielov, výstupy pre CNC stroje, 3D modely, všetko pekne na jednom mieste na portáli demos24plus.com

UKÁŽKY NA VZORKOVNIACH

Čo a ako funguje, vyzerá, je veľké?
Príďte sa pozrieť alebo k nám na vzorkovňu pošlite svojich zákazníkov a my im ich ukážeme a poradíme s výberom.

PORADENSTVO

Neviete si rady s kovaním, výberom montáží? Zavolajte na číslo +421 41/285 0030 alebo napíšte na adresu help@demos-trade.com a my vám radi poradíme.

PORTÁL

Zákaznícky portál na nakupovanie, prehľad objednávok, zadávanie zákaziek formátovania a overenie ich stavu, informácie o skladových zásobách a vašich cenách a mnoho ďalšieho na jednom mieste.

RÝCHLOSŤ DODANIA

Všetky objednávky doručíme do vašich rúk už nasledujúci deň.

01
02 13
03
04 14
05
06
15
07
08
09 16
10
11 17
12

obsah

STRONG MILADESIGN LEHMANN BBP

obsah

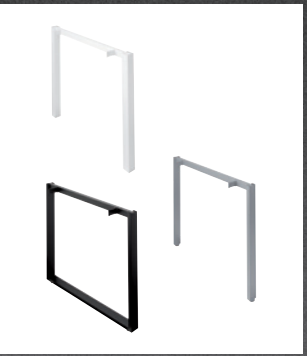

podnože

StrongLegs **str. 09.9 – 09.12**
Miladesign **str. 09.13 – 09.26**



zámky

StrongLocks – pevné **str. 09.41 – 09.48**
StrongLocks – s výmennou vložkou **str. 09.33 – 09.40**
Lehmann – s výmennou vložkou **str. 09.51 – 09.73**



kontajnery

BBP **str. 09.89 – 09.116**



priechodky

str. 09.117 – 09.118



káblový management

str. 09.119

Čo je v tejto kapitole?

Skrátené zoznámenie sa s výrobcami, produktmi alebo dôležitými hodnotami z nasledujúcej kapitoly.

V kapitole nájdete zámky **Strong a Lehmann,** podnože **Strong a Miladesign,** kontajnery **BBP.** Zoradené sú podľa **produktového radu** (zámky, kontajnery, podnože, priechodky...). Kapitola sa zameriava na kompletné vybavenie kancelárií firemných aj domácich, študentských izieb, študovní a ďalších priestorov na prácu.

Vysvetlivky niektorých pojmov







Kovanie pre kancelárie, home office, študentské izby

Do kapitoly sme zaradili všetky produkty, ktoré sú vhodné alebo priamo určené na výrobu kancelárskych stolov a skríň (okrem závesov). Tie hlavné sú vypísané na nasledujúcej strane, podnože, zámky, kontajnery, káblové priechodky / káblový management. Pokiaľ hľadáte nabíjačky a prípojné miesta, tie nájdete v kapitole K06 Osvetlenie a elektrifikácia.

Podnože



Systémy nôh a rôznych prepojovacích profilov na písacie stoly umožňujúce vytvárať najrôznejšie zostavy (rovné, L, do kríža, veľké konferenčné ap.). Prepojovacie profily môžu slúžiť aj ako držiaky alebo tunely na vedenie káblov.

Zámky



Vysvetľovať, na čo slúžia zámky nie je potrebné, sústredíme sa preto na približný zoznam toho, čo v katalógu nájdete. Obyčajné zámky s pevnou alebo lepšie zámky s výmennou vložkou pre zásuvky, skrine, kontajnery, posuvné dvere a ďalšie. Mincové zámky pre verejné priestory. A najvyšší rad elektronicky ovládaných zámkov či už s klávesnicou alebo snímačom na odtlačok prsta.

Kontajnery



Nebavíme sa o prepravných boxoch na sťahovanie vecí, ale o kancelárskych na uloženie vecí. Kontajnery pod písacie stoly majú aj v dobe elektronickej dokumentácie svoje miesto a v našej ponuke ich nájdete v nevyčerpateľnom množstve.

Káblový management



Káblov v kanceláriách, študijných priestoroch, všeobecne v pracovniach pribúda. Okrem prehľadnosti je dôležité mať ich aj bezpečne uložené. Na to pomáha skupina výrobkov všeobecne nazývaná káblový management. Do tejto skupiny môžeme zaradiť aj káblové priechodky.

Aké sú TOP produkty?

Pripravili sme pre vás výber toho najzaujímavejšieho, čo v Katalógu nájdete.

Aby nás chrbát nebolel

To, že je dôležité meniť pri práci v kancelárii prácu v sede a v stoji, nie je nová informácia. Vďaka tomu sa polohovacie podnože stali bežnou súčasťou pracovní a kancelárií. Tie naše, elektricky nastaviteľné, radu StrongLegs si zákazníci rýchlo obľúbili pre ich kvalitu a spoľahlivosť.

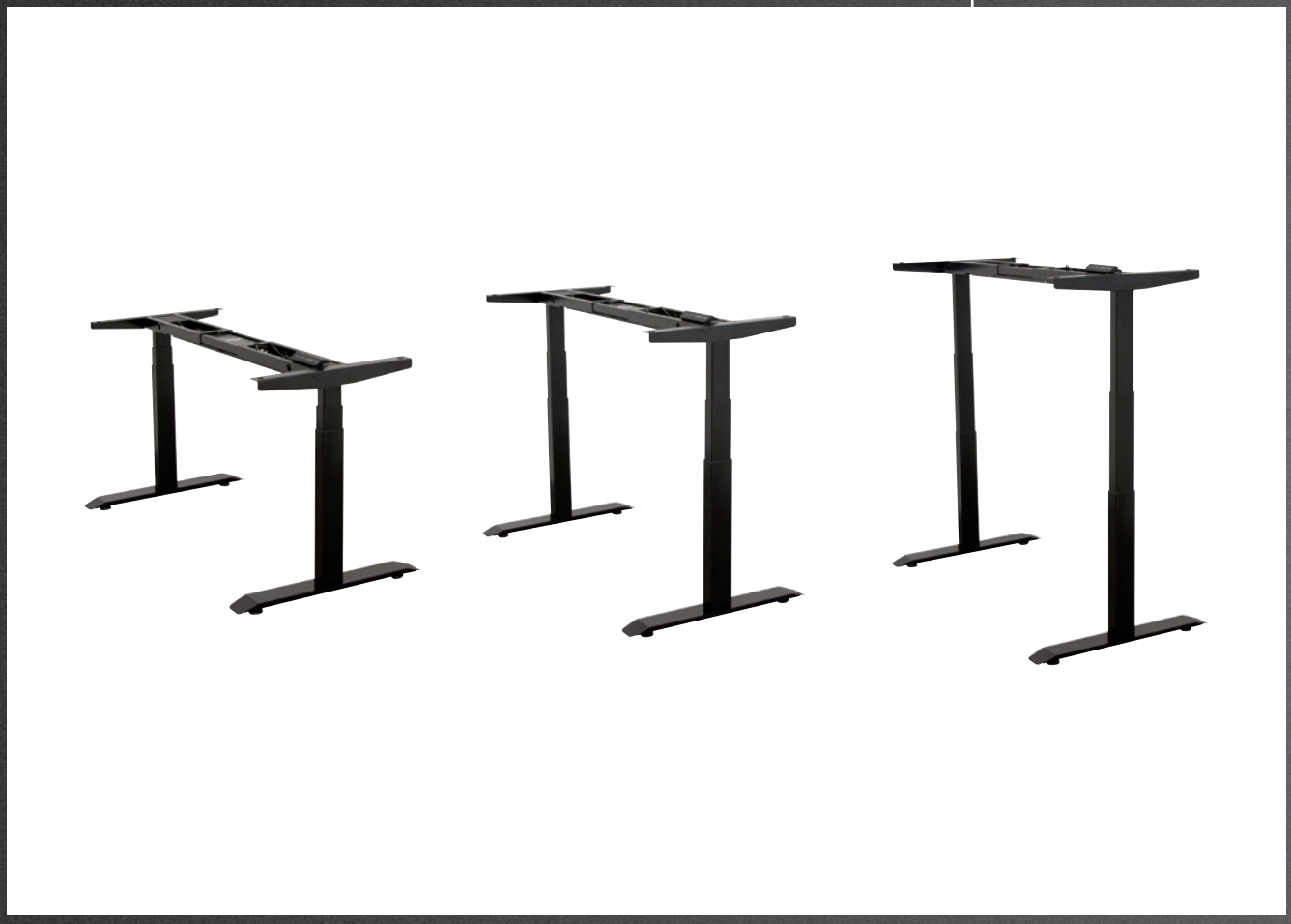

Ďalšie novinky v kapitole



Centrálne dizajnové podnože

Myslíme aj na tých, ktorí chcú mať interiér originálny, nápaditý a iný. Do ponuky sme zaradili tieto dizajnové podnože Miladesign. Sú iné, nápadité, originálne.

09.26

kovanie pre kancelárie, home office, študentské izby

09

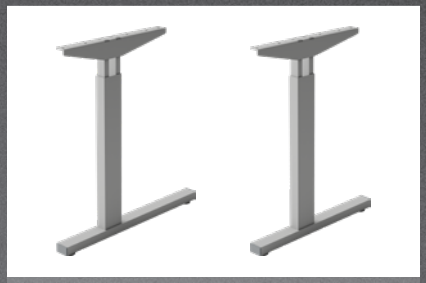

Ide to aj manuálne

Chcete mať istotu, že ani výpadok prúdu nezabráni možnosti striedať polohu v sede a v stoji? Preto máme v ponuke mechanicky polohovateľné podnože Miladesign EKO. Kvalita je zaručená rovnako ako kombinovateľnosť s pevnými podnožami.

09.18



Nenápadné zamykanie

V nábytku z tmavých dekorov zámky vždy dosť svietili. To sa môže zmeniť, ak použijete naše nové čierne varianty. Zámok neťahá oči, je nenápadný a nechá vyniknúť dekor nábytku.

09.41



Captura – vrcholné zamykanie

Firma Lehmann je zaslúžene lídrom v odbore. Sú tými, ktorí udávajú trend a prinášajú inovácie v zamykaní nábytku. Captura univerzálny elektronický zámok s jednoduchou inštaláciou v podstate kamkoľvek a na akýkoľvek materiál, s možnosťou pripojenia až 350 kariet k jednému zámku vo FREE alebo FIX móde.

09.84



Zámok Mini

Malý zásuvkový zámok radu StrongLocks s vŕtaním iba 12 mm v nikle alebo čiernom prevedení.
Aj vnútorné rozmery zámku sú oveľa menšie ako je bežné, a tak ho možno použiť aj do veľmi malých skrytých zásuviek.

09.41

Videá a ďalšie informácie k týmto novinkám nájdete tu:

01
02 13
03
04 14
05
06
15
07
08
09 16
10
11 17
12

StrongLegs elektricky nastaviteľná podnož

Priama

kód	farba
392523	strieborná RAL 9006 mat
392522	biela RAL 9016 mat
392524	čierna RAL 9005 mat



- verzia s dvoma motormi
- výška 610 – 1 260 mm
- dĺžka stolovej dosky 1 200 – 1 900 mm
- hĺbka stolovej dosky 700 – 800 mm
- nosnosť stola 120 kg pri rovnomernom zaťažení dosky
- rýchlosť motora 32 mm/s
- hlučnosť < 45 dB
- profil nohy 80 × 50 mm
- tri stupne nastavenia citlivosti antikolíznej ochrany
- detská poistka
- **USB 1× A/C nabíjacia**



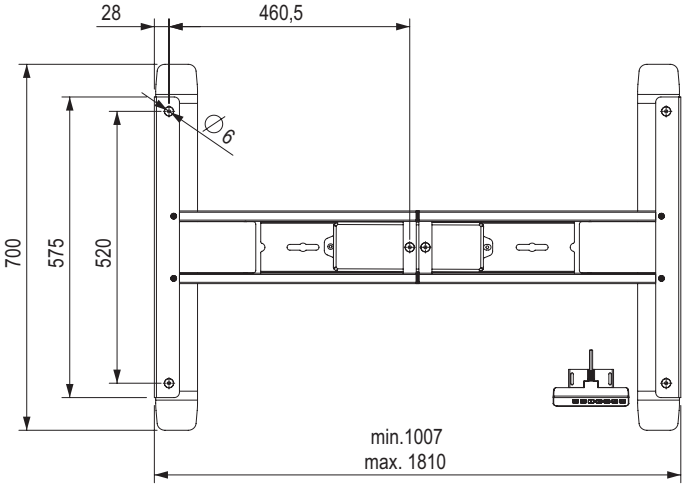

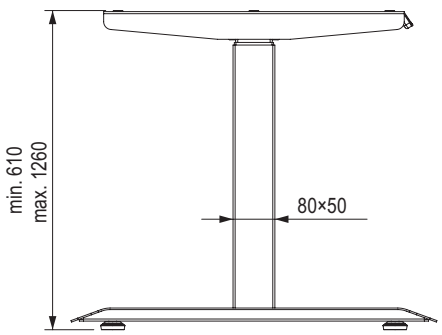

StrongLegs elektricky nastaviteľná podnož

Rohová

kód	farba
392518	strieborná RAL 9006 mat
392515	biela RAL 9016 mat
392520	čierna RAL 9005 mat





- verzia s tromi motormi
- výška 610 – 1 260 mm
- dĺžka stolovej dosky:
  - pre 90° – 1 470 – 1 970 mm
  - pre 180° – 1 900 – 3 100 mm
- hĺbka stolovej dosky 700 – 800 mm
- nosnosť stola 150 kg pri rovnomernom zaťažení dosky
- rýchlosť motora 32 mm/s
- hlučnosť < 45 dB
- profil nohy 80 × 50 mm
- tri stupne nastavenia citlivosti antikolíznej ochrany
- detská poistka
- **USB 1× A/C nabíjacia**
- **možnosť nastavenia uhla v rozsahu 90 - 180°**



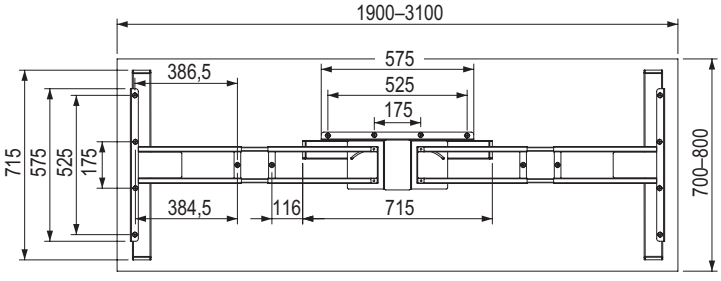

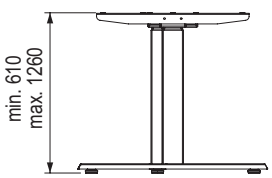

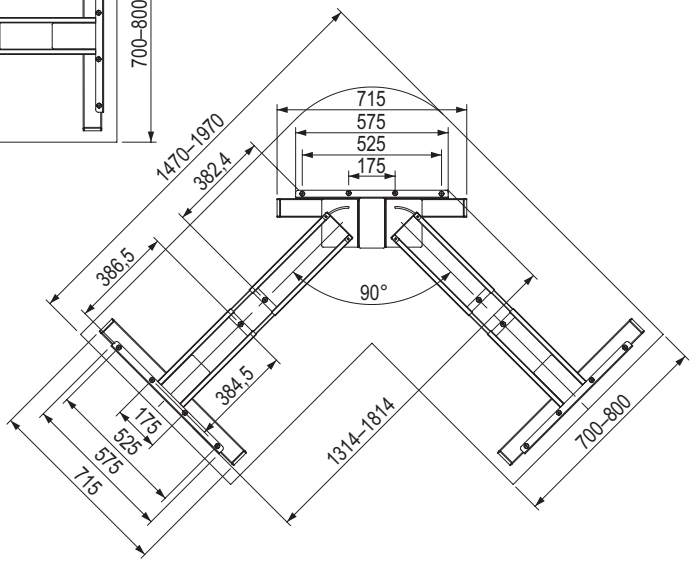

StrongLegs stolové podnože

Nosná konštrukcia (nohy)

profil (mm)	pre hĺbku dosky (mm)	strieborná	čierna	biela
50 × 50	600	**501404**	**501409**	**501416**
	800	**501405**	**501410**	**501417**
50 × 25	600	**501406**	**501411**	**501418**
	800	**501407**	**501413**	**501419**
50 × 25 uzavretý	800	**501408**	**501415**	**501420**


strieborná
RAL 9006


čierna
RAL 9005


biela
RAL 9016

- kompletná konštrukcia sa skladá z 1 súpravy podnoží a 2 ks spojovacích tyčí
- výšková regulácia 722 – 735 mm
- spojovací materiál je súčasťou dodávky



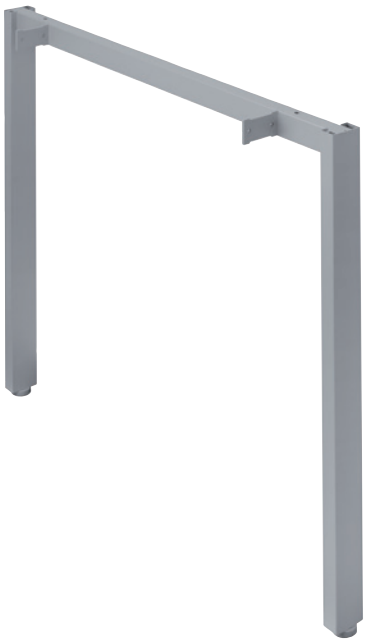



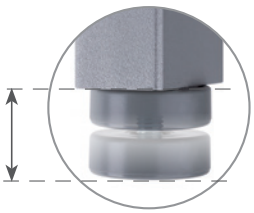
regulácia + 13 mm
(celková výška
podnože
722 – 735 mm)

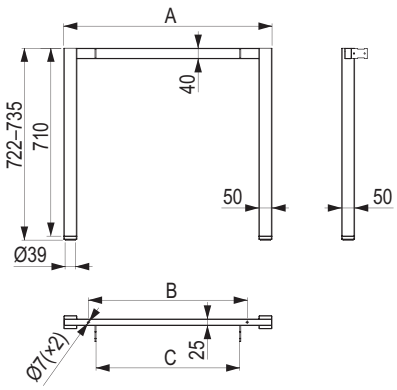

profil (mm)	A (mm)	B (mm)	C (mm)
50 × 50 × 600	587	400	343
50 × 50 × 800	787	600	543

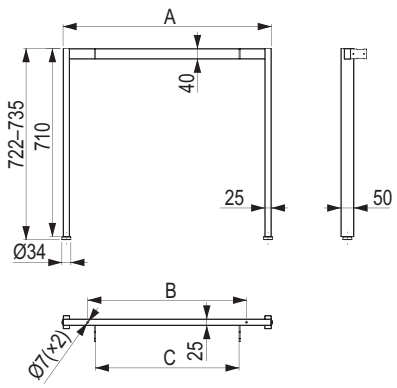

profil (mm)	A (mm)	B (mm)	C (mm)
50 × 25 × 600	587	400	343
50 × 25 × 800	787	600	543

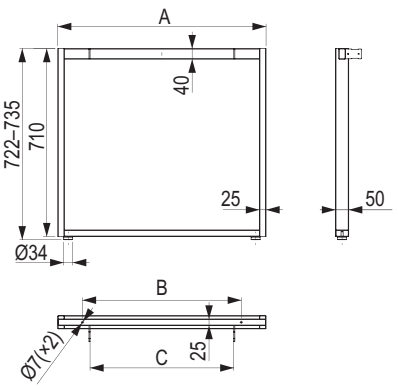

profil (mm)	A (mm)	B (mm)	C (mm)
50 × 25 × 800	787	600	543

StrongLegs stolové podnože

Spojovacie tyče

pre dĺžku dosky (mm)	strieborná	čierna	biela	A (mm)	B (mm)	počet otvorov[1]
1200	**400045**	**400046**	**400047**	1110	×	2
1400	**400049**	**400050**	**400051**	1310	400	3
1600	**400053**	**400054**	**400055**	1510	500	3

[1] na uchytenie stolovej dosky

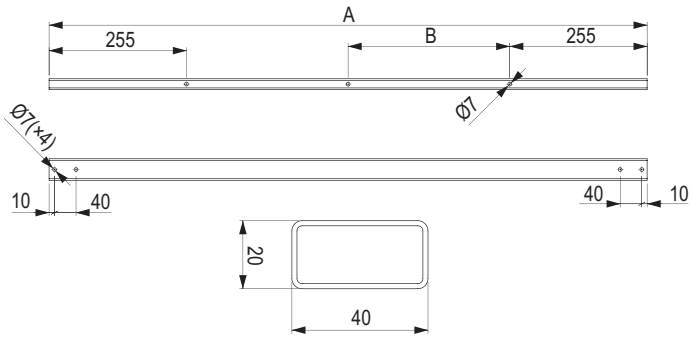





napojenie tyče



strieborná
RAL 9006



čierna
RAL 9005



biela
RAL 9016



Stolová podnož skladacia

kód	popis
503406	chróm
503402	čierna

- kvalitný kovový zaisťovací mechanizmus
- balenie ako komplet pre jeden stôl

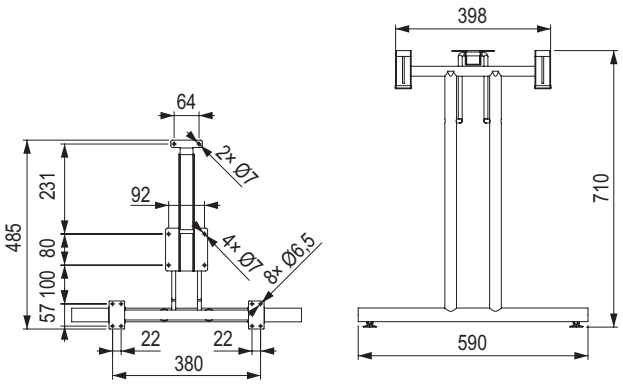

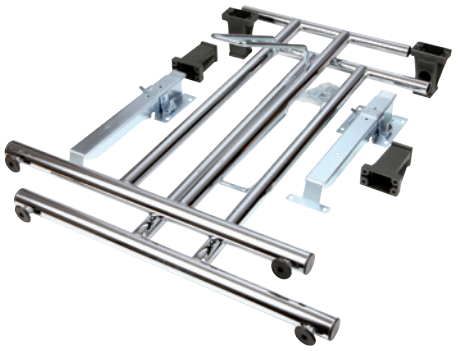



podnože MOBI-Q

MILADESIGN

Otvorená konštrukcia 50 × 50

pre hĺbku dosky (mm)	názov	výška (mm)	rektifikácia (mm)	strieborná	antracit	čierna	biela	odporúčaný počet spojovacích tyčí
600	MQ7306	715	+15	**229305**	229301	229304	229303	2
700	MQ7307			**229310**	229306	229309	229308	
800	MQ7308			**229315**	229311	**229314**	**229313**	
1200	MQ7312			229320	229316	229319	229318	4
1400	MQ7314			229325	229321	229324	229323	
1600	MQ7316			229330	229326	229329	229328	

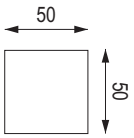

- nohy z profilu 50 × 50 mm

spojovacie kanály a príslušenstvo nájdete na str. 09.16

presah S = 0 mm (info na str. 09.16 so spojovacími tyčami)

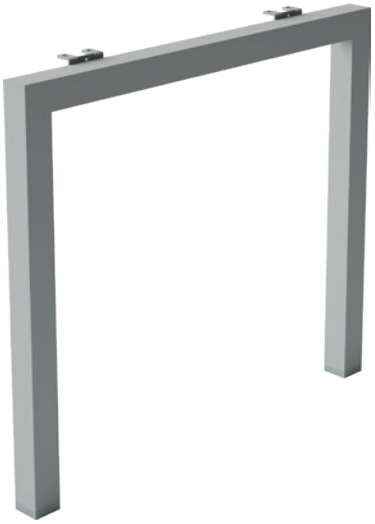

MQ 7308



MQ 7316



Otvorená konštrukcia 60 × 30

pre hĺbku dosky (mm)	názov	výška (mm)	rektifikácia (mm)	strieborná	antracit	čierna	biela	odporúčaný počet spojovacích tyčí
600	MQ7606	715	+15	**230989**	230985	230988	230987	2
700	MQ7607			230994	230990	**230993**	**230992**	
800	MQ7608			**230999**	230995	**230998**	**230997**	
1200	MQ7612			231004	231000	231003	231002	4
1400	MQ7614			231009	231005	231008	231007	
1600	MQ7616			231014	231010	231013	231012	

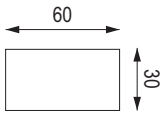

- nohy z profilu 60 × 30 mm

spojovacie kanály a príslušenstvo nájdete na str. 09.16
presah S = 0 mm (info na str. 09.16 so spojovacími tyčami)



MQ 7608



MQ 7616

Uzavretá konštrukcia 60 × 30

pre hĺbku dosky (mm)	názov	výška (mm)	rektifikácia (mm)	strieborná	antracit	čierna	biela	odporúčaný počet spojovacích tyčí
600	MQ7906	715	+15	**231019**	231015	**231018**	**231017**	2
700	MQ7907			231024	231020	231023	231022	
800	MQ7908			**231029**	231025	**231028**	**231027**	
1200	MQ7912			259351	259352	259353	259354	4
1400	MQ7914			259356	259357	259358	259359	
1600	MQ7916			259361	259362	259363	259364	

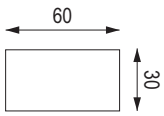

- nohy z profilu 60 × 30 mm
- pre jeden pár podnoží odporúčame 2 ks spojovacích tyčí, aby bola zabezpečená stabilita konštrukcie

spojovacie kanály a príslušenstvo nájdete na str. 09.16
presah S = 0 mm (info na str. 09.16 so spojovacími tyčami)

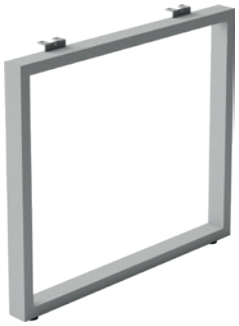

MQ 7908

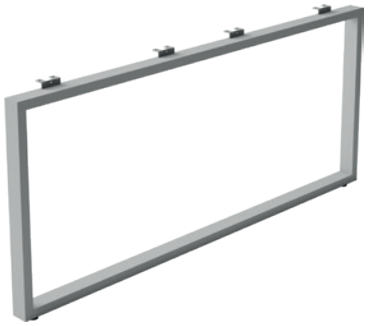

MQ 7916



podnože MOBI-Q

MILADESIGN

Otvorená konštrukcia trojuholníkový profil 50 × 50 × 50

pre hĺbku dosky (mm)	názov	výška (mm)	rektifikácia (mm)	strieborná	antracit	čierna	biela	odporúčaný počet spojovacích tyčí
600	MQ 5506	715	+15	259276	259277	259278	259279	2
700	MQ 5507			259281	259282	259283	259284	
800	MQ 5508			**259286**	259287	**259288**	**259289**	
1200	MQ 5512			259291	259292	259293	259294	4
1400	MQ 5514			259296	259297	259298	259299	
1600	MQ 5516			259301	259302	259303	259304	

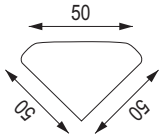

spojovacie kanály a príslušenstvo nájdete na str. 09.16
presah S = 0 mm (info na str. 09.16 so spojovacími tyčami)



MQ 5508



MQ 5516

Uzavretá konštrukcia trojuholníkový profil 50 × 50 × 50

pre hĺbku dosky (mm)	názov	výška (mm)	rektifikácia (mm)	strieborná	antracit	čierna	biela	odporúčaný počet spojovacích tyčí
600	MQ 5506-Z	715	+15	259321	259322	259323	259324	2
700	MQ 5507-Z			259326	259327	259328	**259329**	
800	MQ 5508-Z			**252558**	259332	**259333**	**259334**	

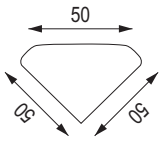

spojovacie kanály a príslušenstvo nájdete na str. 09.16
presah S = 0 mm (info na str. 09.16 so spojovacími tyčami)



MQ 5508-Z

podnože MOBI-Q – spojovacie tyče a príslušenstvo

Pevná tyč

pre dĺžku stola (mm)	názov	strieborná	antracit	čierna	biela
800	MB08	217962	219082	219586	220092
1000	MB10	217963	219083	219587	220093
1200	MB12	**217964**	219084	**219588**	**220094**
1400	MB14	**217965**	219085	**219589**	**220095**
1600	MB16	**217966**	219086	**219590**	**220096**
1800	MB18	244383	268701	283615	283617
2000	MB20	479486	479487	479488	479489

- dĺžka tyče je vždy o 100 mm kratšia ako uvedená dĺžka stolovej dosky
- pri použití rohovej nohy je odporúčané zvoliť spojovacie tyče s reguláciou

D – dĺžka stolovej dosky podľa vybraného spojovacieho kanála
S – presah dosky cez stolovú konštrukciu, presah uvedený pri každej podnoži



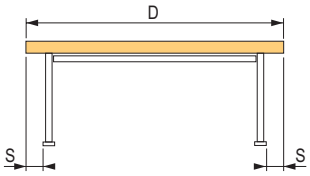

Tyč s reguláciou

pre dĺžku stola (mm)	názov	strieborná	antracit	čierna	biela
800 – 1200	MBR08 – 12	**217967**	219087	219591	220097
1200 – 1800	MBR12 – 18	**283420**	283421	**283422**	**283424**
1600 – 2200	MBR16 – 22	**278210**	283646	**283648**	**283647**

- dĺžka tyče je vždy o 100 mm kratšia ako uvedená dĺžka stolovej dosky



Podpera MWS

dĺžka (mm)	názov	strieborná	antracit	čierna	biela
151	MWS15	**217969**	219089	219593	220099
340	MWS35	**217970**	219090	219594	220100

- zaisťuje stabilitu pre podnože bez lubu alebo kanála

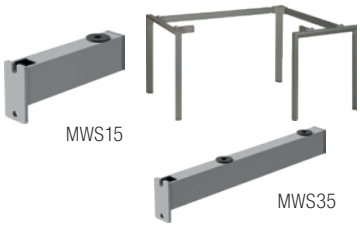

Rohová noha MOBI-Q

profil nohy (mm)	názov	strieborná	antracit	čierna	biela
50 × 50 × 50	MQ 5501 – N	259366	259367	259368	259369
50 × 50	MQ 7301 – N	**259371**	259372	259373	259374
60 × 30	MQ 7601 – N	259376	259377	259378	259379

- výška 715 – 730 mm



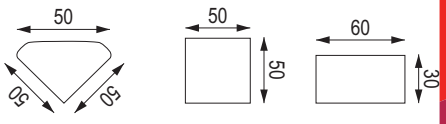

podnožia MOBI-Q – priečniky a podporné nohy

MILADESIGN

Stredové stolové časti pre podnože MOBI-Q

- slúžia na prepojenie niekoľkých podnoží za sebou
- vytvorenie dlhého stola
- skladajú sa z jedného páru podnoží, jedného alebo viacerých priečnikov a nôh



ukážka spájania

Priečniky

pre hĺbku stola (mm)	názov	strieborná	antracit	čierna	biela	počet potrebných nôh
600	MQ957/06	503381	503384	503383	503382	1
700	MQ957/07	503385	503388	503387	503386	
800	MQ957/08	503389	503392	503391	503390	
1200	MQ957/12	259381	259382	259383	259384	2
1400	MQ957/14	259386	259387	259388	259389	
1600	MQ957/16	259391	259392	259393	259394	

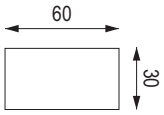



MQ 957-08

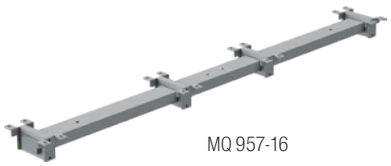

MQ 957-16

Nohy

profil nohy (mm)	názov	strieborná	antracit	čierna	biela
50 × 50	MQ957/55-N	259396	259397	259398	259399
60 × 30	MQ957/63-N	259401	259402	259403	259404

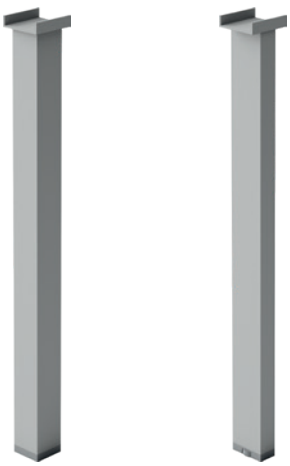

MQ 957-55-N

MQ 957-63-N

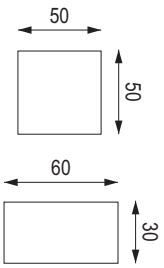

Závesný káblový kanál pre MOBI-Q

rozmer (mm)	názov	strieborná	antracit	čierna	biela
548 × 60	MK55	217971	219091	219595	220101
948 × 60	MK95	217972	219092	219596	220102

- zavesený na spojovacej tyči
- vhodný pre pevné aj flexibilné spojovacie tyče



MK55

Typ C – pevné

pre hĺbku dosky (mm)	názov	výška (mm)	rektifikácia (mm)	strieborná	antracit	čierna	biela
700–800	EC201	701	15	**503341**	503344	**503343**	503342
600	EC203			503345	503348	503347	503346

spojovacie kanály a príslušenstvo nájdete na strane 09.18

- presah S = 38 mm (info na str. 09.18 so spojovacími kanálmi)
- kompletná zostava sa skladá z jedného páru podnoží a jednej spojovacej tyče

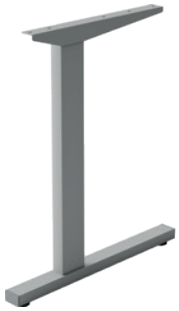

EC 201

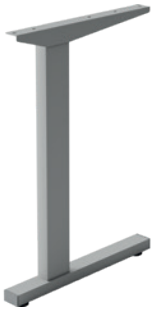

EC 203

Typ C – manuálne výškovo nastaviteľné

pre hĺbku dosky (mm)	názov	výška (mm)	strieborná	antracit	čierna	biela
700–800	EC201R	660–760	**503333**	503336	**503335**	503334
600	EC203R		503337	503340	503339	503338

spojovacie kanály a príslušenstvo nájdete na strane 09.18

- presah S = 38 mm (info na str. 09.18 so spojovacími kanálmi)
- kompletná zostava sa skladá z jedného páru podnoží a jednej spojovacej tyče



EC201R

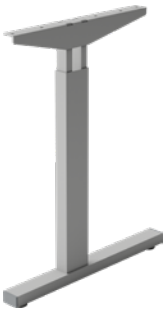

EC203R

Spojovacie tyče

dĺžka stolovej dosky D (mm)	názov	strieborná	antracit	čierna	biela
800	EC201B-08	503349	503367	503361	503355
1000	EC201B-10	503350	503368	503362	503356
1200	EC201B-12	**503351**	503369	**503363**	503357
1400	EC201B-14	503352	503370	503364	503358
1600	EC201B-16	**503353**	503371	**503365**	503359
1800	EC201B-18	503354	503372	503366	503360

- dĺžka spojovacej tyče je vždy o 166 mm kratšia ako je dĺžka stolovej dosky
- **na použitie s modelmi EC201/203 (R) vždy len jeden kus spojovacej tyče**



EC 201B-16

Spojovacie tyče s reguláciou

dĺžka stolovej dosky D (mm)	názov	strieborná	antracit	čierna	biela
1000–1300	EC21BR-10-13	**503373**	503376	**503375**	503374
1400–1800	EC21BR-14-18	**503377**	503380	**503379**	503378

- dĺžka spojovacej tyče je vždy o 166 mm kratšia ako je dĺžka stolovej dosky
- **na použitie s modelmi EC201/203 (R) vždy len jeden kus spojovacej tyče**

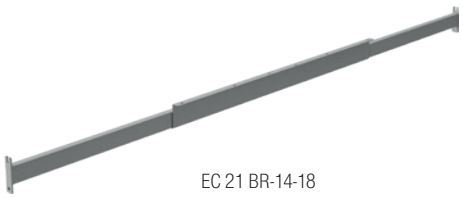

EC 21 BR-14-18

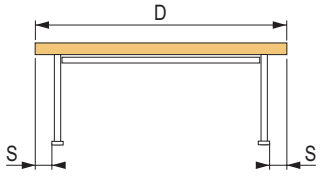

D – dĺžka stolovej dosky podľa vybraného spojovacieho kanála
S – presah dosky cez stolovú konštrukciu, presah uvedený pri každej podnoži

stolové podnože STS

MILADESIGN

Typ C a T

pre hĺbku dosky (mm)	názov	typ	výška (mm)	rektifikácia (mm)	strieborná	antracit	čierna	biela
700–800	ST201S	C	715	+15	**217625**	**218756**	**219250**	**219756**
	ST202S	T			**217626**	**218757**	**219251**	**219757**
600	ST203S	C			**217627**	**218758**	**219252**	**219758**

možnosť použitia kovových kanálov a príslušenstva zo str. 09.20

- súčasťou podnože je tiež odnímateľný kryt (z vonkajšej strany) slúžiaci napr. ako káblový zvod

presah S = 15 mm (info na **str. 09.20** so spojovacími kanálmi)
pripravené tiež pre drevený lub, spojovacie kovanie, nájdete na str. 09.20



ST 201 S



ST 202 S

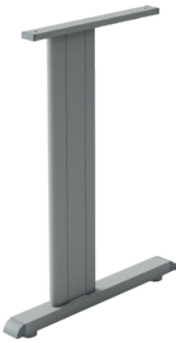

ST 203 S

Rohové nohy

typ napojenia	názov	uhol spojenia	výška (mm)	rektifikácia (mm)	strieborná	antracit	čierna	biela
drevený lub	ST201GB	90°	680	+90	**217646**	**218777**	**219271**	**219777**
spojovací kanál	ST201GK/90	90°			**217643**	**218774**	**219268**	**219774**

- pri použití rohovej nohy je potrebné zvoliť kanál pre dosku o 200 mm kratšiu alebo variant spojovacieho kanála s reguláciou



ST 201 GB

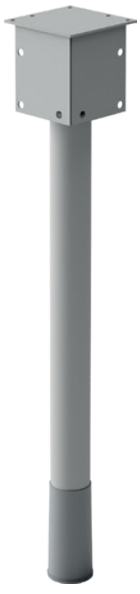

ST 201 GK







STS – spojovacie kanály a príslušenstvo

Pevné

dĺžka stolovej dosky D (mm)	názov	striebor-ná	antracit	čierna	biela
800	ST201K-08	217628	218759	219253	219759
900	ST201K-09	217629	218760	219254	219760
1000	ST201K-10	**217630**	218761	219255	219761
1100	ST201K-11	217631	218762	219256	219762
1200	ST201K-12	**217632**	**218763**	**219257**	219763
1300	ST201K-13	**217633**	218764	219258	219764
1400	ST201K-14	**217634**	218765	**219259**	219765
1500	ST201K-15	**217635**	218766	219260	219766
1600	ST201K-16	**217636**	218767	**219261**	219767
1700	ST201K-17	217637	218768	219262	219768
1800	ST201K-18	**217638**	218769	**219263**	219769

- dĺžka kanála je vždy o 130 mm kratšia ako uvedená dĺžka stolovej dosky

určené výhradne pre podnože na str. 09.19

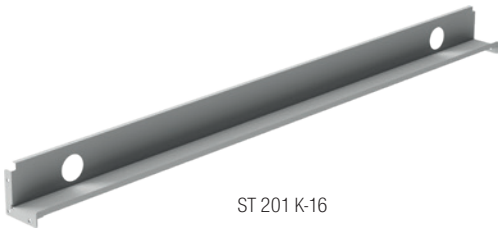

ST 201 K-16

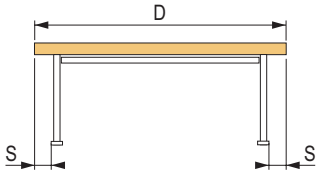

D – dĺžka stolovej dosky podľa vybraného spojovacieho kanála
S – presah dosky cez stolovú konštrukciu, presah uvedený pri každej podnoži

S reguláciou

dĺžka stolovej dosky D (mm)	názov	strieborná	antracit	čierna	biela
1400–1800	ST201KR 14 - 18	**217639**	**218770**	**219264**	219770
1800–2200	ST201KR 18 - 22	**217640**	**218771**	**219265**	219771

- dĺžka kanála by mala byť o 130 mm kratšia ako uvedená dĺžka stolovej dosky

určené výhradne pre podnože na str. 09.19



ST201KR 14 - 18

Podpera

názov	strieborná	antracit	čierna	biela
ST201KW	**217641**	218772	219266	219772

- dĺžka 197 mm
- používa sa pri malých stolových konštrukciách namiesto spojovacieho kanálu alebo dreveného lubu
- pri použití podpery je nutné počítať so zhoršenou stabilitou stola

určené výhradne pre podnože na str. 09.19

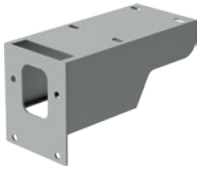

Spojovacie kovanie pre drevený lub

kód	názov	pre hrúbku dosky (mm)	počet (ks) pre kompletnú zostavu
15092	ťahadlo excentra M6	×	6
229902	excenter spojovacieho kovania	15 / 16	
229903		18 / 19	



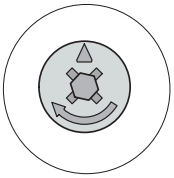

stolové podnože ST

MILADESIGN

Typ C a T – pevné

pre hĺbku dosky (mm)	názov	typ	výška (mm)	rektifikácia (mm)	strieborná	antracit	čierna	biela
700–800	ST227	C	715	+15	**217678**	218809	**219303**	219809
	ST226	T			**217677**	218808	**219302**	219808
600	ST227/60	C			217679	218810	219304	219810

spojovacie kanály a príslušenstvo nájdete na str. 09.22

- presah S = 5 mm (info na str. 09.22 so spojovacími kanálmi)
- veľmi pevný a stabilný typ podnože s odnímateľnými vnútornými krytmi (pripevnené na magnety)



ST 226



ST 227



ST 227/60

Typ C – manuálne výškovo nastaviteľné

pre hĺbku dosky (mm)	názov	typ	výška (mm)	strieborná	antracit	čierna	biela
700–800	ST227R	C	650–850	**217684**	218815	**219309**	219815
	ST226R	T		217683	218814	219308	219814
600	ST227/60R	C		217685	218816	219310	219816

spojovacie kanály a príslušenstvo nájdete na str. 09.22

- presah S = 5 mm (info na str. 09.22 so spojovacími kanálmi)
- nastavenie výšky sa aretuje pomocou skrutiek
- veľmi pevný a stabilný typ podnože s odnímateľnými vnútornými krytmi (pripevnené na magnety)



ST 226 R



ST 227 R



ST 227/60 R



ST 227 R + ST 103

stolové podnože ST – spojovacie tyče a kanály

Spojovacie kanály

dĺžka stolovej dosky D (mm)	názov	strieborná	antracit	čierna	biela
800	ST951/08	217763	218898	219388	219894
1000	ST951/10	217764	218899	219389	219895
1200	ST951/12	**217765**	218900	219390	219896
1400	ST951/14	217766	218901	219391	219897
1500	ST951/15	217767	218902	219392	219898
1600	ST951/16	**217768**	218903	**219393**	219899
1700	ST951/17	217769	218904	219394	219900
1800	ST951/18	**217770**	218905	219395	219901

- dĺžka kanála je vždy o 150 mm kratšia ako uvedená dĺžka stolovej dosky
- pri použití rohovej nohy je odporúčané zvoliť spojovací kanál s reguláciou



ST 951/16

S reguláciou

dĺžka stolovej dosky D (mm)	názov	strieborná	antracit	čierna	biela
800 – 1200	ST951	217771	218906	219396	219902
1300 – 1800	ST952	**217772**	218907	**219397**	219903
1900 – 2200	ST954	**217773**	218908	**219398**	219904

- dĺžka kanála je vždy o 150 mm kratšia ako uvedená dĺžka stolovej dosky



ST 952

D – dĺžka stolovej dosky podľa vybraného spojovacieho kanála
S – presah dosky cez stolovú konštrukciu, presah uvedený pri každej podnoži

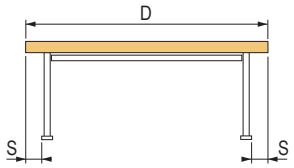

Rohová noha pre uhol 90°

názov	noha (mm)	strieborná	antracit	čierna	biela
ST501+ST955/4 × 90°	ø 50 výška 680 – 770	353367	353368	394251	394252
ST502+ST955/4 × 90°	50 × 50 výška 715 – 730	**342186**	353369	394254	394255



ST 501

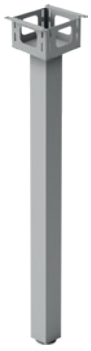

ST 502

Podpera

dĺžka (mm)	názov	striebor-ná	antracit	čierna	biela
196	ST953	**217774**	218909	219399	219905

- používa sa pri malých stolových konštrukciách namiesto spojovacieho kanála
- pri použití podpery je nutné počítať so zhoršenou stabilitou stola

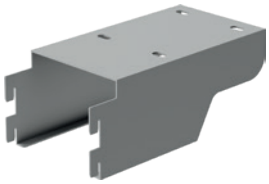

Podpera pre kontajner

pre hĺbku dosky (mm)	názov	výška (mm)	strieborná	antracit	čierna	biela
700–800	ST227KG	171	503329	503332	503331	503330





stolové podnože STE

MILADESIGN

Typ C a T – pevné

pre hĺbku dosky (mm)	názov	typ	výška (mm)	rektifikácia (mm)	strieborná	antracit	čierna	biela
700 – 800	ST201E	C	715	+15	**217647**	**218778**	**219272**	**219778**
	ST202E	T			**217648**	**218779**	**219273**	**219779**
600	ST203E	C			**217649**	**218780**	**219274**	**219780**

- len pre drevený lub a výplň z DTDL



ST 201 E



ST 202 E

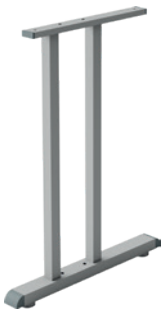

ST 203 E

Spojovacie kovanie pre drevený lub

kód	názov	pre hrúbku dosky (mm)	počet (ks)
15092	ťahadlo excentra M6	×	6
229902	excenter spojovacieho kovania	15 / 16	
229903		18 / 19	





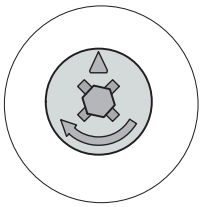

Podnože s možnosťou sklopenia dosky

kód	názov	výška (mm)	rektifikácia (mm)	farba
218096	ST847MU (s kolieskami a brzdou)	715	×	strieborná
219154				antracit
219659				čierna
220164				biela

- vhodné pre dosky s max. rozmerom 1100 × 700 až 1600 × 800 mm
- sklápací mechanizmus je možné zaistiť len v dvoch polohách – vodorovne a zvislo



ST847MU



príslušenstvo k stolovým podnožiam

Príchyt lubu stola

rozmer (mm)	názov	strieborná	čierna
148 × 250	ST313/1	**217824**	**219449**

- na uchytenie lubu sú potrebné 2 ks príchytov



Príchyt stolovej prepážky

rozmer (mm)	názov	strieborná	čierna
120 × 90	LN 3801	**349148**	**349211**

- na uchytenie prepážky medzi stolmi



Zásuvka na klávesnicu s výsuvom a podložkou pod myš

kód	farba
92100	čierna
92101	sivá

- rozmer 560 × 370 mm



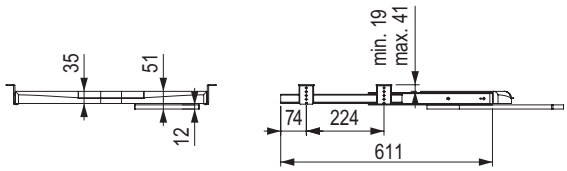

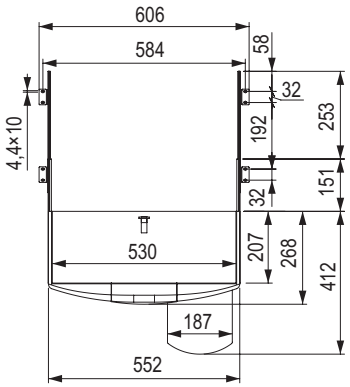

príslušenstvo k stolovým podnožiam

Závesný držiak na PC skrine

kód	názov	rozmer (mm)	farba
217827	ST103	210 × 475 × 595	strieborná
218962			antracit
217828	ST103R	210 × 475 × 405–580	strieborná
218963			antracit



ST 103



ST 103 R

Vozík na PC skrine

kód	názov	rozmer (mm)	farba
217825	ST101	210 × 475 × 115	strieborná
218960			antracit



Vozík na PC skrine plastový

kód	popis
103198	sivý

- max. vnútorná šírka 260 mm
- min. vnútorná šírka 150 mm
- dĺžka 300 mm



MILADESIGN

dizajnové centrálne stolové nohy EX

Trojramenná

kód	názov	farba	max. rozmer dosky hr. 18 mm	výška (mm)	hmotnosť (kg)
403025	EX 72080-3	strieborná	Ø 1200	720	14
403026		antracit			
403027		čierna			
403028		biela			

- dizajnovo zhodné podnože nájdete na str. 14.12
- detailné technické parametre nájdete na online portáli www.demos24plus.com



Štvorramenná

kód	názov	farba	max. rozmer dosky hr. 18 mm	výška (mm)	hmotnosť (kg)
403029	EX 72080-4	strieborná	Ø 1200 1000 × 1000	720	19
403030		antracit			
403031		čierna			
403032		biela			

- dizajnovo zhodné podnože nájdete na str. 14.12
- detailné technické parametre nájdete na online portáli www.demos24plus.com



StrongLegs centrálne stolové nohy

Centrálna stolová noha Strong 450 × 450 mm

kód	povrch	výška (mm)	max. rozmer dosky (mm)	hmotnosť (kg)
275179	nehrdzavejúca oceľ brúsená	730	850 × 850	15
351389		1100	600 × 600	16,3

- možnosť rektifikácie + 4 mm
- spodný diel z masívnej ocele + kryt z nehrdzavejúcej ocele
- balené po dieloch (3 balenia)
- uvádzaný maximálny rozmer dosky je pre 18 mm hrúbku a ide o rozmer už na hranici stability stola

❗ centrálne stolové nohy nie sú vhodné na použitie v zostavách vedľa seba (hrozí výšková nezrovnalosť horných dosiek)



Centrálna stolová noha Strong 450 × 450 mm

kód	popis	výška (mm)	max. rozmer dosky (mm)	hmotnosť (kg)
356739	čierna	732	800 × 800	17,1
356740	sivá			

- nohy z profilu 70 × 70 mm
- jednotlivé diely vyrobené z masívnej ocele
- uvádzaný maximálny rozmer dosky je pre 18 mm hrúbku a ide o rozmer už na hranici stability stola

❗ centrálne stolové nohy nie sú vhodné na použitie v zostavách vedľa seba (hrozí výšková nezrovnalosť horných dosiek)



Centrálna stolová noha Strong ø 450 mm

kód	popis	výška (mm)	max. rozmer dosky (mm)	hmotnosť (kg)
356737	čierna	732	Ø 800	13
356738	sivá			

- noha z profilu ø 60 mm
- jednotlivé diely vyrobené z masívnej ocele
- uvádzaný maximálny rozmer dosky je pre 18 mm hrúbku a ide o rozmer už na hranici stability stola



StrongLegs centrálne stolové nohy

Dvojitá 700 × 400 mm

kód	povrch	výška (mm)	max. rozmer dosky (mm)	hmotnosť (kg)
275180	nehrdzavejúca oceľ brúsená	730	1 400 × 900	25
351390		1100	1 200 × 700	27,5

- možnosť rektifikácie + 4 mm
- spodný diel z masívnej ocele + kryt z nehrdzavejúcej ocele
- balené po dieloch (3 balenia)
- uvádzaný maximálny rozmer dosky je pre 18 mm hrúbku a ide o rozmer už na hranici stability stola



Dvojitá 740 × 450 mm

kód	popis	výška (mm)	max. rozmer dosky (mm)	hmotnosť (kg)
349276	čierna	732	1600 × 800	33
349245	sivá			

- nohy z profilu 70 × 70 mm
- jednotlivé diely vyrobené z masívnej ocele
- uvádzaný maximálny rozmer dosky je pre 18 mm hrúbku a ide o rozmer už na hranici stability stola



centrálne stolové nohy BD a BM

BD 004

kód	povrch	výška (mm)	podstavec (mm) (noha)	max. rozmer dosky hr. 18 mm (mm)	hmotnosť (kg)
86317	čierna RAL 9005	730	400 × 400 (Ø 60)	700 × 700	18
85374	nehrdzavejúca oceľ matná				

- možné vyrobiť tiež v akejkoľvek inej farbe RAL
- pre túto nohu je možné použiť aj adaptér na prilepenie sklenenej pracovnej plochy (objednávací kód adaptéra je 160042)
- noha sa dá podľa potreby skrátiť
- spodný podstavec je vyrobený z liatiny a jeho povrch má hrubú štruktúru
- výška 1100 mm k dispozícii na online portáli Démos trade



BM 030

kód	povrch	výška (mm)	podstavec (mm) (noha)	max. rozmer dosky hr. 18 mm (mm)	hmotnosť (kg)
144362	čierna RAL 9005	720	430 × 430 (Ø 76)	800 × 800	17
144363	sivá RAL 9006				
144365	chróm				
144364	nehrdzavejúca oceľ matná				

- možné vyrobiť tiež v akejkoľvek inej farbe RAL
- pre túto nohu je možné použiť aj adaptér na prilepenie sklenenej pracovnej plochy (objednávací kód adaptéra je 160042)
- noha sa dá podľa potreby skrátiť
- spodný podstavec je vyrobený z liatiny a jeho povrch má hrubú štruktúru
- výška 1100 mm k dispozícii na online portáli Démos trade



BM 013

kód	povrch	výška (mm)	podstavec (mm) (noha)	max. rozmer dosky hr. 18 mm (mm)	hmotnosť (kg)
85372	čierna RAL 9005	720	600 × 420 (Ø 76)	1 000 × 600 (Ø 800)	23
86310	sivá RAL 9006				
144326	chróm				
86318	nehrdzavejúca oceľ matná				

- možné vyrobiť tiež v akejkoľvek inej farbe RAL
- pre túto nohu je možné použiť aj adaptér na prilepenie sklenenej pracovnej plochy (objednávací kód adaptéra je 160042)
- noha sa dá podľa potreby skrátiť
- spodný podstavec je vyrobený z liatiny a jeho povrch má hrubú štruktúru
- výška 1100 mm k dispozícii na online portáli Démos trade



centrálne stolové nohy BM

BM 010

kód	povrch	výška (mm)	podstavec (mm) (noha)	max. rozmer dosky hr. 18 mm (mm)	hmotnosť (kg)
85373	čierna RAL 9005	720	800 × 420 (2 × Ø 76)	1 600 × 800	36
85313	sivá RAL 9006				
97931	chróm				
85320	nehrdzavejúca oceľ matná				

- možné vyrobiť tiež v akejkoľvek inej farbe RAL
- pre túto nohu je možné použiť aj adaptér na prilepenie sklenenej pracovnej plochy (objednávací kód adaptéra je 160042)
- noha sa dá podľa potreby skrátiť
- spodný podstavec je vyrobený z oceľového plechu s finálnou úpravou
- výška 1100 mm k dispozícii na online portáli Démos trade



BM 029

kód	povrch	výška (mm)	podstavec (mm) (noha)	max. rozmer dosky hr. 18 mm (mm)	hmotnosť (kg)
84003	čierna RAL 9005	720	430 × 430 (80 × 80)	800 × 800	19
84007	sivá RAL 9006				
86325	chróm				
144357	nehrdzavejúca oceľ matná				
144358	čierna RAL 9005	1 100		700 × 700	22

- možné vyrobiť tiež v akejkoľvek inej farbe RAL
- spodný podstavec je vyrobený z liatiny a jeho povrch má hrubú štruktúru
- noha sa dá podľa potreby skrátiť
- výška 1100 mm k dispozícii na online portáli Démos trade



BM 027

kód	povrch	výška (mm)	podstavec (mm) (noha)	max. rozmer dosky hr. 18 mm (mm)	hmotnosť (kg)
144345	čierna RAL 9005	720	400 × 400 (80 × 80)	800 × 800	19
144346	sivá RAL 9006				

- možné vyrobiť tiež v akejkoľvek inej farbe RAL
- noha sa dá podľa potreby skrátiť
- spodný podstavec je vyrobený z liatiny a jeho povrch má hrubú štruktúru
- výška 1100 mm k dispozícii na online portáli Démos trade



centrálne stolové nohy nie sú vhodné na použitie v zostavách vedľa seba (hrozí výšková nezrovnalosť horných dosiek)

12345 Položka je skladom 12345 Položka je na objednávku

centrálne stolové nohy BM

BM 025

kód	povrch	výška (mm)	podstavec (mm) (noha)	max. rozmer dosky hr. 18 mm (mm)	hmotnosť (kg)
144338	čierna RAL 9005	720	Ø 430 (Ø 76)	Ø 800	18
144337	sivá RAL 9006				
97959	nehrdzavejúca oceľ matná				
221701	čierna RAL 9005		Ø 600 (Ø 76)	Ø 900	22
229895	sivá RAL 9006				
97956	nehrdzavejúca oceľ matná				



- možné vyrobiť tiež v akejkoľvek inej farbe RAL
- pre túto nohu je možné použiť aj adaptér na prilepenie sklenenej pracovnej plochy (objednávací kód adaptéra je 160042)
- noha sa dá podľa potreby skrátiť
- spodný podstavec je vyrobený z liatiny a jeho povrch má hrubú štruktúru
- výška 1100 mm k dispozícii na online portáli Démos trade

BM 012

kód	povrch	výška (mm)	podstavec (mm) (noha)	max. rozmer dosky hr. 18 mm (mm)	hmotnosť (kg)
85325	čierna RAL 9005	720	Ø 400 (Ø 76)	Ø 750	19
85326	sivá RAL 9006				
85327	chróm				
144323	čierna RAL 9005		Ø 550 (Ø 76)	Ø 1 100	23
144322	sivá RAL 9006				
144316	chróm				
85322	čierna RAL 9005	1 100	Ø 400 (Ø 76)	Ø 600	22



- možné vyrobiť tiež v akejkoľvek inej farbe RAL
- pre túto nohu je možné použiť aj adaptér na prilepenie sklenenej pracovnej plochy (objednávací kód adaptéra je 160042)
- noha sa dá podľa potreby skrátiť
- spodný podstavec je vyrobený z liatiny a jeho povrch má hrubú štruktúru
- výška 1100 mm k dispozícii na online portáli Démos trade

❗ centrálne stolové nohy nie sú vhodné na použitie v zostavách vedľa seba (hrozí výšková nezrovnalosť horných dosiek)

zámky Strong

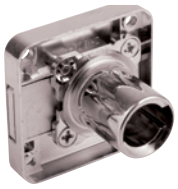

zámky s výmennou vložkou

zásuvkový	str. 09.33
skriňový so závorou	str. 09.34
bajonetový	str. 09.35
rozvorový	str. 09.36
trojcestný	str. 09.36
knopka	str. 09.37
na sklo	str. 09.37
centrálny	str. 09.39
vložky	str. 09.40



zámky s integrovanou vložkou

zásuvkový	str. 09.41
bajonetový	str. 09.42
rozvorový	str. 09.43
trojcestný	str. 09.43
na sklo	str. 09.42
centrálny	str. 09.44
mincový	str. 09.45



zámky elektronické

na čip	str. 09.46
na odtlačok	str. 09.47
s klávesnicou	str. 09.47
s klávesnicou a kartou	str. 09.47

zámky StrongLocks s výmennou vložkou

- systém zámkov, kedy sa zvlášť objednáva zámok a zvlášť výmenná cylindrická vložka
- vďaka výmennej cylindrickej vložke je možné voliť kombinácie kľúčov rovnaké alebo rôzne
- skladom až 1500 rôznych kombinácií kľúčov
- tento systém obsahuje generálne a demontážne kľúče
- priemer cylindra 18 mm

Zámok zásuvkový

kód	orientácia	dĺžka cylindra (mm)	povrchová úprava
403221	pravý	22	chróm
403222	ľavý		
403223	stredový		
403224	pravý	32	
403225	ľavý		
403226	stredový		

- súprava obsahuje zámok a rozetu

nutné dokúpiť výmennú vložku, pozri str. 09.40

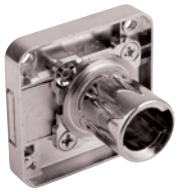

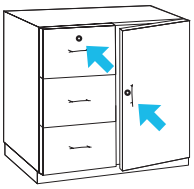

TIP: na použitie do tenkých materiálov použite jednu alebo viac podložiek 403227

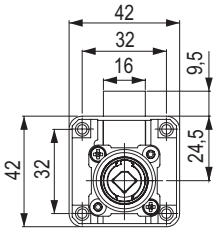

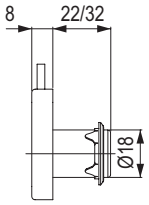

Zámok zásuvkový s plastovým puzdrom

kód	orientácia	dĺžka cylindra (mm)	povrchová úprava
403539	stredový	22	plast

- súprava obsahuje zámok a rozetu

nutné dokúpiť výmennú vložku, pozri str. 09.40



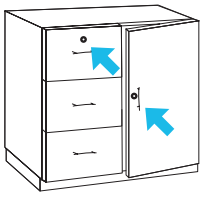

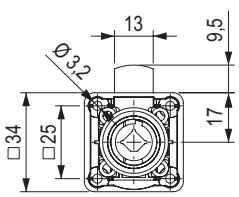

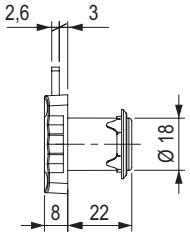

Podložka pre zásuvkový zámok



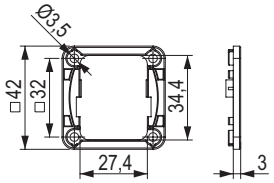

kód	popis
403227	plast

- podložka je stohovateľná

Uholníková zarážka 27 mm



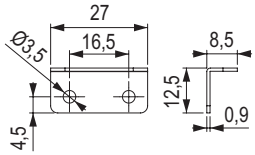

kód	popis
134636	nikel

ďalšie uholníkové zarážky str. 09.80

Výmenná vložka



str. 09.40

zámky StrongLocks s výmennou vložkou

Zámok so strelkou

kód	orientácia	dĺžka cylindra (mm)	povrchová úprava
403228	stredový	22	chróm

- pri vkladaní cylindrickej vložky alebo pri jej vyberaní je nutné zatlačiť jazýček do zámku (pozícia odomknuté)
- súprava obsahuje zámok, rozetu a protikus

❗ nutné dokúpiť výmennú vložku, pozri str. 09.40



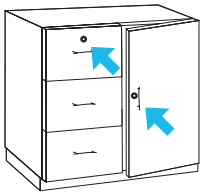

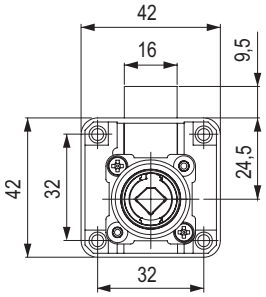

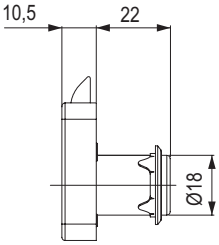

Zámok skriňový so závorou

kód	orientácia	dĺžka cylindra (mm)	povrchová úprava
403239	pravý	22	chróm

- súprava obsahuje zámok, rozetu a protikus

❗ nutné dokúpiť výmennú vložku, pozri str. 09.40

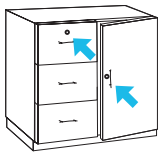



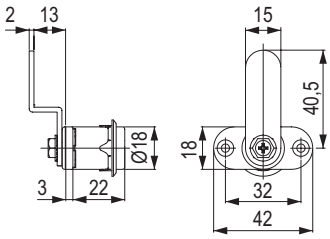

Zámok skriňový s háčikom

kód	orientácia	dĺžka cylindra (mm)	povrchová úprava
403240	pravý	22	chróm

- súprava obsahuje zámok, rozetu a protikus

❗ nutné dokúpiť výmennú vložku, pozri str. 09.40

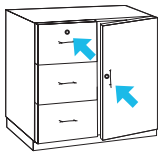



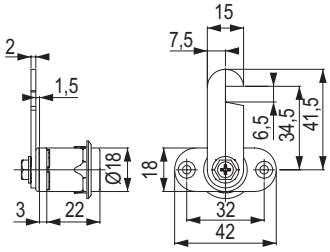

Uholníková zarážka 27 mm



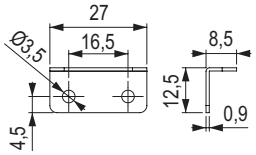

kód	popis
134636	nikel

ďalšie uholníkové zarážky str. 09.40

Protikus na zadlabanie



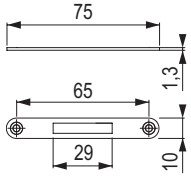

kód	popis
223468	nikel, dĺžka 75 mm

Výmenná vložka



Výmenná vložka

str. 09.40

zámky StrongLocks s výmennou vložkou

Zámok bajonetový s tŕňom

kód	orientácia	dĺžka cylindra (mm)	povrchová úprava
403232	pravý	22	chróm

- súprava obsahuje zámok, rozetu a protikus

nutné dokúpiť výmennú vložku, pozri str. 09.40



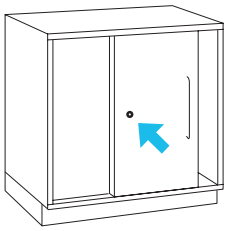

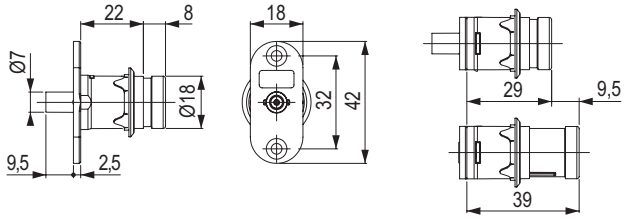

Zámok bajonetový s háčikom

kód	orientácia	dĺžka cylindra (mm)	povrchová úprava
403233	pravý	22	chróm

- súprava obsahuje zámok, rozetu a protikus

nutné dokúpiť výmennú vložku, pozri str. 09.40



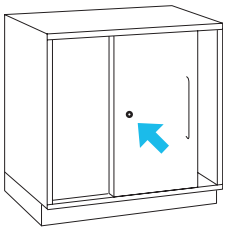

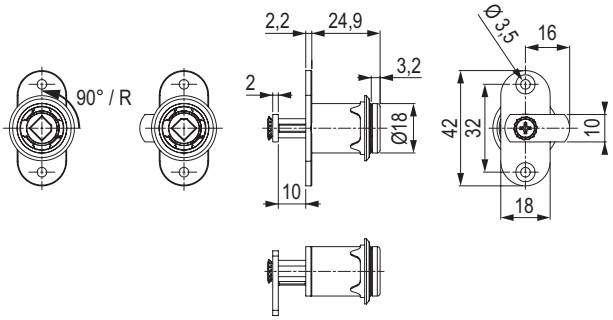

Zámok na posuvné dvere

kód	orientácia	dĺžka cylindra (mm)	povrchová úprava
403248	pravý	22	chróm

- súprava obsahuje zámok, rozetu a protikus

nutné dokúpiť výmennú vložku, pozri str. 09.40

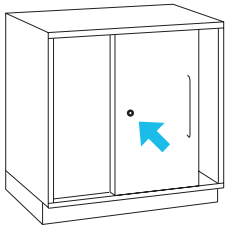



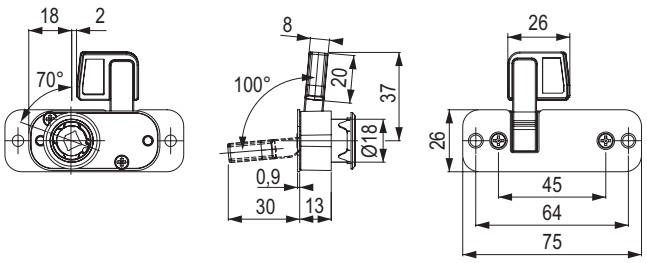

zámky StrongLocks s výmennou vložkou

Zámok rozvorový

kód	orientácia	dĺžka cylindra (mm)	tyč (mm)	povrchová úprava
403603	pravý	22	2× 1000	chróm
403604			2× 1200	
403605			1× 1000 1× 1200	

- súprava obsahuje: 1 ks zámok, 1 ks rozeta, 4 ks držiaky tyče, 2 ks protikusy, 2 ks rozvorové tyče, 2 ks adaptér pre naložené dvere

nutné dokúpiť výmennú vložku, pozri str. 09.40

možnosť dokúpiť zrazovú narážku (str. 10.77) alebo iný protikus zabraňujúci otvoreniu druhého krídla

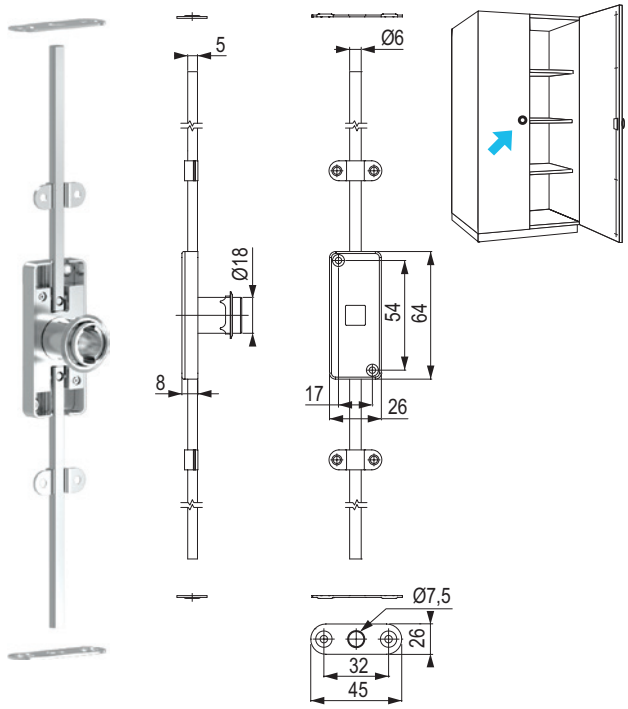



Zámok trojcestný

kód	orientácia	dĺžka cylindra (mm)	tyč (mm)	povrchová úprava
403606	pravý	22	2× 1000	chróm
403607			2× 1200	
403608			1× 1000 1× 1200	

- súprava obsahuje: 1 ks zámok, 1 ks rozeta, 4 ks držiaky tyče, 1 ks horný háčik, 1 ks dolný háčik, 2 ks kolík, 4 ks kryt držiaka, 1 ks protikus, 2 ks tyče

nutné dokúpiť výmennú vložku, pozri str. 09.40

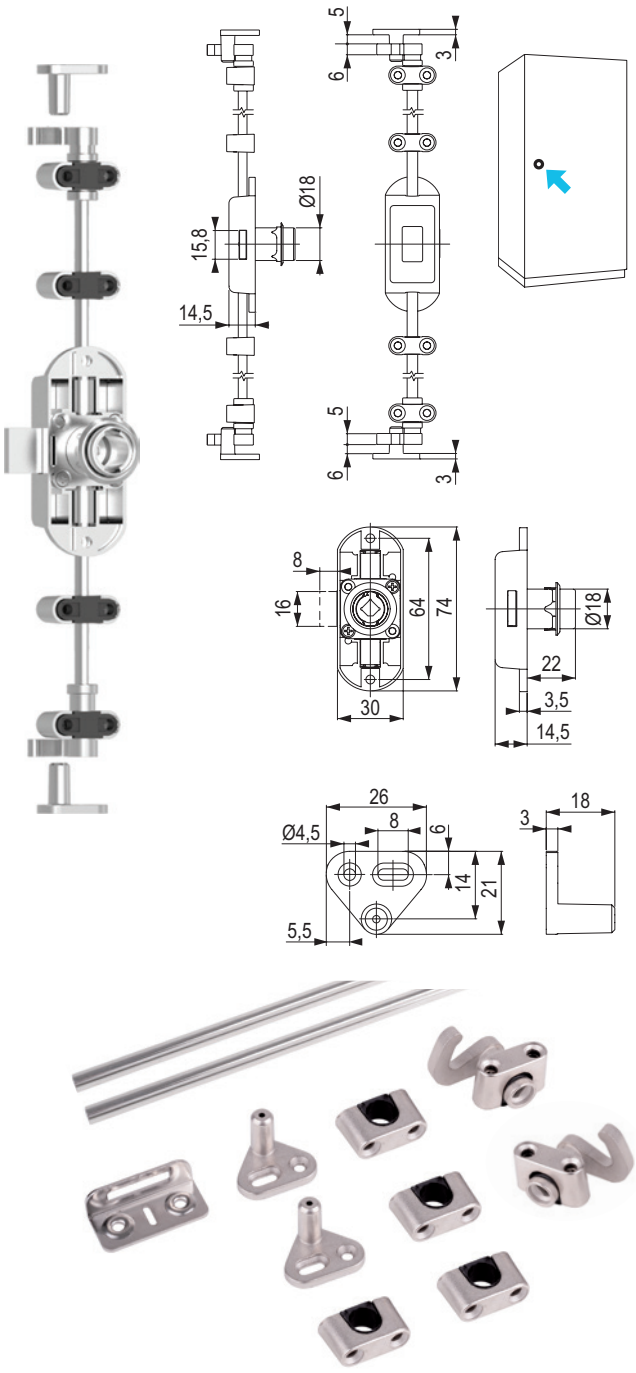

zámky StrongLocks s výmennou vložkou

Knopka uzamykateľná

kód	orientácia	dĺžka cylindra (mm)	povrchová úprava
403247	pravoľavá	22	chróm

- knopka ovláda závoru, až otočením kľúča sa knopka zamkne v aktuálnej pozícii (zamknuté / odomknuté)
- knopku je možné po vybratí vložky demontovať nástrojom na karte L00042

nutné dokúpiť výmennú vložku, pozri str. 09.40



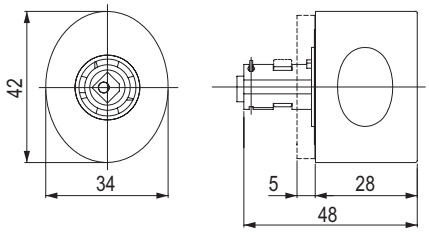

Zámok na sklo nasúvací

kód	orientácia	povrchová úprava	pre hrúbku skla (mm)
403234	pravý pre 1 krídlo	chróm	4–7
403235	pravý pre 2 krídla		

- súprava obsahuje: 1 ks zámok, 1 ks plastová podložka, 2 ks plastová skrutka, 1 ks protikus

nutné dokúpiť výmennú vložku, pozri str. 09.40



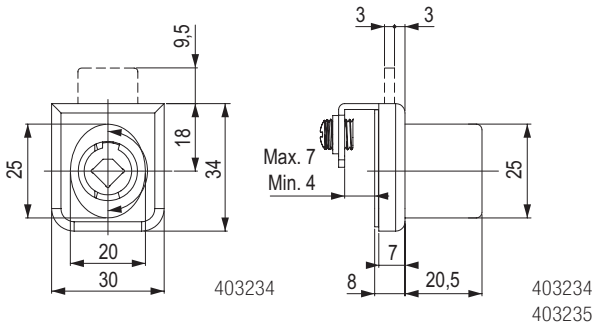

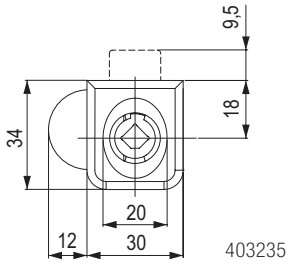

zámky StrongLocks s výmennou vložkou

Zámok na sklo

kód	orientácia	povrchová úprava	pre hrúbku skla (mm)
403237	pravý pre 1 krídlo	chróm	4–14
403238	pravý pre 2 krídla		

- súprava obsahuje: 1 ks zámok, 1 ks protikus, 1 ks súprava príslušenstva
- priemer vŕtania 26 mm

nutné dokúpiť výmennú vložku, pozri str. 09.40



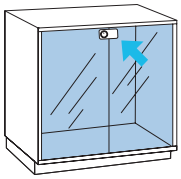

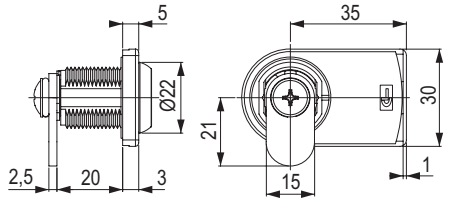

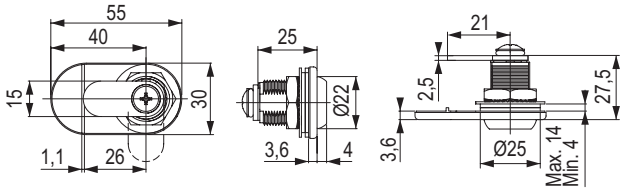

Zámok na posuvné sklá

kód	orientácia	povrchová úprava	pre hrúbku skla (mm)
403236	pravý	chróm	4–9

- súprava obsahuje: 1 ks zámok, 1 ks nasadzovací hrebienok
- pre hrúbku skla 4 – 9 mm

nutné dokúpiť výmennú vložku, pozri str. 09.40

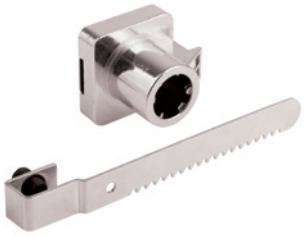

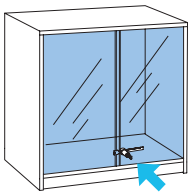

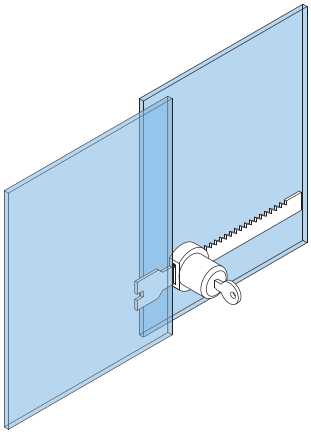

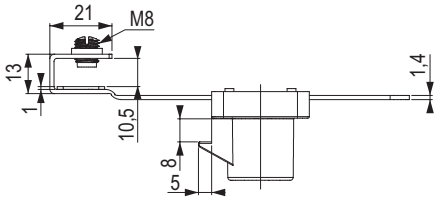

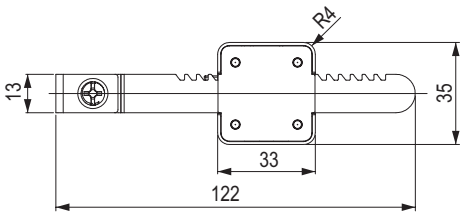

zámky StrongLocks s výmennou vložkou

Zámok centrálny s príslušenstvom

kód	orientácia	dĺžka cylindra (mm)	povrchová úprava
403229	stredový	22	chróm

- súprava obsahuje: 1 ks zámok, 2 ks držiaky tyče, 4 ks protikus pre drevenú zásuvku, 4 ks kolíkov
- systém bez blokácie otvorenia viac ako jednej zásuvky

❗ nutné dokúpiť výmennú vložku, pozri str. 09.40

❗ nutné dokúpiť zámkovú tyč

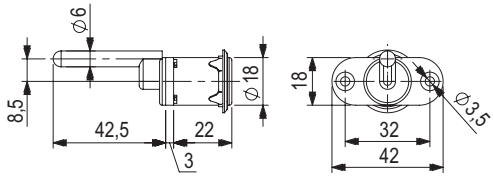



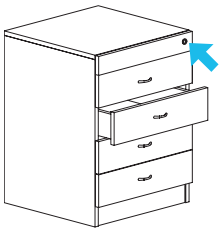

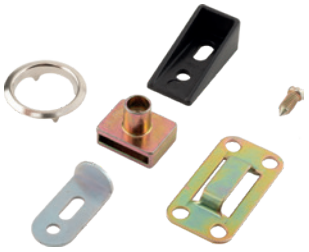

Zámková tyč

kód	dĺžka (mm)
403230	600
403231	800

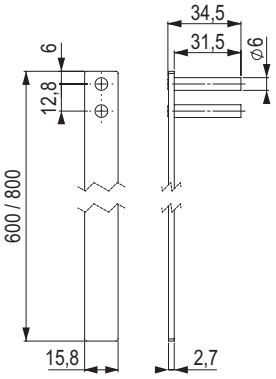



Výmenná vložka



str. 09.40

Protikus centrálneho zámku

kód	popis
11248	plast

- pre drevenú zásuvku
- montáž na bok zásuvky
- do spodnej drážky zachádza kolík centrálneho zámku

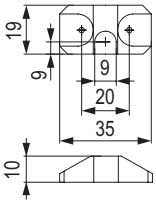



Protikus centrálneho zámku

kód	popis
11299	lakovaný kov

- na kolieskové výsuvy s bočnicou
- montáž do dna zásuvky

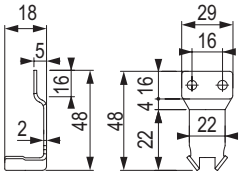



StrongLocks výmenné vložky pre zámky

S dvoma zalamovacími kľúčmi

Rôzne kombinácie kľúčov s možnosťou generálneho kľúča

kód	číslo vložky z radu
403184	S0001–S0500
403185	S0501–S1000

Vyššie uvedené kódy obsahujú len jednu vložku s dvoma kľúčmiz radu uvedeného v popise, napr. pri objednaní 5 ks 403184 dostanete 5 náhodne vybraných vložiek z radu S0001 – S0500.



Rovnaké kombinácie kľúčov s možnosťou generálneho kľúča

kód	číslo vložky	kód	číslo vložky
403187	S0001	**403197**	S0011
403188	S0002	**403198**	S0012
403189	S0003	**403199**	S0013
403190	S0004	**403200**	S0014
403191	S0005	**403201**	S0015
403192	S0006	**403202**	S0016
403193	S0007	**403203**	S0017
403194	S0008	**403204**	S0018
403195	S0009	**403205**	S0019
403196	S0010	**403206**	S0020

- daný kód je len pre jednu kombináciu vložky a kľúčov, napr. pri objednaní 5 ks 403187 dostanete 5 rovnakých vložiek s rovnakými kľúčmi v kombinácii S0001



Rovnaké kombinácie kľúčov bez možnosti generálneho kľúča

kód	číslo vložky
403207	S1001
403208	S1002
403209	S1003
403210	S1004
403211	S1005
403212	S1006
403213	S1007
403214	S1008
403215	S1009
403216	S1010



Rôzne kombinácie kľúčov bez možnosti generálneho kľúča

kód	číslo vložky z radu
403186	S1001–S1500



Generálny kľúč

kód	pre rad
403217	S0001–S0500
403218	S0501–S1000

- slúži na odomknutie všetkých vložiek z daného radu
- týmto kľúčom sa nedá vybrať výmenná vložka



Demontážny kľúč

kód	pre rad
403220	S0001–S1500

- slúži na vybratie výmennej vložky z odomknutého zámku
- týmto kľúčom sa nedá odomknúť zámok



Surový kľúč

kód	pre rad
484907	S0001–S1500

- na vytvorenie kópie kľúča podľa potreby



zámky StrongLocks s integrovanou cylindrickou vložkou

- cylindrická vložka je integrovaná v zámku
- bez systému generálneho kľúča
- **priemerné množstvo rôznych kombinácií je 120**

Zámok zásuvkový

kód	popis	povrchová úprava
505146	rôzne kombinácie kľúčov	chróm
505147	rovnaké kombinácie kľúčov	
505148	rôzne kombinácie kľúčov – zalamovací kľúč	
503394	rôzne kombinácie kľúčov	čierna
503396	rovnaké kombinácie kľúčov	

- obsahuje: 1 ks zámok, 2 ks kľúče, 1 ks rozeta + protikus

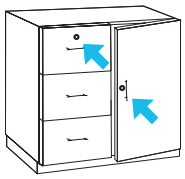



505146



503394

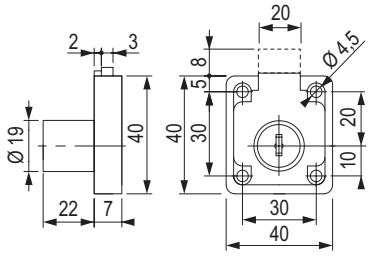

91202, 135084

Zámok zásuvkový – mini

kód	popis	povrchová úprava
505149	rôzne kombinácie kľúčov	chróm
505150		čierna

- obsahuje: 1 ks zámok, 1 ks rozeta, 2 ks kľúč, 1 ks protikus, 2 ks dištančná podložka (1 mm)

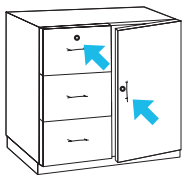



505149



505150

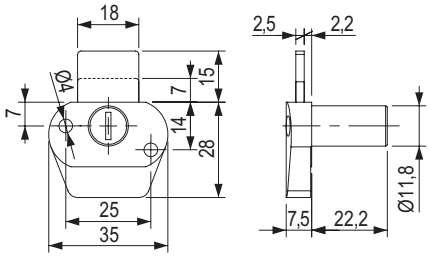

Zámok na posuvné dvierka

kód	popis
303336	chróm – rôzne kombinácie kľúčov

- obsahuje: 1 ks zámok, 1 ks protikus na zadlabanie, 1 ks rozeta, 2 ks kľúčov

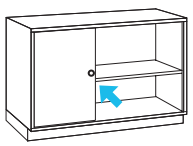



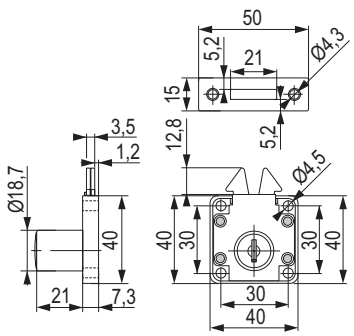

zámky StrongLocks s integrovanou cylindrickou vložkou

Zámok na dve sklá nasúvací

kód	popis
92167	chróm – rôzne kombinácie kľúčov

- obsahuje: 1 ks zámok, 2 ks skrutka M4, 1 ks plastová podložka, 1 ks protikus do korpusu, 2 ks kľúče
- pre sklo hrúbky 4 – 8 mm

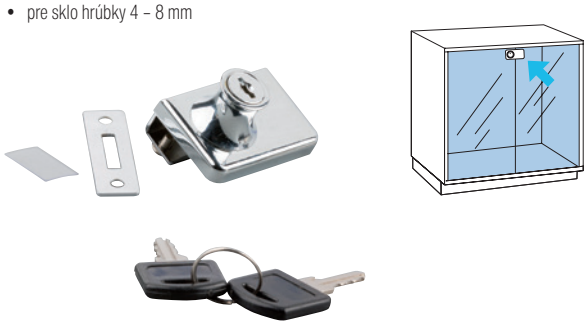

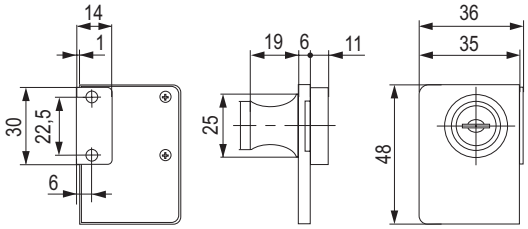

Zámok bajonetový

kód	popis
91216	chróm – rôzne kombinácie kľúčov

- obsahuje: 1 ks zámok, 1 ks rozeta, 2 ks kľúče

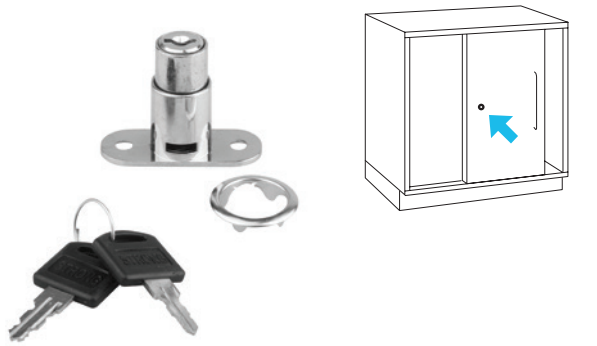

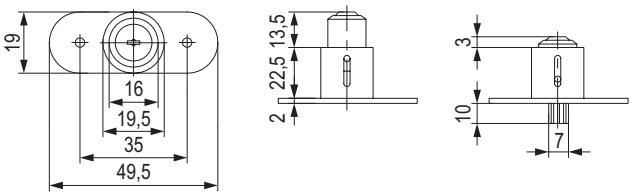

zámky StrongLocks s integrovanou cylindrickou vložkou

Zámok rozvorový

kód	popis	tyč (mm)
403592	chróm – rôzne kombinácie kľúčov	2× 1000
403593		2× 1200
403594		1× 1000 1× 1200

- obsahuje: 1 ks zámok, 1 ks rozeta, 2 ks tyčí, 4 ks príchytov tyče, 2 ks protikusov do korpusu, 2 ks kľúčov

možnosť dokúpiť zrazovú narážku (str. 10.77) alebo iný protikus zabraňujúci otvoreniu druhého krídla

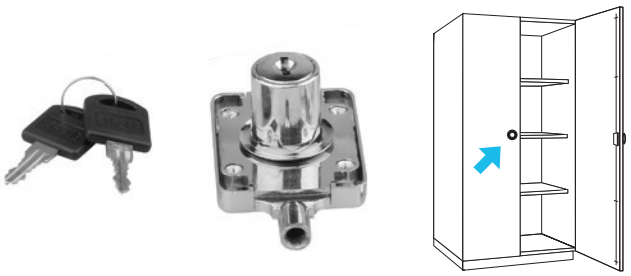



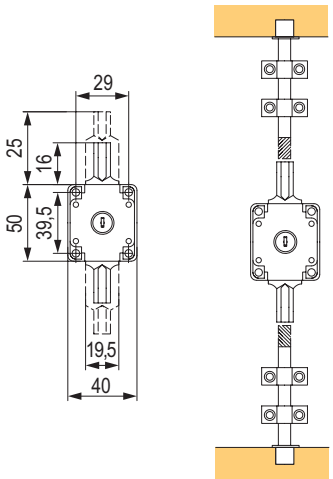

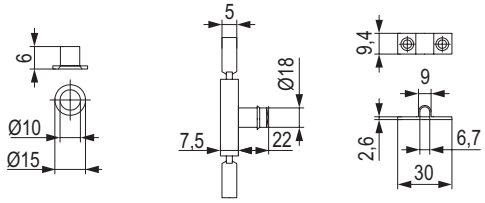

Zámok trojcestný

kód	popis	tyč (mm)
392482	chróm – rôzne kombinácie kľúčov	2× 1000
392483		2× 1200
392484		1× 1000 1× 1200

- obsahuje: 1 ks zámok, 1 ks rozeta, 2 ks tyčí, 2 ks príchytov tyče, 2 ks koncových príchytov tyče, 2 ks háčikov, 2 ks kolíkov do korpusu, 1 ks protikusu do korpusu, 2 ks kľúčov

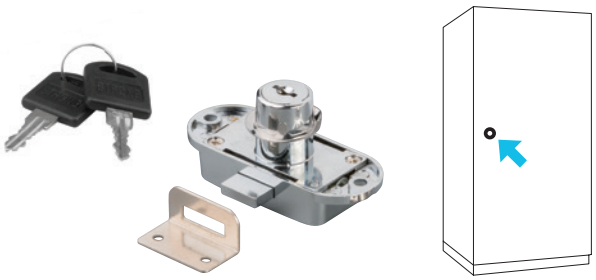

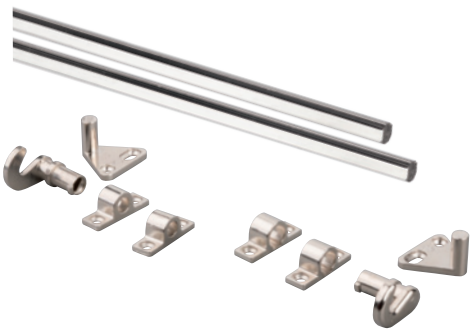

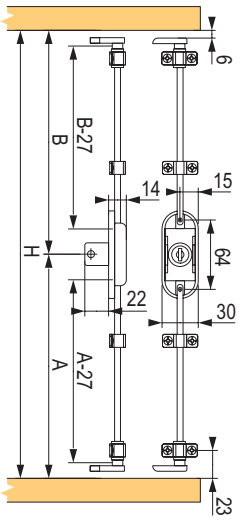

zámky StrongLocks s integrovanou cylindrickou vložkou

Zámok centrálny

kód	popis
91201	zámok s tyčou 600 mm, chróm
303335	zámok s tyčou 800 mm, chróm

- obsahuje: 1 ks zámok, 1 ks rozeta, 2 ks príchytov tyče, 4 ks prídavných kolíkov 12 mm so zaisťovacími skrutkami, 1 ks tyče 600/800 mm, 2 ks kľúčov, 4 protikusy na zásuvky
- tento zámok nemá funkciu blokácie otvorenia viac ako jednej zásuvky
- zámkovú tyč je nutné zafrézovať do korpusu



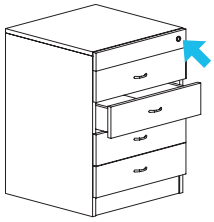

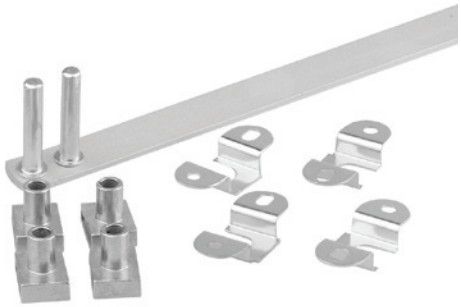

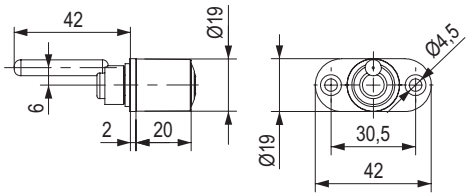

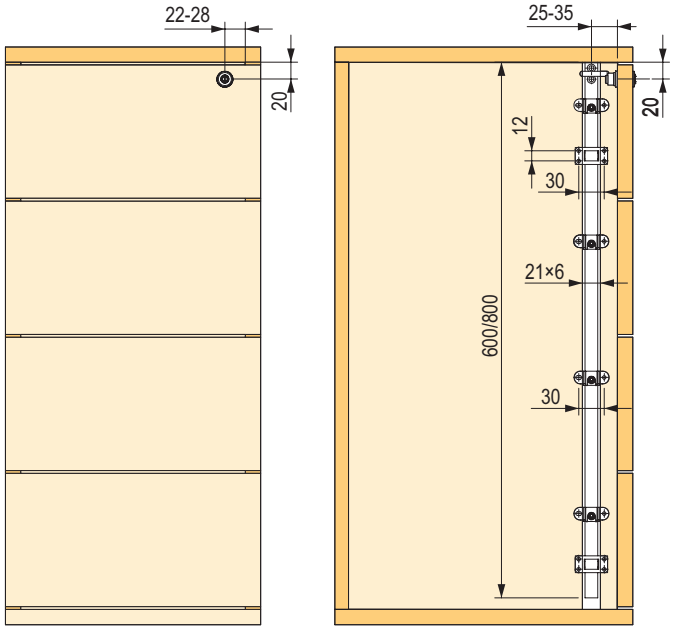

Prídavný kolík

91214	9 mm

- balenie obsahuje samostatne kolík a skrutku (nemusia byť spojené)



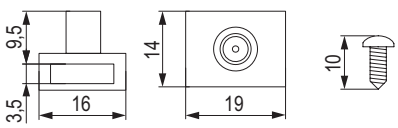

Protikus centrálneho zámku

11248	plast

- pre drevenú zásuvku
- montáž na bok zásuvky
- do spodnej drážky zachádza kolík centrálneho zámku

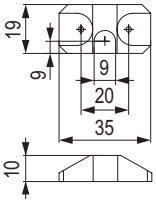



Protikus centrálneho zámku

11299	lakovaný kov

- pre kolieskové výsuvy s bočnicou (Metabox)
- montáž do dna zásuvky



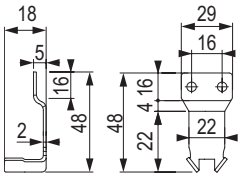

zámky StrongLocks s integrovanou cylindrickou vložkou

Mincový

kód	popis
290283	pravý (5 Kč, 1 €, 1 Zł, 100 HUF)
285184	generálny kľúč na mincový zámok

- až 700 rôznych kombinácií kľúčov
- len pravá verzia
- obsah balenia: 1 ks zámok, 2 ks kľúč, 1 ks lapač mincí







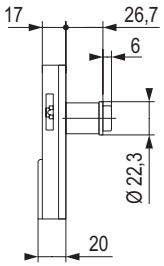

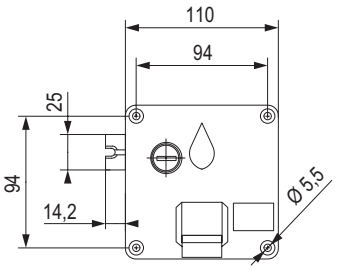

StrongLocks elektronický zámok

Zámok na čip

- montáž na vnútornú stranu dvierok
- zámok neruší dizajn nábytku
- jednoduché nastavenie medzi módmi:
  - manuálne – zámok sa zamkne priložením karty
  - automatické – zámok sa zamkne automaticky po 6 sekundách
- zámok pracuje na frekvencii 125 kHz

kód	popis
351115	čipový elektronický zámok
351116	čip
396042	používateľská karta



- možnosť použitia jednej používateľskej karty pre viacero zámkov
- jeden zámok je možné použiť až pre 50 rôznych používateľských kariet (napr. 1× master karta a 49 používateľských kariet)
- jedna master karta sa dá použiť pre X zámkov
- jedna používateľská karta sa dá použiť pre X zámkov
- zámok si pamätá kartu, nie karta zámok
- v prípade vybitia batérií nie je možné zámok núdzovo otvoriť
- jednoduchá a rýchla montáž
- možnosť programovania bez nutnosti demontovať zámok
- napájanie: 3 ks tužkové batérie AA (nie sú súčasťou balenia)
- testovaná životnosť batérie na min. 10 000 otvorení (v závislosti od použitých batérií)
- integrovaná anténa v tele zámku
- optimálny pre dosky hr. do 20 mm
- signalizácia nízkeho napätia v batériách
- pri priložení karty sa ozve dlhý zvukový signál
- odporúčame vymieňať batérie v kratších intervaloch
- odporúčame používať len kvalitné alkalické batérie
- vstupné napätie nesmie byť väčšie ako 6 V
- zámky inštalovať min. 20 cm od seba
- balenie: 1 ks programovacia karta, 2 ks používateľská karta, 1 ks zámok, 1 ks protikus

Návod na programovanie



StrongLocks elektronické zámky

Zámok na odtlačok prsta

kód	orientácia
403644	pravoľavý

- **zámok môže pracovať v móde FIX alebo FREE (public)** – pozri popis nižšie
- na čítačke prstov je výstupok uľahčujúci nájdenie ideálnej polohy prsta
- batérie 4× AA (nie sú súčasťou balenia)
- USB konektor pre núdzové napájanie v prípade vybitia batérií
- balenie obsahuje: 1 ks čítačka odtlačkov, 1 ks zámok, 1 ks kábel, 1 ks protikus, 6 ks skrutiek
- až 10 administrátorských odtlačkov
- až 90 používateľských odtlačkov

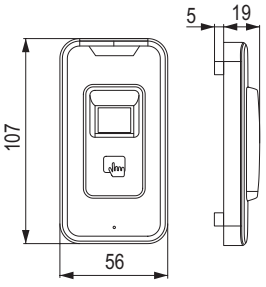

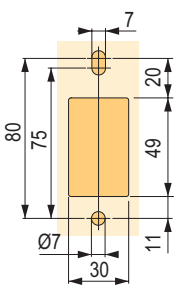



FIX mód
- pre jedného alebo niekoľko používateľov
- používateľ si nastaví vlastné odtlačky prstov, ktorými zámok ovláda

FREE (public) mód
- do verejných priestorov
- používateľ vyberie ľubovoľnú voľnú skrinku s týmto zámkom, nastaví odtlačok prsta a zámok zamkne
- po odomknutí zámku sa odtlačky prstov vymažú z pamäte zámku a skrinka je tak pripravená pre iného používateľa

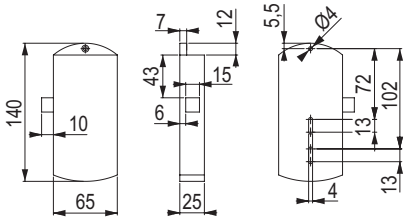

Zámok na klávesnicu

kód	orientácia
403645	pravoľavý

- batérie 3× AA (nie sú súčasťou balenia)
- heslo 4 – 15 znakov
- **FAKE PIN technológia** – na zmätenie prípadného nežiaduceho používateľa pred samotným vložením kódu pre zamknutie vložíte ľubovoľné čísla, následne vložíte kód na odomknutie, týmto sa výrazne zhorší možnosť získania prístupu na odomknutie
- alarm po štvrtom chybnom zadaní
- **zámok môže pracovať v móde FIX alebo FREE (public)**
- USB konektor pre núdzové napájanie v prípade vybitia batérií
- balenie obsahuje: 1 ks klávesnica, 1 ks zámok, 1 ks kábel, 1 ks protikus, 9 ks skrutiek

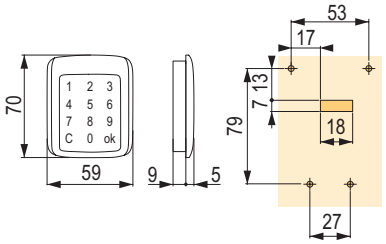





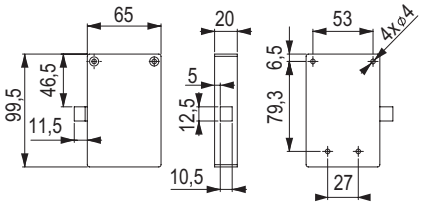

Zámok na klávesnicu s čipovou kartou

kód	orientácia
403647	pravoľavý

kód	popis
404836	čipová karta

- možnosť otvárať kódom alebo kartou
- technológia Mifare
- **zámok môže pracovať v móde FIX alebo FREE (public)**
- USB konektor pre núdzové napájanie v prípade vybitia batérií
- batérie 4× AA (nie sú súčasťou balenia)
- **FAKE PIN technológia** – na zmätenie prípadného nežiaduceho používateľa pred samotným vložením kódu pre zamknutie vložíte ľubovoľné čísla, následne vložíte kód na odomknutie, týmto sa výrazne zhorší možnosť získania prístupu na odomknutie
- alarm po štvrtom chybnom zadaní
- balenie obsahuje: 1 ks klávesnica, 1 ks zámok, 1 ks kábel, 6 ks skrutky, 1 ks závora, 3 ks čipová karta

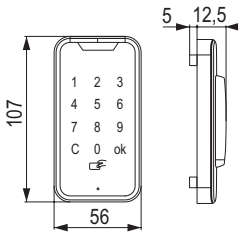

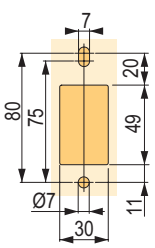



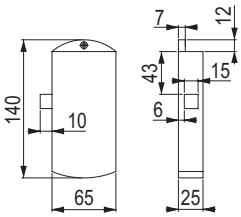

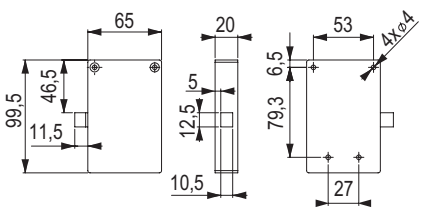

Zámok na klávesnicu s knopkou

kód	orientácia
403650	pravý

- zadaním kódu sa zámok odomkne, potom je možné otočiť s knopkou
- heslo zložené z 4 – 15 znakov
- batérie 2× AAA (nie sú súčasťou balenia)
- **FAKE PIN technológia** – na zmätenie prípadného nežiaduceho používateľa pred samotným vložením kódu pre zamknutie vložíte ľubovoľné čísla, následne vložíte kód na odomknutie, týmto sa výrazne zhorší možnosť získania prístupu na odomknutie
- alarm po štvrtom chybnom zadaní
- balenie obsahuje: 1 ks zámok, 1 ks závora, 1 ks adaptér na inštaláciu do dreva, 4 ks skrutky, 1 ks kábel na reset, 1 ks protikus
- USB konektor pre núdzové napájanie v prípade vybitia batérií
- zámok má skrytý otvor pre núdzové odomknutie – generálny kľúč na vyžiadanie
- zámok je možné inštalovať aj do plechu – nákres na www.demos-trade.com



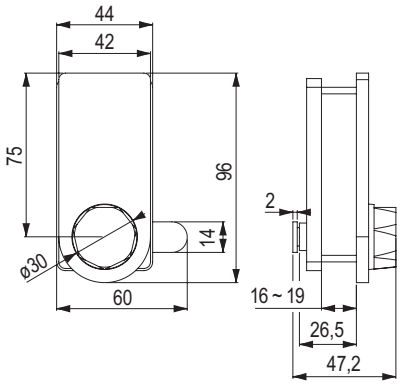

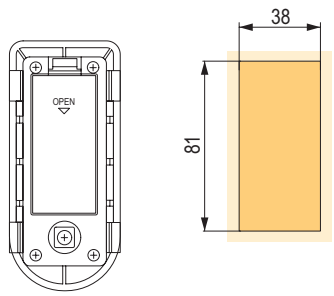

Zámok na odtlačok prsta s knopkou

kód	orientácia
403652	pravý

- priložením prsta sa zámok odomkne, potom je možné otočiť s knopkou
- batérie 2× AAA (nie sú súčasťou balenia)
- alarm po štvrtom chybnom zadaní
- balenie obsahuje: 1 ks zámok, 1 ks adaptér na inštaláciu do dreva, 4 ks skrutky, 1 ks závora, 1 ks protikus, 1 ks tyčinka na demontáž krytky otvoru na generálny kľúč
- zámok má skrytý otvor pre núdzové odomknutie – generálny kľúč na vyžiadanie
- zámok je možné inštalovať aj do plechu – nákres na www.demos-trade.com



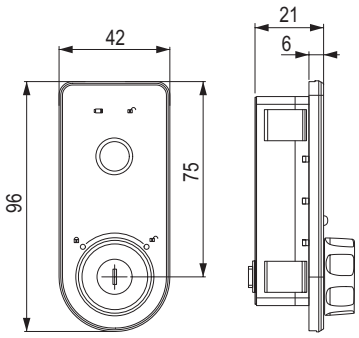

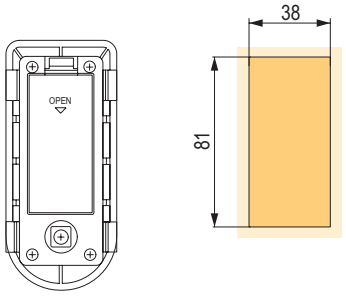

Hlavné výhody zámku Lehmann

- vysoká kvalita spracovania
- **vyrobené v Nemecku**
- výrobný termín neskladových položiek bežne 3 – 4 týždne
- široká ponuka sortimentu zámkov vrátane špeciálnych riešení

Výmenné vložky

- skladom ponúkame 1000 rôznych kombinácií kľúčov, **viac na objednávku**
- možnosť zostavenia skupín zámkov s rovnakým kľúčom
- systém generálnych kľúčov

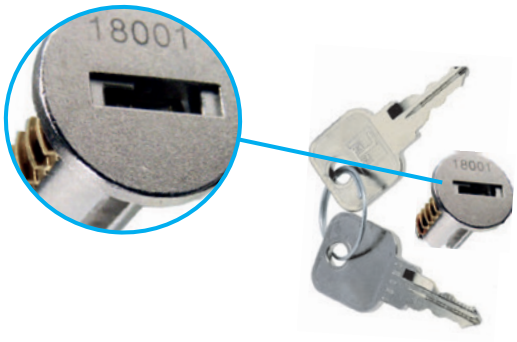

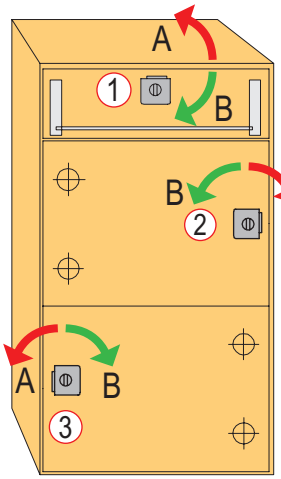

Ukážka orientácie zámkov:

1 – stredový zámok
2 – ľavý zámok
3 – pravý zámok
A – zamykanie
B – odomykanie



mechanické zámky

zásuvkový	str. 09.55
skriňový	str. 09.57
bajonetový	str. 09.67
rozvorový	str. 09.59
trojcestný	str. 09.61
žalúziový	str. 09.63
na posuvné dvere	str. 09.65
knopka	str. 09.70
na sklo	str. 09.67
centrálny	str. 09.54
vložky	str. 09.71
mincový	str. 09.73
s číselníkom	str. 09.75
zámok do plechových dverí	str. 09.82



elektronické zámky

management systém	str. 09.83
Captura	str. 09.84
M410 s klávesnicou	str. 09.85

zámky Lehmann s výmennou vložkou

LEHMANN

Zámok kontajnerový centrálny 421

kód	orientácia	dĺžka cylindra (mm)	povrchová úprava
L00010	pravý	20	nikel



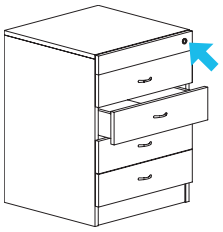

Na funkčný komplet je potrebné:

- rozeta 16,5 mm 1 ks
- tyč podľa dĺžky 1 ks
- vodidlo tyče 2 ks
- kolík k tyči (podľa počtu zásuviek) 1 – ? ks
- protikus (podľa počtu a typu zásuviek) 1 – ? ks
- zaisťovač tyče + kolík 17mm + dištanc (pre variant s blokáciou otvorenia viac ako jednej zásuvky)
- výmenná vložka 1 ks
- tyč je nutné zafrézovať
- pre kontajnery BBP je nutné použiť iný typ zámku (L00087 alebo 122965) v kombinácii s tyčou SVS3 – pozri str. 09.92

kompletné riešenie kancelárskych kontajnerov vrátane zásuviek a zamykacieho systému nájdete od str. 09.89

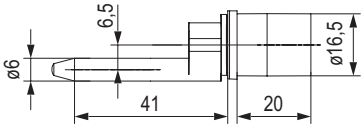

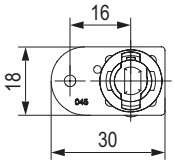

Zámok pre 4 zásuvky (komplet)

kód	popis
136178	komplet pre kontajner so 4 zásuvkami

- obsahuje: 1 ks zámok, 1 ks rozeta, 1 ks tyč 600 mm, 3 ks vodidlo, 5 ks kolík 17 mm, 4 ks protikus zásuvky, 1 ks zaisťovač tyče v hornej polohe, 1 ks dištanc pod zaisťovač

je potrebné dodať výmennú vložku podľa potreby

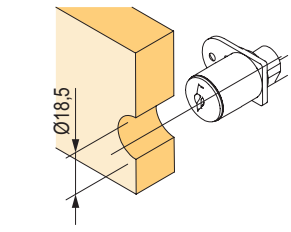

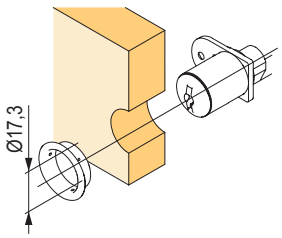

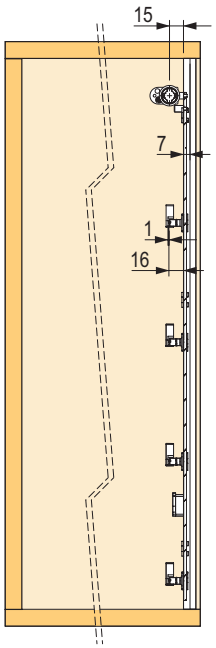

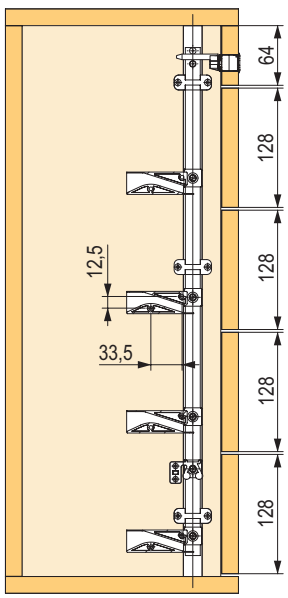

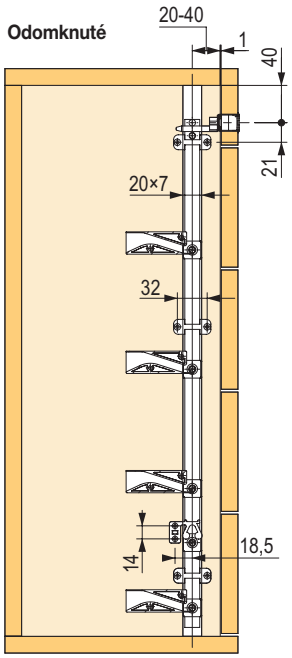

LEHMANN

zámky Lehmann s výmennou vložkou

Rozeta 16,5 mm

kód	popis
L00066	nikel

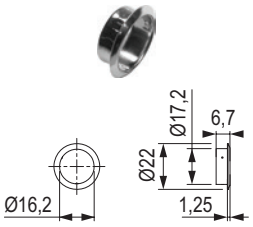

Vodidlo tyče

kód	popis
L00014	čierny plast

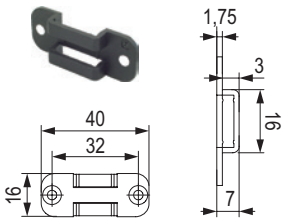

Výmenná vložka

str. 09.71



Tyč

kód	popis
L00011	oceľ, dĺžka 600 mm
L00012	oceľ, dĺžka 800 mm
L00013	oceľ, dĺžka 1 300 mm

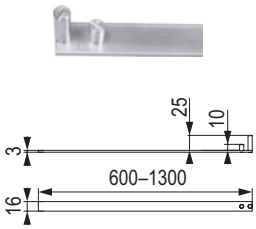

Príslušenstvo pre kontajner bez blokácie

Kolíky k tyči

kód	popis
L00025	výška 8 mm, nikel
374832	výška 10 mm, nikel

- balenie obsahuje samostatne kolík a skrutku (nemusia byť skompletizované)
- kolík L00025 a 374832 sa používa najčastejšie na blokáciu jednotlivých zásuviek

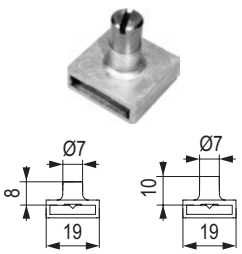

Protikus centrálneho zámku

kód	popis
11248	plast

- montáž na bok zásuvky
- do drážky zachádza kolík centrálneho zámku
- určené primárne pre drevené zásuvky

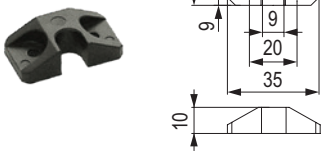

Protikus centrálneho zámku

kód	popis
11299	lakovaný kov

- pre kolieskové výsuvy s bočnicou (Metabox)
- iba na zamykanie
- montáž do dna zásuvky

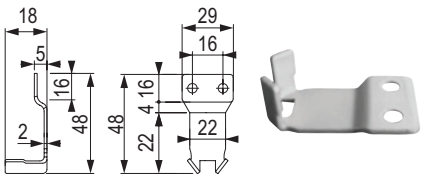

zámky Lehmann s výmennou vložkou

LEHMANN

Príslušenstvo pre kontajner s blokáciou

Kolíky k tyči

kód	popis
L00018	výška 17 mm, nikel

- kolík L00018 sa používa na zaistenie blokácie otvorenia viac ako jednej zásuvky (v kombinácii s L00015 a L00016)



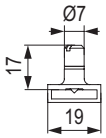

Protikus

kód	popis
L00017	čierny plast

- nemožno použiť pre Metabox
- s poistkou proti otvoreniu viac ako jednej zásuvky



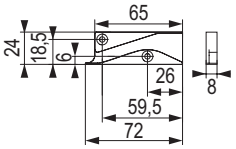

Protikus centrálneho zámku

kód	popis
13408	plast

- pre kolieskové výsuvy s bočnicou (Metabox)
- na zamykanie a blokáciu proti otvoreniu viac ako jednej zásuvky
- montáž do dna zásuvky



Dištanc pre zaisťovač tyče

kód	popis
L00016	čierny plast

- slúži na odsadenie zaisťovača tyče od korpusu tak, aby do neho nenarážali držiaky kolíkov v prípade blokácie otvorenia viac ako jednej zásuvky



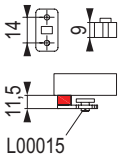

Zaisťovač tyče v hornej pozícii

kód	popis
L00015	čierny plast

- slúži na zaistenie tyče v hornej pozícii, v prípade blokácie otvorenia viac ako jednej zásuvky



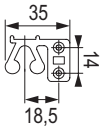

Centrálne uzamykanie zásuviek

Tento typ zamykania je vhodný pre akýkoľvek typ výsuvu vrátane výsuvov s dvojitou bočnicou, guľôčkových, kolieskových a pod.

- univerzálne riešenie na zamykanie akejkoľvek súpravy výsuvných zásuviek
- súprava obsahuje riešenie na zamykanie až 6 zásuviek pre korpus vnútornej výšky až 1000 mm
- blokácia otvorenia viac ako jednej zásuvky = ochrana proti prevráteniu
- systém pripravený pre raster 32 mm (individuálne je možné upraviť)



Inštalácia

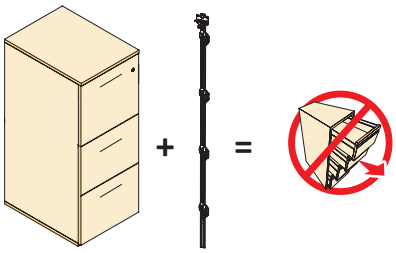

- detailný návod na inštaláciu je priložený v balení, prípadne na stiahnutie na www.demos24plus.com

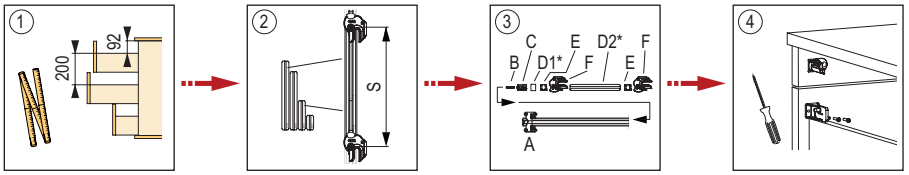

1. príprava – definovanie základných rozmerov
2. výber – vybranie jednotlivých dielov podľa návodu
3. osadenie – osadenie centrálnej zámkovej tyče SVS3
4. montáž – inštalácia centrálnej tyče a protikusu ku každej zásuvke

Montáž blokovacieho kolíka

Vyrovnajte všetky čielka a namontuje blokovacie kolíky.
1. vyberte šablónu vhodnú pre daný typ zásuvky
2. vyznačte polohu pre naskrutkovanie blokovacích kolíkov
3. blokovacie kolíky upevnite skrutkami

Montáž blokovacieho kolíka bez šablóny
Blokovací kolík si označte podľa obrázku.

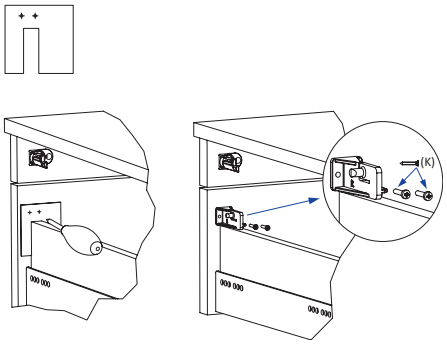

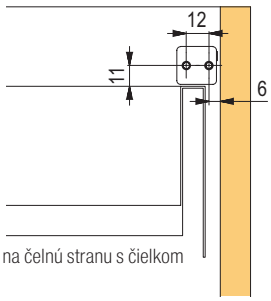

pohľad na čelnú stranu s čielkom

kód	popis
353589	SVS3 paket univerzálny

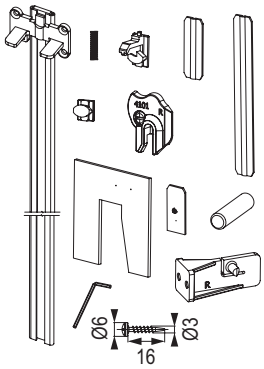

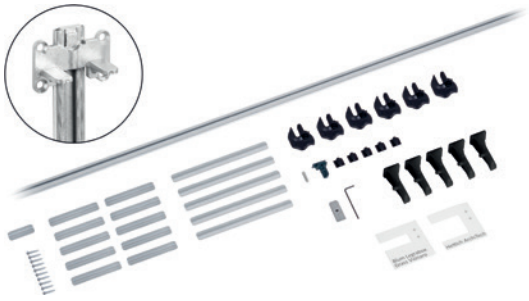

- súpravu je nutné doplniť:
  - zámkom L00087
  - rozetou L00066
  - cylindrickou vložkou – pozri str. 09.71
- univerzálne riešenie pre akúkoľvek zásuvku
  - Strongbox, StrongMax, Antaro, Legrabox, AvantechYOU, a pod.
  - pre guľôčkové aj kolieskové výsuvy
  - pre drevené zásuvky so skrytým výsuvom
- tyč je nutné zafrézovať
- blokovací kolík sa inštaluje na vnútornú stranu čela nad bočnicu
- balenie obsahuje šablóny pre základné typy výsuvov s dvojitou bočnicou

zámky Lehmann s výmennou vložkou

LEHMANN

Zámok zásuvkový 391

kód	orientácia	dĺžka cylindra (mm)	povrchová úprava
L00001	pravý	20	nikel
L00002	ľavý		
L00003	stredový		
366424	pravý		čierny
385771	ľavý		
L00004	pravý	32	nikel
L00005	ľavý		
L00006	stredový		

určenie orientácie zámkov na str. 09.71





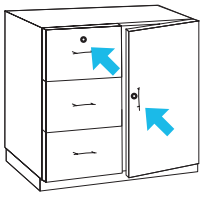

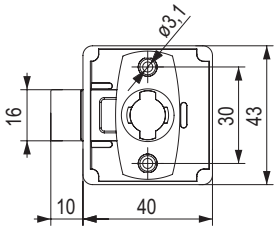

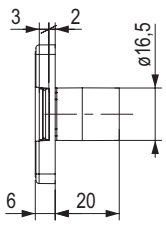

Zámok zásuvkový 391 s blokáciou kľúča

kód	orientácia	dĺžka cylindra (mm)	povrchová úprava
L00049	pravý	20	nikel

- pri strate kľúča nie je možné vložku demontovať, musí sa vymeniť celý zámok

❗ kľúč nie je možné vytiahnuť, keď je zámok odomknutý

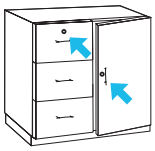



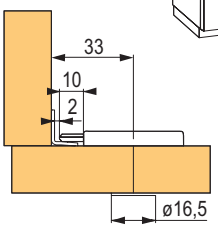

Zámok zásuvkový 430

kód	orientácia	dĺžka cylindra (mm)	povrchová úprava
122965	pravý	20	nikel / plast

- primárne je určený na zamykanie SVS tyče, ale je možné využiť ho aj ako zásuvkový zámok

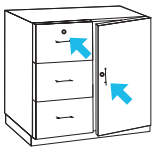



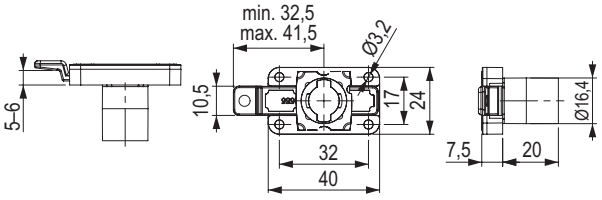

Uholníková zarážka 30 mm

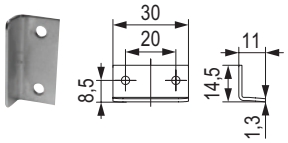

kód	popis
L00007	nikel, protikus na naskrutkovanie

ďalšie uholníkové zarážky a protikusy nájdete na str. 09.80

Rozeta 16,5 mm

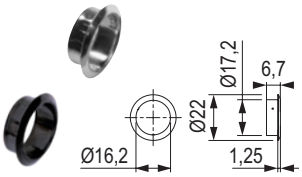

kód	popis
L00066	nikel
275116	čierna

Výmenná vložka



str. 09.71

Podložka pre zámok

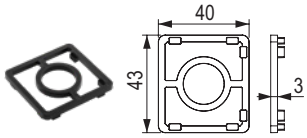

kód	popis
416085	dištančná podložka 3 mm pre zámok 391/584

Zámok 584 so strelkou

kód	orientácia	povrchová úprava
135579	pravý	nikel

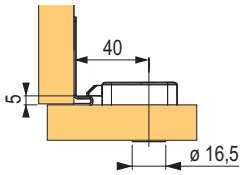

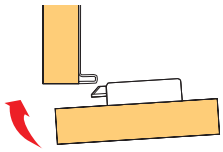

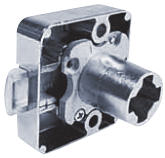

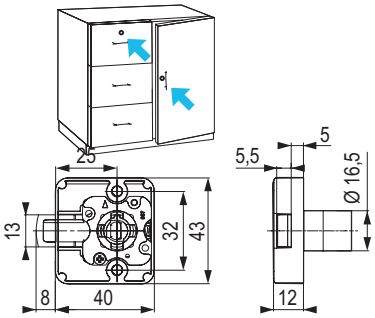

Zámok zásuvkový 550

kód	orientácia	dĺžka cylindra (mm)	povrchová úprava
L00009	pravoľavý (prepínateľný)	20	nikel

- možnosť prepínania medzi ľavým a pravým smerom zamykania s možnosťou aktivácie blokácie kľúča

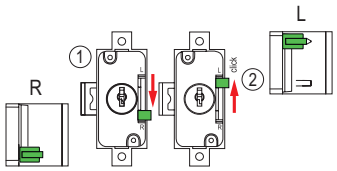

prepínanie smeru zamykania

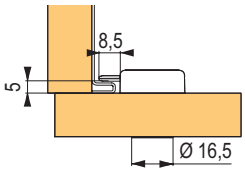

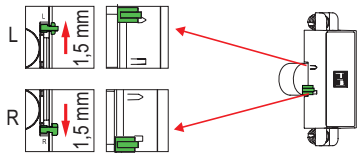

aktivácia blokácie kľúča (v prípade odomknutého zámku nie je možné vytiahnuť kľúč)



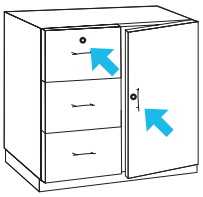

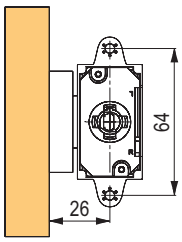

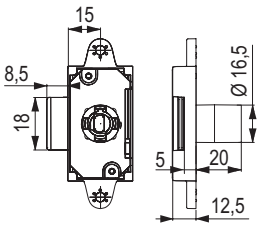

Uholníková zarážka 44 mm

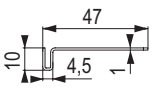



kód	popis
L00008	nikel

ďalšie uholníkové zarážky nájdete na str. 09.80

Protikus zámku 584

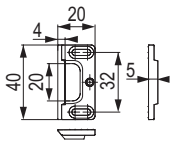



kód	popis
L00091	protikus k zámku

Rozeta 16,5 mm

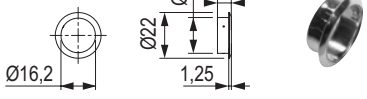

kód	popis
L00066	nikel

Výmenná vložka



str. 09.71

Podložka pre zámok

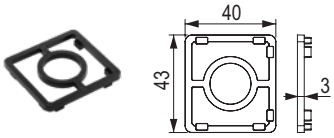

kód	popis
416085	dištančná podložka 3 mm pre zámok 391

zámky Lehmann s výmennou vložkou

LEHMANN

Zámok skriňový 371

kód	orientácia	dĺžka cylindra (mm)	povrchová úprava
L00055	pravý	20	nikel
255589	ľavý		

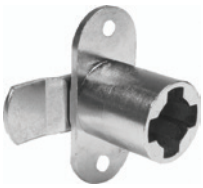

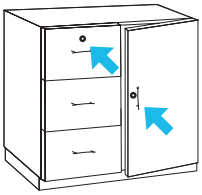

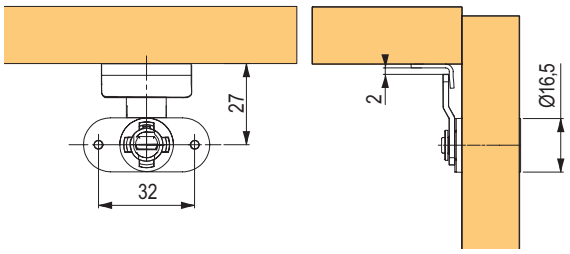

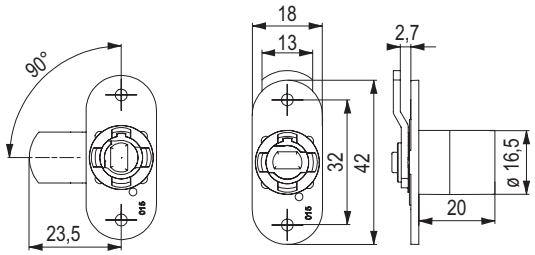

Zámok žalúziový 372.02

kód	orientácia	dĺžka cylindra (mm)	povrchová úprava
224510	ľavý	20	nikel

- možno použiť do žalúziovej koncovej kombi lišty Metallic-Line R92836 alebo R92837, pozri kapitolu 16 Nábytkové rolety



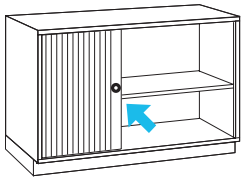

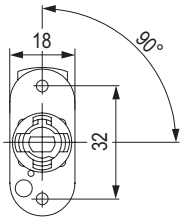

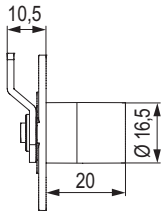

Protikus na zadlabanie

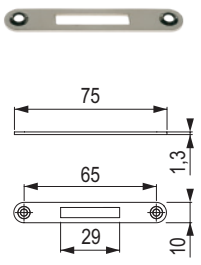

kód	popis
223468	nikel, dĺžka 75 mm

ďalšie uholníkové zarážky nájdete na str. 09.80

Uholníková zarážka 30 mm

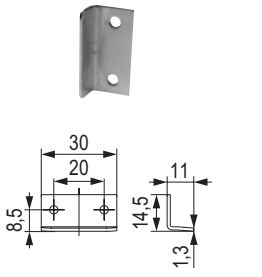

kód	popis
L00007	nikel

Rozeta 16,5 mm

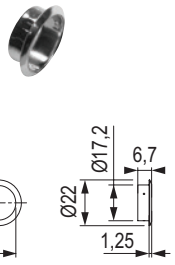

kód	popis
L00066	nikel

Výmenná vložka



str. 09.71

Zámok skriňový 415.01

kód	orientácia	dĺžka cylindra (mm)	povrchová úprava
L00058	pravý	20	nikel

Na funkčný komplet je potrebné:

- zámok skriňový 415.01 1 ks
- rozeta 16,5 mm 1 ks
- protikus 1ks
- uholníková zarážka 30 mm alebo kruhový protikus 1 ks
- výmenná vložka 1 ks

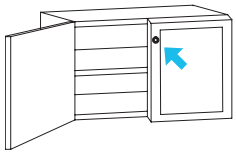

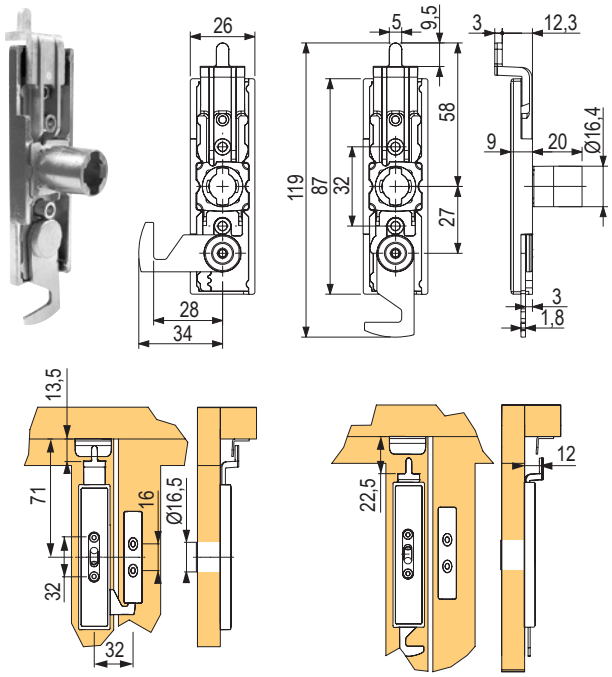

Zámok skriňový 415 s dvoma háčikmi

kód	orientácia	dĺžka cylindra (mm)	povrchová úprava
348976	pravý	20	nikel

Na funkčný komplet je potrebné:

- zámok skriňový 415 1 ks
- rozeta 16,5 mm 1 ks
- protikus 1 ks
- výmenná vložka 1 ks

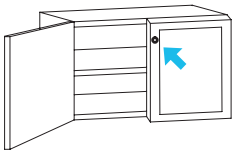



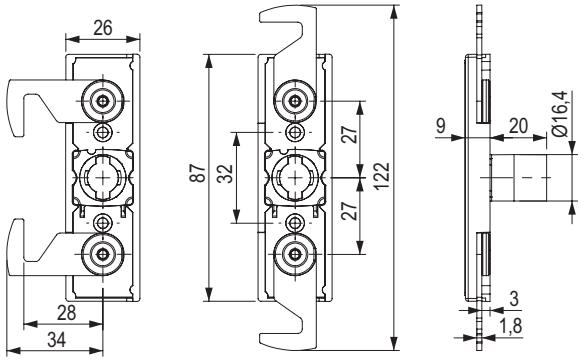

Protikus

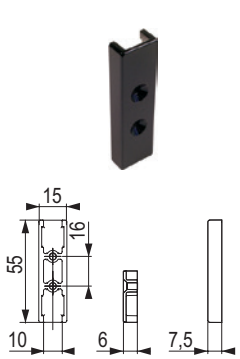

kód	popis
L00059	čierny

Kruhový protikus

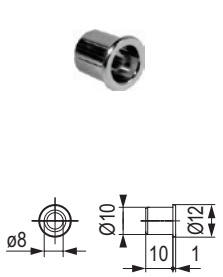

kód	popis
L00052	nikel

Uholníková zarážka 30 mm

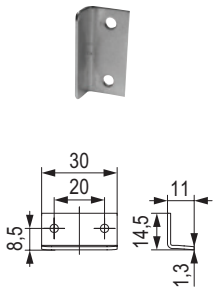

kód	popis
L00007	nikel

Rozeta 16,5 mm

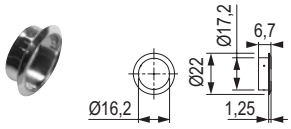

kód	popis
L00066	nikel

Výmenná vložka



str. 09.71

zámky Lehmann s výmennou vložkou

LEHMANN

Zámok rozvorový 292

kód	orientácia	dĺžka cylindra (mm)	povrchová úprava
L00028	pravý	20	nikel
389288			čierny

- pre čierny zámok je príslušenstvo v čiernej farbe len rozeta, výmenná vložka s kľúčmi a ostatné príslušenstvo sú v povrchovej úprave nikel

Na funkčný komplet je potrebné:
- zámok rozvorový 292 1 ks
- rozeta 16,5 mm 1 ks
- rozvorová tyč 2 ks

možnosť dokúpiť zrazovú narážku (str. 10.77) alebo iný protikus zabraňujúci otvoreniu druhého krídla
- vodidlo rozvorovej tyče min. 2 ks
- protikus rozvorovej tyče (podľa spôsobu uchytenia, pozri príslušenstvo) 2 ks
- uholníková zarážka (podľa spôsobu upevnenia, pozri príslušenstvo) 2 ks
- výmenná vložka 1 ks

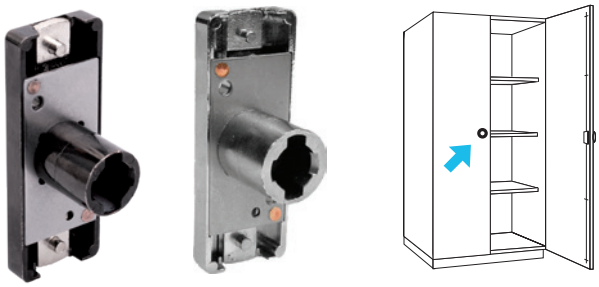

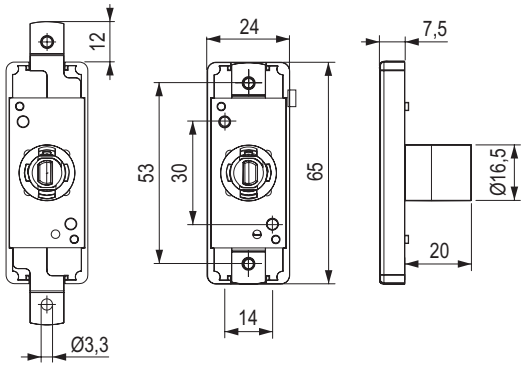

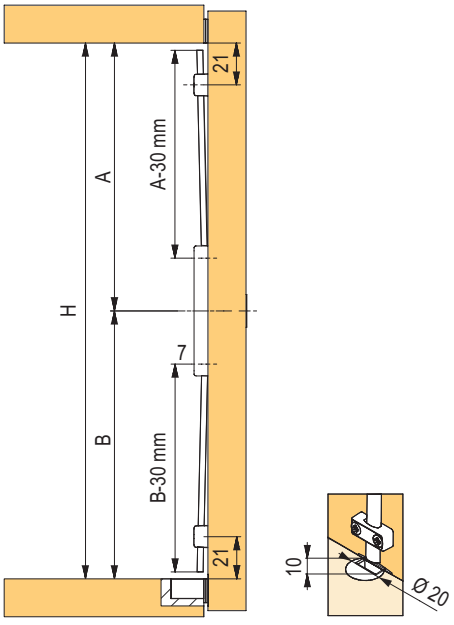

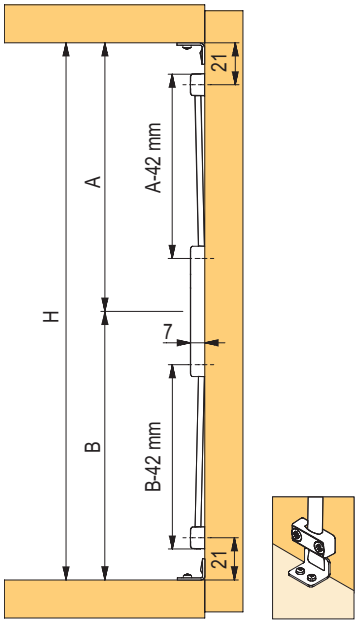

Zámok rozvorový 292 (komplet)

kód	popis	povrchová úprava
136175	komplet 1 000 mm	nikel
136200	komplet 1 200 mm	
395511	komplet 1 000 mm	čierny
395512	komplet 1 200 mm	

- obsahuje: 1 ks zámok, 1 ks rozeta, 2 ks tyč, 2 ks vodidlo, 2 ks uholníková zarážka
- vo variante čierneho zámku je v čiernej farbe len zámok, príslušenstvo je nikel
- k čiernemu zámku je možné dokúpiť čiernu rozetu a čiernu cylindrickú vložku

je potrebné dodať výmennú vložku podľa potreby

Rozvorová tyč

kód	popis
L00029	nikel, dĺžka 1 000 mm
L00030	nikel, dĺžka 1 200 mm
220366	nikel, dĺžka 1 300 mm

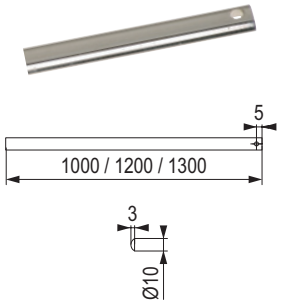

Protikus rozvorovej tyče

kód	popis
L00032	nikel

- protikus na zavŕtanie

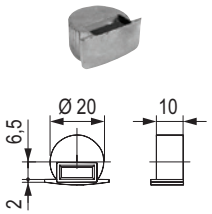

Rozeta 16,5 mm

kód	popis
L00066	nikel
275116	čierna

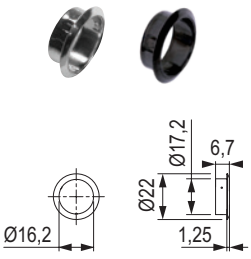

Vodidlo rozvory

kód	popis
L00031	nikel



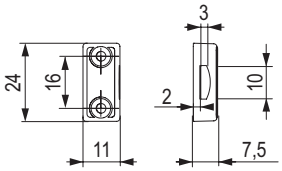

Protikus

kód	popis
L00065	protiplech k zástrči



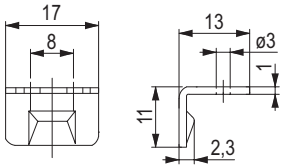

Výmenná vložka

str. 09.71







Zamykanie dvojkrídlovej skrine:
Na prvé krídlo dáte rozvorový zámok.
Na druhé krídlo pripevnite zrazovú zarážku (str. 10.77), ktorá presahuje cez okraj.
Zamknutím prvého krídla sa druhé krídlo zablokuje pomocou zrazovej zarážky o krídlo prvé.

zámky Lehmann s výmennou vložkou

LEHMANN

Zámok trojcestný 750

kód	orientácia	dĺžka cylindra (mm)	variant (mm)	povrchová úprava
L00033	pravoľavý (prepínateľný)	20	15	nikel
349440			25	
395496			15	čierny

- pre čierny zámok je príslušenstvo v čiernej farbe len rozeta a výmenná vložka s kľúčmi, ostatné príslušenstvo je v povrchovej úprave nikel

Na funkčný komplet je potrebné:

- zámok trojcestný 750 1 ks
- rozeta 16,5 mm 1 ks
- tyč 2 ks
- uholníková zarážka 1 ks
- horný háčik 1 ks
- dolný háčik 1 ks
- vodidlo na tyč min. 2 ks
- kolíček 2 ks
- výmenná vložka 1 ks





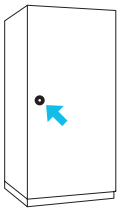

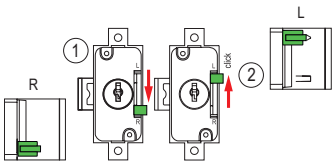

prepínanie smeru zamykania

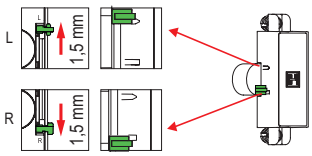

aktivácia blokácie kľúča (v prípade odomknutého zámku nie je možné vytiahnuť kľúč)

Tyč

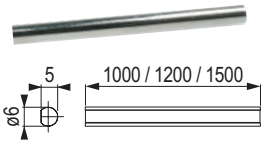

kód	popis
L00034	nikel, dĺžka 1 000 mm
L00035	nikel, dĺžka 1 200 mm
L18319	nikel, dĺžka 1 500 mm
221460	nikel, dĺžka 2 500 mm

Kolíček

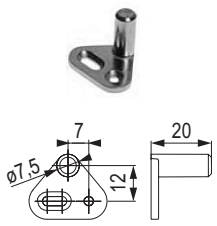

kód	popis
L00039	nikel

Dolný háčik

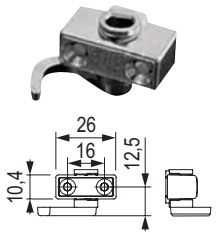

kód	popis
L00037	nikel

- k dispozícii aj variant s narážacou rozperkou

Rozeta 16,5 mm



kód	popis
L00066	nikel
275116	čierna

Horný háčik

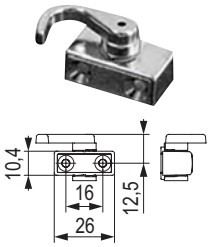

kód	popis
L00036	nikel

- k dispozícii aj variant s narážacou rozperkou

Uholníková zarážka 30 mm

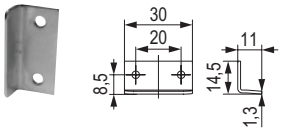

kód	popis
L00007	nikel

- protikus na naskrutkovanie
- ďalšie uholníkové zarážky nájdete na str. 09.80

Vodidlo na tyč

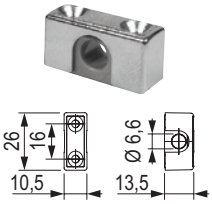

kód	popis
L00038	nikel

Výmenná vložka



str. 9.71

LEHMANN

zámky Lehmann s výmennou vložkou

Zámok 750.15 s tyčami (komplet)

kód	popis	povrchová úprava
136176	komplet 1 000 mm	nikel
136177	komplet 1 200 mm	nikel
395513	komplet 1 000 mm	čierny
395514	komplet 1 000 mm	čierny

- vo variante čierneho zámku je v čiernej farbe len zámok, príslušenstvo je nikel
- k čiernemu zámku je možné dokúpiť čiernu rozetu a čiernu cylindrickú vložku
- obsahuje: 1 ks zámok, 1 ks rozeta, 2 ks tyč, 1 ks horný háčik, 1 ks dolný háčik, 2 ks vodidlo, 2 ks kolík

❗ nutné dodať výmennú vložku podľa potreby a uholníkovú zarážku



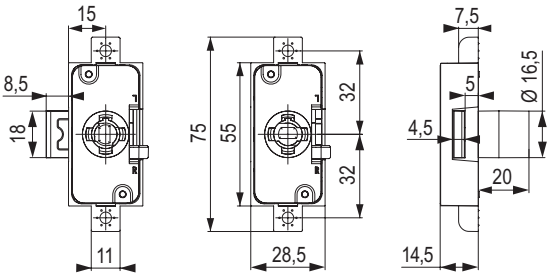

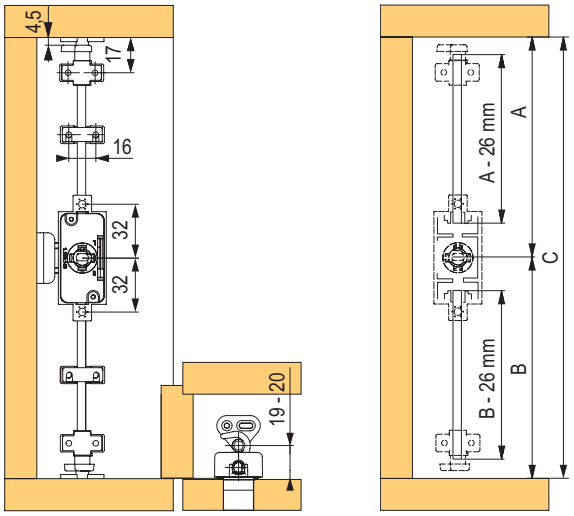

Zámok trojcestný 750.25 s tyčami (komplet)

kód	popis	povrchová úprava
349745	komplet 1 000 mm	nikel
349747	komplet 1 200 mm	

- obsahuje: 1 ks zámok, 1 ks rozeta, 2 ks tyč, 1 ks horný háčik, 1 ks dolný háčik, 2 ks vodidlo, 2 ks kolík

❗ nutné dodať výmennú vložku podľa potreby a uholníkovú zarážku



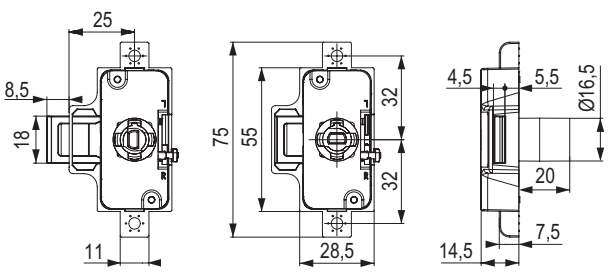

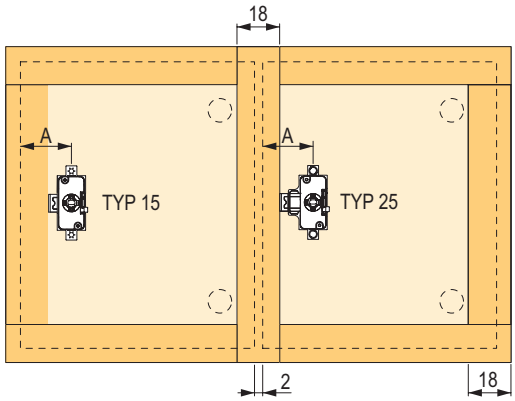

- príklad použitia zámkov typ 750.15 a 750.25 (zachovaná rovnaká vzdialenosť zámku od hrany naložených aj polonaložených dvierok)

zámky Lehmann s výmennou vložkou

LEHMANN

Zámok na žalúzie 416

kód	orientácia	dĺžka cylindra (mm)	povrchová úprava
L00060	pravý	20	nikel
385778	pravý		čierny





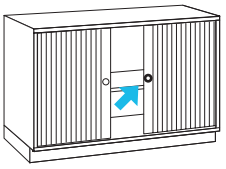

- vhodný na zamykanie nábytkových žalúzií s koncovou lištou 47 × 25 mm
- **možné použiť pre jednu aj pre dve žalúzie**

na zamykanie žalúzií Metallic-Line je možné použiť zámok 372.02 (kód 224510), str.9.57

Na funkčný komplet je potrebné:
- zámok na žalúzie 416 1 ks
- rozeta 16,5 mm 1 ks
- protikus pre jednu žalúziu (podľa spôsobu použitia) 0 – 1 ks
- protikus pre dve žalúzie (podľa spôsobu použitia) 0 – 1 ks
- výmenná vložka 1 ks

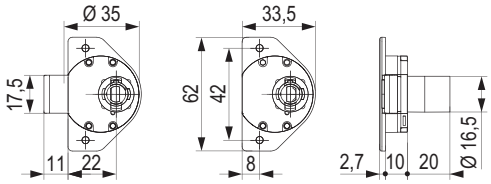

Jedna žalúzia

Dve žalúzie

Koncová lišta 47 × 25 mm nábytkových žalúzií Rehau

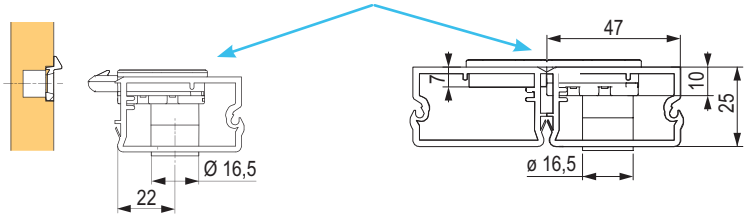

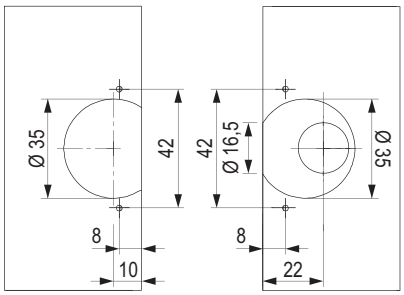

Protikus pre jednu žalúziu



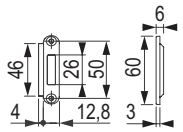

kód	popis
L00061	nikel
385780	čierny

Protikus pre dve žalúzie



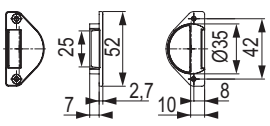

kód	popis
L00062	nikel

Rozeta 16,5 mm



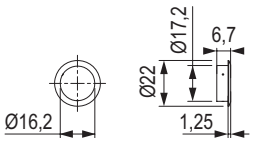

kód	popis
L00066	nikel
275116	čierna

Výmenná vložka



str. 09.71

Zámok 405 pre žalúzie s presahom

kód	orientácia	dĺžka cylindra (mm)	povrchová úprava	popis
381995	pravý	×	nikel	zámok 405
381999		20		cylinder

- zámok pre koncovú lištu s presahom, teda iba pre naloženú žalúziu Frame s roletovým profilom E23
- výhodou je, že strelka zámku a vodiaci tŕň sú schované a takmer ich nie je vidieť



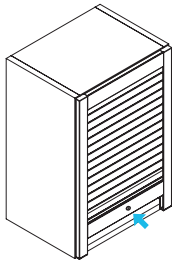

Na funkčný komplet je potrebné:

- zámok 405
- cylinder 142
- protikus 406
- rozeta 16,5 m
- výmenná vložka 1 ks



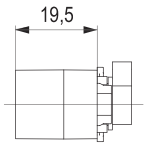

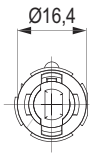

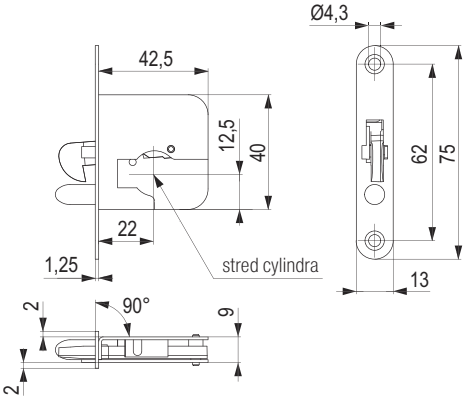

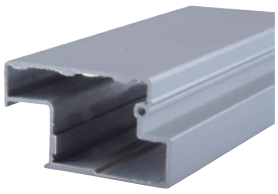

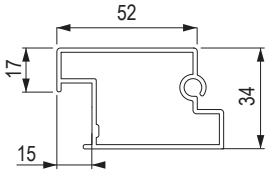

Protikus zámku 406

kód	popis
381998	pre žalúzie s koncovou lištou s presahom



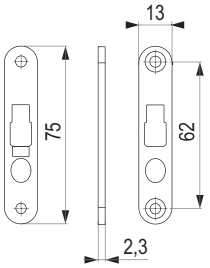

Rozeta 16,5 mm

kód	popis
L00066	nikel

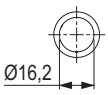

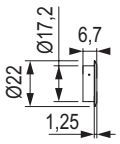



Výmenná vložka

str. 09.71



zámky Lehmann s výmennou vložkou

Zámok na posuvné dvere 515.04

kód	orientácia	dĺžka cylindra (mm)	povrchová úprava
227015	pravý	20	nikel

Na funkčný komplet je potrebné:
- zámok na posuvné dvere 515.04 1 ks
- rozeta 16,5 mm 1 ks
- protikus 5155, možnosť použitia aj bez protikusu (nie je zabezpečené proti prehnutiu krídel medzi sebou – vypáčenie) 1 ks
- výmenná vložka 1 ks



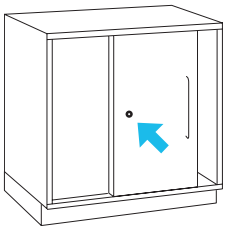

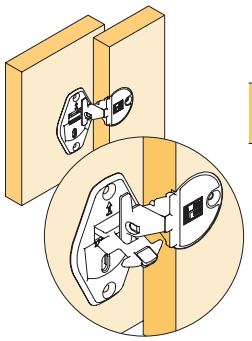

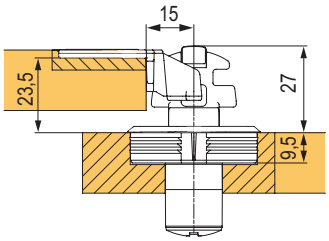

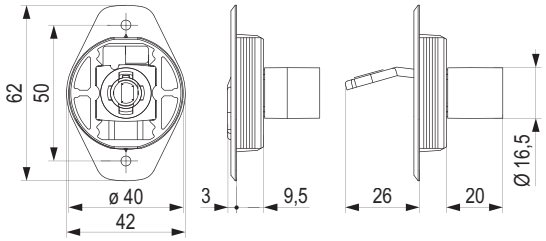

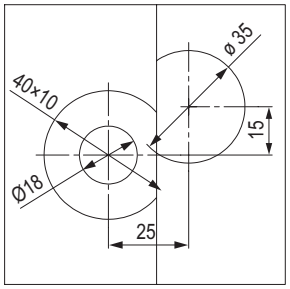

Protikus 5155

kód	popis
227016	nikel

- pre zámok na posuvné dvere



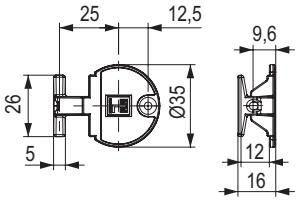

Rozeta 16,5 mm

kód	popis
L00066	nikel



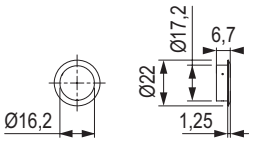

Výmenná vložka

str. 09.71



Zámok na posuvné dvere 515.05

kód	popis	dĺžka cylindra (mm)	povrchová úprava
457543	pravý	20	nikel

Na funkčný komplet je potrebné:

- zámok na posuvné dvere 515.05 1 ks
- tyč k zámku, dĺžka 999 mm 1 ks
- rozeta 16,5 mm 1 ks
- výmenná vložka 1 ks



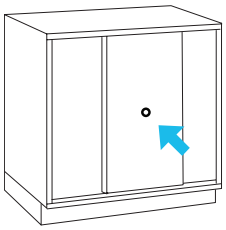

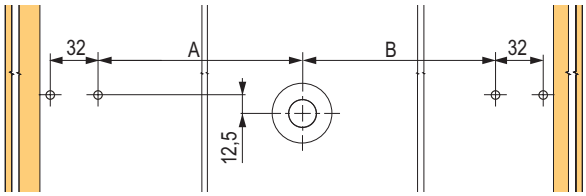

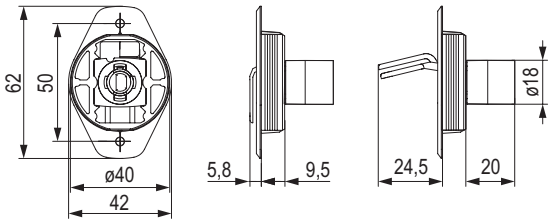

$A/B = \frac{LW}{2} - 38$

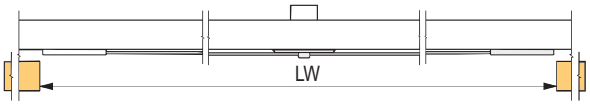

L = LW - 4

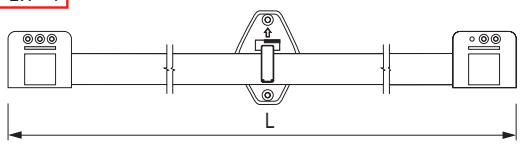

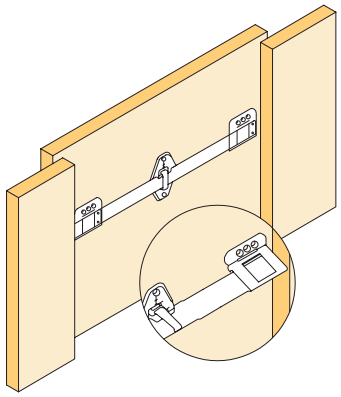

Tyč k zámku

kód	popis
142114	nikel, dĺžka 999 mm



Rozeta 16,5 mm

kód	popis
L00066	nikel

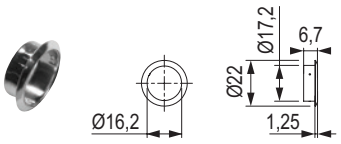

Výmenná vložka

str. 09.71



zámky Lehmann s výmennou vložkou

LEHMANN

Zámok bajonetový 521

kód	orientácia	dĺžka cylindra (mm)	povrchová úprava
L00048	pravý	22	nikel

Na funkčný komplet je potrebné:
- zámok bajonetový 521 1 ks
- rozeta 1 ks
- výmenná vložka 1 ks



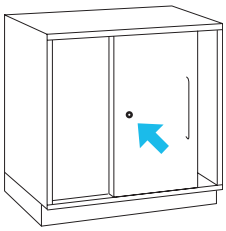

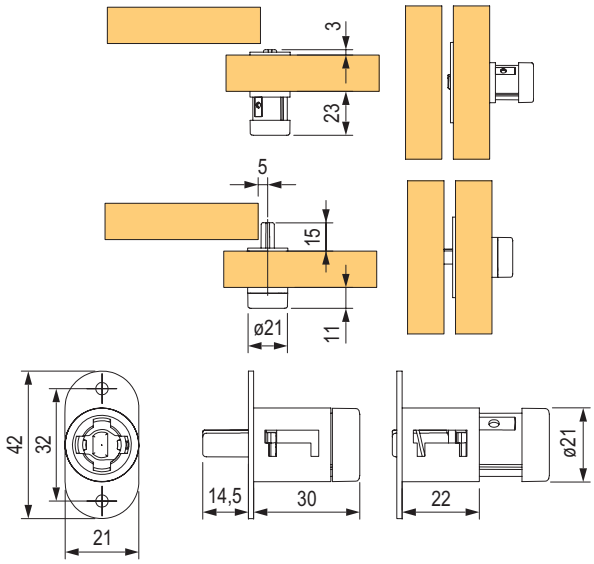

Zámok na posuvné sklenené dvierka 326

kód	orientácia	pre sklo hr. (mm)	povrchová úprava
L00054	pravý	5–8	nikel

- priemer vŕtania otvoru do skla 30 mm

Na funkčný komplet je potrebné:
- zámok na sklo 326 1 ks
- výmenná vložka 1 ks



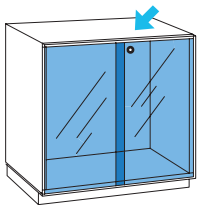

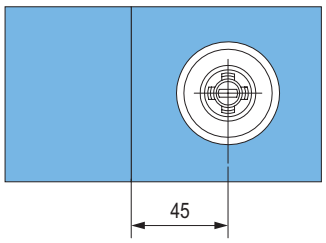

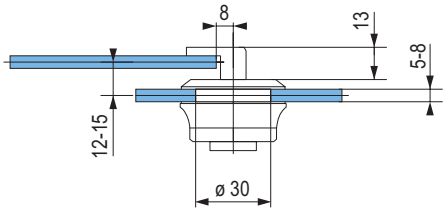

Rozeta 21,5 mm

kód	popis
L00079	nikel

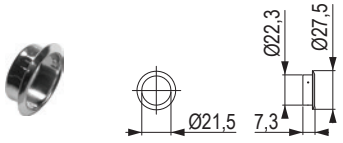

Výmenná vložka

str. 09.71



Zámok na sklo 324 nasúvací

kód	orientácia	pre sklo hr. (mm)	povrchová úprava
227017	pravý	4–8	nikel

- pre vložené sklenené dvierka

Na funkčný komplet je potrebné:
- zámok na sklo 324 1 ks
- kruhový protikus 1 ks
- kolík na zachytenie skla 1 ks
- výmenná vložka 1 ks



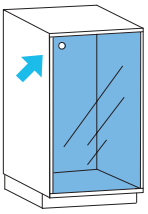

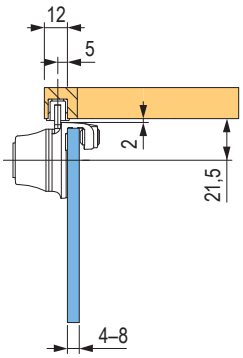

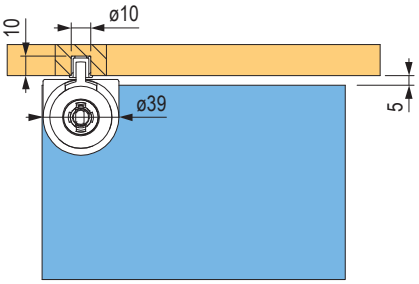

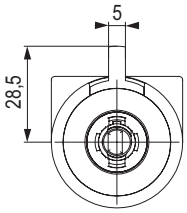

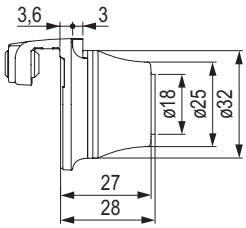

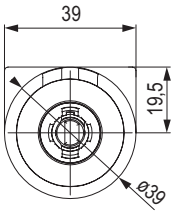

Kruhový protikus

kód	popis
L00052	nikel



Kolík na zachytenie skla

kód	popis
L00053	nikel

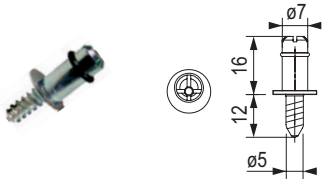

PIN na aktiváciu blokácie kľúča

kód	popis
281957	PIN na blokáciu kľúča pri zámkoch na sklo

- zasunutím pinu do zámku sa aktivuje blokácia kľúča
- je možné použiť pre zámky na sklo 320, 322, 324, 321

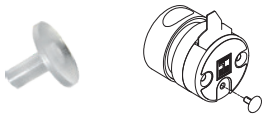

Výmenná vložka

str. 09.71



zámky Lehmann s výmennou vložkou

LEHMANN

Zámok na sklo 320 a 321 – pre jedno krídlo

kód	orientácia	pre sklo hr. (mm)	povrchová úprava
L00075	pravý	4–6	nikel
350733	pravý s integrovanou knopkou		nikel

- priemer vŕtania otvoru do skla 26 mm

Na funkčný komplet je potrebné:
- zámok na sklo 320 alebo 321 1 ks
- kruhový protikus alebo uholníková zarážka 1 ks
- výmenná vložka 1 ks

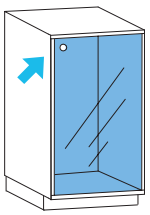



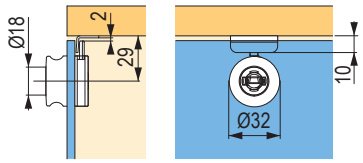

350733



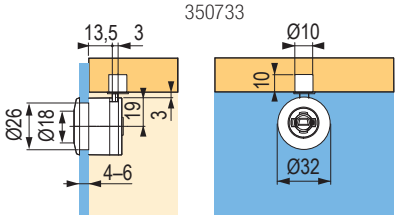

L00075

Zámok na sklo 322 – pre dve krídla

kód	orientácia	pre sklo hr. (mm)	povrchová úprava
L00050	pravý	4–6	nikel

- priemer vŕtania otvoru do skla 26 mm

nutné dokúpiť protikus na druhé sklo L00051

Na funkčný komplet je potrebné:
- zámok na sklo 322 1 ks
- protikus na druhé sklo 1 ks
- kruhový protikus 1 ks
- kolík na zachytenie skla, iba pre dvere vložené (slúži ako doraz) 1 ks
- výmenná vložka 1 ks



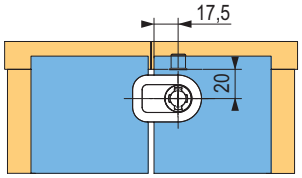

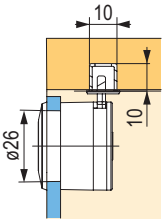

PIN na aktiváciu blokácie kľúča

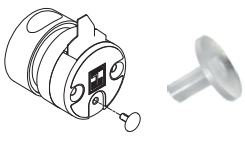

kód	popis
281957	pin na blokáciu kľúča pri zámkoch na sklo

- zasunutím pinu do zámku sa aktivuje blokácia kľúča
- je možné použiť pre zámky na sklo 320, 322, 324, 321

Výmenná vložka



str. 09.71

Kolík na zachytenie skla

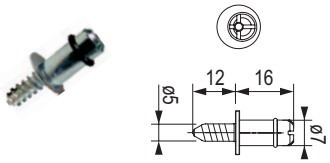

kód	popis
L00053	nikel

Uholníková zarážka 30 mm

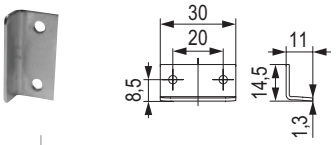

kód	popis
L00007	nikel

- protikus na naskrutkovanie

Kruhový protikus



kód	popis
L00052	nikel

Protikus na druhé sklo

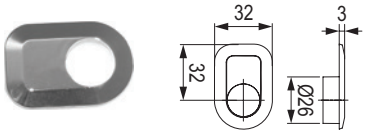

kód	popis
L00051	nikel

LEHMANN

zámky Lehmann s výmennou vložkou

Knopky uzamykateľné 44.1

kód	orientácia	povrchová úprava
136499	pravá	matný nikel
136500	ľavá	
136502	imitácia knopky	

- knopka vrátane otvoru pre výmennú vložku – možnosť zamknutia
- imitácia knopky slúži ako úchytka, prípadne dizajnový doplnok
- skrutka na montáž imitácie knopky je súčasťou balenia

❗ výmennú vložku je nutné dokúpiť zvlášť



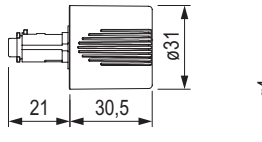

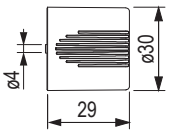

Knopky uzamykateľné 42.2

kód	orientácia	povrchová úprava
300122	pravá	matný nikel
394344	ľavá	
394345	imitácia knopky	

- knopka vrátane otvoru pre výmennú vložku – možnosť zamknutia
- imitácia knopky slúži ako úchytka, prípadne dizajnový doplnok
- skrutka na montáž imitácie knopky je súčasťou balenia

❗ výmennú vložku je nutné dokúpiť zvlášť

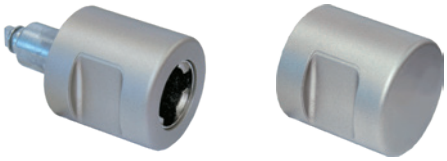

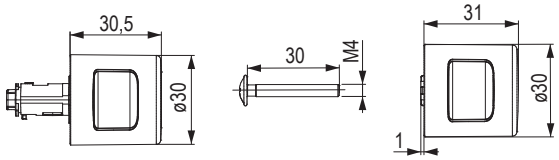

postup na vytiahnutie knopky zo zámku

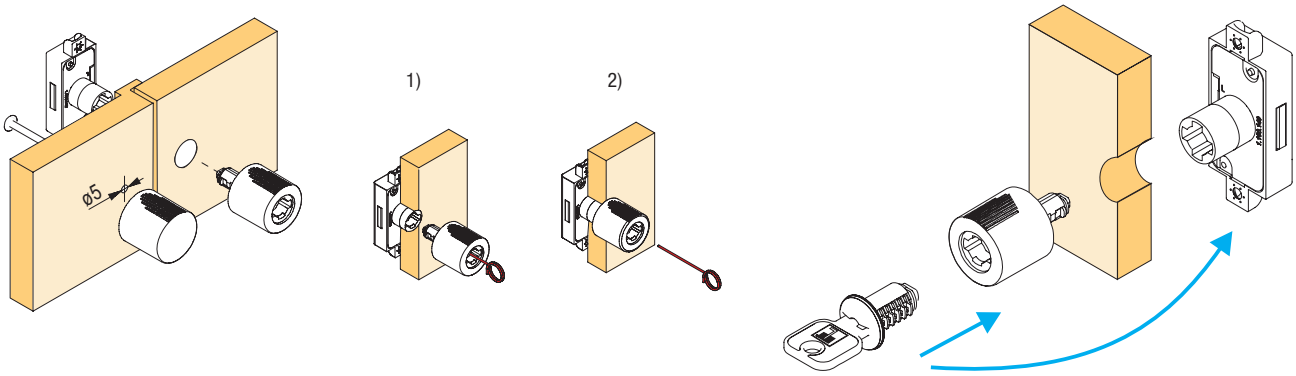

Prípravok na demontáž knopiek



kód	popis
L00042	nikel

Slepá cylindrická vložka



kód	popis
285157	plast / nikel

- pri použití uzamykateľnej knopky na zamykanie bez kľúča

Výmenná vložka



str. 09.71

12345 Položka je skladom **12345** Položka je na objednávku

výmenné vložky s dvoma kľúčmi a kľúče Lehmann

LEHMANN

B1 – čierna

Rôzne kombinácie

kód	číslo vložky
385770	z radu 18001 – 18500



Rovnaké kombinácie

kód	číslo vložky
385769	18001
503850	18002
503851	18003
503852	18004
503853	18005

kód	číslo vložky
503854	18006
503855	18007
503856	18008
503857	18009
503858	18010

B1 – nikel

Rôzne kombinácie

kód	číslo vložky z radu
211144	18001–18100
211145	18101–18200
211146	18201–18300
211147	18301–18400
211148	18401–18500



kód	číslo vložky z radu
237703	18501–18600
237704	18601–18700
237705	18701–18800
237706	18801–18900
237707	18901–19000

Rovnaké kombinácie

kód	číslo vložky
211094	18001
211095	18002
211096	18003
211097	18004
211098	18005
211099	18006
211100	18007
211101	18008
211102	18009
211103	18010
211104	18011
211105	18012
211106	18013
211107	18014
211108	18015
211109	18016
211110	18017

kód	číslo vložky
211111	18018
211112	18019
211113	18020
211114	18021
211115	18022
211116	18023
211117	18024
211118	18025
211119	18026
211120	18027
211121	18028
211122	18029
211123	18030
211124	18031
211125	18032
211126	18033
211127	18034

kód	číslo vložky
211128	18035
211129	18036
211130	18037
211131	18038
211132	18039
211133	18040
211134	18041
211135	18042
211136	18043
211137	18044
211138	18045
211139	18046
211140	18047
211141	18048
211142	18049
211143	18050

LEHMANN

výmenné vložky s dvoma kľúčmi a kľúče Lehmann

Rôzne kombinácie C1

kód	číslo vložky z radu
402408	18001 – 18100
402409	18101 – 18200
402410	18201 – 18300
402411	18301 – 18400
402412	18401 – 18500



- vyššie uvedené kódy obsahujú len jednu výmennú vložku s dvoma kľúčmi z radu uvedeného v popise, napr. pri objednaní 5 ks 402408 dostanete 5 náhodne vybraných vložiek z radu 18001 – 18100

Rôzne kombinácie s jedným kľúčom B1 a jedným kľúčom C1

kód	číslo vložky z radu
211149	18001 – 18100
211150	18101 – 18200
211151	18201 – 18300
211152	18301 – 18400
211153	18401 – 18500



Predĺženie cylindra o 22 mm

kód	povrchová úprava
198416	nikel

- slúži na predĺženie cylindra na použitie zámkov v materiáloch s väčšou hrúbkou
- predĺženie je možné použiť pre všetky bežné zámky Lehmann
- po nasadení nie je možné predĺženie demontovať
- do predĺženia je potrebné použiť cylindrickú vložku podľa požiadavky

❗ Najskôr nacvaknite vložku do predĺženia, až potom predĺženie vložte do zámku.



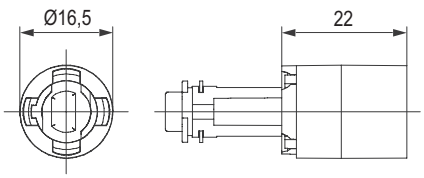

Náhradné kľúče

kód	popis
252874	pre kombináciu 18001
252875	pre kombináciu 18002
252876	pre kombináciu 18003
252877	pre kombináciu 18004
236491	pre kombináciu 18005

kód	popis
236473	pre kombináciu 18006
252878	pre kombináciu 18007
252879	pre kombináciu 18008
252880	pre kombináciu 18009
252881	pre kombináciu 18010

- ďalšie náhradné kľúče je možné objednať



Surové kľúče

kód	popis
L00080	k výmenným vložkám s číslom 18001 – 18500
355799	k výmenným vložkám s číslom 18501 – 19000

- ide o polotovar, ktorý je potrebné vyfrézovať podľa vzoru (iného kľúča)



Generálne kľúče

kód	popis
L00068	k výmenným vložkám s číslom 18001 – 18500
215448	k výmenným vložkám s číslom 18501 – 19000

- slúžia na odomknutie všetkých vložiek z daného radu



Demontážne kľúče

kód	popis
L00067	k výmenným vložkám celého radu 18000

- slúžia na vybratie cylindrickej vložky na odomknutom zámku
- týmto kľúčom sa nedá odomknúť zámok



mincové zámky Lehmann

LEHMANN

Typ 70

kód	orientácia
336218	pravý
336219	ľavý

- na mince: 5 Kč, 1 €, 1 PLN alebo 100 HUF
- vhodné do verejných priestorov
- pri strate kľúča možno pomocou generálneho a demontážneho kľúča vymeniť cylindrickú vložku a nahradiť ju inou
- až 700 kombinácií kľúčov
- v balení 1 ks zámok, 2 ks kľúče, 1 ks lapač mincí
- verzia Basic – nie je vhodná pre priestory s vyššou vlhkosťou
- k dispozícii aj variant Spa – pre priestory ako sú bazény, sauny atď.



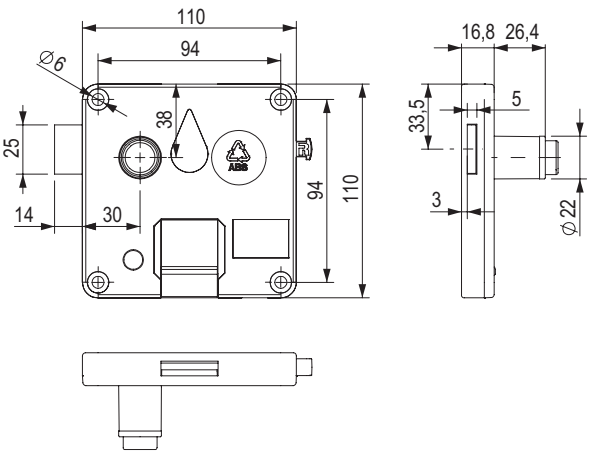

Náhradná vložka k mincovému zámku

kód	popis
336222	pre verziu Basic



Demontážny kľúč k mincovému zámku

kód	popis
394364	pre verziu Basic



Generálny kľúč k mincovému zámku

kód	popis
394366	pre verziu Basic



Typ 71

kód	popis
377466	na vloženie mince 1 EUR
398635	na vloženie mince 10 CZK
398636	na vloženie mince 1 PLN
398637	na vloženie mince 100 HUF



montáž závory

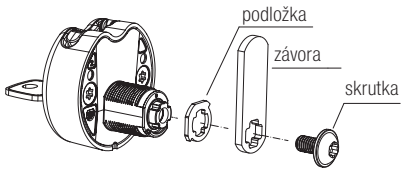

zmena orientácie zámku

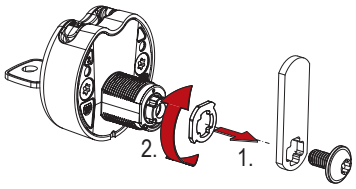

- nutné dokúpiť závoru
- mincový zámok je možné namontovať ako do plechových dvierok, tak do drevených
- odolnosť proti vytiahnutiu mince 1000 N (zodpovedá 100 kg)
- súčasť balenia: 1 ks mincový zámok, 2 ks kľúčov na krúžku, 1 ks gumová podložka, 1 ks matica M19, 1 ks podložka, 1 ks skrutka
- pre hrúbku materiálu 12 – 14 mm je nutné dokúpiť adaptér 309274 a podložku 350805
- pre hrúbku materiálu 14 – 20 mm je nutné dokúpiť adaptér 309274

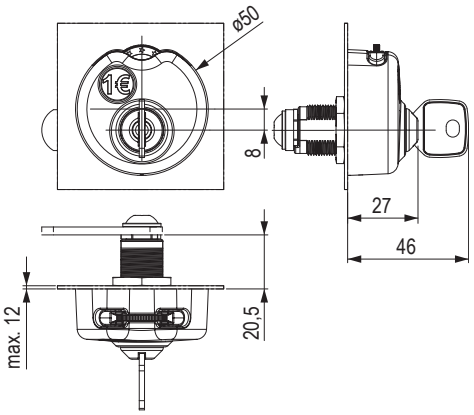

vŕtanie otvoru

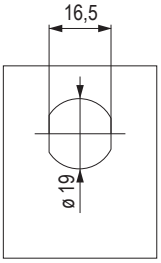

Povinné príslušenstvo

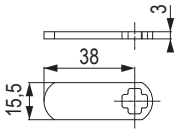

309275	závora 310 rovná

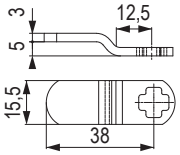

309276	závora 390 zakrivená

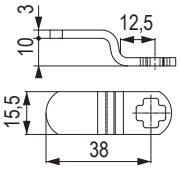

309277	závora 400 zakrivená

Voliteľné príslušenstvo

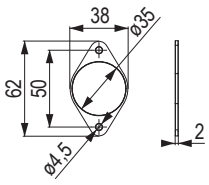

350805	plastová vložka pre montáž do tenkého dreva, nutné kombinovať s adaptérom 309274



377488	generálny kľúč

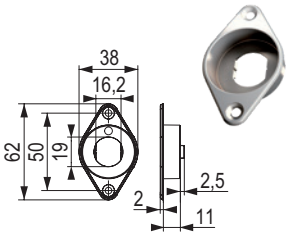

309274	adaptér na montáž do dreva

Uholníková zarážka 30 mm

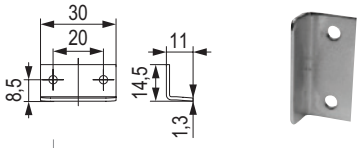

kód	popis
L00007	nikel

Uholníková zarážka 44 mm

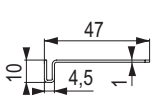



kód	popis
L00008	nikel

zámky s mechanickým číselným kódom

LEHMANN

Zámok typ 57.01 – fix verzia

- 4 znaky pre kódovanie, teda 9999 kombinácií
- jednoduché nastavenie a zmena kódu
- eliminácia straty kľúča
- k dispozícii ľavý, pravý aj zvislý variant
- generálny kľúč v prípade zabudnutia kódu
- na vyžiadanie je možné dodať aj vybrané farebné kombinácie (obmedzené minimálnym odberom podľa zvolenej farby)



kód	orientácia	farba
282255	pravý	čierny
282256	ľavý	
293954	pravý	biely
385503	ľavý	

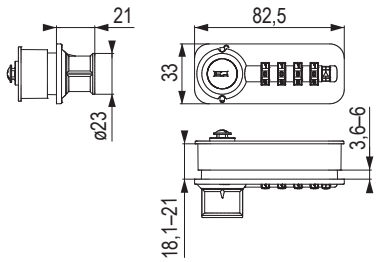

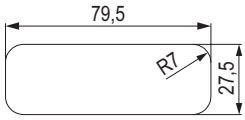

Nákres otvoru do dosky 18,1 – 21 mm
pre zámky typu 57 a 58, 59.

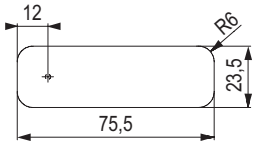

Nákres otvoru do skla 3,6 – 6 mm.

Generálny kľúč k zámkom typu 57, 58, 59 a Public

kód	popis
282259	verzia kľúča Z0001, nikel

- slúži na núdzové odomknutie zámku typu 57, 58 a 59 pri zabudnutí kódu



Vyhľadávač kódov pre zámok typu 57, 59

kód	popis
193598	nikel

- slúži na nastavenie alebo zmenu kódu (vykonáva sa z prednej strany zámku)



Protikus na zadlabanie

kód	popis
223468	nikel, dĺžka 75 mm

- ďalšie uholníkové zarážky nájdete na str. 09.80



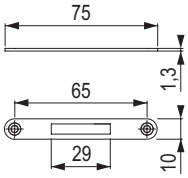

Uholníková zarážka 30 mm

kód	popis
L00007	nikel



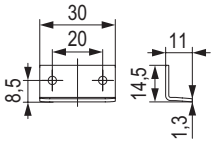

Zámok typ 58.01 – free verzia

Používateľ vyberie ľubovoľnú voľnú skrinku, nastaví kód a zámok zamkne. Na odomknutie používateľ nastaví svoj kód a zámok odomkne. Zámok je resetovaný a pripravený pre nového používateľa.

- 4 znaky pre kódovanie, teda 9999 kombinácií
- eliminácia straty kľúča
- k dispozícii pravý, ľavý a zvislý variant
- generálny kľúč v prípade zabudnutia kódu
- na vyžiadanie je možné dodať aj vybrané farebné kombinácie – obmedzené minimálnym odberom podľa zvolenej farby



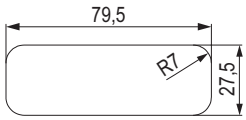

kód	orientácia	farba
345431	pravý	čierny
345432	ľavý	
346614	pravý	biely
346615	ľavý	

nutné dokúpiť závoru, pozri str. 09.76
generálny kľúč, pozri str. 09.75

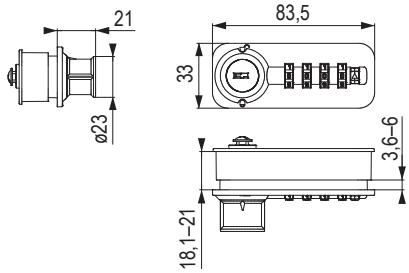

Nákres otvoru do dosky 18,1 – 21 mm pre zámky typu 57, 58 a 59.

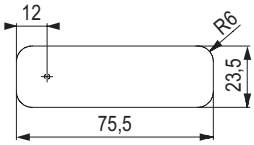

Nákres otvoru do skla 3,6 – 6 mm.

Zámok typ 58 Public

- 4 znaky pre kódovanie, teda 9999 kombinácií
- eliminácia straty kľúča
- k dispozícii pravý, ľavý a zvislý variant
- generálny kľúč v prípade zabudnutia kódu
- **vylepšený systém zadávania zamykacieho kódu**
- **núdzové otvorenie zámku s automatickým resetom zamykacieho kódu**

kód	orientácia	farba
507194	pravý	čierny
507195	ľavý	
507196	pravý	biely
507197	ľavý	

nutné dokúpiť závoru, pozri str. 09.76
generálny kľúč, pozri str. 09.75

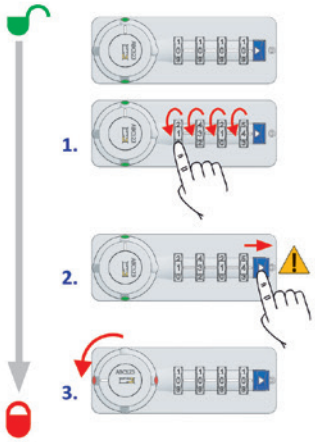

postup zamykania zámku



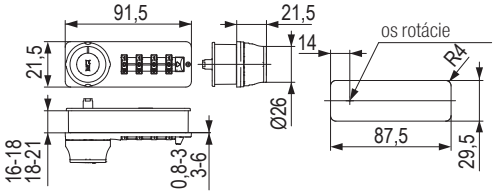

nákres otvoru do dosky 16 – 21 mm

Závora rovná

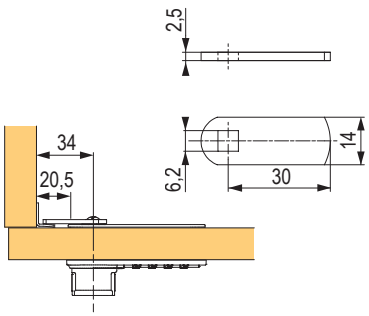

kód	popis
252254	typ 477

Závora zakrivená

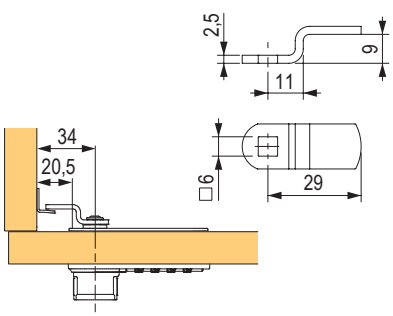

kód	popis
229995	typ 460

Závora s háčikom

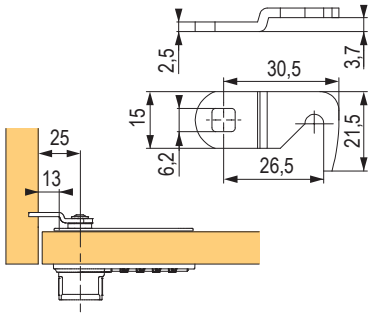

kód	popis
281977	typ 2 – 027

príslušenstvo pre zámky s mechanickým číselným kódom

LEHMANN

Lehnum

kód	názov	farba
419751	rámček	čierna
419752		biela
419753		transparentná
419754		matný chróm
419755	nosič číselného označenia	transparentná
491163	3D samolepiace čísla 001 – 070	čierna s bielym číslom
491164	3D samolepiace čísla 071 – 140	čierna s bielym číslom
491165	3D samolepiace čísla 001 – 071	biela s čiernym číslom
491169	3D samolepiace čísla 071 – 141	biela s čiernym číslom
419756	demontážny trň	×



Technická špecifikácia:
- vhodné pre zámky typu 57, 58, 59
- ľavé, pravé, vertikálne použitie



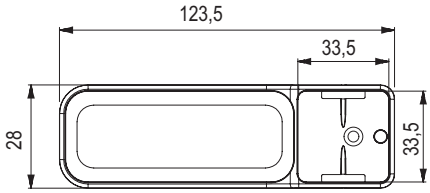



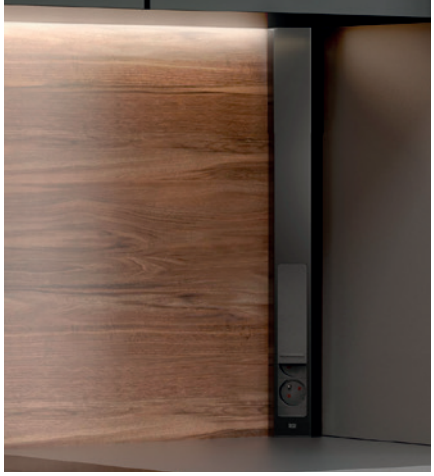







Čierna je späť, zmizla však niekedy naozaj?

Faktom je, že čierna je nadčasová, štýlová a veľmi módna. Pre spoločnosť BACHMANN znamená rad výrobkov PURE BLACK úplne čiernu farbu a komunikuje tak exkluzivitu a design so silným charakterom a nadčasovou eleganciou.

Produktové rady PURE BLACK sú celé v čiernom prevedení, ako KAPSA, ELEVATOR, TWIST1/2, PRIMO2, DESK2, CASIA2 a PIX.

#WePowerYourLife
www.bachmann.com

BACHMANN
We power your life.

Položka je skladom Položka je na objednávku

zámky s mechanickým číselným kódom

LEHMANN

Otočný zámok s mechanickým číselným kódom 60 a 61

Verzia free
- používateľ vyberie ľubovoľnú voľnú skrinku, nastaví kód a zámok zamkne
- na odomknutie používateľ nastaví svoj kód a zámok odomkne
- zámok je resetovaný a pripravený pre nového používateľa

Verzia fix
- zámok sa odomyká vždy rovnakým kódom





kód	typ zámku	orientácia	verzia	farba
309272	60	pravoľavý	fix	čierny
309278				biely
336216	61		free	čierny
336217				biely

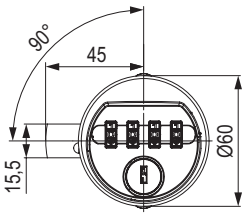

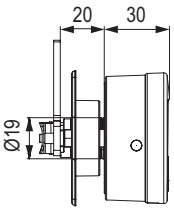

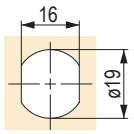

vŕtanie do plechu

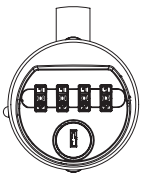

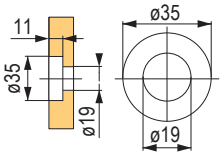

vŕtanie do dreva

- po zamknutí sa kotúče sami pretočia na nulu = ochrana proti zneužitiu nastaveného kódu
- vhodný aj pre montáž do skla alebo plechu – hrúbka materiálu do 11 mm
- pri použití adaptéra 309274 možnosť montovať aj do dreva – hrúbka materiálu 10 – 20 mm
- zamykací mechanizmus vyrobený zo zinku
- telo zámku vyrobené zo špeciálneho plastu vystuženého skleným vláknom
- možnosť výberu závory
- zámok funguje zároveň ako úchytka

nutné dokúpiť závoru, pozri tabuľka príslušenstvo

Povinné príslušenstvo pre zámky 60 a 61

Závora 310

kód	popis
309275	rovná

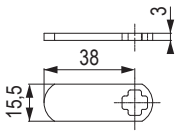

Závora 400

kód	popis
309277	zakrivená

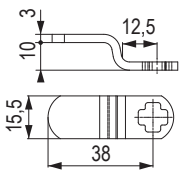

Závora 390

kód	popis
309276	zakrivená

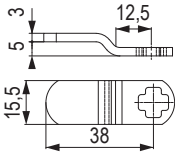

Voliteľné príslušenstvo pre zámky 60 a 61

Plastová vložka na montáž do tenkého dreva

kód	popis
350805	nutné kombinovať s adaptérom 309274

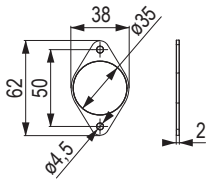

Generálny kľúč

kód	popis
282259	Generálny kľúč k zámkom typu 57, 58, 59 a Public



Adaptér na montáž do dreva

kód	popis
309274	nikel



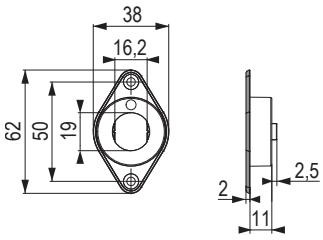

Uholníková zarážka 30 mm

kód	popis
L00007	nikel

- protikus na naskrutkovanie

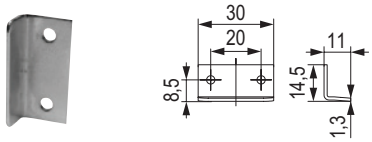

Uholníková zarážka 44 mm

kód	popis
L00008	nikel

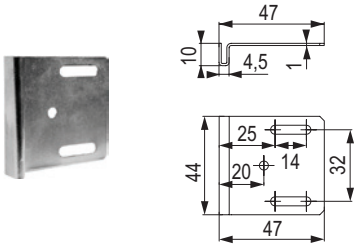

ostatné zámky Lehmann

LEHMANN

Ďalšie varianty
zámkov s mechanickým číselným kódom na vyžiadanie



Centrálny zámok

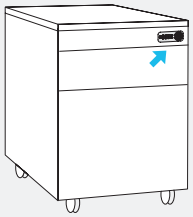



Zásuvkový zámok

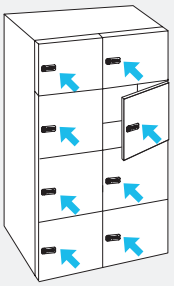



Zámok na posuvné dvierka

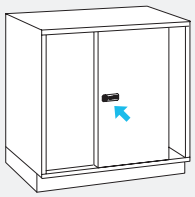



Trojcestný zámok

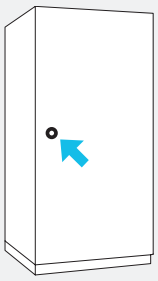



Rozvorový zámok

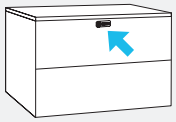



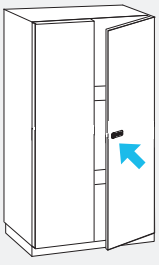



Krídlový zámok na visiaci zámok

Krídlový zámok na visiaci zámok je vhodný do plechových dverí (s použitím adaptéra aj do DTDL). Nasadením visiaceho zámku je znemožnené odomknutie zámku.

kód	orientácia	povrchová úprava
350804	pravý	nikel

- montáž do materiálu hrúbky 0,7 – 11 mm
- pre hrúbku materiálu 12 – 14 mm je nutné dokúpiť adaptér 309274 a podložku 350805
- pre hrúbku materiálu 14 – 19 mm je nutné dokúpiť adaptér 309274

❗ vhodné pre visiace zámky do priemeru 8 mm

kód	popis	povrchová úprava
394666	visiaci zámok	modrý



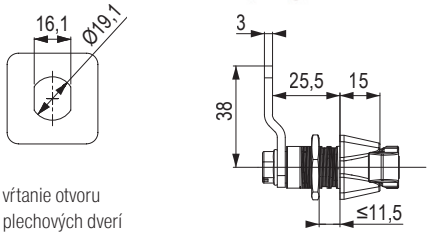

vŕtanie otvoru
do plechových dverí

Zámok do plechových dverí

kód	popis	povrchová úprava
351469	pravý	nikel

- dĺžka cylindra 15 mm
- priemer vŕtania otvoru 19 × 16,5 mm
- nutné dokúpiť cylindrickú vložku
- nutné dokúpiť závoru podľa potreby:
  - 252254 – závora rovná typ 477
  - 229995 – závora zakrivená typ 460
- možné dokúpiť uholníkovú zarážku



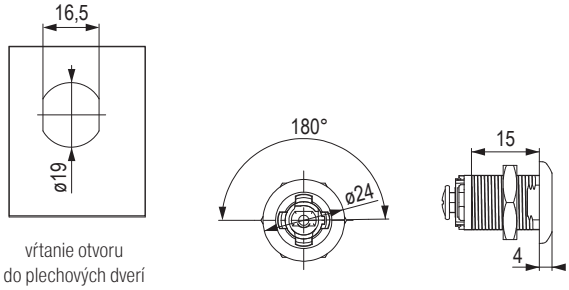

vŕtanie otvoru
do plechových dverí

Adaptér na montáž do dreva

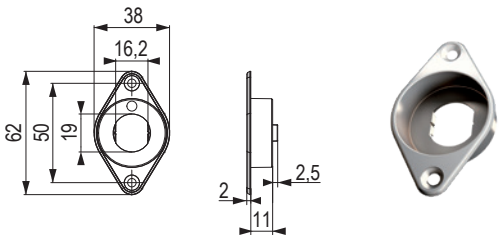

kód	popis
309274	nikel

Závora rovná

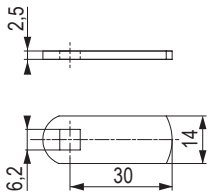

kód	popis
252254	typ 477

Závora zakrivená

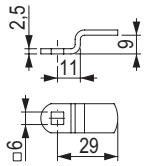

kód	popis
229995	typ 460

Plastová vložka

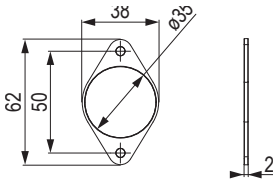

kód	popis
350805	2 mm

Uholníková zarážka 30 mm

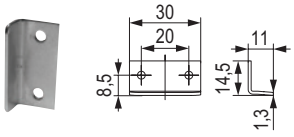

- protikus na naskrutkovanie

kód	popis
L00007	nikel

Výmenná vložka



str. 09.71

elektronické zámky Lehmann

LMS – Lehmann Management System

Ľahké riadenie prístupových práv a správa zamykania kliknutím myši.
LMS systém umožňuje mať okamžitý prehľad o stave zámku s možnosťou zobrazenia vo forme prehľadu alebo zoznamu.
Lehmann Management Software LMS je riešenie pre systém Windows®, ktoré robí zo správy prístupových práv a konfigurácie systému Lehmann MIFARE® RFID jednoduchú záležitosť. LMS je efektívny spôsob, ako tvoriť a spravovať zabezpečenie!



Výhody:

- ľahké a rýchle priraďovanie a riadenie prístupových práv
- vizualizácia prístupových práv formou matice alebo zoznamu
- viacúrovňové skupinové funkcie umožňujú rýchlu a efektívnu správu prístupových práv transpondérov a zámkov
- modulárna štruktúra softvéru
- funkcia „Pomoc“ pre používateľov LMS
- softvér je určený ako pre samostatné aplikácie, tak pre kompletné sieťové riešenia firiem
- viacúrovňová autorizácia pre správcov zabezpečenia
- integrované funkcie „automatické odomykanie“ a „automatické zamykanie“
- efektívna reakcia na stratu transpondérov s funkciami rýchlej výmeny a dočasného prístupu
- softvér LMS je plne kompatibilný so všetkými systémami Lehmann MIFARE® RFID

Systémové požiadavky: 64-bit Windows (Win7/Win8/Win10), 4GB RAM.
Na prenos dát medzi softvérom a systémami RFID je požadovaný smartfón so systémom Android a funkciou NFC, na ktorom bude nainštalované Data Transfer. Nutná je aj stolná USB čítačka.

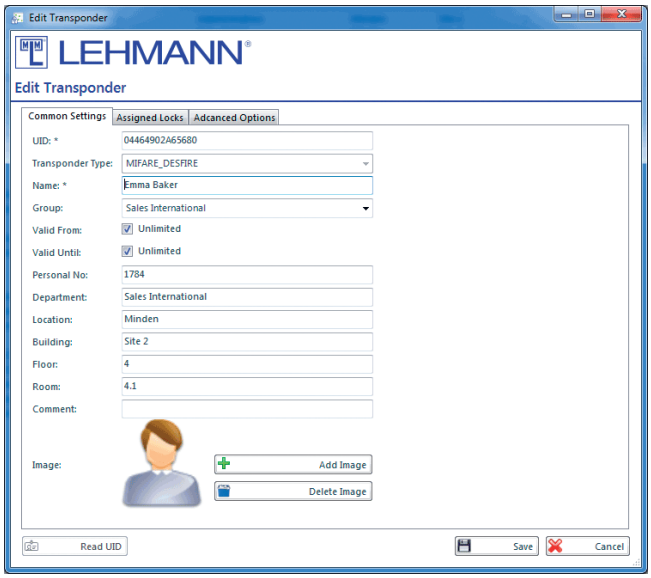

Elektronický systém inteligentného zamykania je kompatibilný aj s vyšším radom elektronického systému zamykania CAPTOS.

Systém zámkov CAPTOS a jeho charakteristika:

- technológie 13,56 MHz MIFARE / LEGIC
- FIX/FREE mód
- **bezbatériový systém zámkov - napájanie cez POE (LAN kábel)**
- zámky slúžia aj ako nabíjacie miesto – výstup USB
- zámky s integrovaným podsvietením pri otvorení skrinky
- kompatibilný so systémom LMS





Captura

kód	popis	balenie (ks)
409156	zámok Captura s protikusom A	súprava s protikusom na montáž na dvierka
409157	zámok Captura s protikusom B	súprava s protikusom na montáž do korpusu

Technické parametre:

- technológie 13,56 MHz MIFARE ® Classic, MIFARE ® DESFire ® EV1 / EV2
- až 250 kariet k jednému zámku
- variabilné módy – FIX a FREE podľa potreby použitia
- 1× batéria CR123A
- kompatibilný so systémom LMS
- skryté × viditeľné riešenie (optické oko)





409156



409157

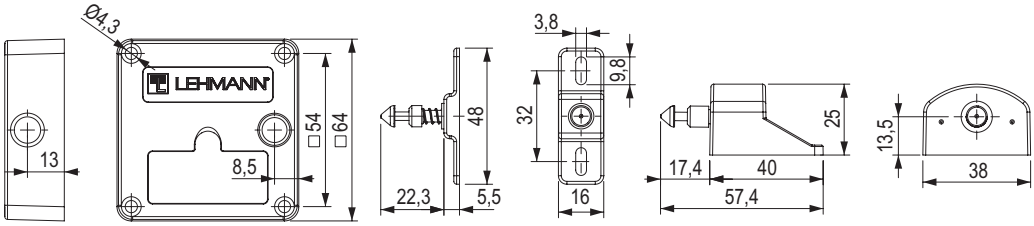

Príslušenstvo

kód	popis	použitie	potrebné pre kompletnú zostavu
350800	používateľská karta	karta na bežnú prevádzku	ÁNO – počet kariet podľa počtu používateľov
350801	súprava kariet – Master, Aktualizačná, Servisná	karty na programovanie a aktualizácie, súprava obsahuje tieto karty: • **Aktualizačná** – na aktualizáciu softvéru • **Master** – programovacia karta • **Servisná** – na prípadné vytvorenie master karty	ÁNO – jedna súprava pre skupinu zámkov
350802	inštalačná karta	karta určená na testovanie v továrenskom nastavení	VOLITEĽNÉ – jedna karta pre skupinu zámkov
350803	súprava kariet – Mode, Sound, Reset	karty na nastavenie zámkov, súprava obsahuje karty: • **Mode** – nastavenie módu FIX/FREE • **Sound** – nastavenie zvukovej signalizácie zámku • **Reset** – prechod do továrenského nastavenia	VOLITEĽNÉ – jedna súprava pre skupinu zámkov
409164	kryt na plechové dvierka	pre materiál hrúbky 0,5 – 2,5 mm	VOLITEĽNÉ
409166	kryt na plechové dvierka 25 ks		
471959	nylonový náramok s čipom (hodinky) modrý 1 ks	alternatíva používateľskej karty, pre koncového používateľa	VOLITEĽNÉ
475300	nylonový náramok s čipom (hodinky) modrý 10 ks		
475079	nylonový náramok s čipom (hodinky) červený 1 ks		
475301	nylonový náramok s čipom (hodinky) červený 10 ks		
487036	mechanizmus pre bezúchytkové otváranie 1 ks	na otvorenie dvierok pri odomknutí zámku	VOLITEĽNÉ
487051	mechanizmus pre bezúchytkové otváranie 25 ks		
487054	optické oko pre lamino 16 – 21 mm (typ 16) 25 ks	pre viditeľnosť statusu zámku zamknuté / odomknuté / slabá batéria	VOLITEĽNÉ
409163	optické oko pre lamino 10 – 15 mm (typ 10) 25 ks		



487036

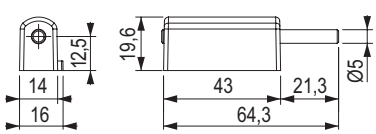



471959



475079

elektronické zámky Lehmann

Zámok M410

Režim FIX (private)
- Zámok si pamätá konkrétne heslo, kartu alebo odtlačok prsta – je určený pre jedného alebo viacerých konkrétnych používateľov.

Režim FREE (public)
- Zámok do verejných priestorov, kedy si používateľ zvolí heslo, odtlačok palca, alebo zamkne konkrétnou kartou a po použití (odomknutí) je zámok vyresetovaný a pripravený pre nového používateľa.

Charakteristika zámku M410:
- montáž do plechu, HPL aj dreva (s použitím adaptéra)
- mikro USB pre aktualizácie a servis
- batéria typ CR123A s výdržou až 25 000 cyklov (batéria je súčasťou balenia)
- odolný voči dezinfekčným prostriedkom
- zámok je pravoľavý



M410 s klávesnicou TA03

kód	popis	balenie (ks)
396209	súprava s čiernou klávesnicou	1
396211	zámok s klávesnicou nikel mat	1





Obsah balenia:
- zámok M410
- klávesnica TA03
- rámček na klávesnicu
- závora
- ochrana závory
- pin
- prepojovací kábel
- protiplech
- batéria

Možnosti použitia:
- Režimy FIX/FREE
- **MASTER kód** – pomocou ktorého je možné v prípade zabudnutia kódu zámok otvoriť (master kód je možné meniť)
- **RESET kód** – v prípade straty všetkých kódov je možné pomocou reset kódu uviesť zámok do továrenského nastavenia
- signalizácia slabej batérie blikajúcou LED diódou

Charakteristika klávesnice TA03:
- integrovaná funkcia úchytky
- možnosť popisku na očíslovanie skrinky
- núdzový zdroj energie z bežne dostupnej 9 V batérie
- kompatibilná so zámkami M410 a M610

M410 fingerprint

kód	popis
506701	zámok s čítačkou odtlačkov prstov

- obsah balenia: zámok s čítačkou odtlačkov prstov, protikus, batéria
- režimy FIX/FREE
- až 200 odtlačkov prstov
- nastavenie konfigurácie „admin“ odtlačkom
- LED signalizácia zamknutie / odomknutie skrinky
- možnosť akustickej signalizácie



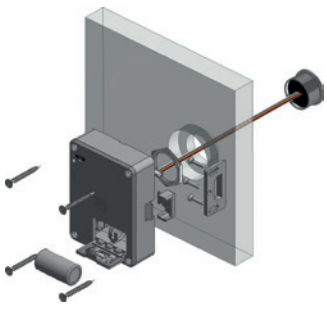

M410 s čítačkou

kód	typ zámku	typ čítačky	obsah balenia	montáž čítačky
350426	M410	L033-A01	zámok, čítačka, batéria, protikus	na dvierka z vonkajšej aj vnútornej strany
350429		L033-A02	zámok, čítačka, podložka pod čítačku, batéria, protikus	iba na vonkajšiu stranu

Režimy FIX/FREE

- technológie 13,56 MHz MIFARE ® CLASSIC / DESfire EV1, EV2
- až 30 používateľských kariet
- pre plechové dvere je nutné použiť len modely s podložkou pod čítačku (L033-A02)
- podložka v kombinácii s čítačkou slúži ako úchytka
- súčasťou súprav nie sú čipové karty (pozri príslušenstvo)
- variant s technológiou HID, alebo LEGIC RFID 13,56 MHz na vyžiadanie
- variant s krytím IP na dopyt
- kompatibilné so systémom riadenej administrácie LMS

Čítačka L033-A01

- montáž na dvierka z vonkajšej aj vnútornej strany
- nemá IP krytie

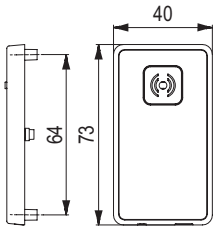



Čítačka L033-A02

- montáž na dvierka iba z vonkajšej strany
- nemá IP krytie

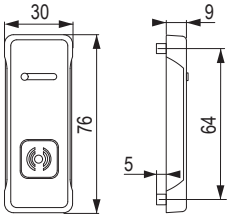



Príslušenstvo pre M410 s čítačkou

kód	popis	použitie	potrebné pre kompletnú zostavu
350800	používateľská karta	karta na bežnú prevádzku	ÁNO – počet kariet podľa počtu používateľov
350801	súprava kariet – Master, Aktualizačná, Servisná	karty na programovanie a aktualizácie, súprava obsahuje tieto karty: • **Aktualizačná** – na aktualizáciu softvéru • **Master** – programovacia karta • **Servisná** – na prípadné vytvorenie master karty	ÁNO – jedna súprava pre skupinu zámkov
350802	inštalačná karta	karta určená na testovanie v továrenskom nastavení	VOLITEĽNÉ – jedna karta pre skupinu zámkov
350803	súprava kariet – Mode, Sound, Reset	karty na nastavenie zámkov, súprava obsahuje karty: • **Mode** – nastavenie módu FIX/FREE • **Sound** – nastavenie zvukovej signalizácie zámku • **Reset** – prechod do továrenského nastavenia	VOLITEĽNÉ – jedna súprava pre skupinu zámkov
471959	nylonový náramok s čipom (hodinky) modrý 1 ks	alternatíva používateľskej karty, pre koncového používateľa	VOLITEĽNÉ
475300	nylonový náramok s čipom (hodinky) modrý 10 ks		
475079	nylonový náramok s čipom (hodinky) červený 1 ks		
475301	nylonový náramok s čipom (hodinky) červený 10 ks		



471959



475079

ostatné zámky a príslušenstvo

LEHMANN

Zámok FAB 462

kód	popis
88289	nikel

- pravoľavé prevedenie
- rôzne kombinácie kľúčov



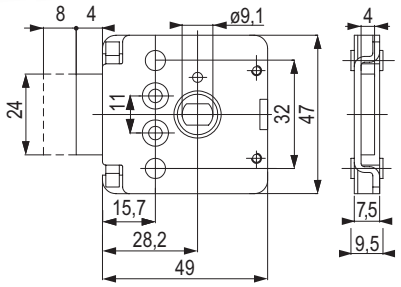

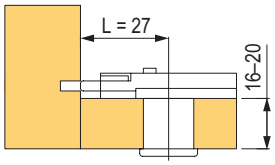

Zástrč nábytková



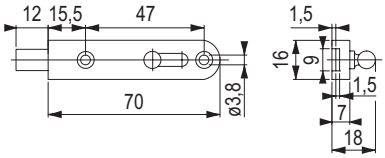

kód	popis
L00064	nikel

Protiplech



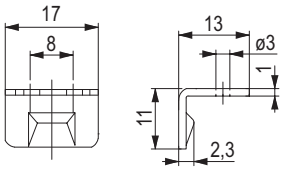

kód	popis
L00065	nikel

obsah kontajnery

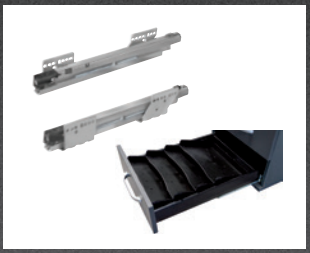	kontajnerové komponenty	str. 09.89 – 09.92
	kompletné kontajnery	str. 09.93 – 09.110
	univerzálna zamykacia tyč	str. 09.111
	zásuvka OrgaWork	str. 09.112
	závesná registratúra	str. 09.113 – 09.116
	káblové prie-chodky	str. 09.117 – 09.118
	káblový management	str. 09.119

kancelárske kontajnerové vybavenie

Kontajnery BBP

- výrobky pre kancelárie od firmy BBP sú výsledkom až 50-ročnej skúsenosti v odbore kancelárskeho vybavenia
- kontajnerové systémy BBP sa vyznačujú inovovaným dizajnom, jemným chodom výsuvov a komfortným ovládaním
- veľký dôraz sa kladie na kvalitu materiálu a výrobu, preto je možné spoľahnúť sa na 100 % funkčnosť aj po rokoch používania a pri plnom zaťažení
- dokonalý chod, minimálna potreba sily a stabilita výsuvov sú dané presným opracovaním a dôslednou prípravou výroby
- výsuvy sú vybavené doťahom s možnosťou použitia tlmenia, čo zvyšuje komfort používania systému, v oblasti kancelárskeho vybavenia sa tak výrobky BBP dostávajú na najvyššiu úroveň
- firma BBP sa pri produktoch ORGA AER a TIP AER zamerala tiež na jednoduchosť montáže
- **ku kancelárskemu programu od BBP patrí aj LGA certifikácia, ktorá zaručuje vysokú kvalitu**
- kontajnerové zostavy BBP sú uzamykateľné pomocou zámkov Lehmann

VÝHODY
- skladom
- všetka dokumentácia dostupná v elektronickej verzii na www.demos-trade.com
- tyč centrálneho zámku sa nezafrézováva
- jednoduché objednanie súpravy pod jedným kódom
- nemecká kvalita
- ideálne pre sériovú výrobu



	ORGA AER	TIP AER
otváranie	úchytka / úchytový profil	bezúchytkové na stlačenie
ochrana proti preklopeniu kontajnera	áno	áno
kovové zásuvky	áno	áno
plastové zásuvky	áno	áno
celovýsuvy	áno	nie
čiastočné výsuvy	áno	áno
samostatný ceruzkovník	áno	áno
ceruzkovník na vloženie do zásuvky	áno	áno
vnútorná šírka 292 mm	áno	nie
vnútorná šírka 392 mm	áno	áno
dĺžka kontajnera 540 mm	áno	áno
dĺžka kontajnera 740 mm	áno	nie

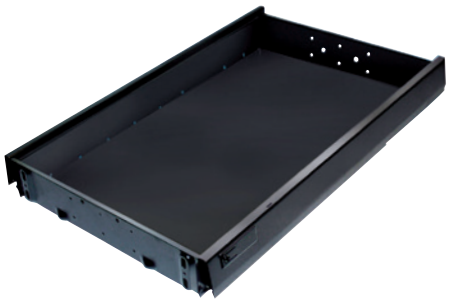

Zásuvky ORGA AER a TIP AER pre 392 mm

kód	prevedenie kontajnera	farba	dĺžka (mm)
153781	ORGA AER	čierna kovová	515
153782		čierna plastová	510
153804		čierna plastová	715
153805		čierna plastová	710
351776	TIP AER	čierna plastová	515
351777		čierna plastová	510

- pre vnútornú šírku kontajnerov 392 mm
- vnútorná šírka zásuvky 330 mm
- súčasťou zásuviek ORGA AER sú zamykacie kolíky na zamykanie pomocou SVS tyče
- zásuvky dĺžky 710 (715) mm len pre systém ORGA AER
- k zásuvkám TIP AER je nutné dokúpiť zamykací kolík (1 ks 351782/zásuvka)

Zásuvka ORGA AER pre 292 mm

kód	farba	dĺžka (mm)
221366	čierna kovová	515

- pre vnútornú šírku kontajnerov 292 mm
- vnútorná šírka zásuvky 230 mm
- súčasťou zásuvky sú tiež zamykacie kolíky na zamykanie pomocou SVS tyče

BBP

kancelárske kontajnerové vybavenie

Čiastočné výsuvy pre zásuvky ORGA AER a TIP AER

kód	prevedenie kontajnera, typ a vnútorná šírka (mm)	popis	dĺžka výsuvu (mm)	nosnosť výsuvu (kg)
308744	ORGA AER šírka 392 a 292	pravý s doťahom	540	25
308743		ľavý		
308745		ľavý s tlmením		
308747		pravý s doťahom	740	
308746		ľavý		
308748		ľavý s tlmením		
351779	TIP AER šírka 392	pravý	540	
351778		ľavý		

- ľavý výsuv je možné zvoliť podľa potreby, podľa toho, či sa má zásuvka iba automaticky dovierať alebo súčasne tiež aj tlmiť



Celovýsuvy pre zásuvky ORGA AER

kód	popis	dĺžka výsuvu (mm)	nosnosť výsuvu (kg)
153786	ľavý s doťahom	540	40
153787	pravý s doťahom		
153809	ľavý s doťahom	740	50
153810	pravý s doťahom		

- originálne tlmenie pre tieto výsuvy je dodávané oddelene (kód 308749)
- pre kontajnery vnútornej šírky 392 a 292 mm

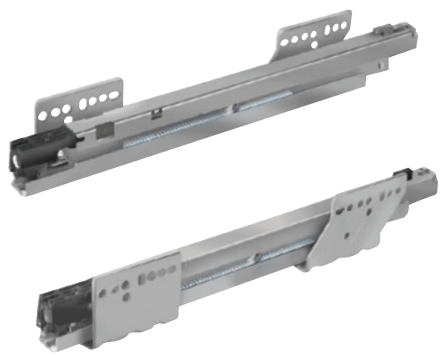

Olejový tlmič k celovýsuvom pre zásuvky ORGA AER

kód	popis
308749	tlmič samostatný

- originálny tlmič sa vloží z prednej strany do celovýsuvu a zaistí sa otočením
- odporúčame použiť tlmič do pravého aj ľavého výsuvu



Vnútorné deliace priečky

kód	popis
153796	priečne plastové delenie A4 (dĺžka 330 mm)
153802	pozdĺžne plastové delenie A5 (dĺžka 220 mm)
153803	pozdĺžne plastové delenie A6 (dĺžka 162 mm)

- na upevnenie pozdĺžneho delenia A5 alebo A6 je potrebné použiť priečne plastové delenie A4 (kód 153796)
- iba pre kontajnery vnútornej šírky 392 mm

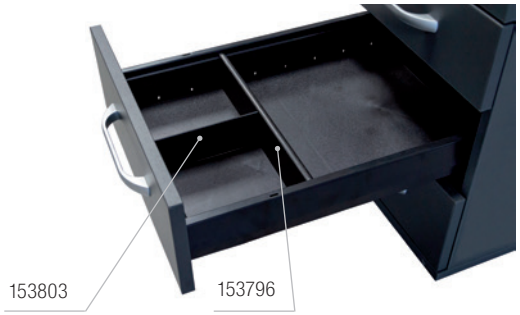

Priehradka na papiere

kód	popis
195381	plastový zakladač na dokumenty A4

- pre zásuvky dĺžky 510 (515) mm je možné použiť max. 4 ks
- pre zásuvky dĺžky 710 (715) mm je možné použiť max. 7 ks
- iba pre kontajnery vnútornej šírky 392 mm



kancelárske kontajnerové vybavenie

Adaptér pre závesné registre A4 do zásuviek

kód	popis
153797	plastová nadstavba pre zásuvky 392 mm
229159	predĺženie pre zásuvky 510 mm
259777	kovová nadstavba pre zásuvky 292 mm

- pre zásuvky 710 mm sa používajú dva adaptéry 153797 vložené za sebou
- pre jeden register sú potrebné 2 ks predĺženia





153797

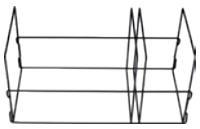

259777

Príchyty pre vysoké čelo zásuvky

kód	popis
153799	pre kovové zásuvky
153800	pre plastové zásuvky

- v balení je vždy pravý a ľavý príchyt
- slúži ako podpora vysokého čela zásuvky



Ceruzkovník na vloženie do zásuviek pre 392 mm

kód	popis
153801	ceruzkovník na vloženie do zásuvky

- rozmer 337 × 196 mm
- iba pre kontajnery vnútornej šírky 392 mm



Ceruzkovník ORGA AER a TIP AER

kód	výška (mm)	popis
497989	40,8	čierny plast pre ORGA AER / TIP AER 392 mm
308735	30	čierny plast pre ORGA AER 292 mm

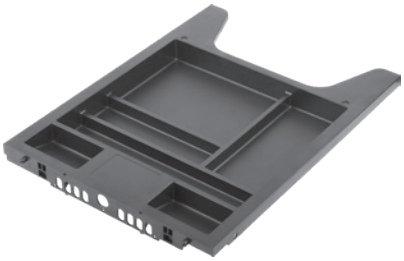

497989

Čiastočné výsuvy pre ceruzkovník ORGA AER a TIP AER

kód	typ a vnútorná šírka	popis
504231	ORGA AER šírka 292 / 392 mm	pravý
504232		ľavý s doťahom
504234		ľavý s tlmením
497991	TIP AER šírka 392 mm	pravý
497992		ľavý

- ľavý výsuv pri systéme Orga Aer je možné zvoliť podľa toho, či sa má zásuvka iba automaticky dovierať alebo súčasne tiež aj tlmiť



Skrutky na uchytenie čela na zásuvky a rámy registratúr

kód	popis
153821	skrutka s veľkou hlavou na pripevnenie čela kovovej zásuvky (7,3 × 12 mm)
153822	skrutka s veľkou hlavou na pripevnenie čela plastovej zásuvky (7,3 × 19 mm)

- na pripevnenie jedného čela zásuvky sú potrebné 4 ks skrutiek



Zámok 429 pre tyč SVS3 s ceruzkovníkom

kód	typ a vnútorná šírka	popis
L00087	ORGA AER šírka 392 a 292 mm	pravý, dĺžka cylindra 20 mm, nikel
352505	TIP AER šírka 392 mm	

k zámku je potrebné dodať výmennú vložku Lehmann podľa potreby (str. 09.71)



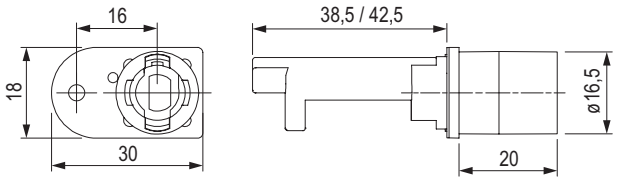

Zámok 430 pre tyč SVS elevon bez ceruzkovníka

kód	typ a vnútorná šírka	popis
122965	ORGA AER šírka 392 a 292 mm	pravý, dĺžka cylindra 20 mm, nikel / čierny plast

k zámku je potrebné dodať výmennú vložku Lehmann podľa potreby (str. 09.71)

- primárne je určený na zamykanie SVS tyče, ale je možné využiť ho aj ako zásuvkový zámok



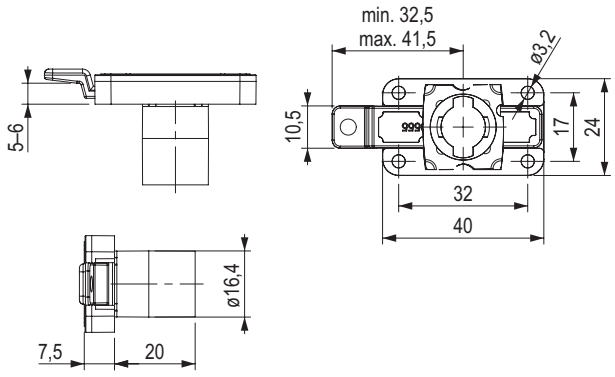

kancelárske kontajnery – súpravy

ORGA AER a TIP AER

- komplet vždy obsahuje zásuvky, výsuvy, zámok, tyč SVS3 a skrutky na prichytenie čiel zásuviek
- ceruzkovník v systéme ORGA AER a TIP AER je vždy plastový a má len čiastočné výsuvy pre vnútornú šírku kontajnera 292 mm alebo 392 mm
- výkresovú dokumentáciu nájdete na našich webových stránkach pod kódmi jednotlivých kompletov

V prípade atypického riešenia modelu kontajnera, ktorý nie je ponúkaný v súprave, je možné objednať samostatne centrálnu zámkovú tyč dĺžky 1000 mm s možnosťou vlastného rozmiestnenia zásuviek:

- verzia s ceruzkovníkom (max. 6 zásuviek + 1 ceruzkovník), kód 353593
- verzia bez ceruzkovníka (max. 6 zásuviek), kód 353595
- viac informácií na strane 09.111



Typ 1

Ceruzkovník a 3 zásuvky do vnútornej výšky kontajnera 483 mm

typ zásuvky	typ výsuvu	otvorenie / zatvorenie	šírka 292 mm	šírka 392 mm	
			pre hĺbku	pre hĺbku	
			540 mm	540 mm	740 mm
kovová	čiastočný	s doťahom	**356574**	**158002**	**195996**
		s doťahom a tlmením	**356575**	**158003**	**195997**
		bezúchytkové otváranie	×	**351903**	×
	celovýsuv	s doťahom	**356576**	**158005**	**195998**
		s doťahom a tlmením	**356577**	**158006**	**195999**
plastová	čiastočný	s doťahom	×	**158007**	**196000**
		s doťahom a tlmením	×	**158502**	**196001**
		bezúchytkové otváranie	×	**351905**	×
	celovýsuv	s doťahom	×	**158507**	**196002**
		s doťahom a tlmením	×	**158509**	**196003**

ku kompletu je nutné objednať výmennú vložku Lehmann podľa potreby (str. 09.71) a prípadne rozetu (L00066)
obsah kompletu nájdete na str. 09.94

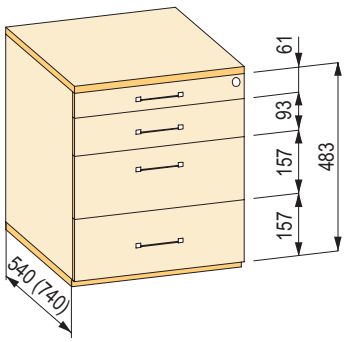

Komplety sú celky zložené z iných kódov a slúžia na jednoduché objednávanie zložitejších zostáv. Nemusia však byť vyskladnené a balené spolu.

BBP

kancelárske kontajnery – jednotlivé komponenty

Typ 1 – hĺbka 540 mm

- ceruzkovník a 3 zásuvky do vnútornej výšky kontajnera 483 mm

kód kompletu	zásuvka	výsuv zásuvky		tlmič k celovýsuvom	ceruzkovník	výsuv ceruzkovníka		zámková SVS tyč	zámok	skrutky	uzamykací kolík
		pravý	ľavý			pravý	ľavý				
	3×	3×	3×	6×	1×	1×	1×	1×	1×	12×	3×
158002	**153781**	**308744**	**308743**	×	**497989**	**504231**	**504232**	**157889**	**L00087**	**153821**	× [1]
158003	**153781**	**308744**	**308745**	×	**497989**	**504231**	**504234**	**157889**	**L00087**	**153821**	× [1]
158005	**153781**	**153787**	**153786**	×	**497989**	**504231**	**504232**	**157889**	**L00087**	**153821**	× [1]
158006	**153781**	**153787**	**153786**	**308749**	**497989**	**504231**	**504234**	**157889**	**L00087**	**153821**	× [1]
158007	**153782**	**308744**	**308743**	×	**497989**	**504231**	**504232**	**157889**	**L00087**	**153822**	× [1]
158502	**153782**	**308744**	**308745**	×	**497989**	**504231**	**504234**	**157889**	**L00087**	**153822**	× [1]
158507	**153782**	**153787**	**153786**	×	**497989**	**504231**	**504232**	**157889**	**L00087**	**153822**	× [1]
158509	**153782**	**153787**	**153786**	**308749**	**497989**	**504231**	**504234**	**157889**	**L00087**	**153822**	× [1]
351903	**351776**	**351779**	**351778**	×	**497989**	**497991**	**497992**	**157889**	**352505**	**153821**	**351782**
351905	**351777**	**351779**	**351778**	×	**497989**	**497991**	**497992**	**157889**	**352505**	**153822**	**351782**
356574	**221366**	**308744**	**308743**	×	**308735**	**504231**	**504232**	**157889**	**L00087**	**153821**	× [1]
356575	**221366**	**308744**	**308745**	×	**308735**	**504231**	**504234**	**157889**	**L00087**	**153821**	× [1]
356576	**221366**	**153787**	**153786**	×	**308735**	**504231**	**504232**	**157889**	**L00087**	**153821**	× [1]
356577	**221366**	**153787**	**153786**	**308749**	**308735**	**504231**	**504234**	**157889**	**L00087**	**153821**	× [1]

ku kompletu je nutné dodať výmennú vložku Lehmann podľa potreby (str. 09.71) a prípadne rozetu (L00066)
[1] uzamykací kolík je už namontovaný na zásuvke

Typ 1 – hĺbka 740 mm

- ceruzkovník a 3 zásuvky do vnútornej výšky kontajnera 483 mm

kód kompletu	zásuvka	výsuv zásuvky		tlmič k celovýsuvom	ceruzkovník	výsuv ceruzkovníka		zámková SVS tyč	zámok	skrutky
		pravý	ľavý			pravý	ľavý			
	3×	3×	3×	6×	1×	1×	1×	1×	1×	12×
195996	**153804**	**308747**	**308746**	×	**497989**	**504231**	**504232**	**157889**	**L00087**	**153821**
195997	**153804**	**308747**	**308748**	×	**497989**	**504231**	**504234**	**157889**	**L00087**	**153821**
195998	**153804**	**153810**	**153809**	×	**497989**	**504231**	**504232**	**157889**	**L00087**	**153821**
195999	**153804**	**153810**	**153809**	**308749**	**497989**	**504231**	**504234**	**157889**	**L00087**	**153821**
196000	**153805**	**308747**	**308746**	×	**497989**	**504231**	**504232**	**157889**	**L00087**	**153822**
196001	**153805**	**308747**	**308748**	×	**497989**	**504231**	**504234**	**157889**	**L00087**	**153822**
196002	**153805**	**153810**	**153809**	×	**497989**	**504231**	**504232**	**157889**	**L00087**	**153822**
196003	**153805**	**153810**	**153809**	**308749**	**497989**	**504231**	**504234**	**157889**	**L00087**	**153822**

ku kompletu je nutné dodať výmennú vložku Lehmann podľa potreby (str. 09.71) a prípadne rozetu (L00066)

kancelárske kontajnery – súpravy

Typ 2

Ceruzkovník a 3 zásuvky do vnútornej výšky kontajnera 515 mm

typ zásuvky	typ výsuvu	otvorenie / zatvorenie	šírka 292 mm	šírka 392 mm	
			pre hĺbku	pre hĺbku	
			540 mm	540 mm	740 mm
kovová	čiastočný	s doťahom	**356578**	**158510**	**196004**
		s doťahom a tlmením	**356579**	**158511**	**196005**
		bezúchytkové otváranie	×	**351907**	×
	celovýsuv	s doťahom	**356580**	**158512**	**196006**
		s doťahom a tlmením	**356581**	**158513**	**196007**
plastová	čiastočný	s doťahom	×	**158514**	**196008**
		s doťahom a tlmením	×	**158515**	**196009**
		bezúchytkové otváranie	×	**351909**	×
	celovýsuv	s doťahom	×	**158516**	**196010**
		s doťahom a tlmením	×	**158517**	**196011**

ku kompletu je nutné objednať výmennú vložku Lehmann podľa potreby (str. 09.71) a prípadne rozetu (L00066)
obsah kompletu nájdete na str. 09.96

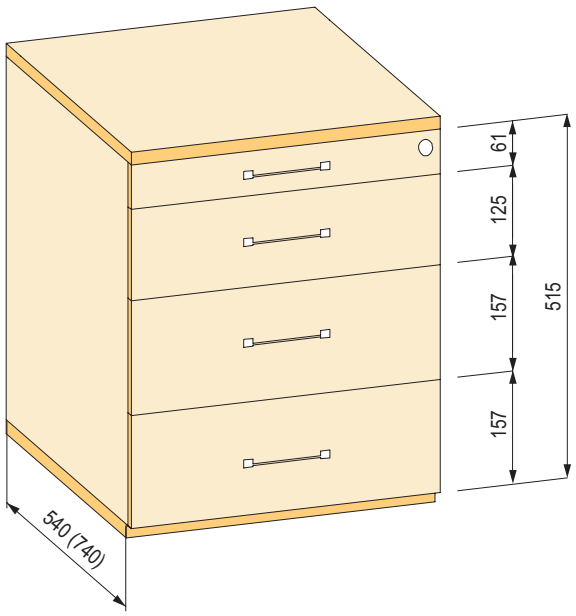

Komplety sú celky zložené z iných kódov a slúžia na jednoduché objednávanie zložitejších zostáv. Nemusia však byť vyskladnené a balené spolu.

BBP

kancelárske kontajnery – jednotlivé komponenty

Typ 2 – hĺbka 540 mm

- ceruzkovník a 3 zásuvky do vnútornej výšky kontajnera 515 mm

kód kompletu	zásuvka	výsuv zásuvky		tlmič k celovýsuvom	ceruzkovník	výsuv ceruzkovníka		zámková SVS tyč	zámok	skrutky	uzamykací kolík
		pravý	ľavý			pravý	ľavý				
	3×	3×	3×	6×	1×	1×	1×	1×	1×	12×	3×
158510	**153781**	**308744**	**308743**	×	**497989**	**504231**	**504232**	**157890**	**L00087**	**153821**	× [1]
158511	**153781**	**308744**	**308745**	×	**497989**	**504231**	**504234**	**157890**	**L00087**	**153821**	× [1]
158512	**153781**	**153787**	**153786**	×	**497989**	**504231**	**504232**	**157890**	**L00087**	**153821**	× [1]
158513	**153781**	**153787**	**153786**	**308749**	**497989**	**504231**	**504234**	**157890**	**L00087**	**153821**	× [1]
158514	**153782**	**308744**	**308743**	×	**497989**	**504231**	**504232**	**157890**	**L00087**	**153822**	× [1]
158515	**153782**	**308744**	**308745**	×	**497989**	**504231**	**504234**	**157890**	**L00087**	**153822**	× [1]
158516	**153782**	**153787**	**153786**	×	**497989**	**504231**	**504232**	**157890**	**L00087**	**153822**	× [1]
158517	**153782**	**153787**	**153786**	**308749**	**497989**	**504231**	**504234**	**157890**	**L00087**	**153822**	× [1]
351907	**351776**	**351779**	**351778**	×	**497989**	**497991**	**497992**	**157890**	**352505**	**153821**	**351782**
351909	**351777**	**351779**	**351778**	×	**497989**	**497991**	**497992**	**157890**	**352505**	**153822**	**351782**
356578	**221366**	**308744**	**308743**	×	**308735**	**504231**	**504232**	**157890**	**L00087**	**153821**	× [1]
356579	**221366**	**308744**	**308745**	×	**308735**	**504231**	**504234**	**157890**	**L00087**	**153821**	× [1]
356580	**221366**	**153787**	**153786**	×	**308735**	**504231**	**504232**	**157890**	**L00087**	**153821**	× [1]
356581	**221366**	**153787**	**153786**	**308749**	**308735**	**504231**	**504234**	**157890**	**L00087**	**153821**	× [1]

ku kompletu je nutné dodať výmennú vložku Lehmann podľa potreby (str. 09.71) a prípadne rozetu (L00066)

[1] uzamykací kolík je už namontovaný na zásuvke

Typ 2 – hĺbka 740 mm

- ceruzkovník a 3 zásuvky do vnútornej výšky kontajnera 515 mm

kód kompletu	zásuvka	výsuv zásuvky		tlmič k celovýsuvom	ceruzkovník	výsuv ceruzkovníka		zámková SVS tyč	zámok	skrutky
		pravý	ľavý			pravý	ľavý			
	3×	3×	3×	6×	1×	1×	1×	1×	1×	12×
196004	**153804**	**308747**	**308746**	×	**497989**	**504231**	**504232**	**157890**	**L00087**	**153821**
196005	**153804**	**308747**	**308748**	×	**497989**	**504231**	**504234**	**157890**	**L00087**	**153821**
196006	**153804**	**153810**	**153809**	×	**497989**	**504231**	**504232**	**157890**	**L00087**	**153821**
196007	**153804**	**153810**	**153809**	**308749**	**497989**	**504231**	**504234**	**157890**	**L00087**	**153821**
196008	**153805**	**308747**	**308746**	×	**497989**	**504231**	**504232**	**157890**	**L00087**	**153822**
196009	**153805**	**308747**	**308748**	×	**497989**	**504231**	**504234**	**157890**	**L00087**	**153822**
196010	**153805**	**153810**	**153809**	×	**497989**	**504231**	**504232**	**157890**	**L00087**	**153822**
196011	**153805**	**153810**	**153809**	**308749**	**497989**	**504231**	**504234**	**157890**	**L00087**	**153822**

ku kompletu je nutné dodať výmennú vložku Lehmann podľa potreby (str. 09.71) a prípadne rozetu (L00066)

kancelárske kontajnery – súpravy

Typ 3

Ceruzkovník a 3 zásuvky do vnútornej výšky kontajnera 547 mm

typ zásuvky	typ výsuvu	otvorenie / zatvorenie	šírka 292 mm	šírka 392 mm	
			pre hĺbku	pre hĺbku	
			540 mm	540 mm	740 mm
kovová	čiastočný	s doťahom	**356582**	**158518**	**196012**
		s doťahom a tlmením	**356583**	**158519**	**196013**
		bezúchytkové otváranie	×	**351911**	×
	celovýsuv	s doťahom	**356584**	**158520**	**196014**
		s doťahom a tlmením	**356585**	**158521**	**196015**
plastová	čiastočný	s doťahom	×	**158522**	**196016**
		s doťahom a tlmením	×	**158523**	**196017**
		bezúchytkové otváranie	×	**351913**	×
	celovýsuv	s doťahom	×	**158524**	**196018**
		s doťahom a tlmením	×	**158525**	**196019**

ku kompletu je nutné objednať výmennú vložku Lehmann podľa potreby (str. 09.71) a prípadne rozetu (L00066)
obsah kompletu nájdete na str. 09.98

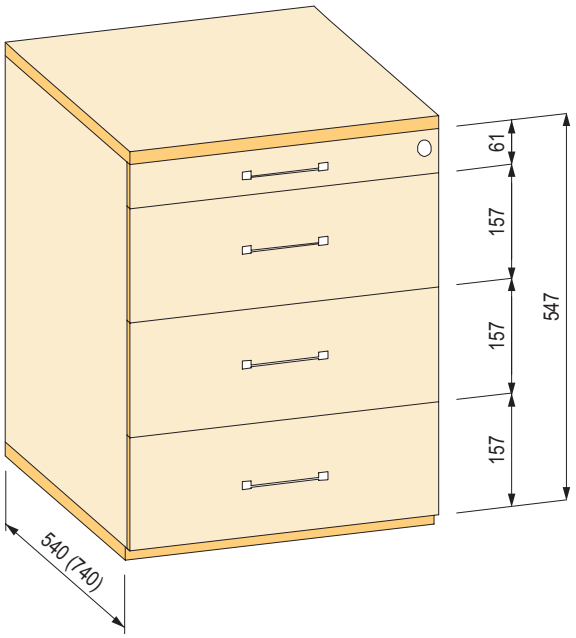

Komplety sú celky zložené z iných kódov a slúžia na jednoduché objednávanie zložitejších zostáv. Nemusia však byť vyskladnené a balené spolu.

BBP

kancelárske kontajnery – jednotlivé komponenty

Typ 3 – hĺbka 540 mm

- ceruzkovník a 3 zásuvky do vnútornej výšky kontajnera 547 mm

kód kompletu	zásuvka	výsuv zásuvky		tlmič k celovýsuvom	ceruzkovník	výsuv ceruzkovníka		zámková SVS tyč	zámok	skrutky	uzamykací kolík
		pravý	ľavý			pravý	ľavý				
	3×	3×	3×	6×	1×	1×	1×	1×	1×	12×	3×
158518	**153781**	**308744**	**308743**	×	**497989**	**504231**	**504232**	**157891**	**L00087**	**153821**	× [1]
158519	**153781**	**308744**	**308745**	×	**497989**	**504231**	**504234**	**157891**	**L00087**	**153821**	× [1]
158520	**153781**	**153787**	**153786**	×	**497989**	**504231**	**504232**	**157891**	**L00087**	**153821**	× [1]
158521	**153781**	**153787**	**153786**	**308749**	**497989**	**504231**	**504234**	**157891**	**L00087**	**153821**	× [1]
158522	**153782**	**308744**	**308743**	×	**497989**	**504231**	**504232**	**157891**	**L00087**	**153822**	× [1]
158523	**153782**	**308744**	**308745**	×	**497989**	**504231**	**504234**	**157891**	**L00087**	**153822**	× [1]
158524	**153782**	**153787**	**153786**	×	**497989**	**504231**	**504232**	**157891**	**L00087**	**153822**	× [1]
158525	**153782**	**153787**	**153786**	**308749**	**497989**	**504231**	**504234**	**157891**	**L00087**	**153822**	× [1]
351911	**351776**	**351779**	**351778**	×	**497989**	**497991**	**497992**	**157891**	**352505**	**153821**	**351782**
351913	**351777**	**351779**	**351778**	×	**497989**	**497991**	**497992**	**157891**	**352505**	**153822**	**351782**
356582	**221366**	**308744**	**308743**	×	**308735**	**504231**	**504232**	**157891**	**L00087**	**153821**	× [1]
356583	**221366**	**308744**	**308745**	×	**308735**	**504231**	**504234**	**157891**	**L00087**	**153821**	× [1]
356584	**221366**	**153787**	**153786**	×	**308735**	**504231**	**504232**	**157891**	**L00087**	**153821**	× [1]
356585	**221366**	**153787**	**153786**	**308749**	**308735**	**504231**	**504234**	**157891**	**L00087**	**153821**	× [1]

ku kompletu je nutné dodať výmennú vložku Lehmann podľa potreby (str. 09.71) a prípadne rozetu (L00066)
[1] uzamykací kolík je už namontovaný na zásuvke

Typ 3 – hĺbka 740 mm

- ceruzkovník a 3 zásuvky do vnútornej výšky kontajnera 547 mm

kód kompletu	zásuvka	výsuv zásuvky		tlmič k celovýsuvom	ceruzkovník	výsuv ceruzkovníka		zámková SVS tyč	zámok	skrutky
		pravý	ľavý			pravý	ľavý			
	3×	3×	3×	6×	1×	1×	1×	1×	1×	12×
196012	**153804**	**308747**	**308746**	×	**497989**	**504231**	**504232**	**157891**	**L00087**	**153821**
196013	**153804**	**308747**	**308748**	×	**497989**	**504231**	**504234**	**157891**	**L00087**	**153821**
196014	**153804**	**153810**	**153809**	×	**497989**	**504231**	**504232**	**157891**	**L00087**	**153821**
196015	**153804**	**153810**	**153809**	**308749**	**497989**	**504231**	**504234**	**157891**	**L00087**	**153821**
196016	**153805**	**308747**	**308746**	×	**497989**	**504231**	**504232**	**157891**	**L00087**	**153822**
196017	**153805**	**308747**	**308748**	×	**497989**	**504231**	**504234**	**157891**	**L00087**	**153822**
196018	**153805**	**153810**	**153809**	×	**497989**	**504231**	**504232**	**157891**	**L00087**	**153822**
196019	**153805**	**153810**	**153809**	**308749**	**497989**	**504231**	**504234**	**157891**	**L00087**	**153822**

ku kompletu je nutné dodať výmennú vložku Lehmann podľa potreby (str. 09.71) a prípadne rozetu (L00066)

kancelárske kontajnery – súpravy

Typ 4

Ceruzkovník a 3 zásuvky do vnútornej výšky kontajnera 579 mm

typ zásuvky	typ výsuvu	otvorenie / zatvorenie	šírka 292 mm	šírka 392 mm	
			pre hĺbku	pre hĺbku	
			540 mm	540 mm	740 mm
kovová	čiastočný	s doťahom	**356586**	**158526**	**196020**
		s doťahom a tlmením	**356587**	**158527**	**196021**
		bezúchytkové otváranie	×	**351915**	×
	celovýsuv	s doťahom	**356588**	**158528**	**196022**
		s doťahom a tlmením	**356589**	**158529**	**196023**
plastová	čiastočný	s doťahom	×	**158530**	**196024**
		s doťahom a tlmením	×	**158531**	**196025**
		bezúchytkové otváranie	×	**351917**	×
	celovýsuv	s doťahom	×	**158532**	**196026**
		s doťahom a tlmením	×	**158533**	**196027**

ku kompletu je nutné objednať výmennú vložku Lehmann podľa potreby (str. 09.71) a prípadne rozetu (L00066)
obsah kompletu nájdete na str. 09.100

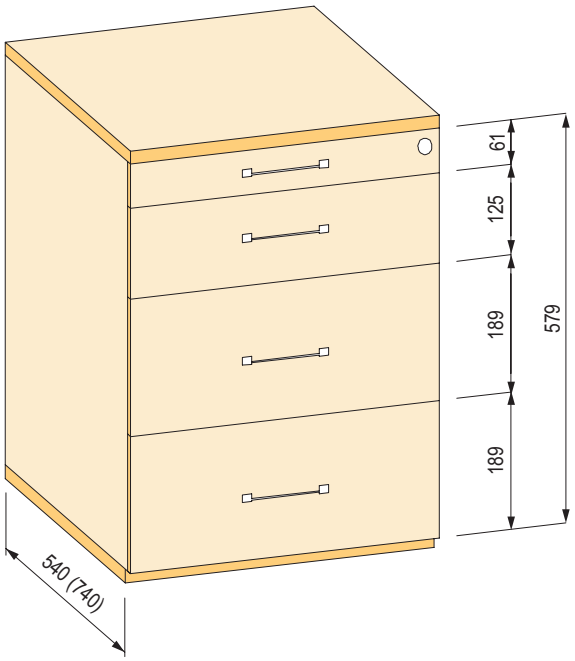

Komplety sú celky zložené z iných kódov a slúžia na jednoduché objednávanie zložitejších zostáv. Nemusia však byť vyskladnené a balené spolu.

BBP

kancelárske kontajnery – jednotlivé komponenty

Typ 4 – hĺbka 540 mm

- ceruzkovník a 3 zásuvky do vnútornej výšky kontajnera 579 mm

kód kompletu	zásuvka	výsuv zásuvky		tlmič k celovýsuvom	ceruzkovník	výsuv ceruzkovníka		zámková SVS tyč	zámok	skrutky	uzamykací kolík
		pravý	ľavý			pravý	ľavý				
	3×	3×	3×	6×	1×	1×	1×	1×	1×	12×	3×
158526	**153781**	**308744**	**308743**	×	**497989**	**504231**	**504232**	**157892**	**L00087**	**153821**	× [1]
158527	**153781**	**308744**	**308745**	×	**497989**	**504231**	**504234**	**157892**	**L00087**	**153821**	× [1]
158528	**153781**	**153787**	**153786**	×	**497989**	**504231**	**504232**	**157892**	**L00087**	**153821**	× [1]
158529	**153781**	**153787**	**153786**	**308749**	**497989**	**504231**	**504234**	**157892**	**L00087**	**153821**	× [1]
158530	**153782**	**308744**	**308743**	×	**497989**	**504231**	**504232**	**157892**	**L00087**	**153822**	× [1]
158531	**153782**	**308744**	**308745**	×	**497989**	**504231**	**504234**	**157892**	**L00087**	**153822**	× [1]
158532	**153782**	**153787**	**153786**	×	**497989**	**504231**	**504232**	**157892**	**L00087**	**153822**	× [1]
158533	**153782**	**153787**	**153786**	**308749**	**497989**	**504231**	**504234**	**157892**	**L00087**	**153822**	× [1]
351915	**351776**	**351779**	**351778**	×	**497989**	**497991**	**497992**	**157892**	**352505**	**153821**	**351782**
351917	**351777**	**351779**	**351778**	×	**497989**	**497991**	**497992**	**157892**	**352505**	**153822**	**351782**
356586	**221366**	**308744**	**308743**	×	**308735**	**504231**	**504232**	**157892**	**L00087**	**153821**	× [1]
356587	**221366**	**308744**	**308745**	×	**308735**	**504231**	**504234**	**157892**	**L00087**	**153821**	× [1]
356588	**221366**	**153787**	**153786**	×	**308735**	**504231**	**504232**	**157892**	**L00087**	**153821**	× [1]
356589	**221366**	**153787**	**153786**	**308749**	**308735**	**504231**	**504234**	**157892**	**L00087**	**153821**	× [1]

ku kompletu je nutné dodať výmennú vložku Lehmann podľa potreby (str. 09.71) a prípadne rozetu (L00066)

[1] uzamykací kolík je už namontovaný na zásuvke

Typ 4 – hĺbka 740 mm

- ceruzkovník a 3 zásuvky do vnútornej výšky kontajnera 579 mm

kód kompletu	zásuvka	výsuv zásuvky		tlmič k celovýsuvom	ceruzkovník	výsuv ceruzkovníka		zámková SVS tyč	zámok	skrutky
		pravý	ľavý			pravý	ľavý			
	3×	3×	3×	6×	1×	1×	1×	1×	1×	12×
196020	**153804**	**308747**	**308746**	×	**497989**	**504231**	**504232**	**157892**	**L00087**	**153821**
196021	**153804**	**308747**	**308748**	×	**497989**	**504231**	**504234**	**157892**	**L00087**	**153821**
196022	**153804**	**153810**	**153809**	×	**497989**	**504231**	**504232**	**157892**	**L00087**	**153821**
196023	**153804**	**153810**	**153809**	**308749**	**497989**	**504231**	**504234**	**157892**	**L00087**	**153821**
196024	**153805**	**308747**	**308746**	×	**497989**	**504231**	**504232**	**157892**	**L00087**	**153822**
196025	**153805**	**308747**	**308748**	×	**497989**	**504231**	**504234**	**157892**	**L00087**	**153822**
196026	**153805**	**153810**	**153809**	×	**497989**	**504231**	**504232**	**157892**	**L00087**	**153822**
196027	**153805**	**153810**	**153809**	**308749**	**497989**	**504231**	**504234**	**157892**	**L00087**	**153822**

ku kompletu je nutné dodať výmennú vložku Lehmann podľa potreby (str. 09.71) a prípadne rozetu (L00066)

kancelárske kontajnery – súpravy

Typ 5

Ceruzkovník, 1 zásuvka zvýšená (pre rám na závesné registre) a druhá štandardná zásuvka do vnútornej výšky kontajnera 544 mm

typ zásuvky	typ výsuvu	otvorenie / zatvorenie	šírka 292 mm	šírka 392 mm	
			pre hĺbku	pre hĺbku	
			540 mm	540 mm	740 mm
kovová	čiastočný	s doťahom	**356590**	**158534**	**196028**
		s doťahom a tlmením	**356591**	**158535**	**196029**
		bezúchytkové otváranie	×	**351919**	×
	celovýsuv	s doťahom	**356592**	**158536**	**196030**
		s doťahom a tlmením	**356593**	**158537**	**196031**
plastová	čiastočný	s doťahom	×	**158538**	**196032**
		s doťahom a tlmením	×	**158539**	**196033**
		bezúchytkové otváranie	×	**351921**	×
	celovýsuv	s doťahom	×	**158540**	**196034**
		s doťahom a tlmením	×	**158541**	**196035**

ku kompletu je nutné objednať výmennú vložku Lehmann podľa potreby (str. 09.71) a prípadne rozetu (L00066)
obsah kompletu nájdete na str. 09.102

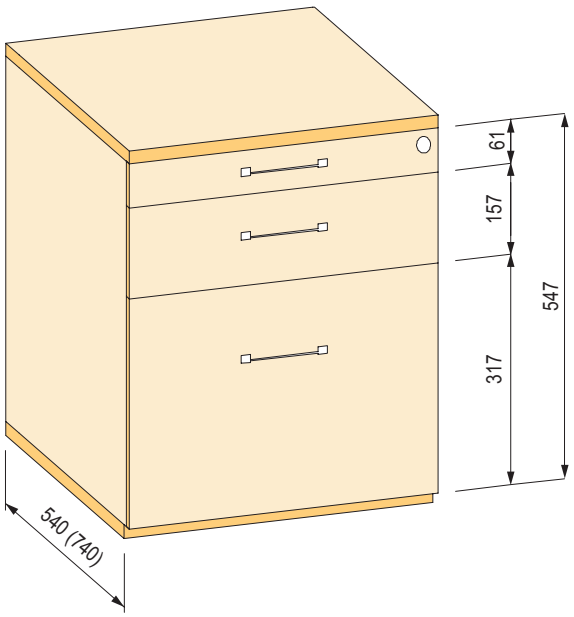

Komplety sú celky zložené z iných kódov a slúžia na jednoduché objednávanie zložitejších zostáv. Nemusia však byť vyskladnené a balené spolu.

BBP

kancelárske kontajnery – jednotlivé komponenty

Typ 5 – hĺbka 540 mm

- ceruzkovník, 1 zásuvka zvýšená (pre rám na závesné registre) a druhá štandardná zásuvka do vnútornej výšky kontajnera 544 mm

kód kompletu	zásuvka	výsuv zásuvky		tlmič k celovýsuvom	ceruzkovník	výsuv ceruzkovníka		zámková SVS tyč	zámok	skrutky	príchyt čela	nadstavba registra	predĺženie nadstavby reg.	uzamykací kolík
		pravý	ľavý			pravý	ľavý							
	2×	2×	2×	4×	1×	1×	1×	1×	1×	8×	1×	1×	2×	3×
158534	**153781**	**308744**	**308743**	×	**497989**	**504231**	**504232**	**157893**	**L00087**	**153821**	**153799**	**153797**	**229159**	× [1]
158535	**153781**	**308744**	**308745**	×	**497989**	**504231**	**504234**	**157893**	**L00087**	**153821**	**153799**	**153797**	**229159**	× [1]
158536	**153781**	**153787**	**153786**	×	**497989**	**504231**	**504232**	**157893**	**L00087**	**153821**	**153799**	**153797**	**229159**	× [1]
158537	**153781**	**153787**	**153786**	**308749**	**497989**	**504231**	**504234**	**157893**	**L00087**	**153821**	**153799**	**153797**	**229159**	× [1]
158538	**153782**	**308744**	**308743**	×	**497989**	**504231**	**504232**	**157893**	**L00087**	**153822**	**153800**	**153797**	**229159**	× [1]
158539	**153782**	**308744**	**308745**	×	**497989**	**504231**	**504234**	**157893**	**L00087**	**153822**	**153800**	**153797**	**229159**	× [1]
158540	**153782**	**153787**	**153786**	×	**497989**	**504231**	**504232**	**157893**	**L00087**	**153822**	**153800**	**153797**	**229159**	× [1]
158541	**153782**	**153787**	**153786**	**308749**	**497989**	**504231**	**504234**	**157893**	**L00087**	**153822**	**153800**	**153797**	**229159**	× [1]
351919	**351776**	**351779**	**351778**	×	**497989**	**497991**	**497992**	**157893**	**352505**	**153821**	**153799**	**153797**	**229159**	**351782**
351921	**351777**	**351779**	**351778**	×	**497989**	**497991**	**497992**	**157893**	**352505**	**153822**	**153800**	**153797**	**229159**	**351782**
356590	**221366**	**308744**	**308743**	×	**308735**	**504231**	**504232**	**157893**	**L00087**	**153821**	**153799**	**259777**	×	× [1]
356591	**221366**	**308744**	**308745**	×	**308735**	**504231**	**504234**	**157893**	**L00087**	**153821**	**153799**	**259777**	×	× [1]
356592	**221366**	**153787**	**153786**	×	**308735**	**504231**	**504232**	**157893**	**L00087**	**153821**	**153799**	**259777**	×	× [1]
356593	**221366**	**153787**	**153786**	**308749**	**308735**	**504231**	**504234**	**157893**	**L00087**	**153821**	**153799**	**259777**	×	× [1]

ku kompletu je nutné dodať výmennú vložku Lehmann podľa potreby (str. 09.71) a prípadne rozetu (L00066)
[1] uzamykací kolík je už namontovaný na zásuvke

Typ 5 – hĺbka 740 mm

- ceruzkovník, 1 zásuvka zvýšená (pre rám na závesné registre) a druhá štandardná zásuvka do vnútornej výšky kontajnera 544 mm

kód kompletu	zásuvka	výsuv zásuvky		tlmič k celovýsuvom	ceruzkovník	výsuv ceruzkovníka		zámková SVS tyč	zámok	skrutky	príchyt čela	nadstavba registra
		pravý	ľavý			pravý	ľavý					
	2×	2×	2×	4×	1×	1×	1×	1×	1×	8×	2×	1×
196028	**153804**	**308747**	**308746**	×	**497989**	**504231**	**504232**	**157893**	**L00087**	**153821**	**153799**	**153797**
196029	**153804**	**308747**	**308748**	×	**497989**	**504231**	**504234**	**157893**	**L00087**	**153821**	**153799**	**153797**
196030	**153804**	**153810**	**153809**	×	**497989**	**504231**	**504232**	**157893**	**L00087**	**153821**	**153799**	**153797**
196031	**153804**	**153810**	**153809**	**308749**	**497989**	**504231**	**504234**	**157893**	**L00087**	**153821**	**153799**	**153797**
196032	**153805**	**308747**	**308746**	×	**497989**	**504231**	**504232**	**157893**	**L00087**	**153822**	**153800**	**153797**
196033	**153805**	**308747**	**308748**	×	**497989**	**504231**	**504234**	**157893**	**L00087**	**153822**	**153800**	**153797**
196034	**153805**	**153810**	**153809**	×	**497989**	**504231**	**504232**	**157893**	**L00087**	**153822**	**153800**	**153797**
196035	**153805**	**153810**	**153809**	**308749**	**497989**	**504231**	**504234**	**157893**	**L00087**	**153822**	**153800**	**153797**

ku kompletu je nutné dodať výmennú vložku Lehmann podľa potreby (str. 09.71) a prípadne rozetu (L00066)

kancelárske kontajnery – súpravy

Typ 6

3 zásuvky do vnútornej výšky kontajnera 483 mm

typ zásuvky	typ výsuvu	otvorenie / zatvorenie	šírka 292 mm	šírka 392 mm	
			pre hĺbku	pre hĺbku	
			540 mm	540 mm	740 mm
kovová	čiastočný	s doťahom	**482371**	**482335**	**482355**
		s doťahom a tlmením	**482372**	**482356**	**482357**
	celovýsuv	s doťahom	**482373**	**482358**	**482359**
		s doťahom a tlmením	**482374**	**482360**	**482362**
plastová	čiastočný	s doťahom	×	**482363**	**482364**
		s doťahom a tlmením	×	**482365**	**482366**
	celovýsuv	s doťahom	×	**482367**	**482368**
		s doťahom a tlmením	×	**482369**	**482370**

- komplet typ 6 len pre systém ORGA AER

ku kompletu je nutné objednať výmennú vložku Lehmann podľa potreby (str. 09.71) a prípadne rozetu (L00066)
obsah kompletu nájdete na str. 09.104

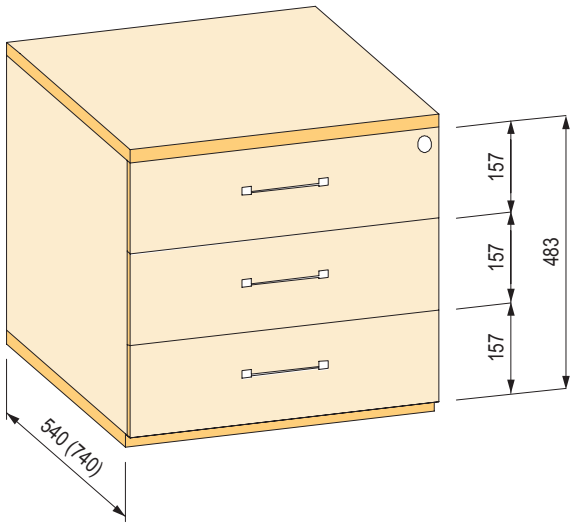

Komplety sú celky zložené z iných kódov a slúžia na jednoduché objednávanie zložitejších zostáv. Nemusia však byť vyskladnené a balené spolu.

BBP

kancelárske kontajnery – jednotlivé komponenty

Typ 6 – hĺbka 540 mm

- 3 zásuvky do vnútornej výšky kontajnera 483 mm

kód kompletu	zásuvka	výsuv zásuvky		tlmič k celovýsuvom	zámková SVS tyč	zámok	skrutky
		pravý	ľavý				
	3×	3×	3×	6×	1×	1×	12×
482335	**153781**	**308744**	**308743**	×	**481506**	**122965**	**153821**
482356	**153781**	**308744**	**308745**	×	**481506**	**122965**	**153821**
482358	**153781**	**153787**	**153786**	×	**481506**	**122965**	**153821**
482360	**153781**	**153787**	**153786**	**308749**	**481506**	**122965**	**153821**
482363	**153782**	**308744**	**308743**	×	**481506**	**122965**	**153821**
482365	**153782**	**308744**	**308745**	×	**481506**	**122965**	**153821**
482367	**153782**	**153787**	**153786**	×	**481506**	**122965**	**153821**
482369	**153782**	**153787**	**153786**	**308749**	**481506**	**122965**	**153821**
482371	**221366**	**308744**	**308743**	×	**481506**	**122965**	**153821**
482372	**221366**	**308744**	**308745**	×	**481506**	**122965**	**153821**
482373	**221366**	**153787**	**153786**	×	**481506**	**122965**	**153821**
482374	**221366**	**153787**	**153786**	**308749**	**481506**	**122965**	**153821**

ku kompletu je nutné dodať výmennú vložku Lehmann podľa potreby (str. 09.71) a prípadne rozetu (L00066)

Typ 6 – hĺbka 740 mm

- 3 zásuvky do vnútornej výšky kontajnera 483 mm

kód kompletu	zásuvka	výsuv zásuvky		tlmič k celovýsuvom	zámková SVS tyč	zámok	skrutky
		pravý	ľavý				
	3×	3×	3×	6×	1×	1×	12×
482355	**153804**	**308747**	**308746**	×	**481506**	**122965**	**153821**
482357	**153804**	**308747**	**308748**	×	**481506**	**122965**	**153821**
482359	**153804**	**153810**	**153809**	×	**481506**	**122965**	**153821**
482362	**153804**	**153810**	**153809**	**308749**	**481506**	**122965**	**153821**
482364	**153805**	**308747**	**308746**	×	**481506**	**122965**	**153821**
482366	**153805**	**308747**	**308748**	×	**481506**	**122965**	**153821**
482368	**153805**	**153810**	**153809**	×	**481506**	**122965**	**153821**
482370	**153805**	**153810**	**153809**	**308749**	**481506**	**122965**	**153821**

ku kompletu je nutné dodať výmennú vložku Lehmann podľa potreby (str. 09.71) a prípadne rozetu (L00066)

kancelárske kontajnery – súpravy

Typ 7

4 zásuvky do vnútornej výšky kontajnera 515 mm

typ zásuvky	typ výsuvu	otvorenie / zatvorenie	šírka 292 mm	šírka 392 mm	
			pre hĺbku	pre hĺbku	
			540 mm	540 mm	740 mm
kovová	čiastočný	s doťahom	**356598**	**229211**	**229221**
		s doťahom a tlmením	**356599**	**229212**	**229222**
	celovýsuv	s doťahom	**356600**	**229213**	**229224**
		s doťahom a tlmením	**356601**	**229219**	**229226**
plastová	čiastočný	s doťahom	×	**229215**	**229225**
		s doťahom a tlmením	×	**229216**	**229227**
	celovýsuv	s doťahom	×	**229217**	**229228**
		s doťahom a tlmením	×	**229218**	**229229**

- komplet typ 7 len pre systém ORGA AER

ku kompletu je nutné objednať výmennú vložku Lehmann podľa potreby (str. 09.71) a prípadne rozetu (L00066)
obsah kompletu nájdete na str. 09.106

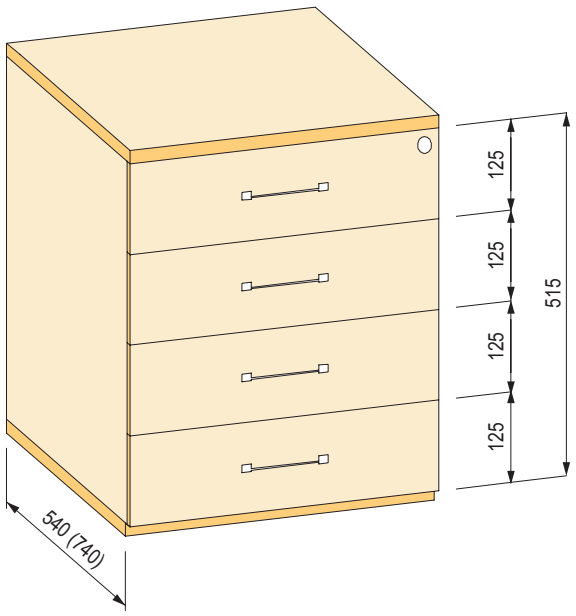

Komplety sú celky zložené z iných kódov a slúžia na jednoduché objednávanie zložitejších zostáv. Nemusia však byť vyskladnené a balené spolu.

BBP

kancelárske kontajnery – jednotlivé komponenty

Typ 7 – hĺbka 540 mm

- 4 zásuvky do vnútornej výšky kontajnera 515 mm

kód kompletu	zásuvka	výsuv zásuvky		tlmič k celovýsuvom	zámková SVS tyč	zámok	skrutky
		pravý	ľavý				
	4×	4×	4×	8×	1×	1×	16×
229211	**153781**	**308744**	**308743**	×	**228264**	**122965**	**153821**
229212	**153781**	**308744**	**308745**	×	**228264**	**122965**	**153821**
229213	**153781**	**153787**	**153786**	×	**228264**	**122965**	**153821**
229219	**153781**	**153787**	**153786**	**308749**	**228264**	**122965**	**153821**
229215	**153782**	**308744**	**308743**	×	**228264**	**122965**	**153822**
229216	**153782**	**308744**	**308745**	×	**228264**	**122965**	**153822**
229217	**153782**	**153787**	**153786**	×	**228264**	**122965**	**153822**
229218	**153782**	**153787**	**153786**	**308749**	**228264**	**122965**	**153822**
356598	**221366**	**308744**	**308743**	×	**228264**	**122965**	**153821**
356599	**221366**	**308744**	**308745**	×	**228264**	**122965**	**153821**
356600	**221366**	**153787**	**153786**	×	**228264**	**122965**	**153821**
356601	**221366**	**153787**	**153786**	**308749**	**228264**	**122965**	**153821**

ku kompletu je nutné dodať výmennú vložku Lehmann podľa potreby (str. 09.71) a prípadne rozetu (L00066)

Typ 7 – hĺbka 740 mm

- 4 zásuvky do vnútornej výšky kontajnera 515 mm

kód kompletu	zásuvka	výsuv zásuvky		tlmič k celovýsuvom	zámková SVS tyč	zámok	skrutky
		pravý	ľavý				
	4×	4×	4×	8×	1×	1×	16×
229221	**153804**	**308747**	**308746**	×	**228264**	**122965**	**153821**
229222	**153804**	**308747**	**308748**	×	**228264**	**122965**	**153821**
229224	**153804**	**153810**	**153809**	×	**228264**	**122965**	**153821**
229226	**153804**	**153810**	**153809**	**308749**	**228264**	**122965**	**153821**
229225	**153805**	**308747**	**308746**	×	**228264**	**122965**	**153822**
229227	**153805**	**308747**	**308748**	×	**228264**	**122965**	**153822**
229228	**153805**	**153810**	**153809**	×	**228264**	**122965**	**153822**
229229	**153805**	**153810**	**153809**	**308749**	**228264**	**122965**	**153822**

ku kompletu je nutné dodať výmennú vložku Lehmann podľa potreby (str. 09.71) a prípadne rozetu (L00066)

kancelárske kontajnery – súpravy

Typ 8

4 zásuvky do vnútornej výšky kontajnera 643 mm

typ zásuvky	typ výsuvu	otvorenie / zatvorenie	šírka 292 mm	šírka 392 mm	
			pre hĺbku	pre hĺbku	
			540 mm	540 mm	740 mm
kovová	čiastočný	s doťahom	**356602**	**336574**	**336609**
		s doťahom a tlmením	**356603**	**336575**	**336610**
	celovýsuv	s doťahom	**356604**	**336579**	**336611**
		s doťahom a tlmením	**356605**	**336597**	**336612**
plastová	čiastočný	s doťahom	×	**336599**	**336613**
		s doťahom a tlmením	×	**336600**	**336614**
	celovýsuv	s doťahom	×	**336605**	**336615**
		s doťahom a tlmením	×	**336607**	**336616**

- komplet typ 8 len pre systém ORGA AER

ku kompletu je nutné objednať výmennú vložku Lehmann podľa potreby (str. 09.71) a prípadne rozetu (L00066)
obsah kompletu nájdete na str. 09.108

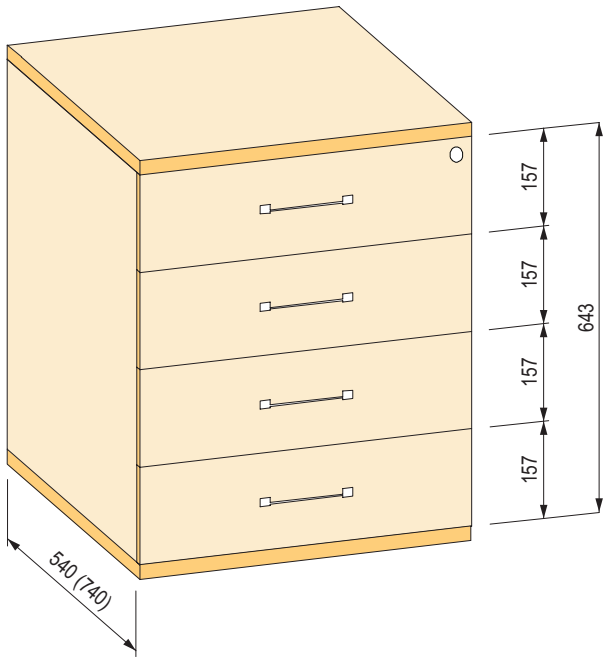

Komplety sú celky zložené z iných kódov a slúžia na jednoduché objednávanie zložitejších zostáv. Nemusia však byť vyskladnené a balené spolu.

BBP

kancelárske kontajnery – jednotlivé komponenty

Typ 8 – hĺbka 540 mm

- 4 zásuvky do vnútornej výšky kontajnera 643 mm

kód kompletu	zásuvka	výsuv zásuvky		tlmič k celovýsuvom	zámková SVS tyč	zámok	skrutky
		pravý	ľavý				
	4×	4×	4×	8×	1×	1×	16×
336574	**153781**	**308744**	**308743**	×	**232174**	**122965**	**153821**
336575	**153781**	**308744**	**308745**	×	**232174**	**122965**	**153821**
336579	**153781**	**153787**	**153786**	×	**232174**	**122965**	**153821**
336597	**153781**	**153787**	**153786**	**308749**	**232174**	**122965**	**153821**
336599	**153782**	**308744**	**308743**	×	**232174**	**122965**	**153822**
336600	**153782**	**308744**	**308745**	×	**232174**	**122965**	**153822**
336605	**153782**	**153787**	**153786**	×	**232174**	**122965**	**153822**
336607	**153782**	**153787**	**153786**	**308749**	**232174**	**122965**	**153822**
356602	**221366**	**308744**	**308743**	×	**232174**	**122965**	**153821**
356603	**221366**	**308744**	**308745**	×	**232174**	**122965**	**153821**
356604	**221366**	**153787**	**153786**	×	**232174**	**122965**	**153821**
356605	**221366**	**153787**	**153786**	**308749**	**232174**	**122965**	**153821**

ku kompletu je nutné dodať výmennú vložku Lehmann podľa potreby (str. 09.71) a prípadne rozetu (L00066)

Typ 8 – hĺbka 740 mm

- 4 zásuvky do vnútornej výšky kontajnera 643 mm

kód kompletu	zásuvka	výsuv zásuvky		tlmič k celovýsuvom	zámková SVS tyč	zámok	skrutky
		pravý	ľavý				
	4×	4×	4×	8×	1×	1×	16×
336609	**153804**	**308747**	**308746**	×	**232174**	**122965**	**153821**
336610	**153804**	**308747**	**308748**	×	**232174**	**122965**	**153821**
336611	**153804**	**153810**	**153809**	×	**232174**	**122965**	**153821**
336612	**153804**	**153810**	**153809**	**308749**	**232174**	**122965**	**153821**
336613	**153805**	**308747**	**308746**	×	**232174**	**122965**	**153822**
336614	**153805**	**308747**	**308748**	×	**232174**	**122965**	**153822**
336615	**153805**	**153810**	**153809**	×	**232174**	**122965**	**153822**
336616	**153805**	**153810**	**153809**	**308749**	**232174**	**122965**	**153822**

ku kompletu je nutné dodať výmennú vložku Lehmann podľa potreby (str. 09.71) a prípadne rozetu (L00066)

kancelárske kontajnery – súpravy

Typ 9

Ceruzkovník a 4 zásuvky do vnútornej výšky kontajnera 652 mm

typ zásuvky	typ výsuvu	otvorenie / zatvorenie	šírka 292 mm	šírka 392 mm	
			pre hĺbku	pre hĺbku	
			540 mm	540 mm	740 mm
kovová	čiastočný	s doťahom	**356594**	**196139**	**196147**
		s doťahom a tlmením	**356595**	**196140**	**196148**
		bezúchytkové otváranie	×	**351935**	×
	celovýsuv	s doťahom	**356596**	**196141**	**196149**
		s doťahom a tlmením	**356597**	**196142**	**196150**
plastová	čiastočný	s doťahom	×	**196143**	**196151**
		s doťahom a tlmením	×	**196144**	**196152**
		bezúchytkové otváranie	×	**351937**	×
	celovýsuv	s doťahom	×	**196145**	**196153**
		s doťahom a tlmením	×	**196146**	**196154**

ku kompletu je nutné objednať výmennú vložku Lehmann podľa potreby (str. 09.71) a prípadne rozetu (L00066)
obsah kompletu nájdete na str. 09.110

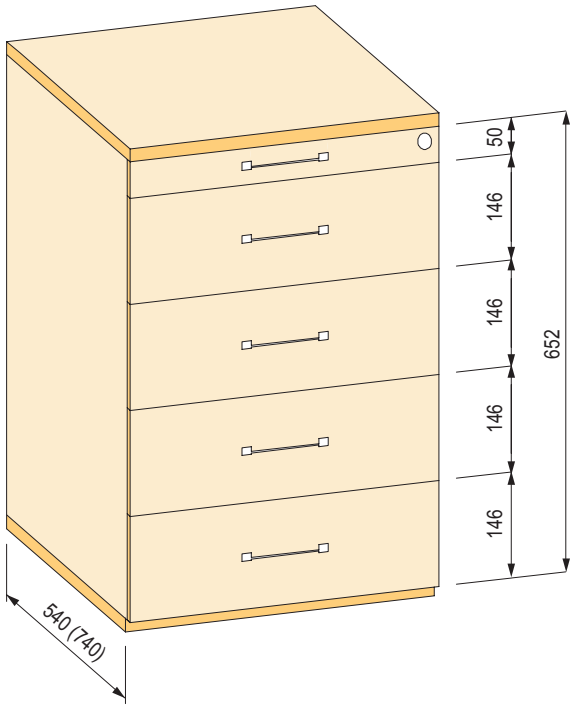

Komplety sú celky zložené z iných kódov a slúžia na jednoduché objednávanie zložitejších zostáv. Nemusia však byť vyskladnené a balené spolu.

BBP

kancelárske kontajnery – jednotlivé komponenty

Typ 9 – hĺbka 540 mm

- ceruzkovník a 4 zásuvky do vnútornej výšky kontajnera 652 mm

kód kompletu	zásuvka	výsuv zásuvky		tlmič k celovýsuvom	ceruzkovník	výsuv ceruzkovníka		zámková SVS tyč	zámok	skrutky	uzamykací kolík
		pravý	ľavý			pravý	ľavý				
	4×	4×	4×	8×	1×	1×	1×	1×	1×	16×	3×
196139	**153781**	**308744**	**308743**		**497989**	**504231**	**504232**	**176242**	**L00087**	**153821**	× [1]
196140	**153781**	**308744**	**308745**	×	**497989**	**504231**	**504234**	**176242**	**L00087**	**153821**	× [1]
196141	**153781**	**153787**	**153786**	×	**497989**	**504231**	**504232**	**176242**	**L00087**	**153821**	× [1]
196142	**153781**	**153787**	**153786**	**308749**	**497989**	**504231**	**504234**	**176242**	**L00087**	**153821**	× [1]
196143	**153782**	**308744**	**308743**	×	**497989**	**504231**	**504232**	**176242**	**L00087**	**153822**	× [1]
196144	**153782**	**308744**	**308745**	×	**497989**	**504231**	**504234**	**176242**	**L00087**	**153822**	× [1]
196145	**153782**	**153787**	**153786**	×	**497989**	**504231**	**504232**	**176242**	**L00087**	**153822**	× [1]
196146	**153782**	**153787**	**153786**	**308749**	**497989**	**504231**	**504234**	**176242**	**L00087**	**153822**	× [1]
351935	**351776**	**351779**	**351778**	×	**497989**	**497991**	**497992**	**176242**	**352505**	**153821**	**351782**
351937	**351777**	**351779**	**351778**	×	**497989**	**497991**	**497992**	**176242**	**352505**	**153822**	**351782**
356594	**221366**	**308744**	**308743**	×	**308735**	**504231**	**504232**	**176242**	**L00087**	**153821**	× [1]
356595	**221366**	**308744**	**308745**	×	**308735**	**504231**	**504234**	**176242**	**L00087**	**153821**	× [1]
356596	**221366**	**153787**	**153786**	×	**308735**	**504231**	**504232**	**176242**	**L00087**	**153821**	× [1]
356597	**221366**	**153787**	**153786**	**308749**	**308735**	**504231**	**504234**	**176242**	**L00087**	**153821**	× [1]

ku kompletu je nutné dodať výmennú vložku Lehmann podľa potreby (str. 09.71) a prípadne rozetu (L00066)

[1] uzamykací kolík je už namontovaný na zásuvke

Typ 9 – hĺbka 740 mm

- ceruzkovník a 4 zásuvky do vnútornej výšky kontajnera 652 mm

kód kompletu	zásuvka	výsuv zásuvky		tlmič k celovýsuvom	ceruzkovník	výsuv ceruzkovníka		zámková SVS tyč	zámok	skrutky
		pravý	ľavý			pravý	ľavý			
	4×	4×	4×	8×	1×	1×	1×	1×	1×	16×
196147	**153804**	**308747**	**308746**	×	**497989**	**504231**	**504232**	**176242**	**L00087**	**153821**
196148	**153804**	**308747**	**308748**	×	**497989**	**504231**	**504234**	**176242**	**L00087**	**153821**
196149	**153804**	**153810**	**153809**	×	**497989**	**504231**	**504232**	**176242**	**L00087**	**153821**
196150	**153804**	**153810**	**153809**	**308749**	**497989**	**504231**	**504234**	**176242**	**L00087**	**153821**
196151	**153805**	**308747**	**308746**	×	**497989**	**504231**	**504232**	**176242**	**L00087**	**153822**
196152	**153805**	**308747**	**308748**	×	**497989**	**504231**	**504234**	**176242**	**L00087**	**153822**
196153	**153805**	**153810**	**153809**	×	**497989**	**504231**	**504232**	**176242**	**L00087**	**153822**
196154	**153805**	**153810**	**153809**	**308749**	**497989**	**504231**	**504234**	**176242**	**L00087**	**153822**

ku kompletu je nutné dodať výmennú vložku Lehmann podľa potreby (str. 09.71) a prípadne rozetu (L00066)

univerzálna zamykacia tyč

LEHMANN

Súprava na vytvorenie individuálnej zamykacej tyče

Univerzálna súprava slúži na vytvorenie vlastnej SVS3 zamykacej tyče pre vlastné riešenie kontajnera.
Jediné čo je potrebné, je zostaviť SVS3 zamykaciu tyč pri dodržaní rastra 32 mm.
Súprava je teda univerzálna, ale je nutné dodržať niekoľko podmienok, ktoré sú dané technickým riešením tyče.

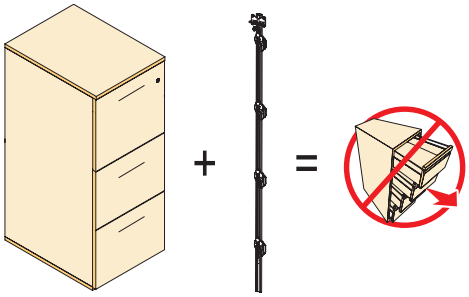

Hlavné vlastnosti:

- možnosť zostavenia vlastného riešenia kontajnera
- pre vnútornú šírku kontajnerov 392 aj 292 mm
- pre rad ORGA AER aj TIP AER
- je nutné dodržať raster 32 mm
- jednoduchý výpočet a zostavenie zamykacej tyče
- súprava obsahuje riešenie na zamykanie až 6 zásuviek pre korpus vnútornej výšky až 1000 mm
- na výber sú dve súpravy:
  - pre kontajnery s ceruzkovníkom
  - pre kontajnery bez ceruzkovníka

kód	popis
353593	SVS3 paket pre kontajnery BBP s ceruzkovníkom
353595	SVS3 paket pre kontajnery BBP bez ceruzkovníka

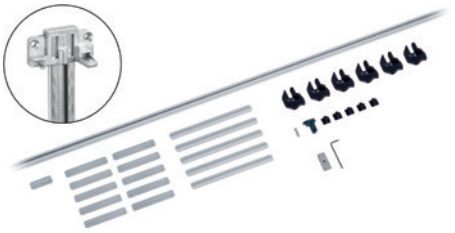

353593

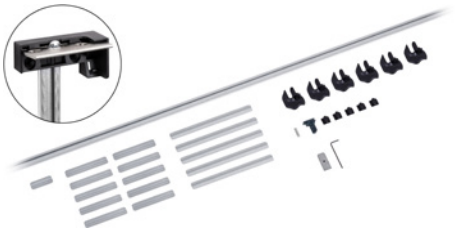

353595

Návod:

1. zadanie od zákazníka je nutné prispôsobiť rastru 32 mm
2. výpočet výšok čiel zásuviek
3. skrátenie tyče podľa vnútornej výšky kontajnera
4. osadenie zámkovej tyče jednotlivými komponentmi
5. vyskúšanie funkčnosti ochrany proti preklopeniu kontajnera
6. montáž

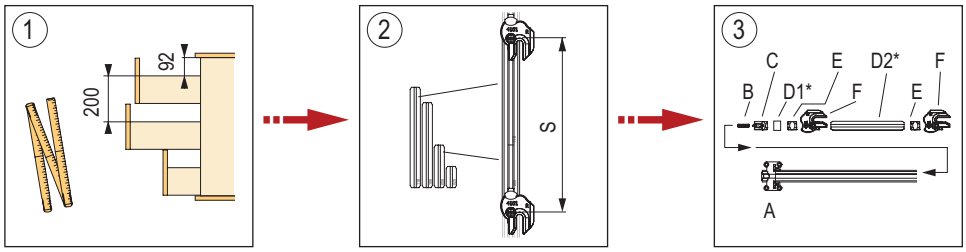

Vyššie uvedená súprava obsahuje len zamykaciu tyč.
Ďalej je nutné dokúpiť:

- zámok – pre SVS3 paket 353593 s ceruzkovníkom zámok L00087 pre verziu s úchytkou / úchytkovým profilom
  - pre SVS3 paket 353593 s ceruzkovníkom zámok 352505 pre verziu bezúchytkového otvárania
  - pre SVS3 paket 353595 bez ceruzkovníka zámok 122965
- rozetu L00066

cylindrickú vložku – str. 09.71
plastové alebo kovové zásuvky – str. 09.89
výsuvy – str. 09.90
ceruzkovník s výsuvmi pre variant kontajnera s ceruzkovníkom – str. 09.91
skrutky na uchytenie čiel – str. 09.91

Ďalšie voliteľné príslušenstvo

vnútorné deliace priečky – str. 09.90
adaptér pre závesné registre – str. 09.91
príchyt pre vysoké čelo zásuvky – str. 09.91
ceruzkovník na vloženie do zásuviek – str. 09.91

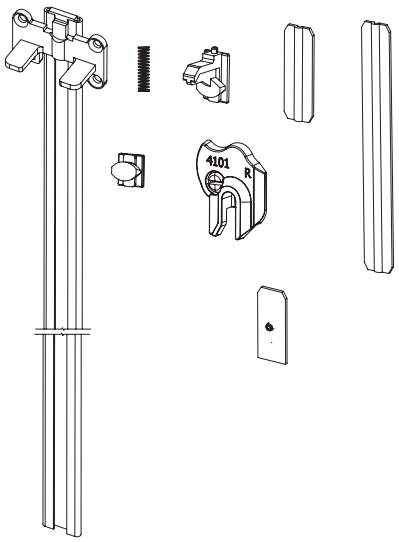

BBP

zásuvka pod stolovú dosku OrgaWork

- vhodná pod akúkoľvek stolovú dosku vďaka flexibilnému systému uchytenia
- ideálna pre výškovo nastaviteľné stoly
- vďaka otočnému čelu zásuvky je možné namontovať zásuvku na pravú aj ľavú stranu stola
- dno zásuvky s protišmykovou úpravou
- plnovýsuvy s tlmením
- ľahko udržiavateľný povrch s odolnou povrchovou úpravou proti škrabancom
- obsahuje zámok Lehmann

kód	popis	farba
402767	zásuvka vrátane plnovýsuvov s doťahom	biela
402768		čierna
402770	súprava dištančných dielov pre zásuvku	biela
402771		čierna

- vhodné pre stoly s maximálnou výškou spojovacej tyče 50 mm
- vnútorný rozmer: šírka 305 × hĺbka 345 × výška 40 mm
- vonkajší rozmer: šírka 430 × hĺbka 410 × výška 70 mm
- celovýsuvy s tlmením
- zámok Lehmann je súčasťou balenia
- súprava dištančných dielov obsahuje:
  - 1 ks dištančný diel predný, výška 53 mm
  - 2 ks dištančné stĺpiky zadné, výška 53 mm
  - 6 ks skrutiek 4,5 × 70 mm pre montáž do stolovej dosky
- možnosť spojenia max. 2 zásuviek nad sebou
- na spojenie dvoch zásuviek nad sebou použite skrutky 4× 30 mm (nie je súčasťou balenia)

je nutné dokúpiť cylindrickú vložku, pozri str. 09.71



reddot winner 2020









skriňové závesné registratúry – jednotlivé komponenty

Orga Aer

- závesné rámy a široké zásuvky systému Orga Aer ponúkajú široké možnosti v oblasti skríň a registratúr
- skriňové vybavenie je možné dodať aj v iných ako štandardných rozmeroch podľa podmienok dodávateľa
- všetko je vždy organizované tak, aby spolu s prehľadnosťou vynikol dizajn aj kvalita
- systém ORGA AER je chránený proti preklopeniu registratúry vďaka zamykacej SVS3 tyči
- vhodné pre závesné zložky a kartotéky, ktoré obsahujú háčik na zavesenie (sú bežne dostupné napr. v papiernictve)



Zásuvky a rámy

kód	vnútorná šírka (mm)	hĺbka (mm)	popis
153811	762	390	skriňový kovový rám na závesné registre
153812			skriňová kovová zásuvka s dnom z DTDL
394745	412	540	skriňový kovový rám na závesné registre
394746		390	

- pre šírku 762 je potrebných 8 ks skrutiek (153821) na pripevnenie čela
- pre šírku 412 je potrebných 4 ks skrutiek (153821) na pripevnenie čela



394746



153811

Celovýsuvy pre skriňové zásuvky a rámy

kód	dĺžka (mm)	nosnosť (kg)	popis
			ľavý s doťahom a tlmením
503412	390	60	pravý s doťahom a tlmením
503413			ľavý s doťahom a tlmením
503414	540	65	pravý s doťahom a tlmením
503415			



Delenie pre závesný register s hĺbkou 390 mm

kód	popis
153815	kovové delenie

- slúži na rozdelenie rámu na závesné registre na dve časti
- vďaka tomuto rozdeleniu je možné zavesiť registre pozdĺžne aj priečne



Príchyt pre vysoké čelo

kód	popis
153816	kovový príchyt

- príchyt slúži na spevnenie čela vysokej skriňovej zásuvky, alebo skriňového závesného registra
- balené po jednom kuse (pre jednu zásuvku či rám sú potrebné 2 kusy príchytov)





Plech na pripevnenie vnútorného delenia

kód	popis
389844	perforovaný plech

- perforované plechy slúžia na pripevnenie delenia (kód 389846)
- dva perforované plechy sa vložia z vnútornej strany do zásuvky a medzi ne sa vloží základné delenie (kód 389846), čím dôjde k ich zaisteniu



BBP

skriňové závesné registratúry – jednotlivé komponenty

Základné vnútorné delenie

kód	popis
389846	základné delenie skriňovej zásuvky

- na pripevnenie delenia je potrebné použiť plechy kód 389844



Vnútorné deliace priečky

kód	popis
389859	kovové delenie A5 (dĺžka 212 mm)
389860	kovové delenie A6 (dĺžka 152 mm)



Kryty rámov

kód	popis
153823	krytka plastová stredová pre zásuvky a rámy
153824	krytka plastová ľavá pre zásuvky a rámy
153825	krytka plastová pravá pre zásuvky a rámy

- slúžia iba na zakrytovanie prednej časti zásuviek a rámov, ak sú použité v skrini s dvierkami (bez čiel zásuviek)
- pravý a ľavý diel je pre verziu s vnútornou šírkou 762 a 412 mm
- stredový diel je pre verziu 762 mm a pre vnútornú šírku 412 mm je nutné ho skrátiť



skriňové závesné registratúry – súpravy

Typ R3

kód	vnútorná šírka (mm)	hĺbka (mm)	tlmenie	výška čela (mm)	vnútorná výška (mm)	počet zásuviek
283884	762	390	áno	357	1076	3
283885			nie			
394750	412		áno			
394753			nie			
394757		540	áno			
394758			nie			

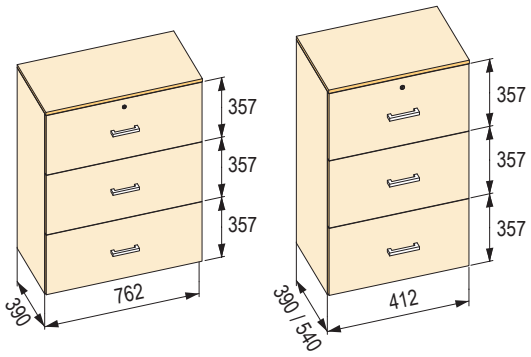

Prehľadová tabuľka jednotlivých súčastí súprav

kód kompletu	rám	výsuvy rámu		tlmič k výsuvom	pozdĺžne delenie	príchyt čiel	zámková SVS tyč		zámok rozvorový	tyč pre rozvorový zámok	vodidlo rozvorovej tyče
		ľavý	pravý				ľavá	pravá			
	3×	3×	3×	6×	3×	6×	1×	1×	1×	2×	2×
283884	**153811**	**503412**	**503413**	**308749**	**153815**	**153816**	**176244**	**176243**	**180983**	**181173**	**L00031**
283885				×							
394750	**394746**			**308749**	×					**394741**	
394753				×							
394757	**394745**	**503414**	**503415**	**308749**							
394758				×							

- ku kompletu je nutné dodať výmennú vložku Lehmann podľa potreby (str. 09.71) a prípadne rozetu (L00066)
- skrutky (kód 153821) sú dodávané samostatne podľa potreby
- na jednu zásuvku je potrebných 8 ks skrutiek

Komplety sú celky zložené z iných kódov a slúžia na jednoduché objednávanie zložitejších zostáv. Nemusia však byť vyskladnené a balené spolu.

BBP

skriňové závesné registratúry – súpravy

Typ R4

kód	vnútorná šírka (mm)	hĺbka (mm)	tlmenie	výška čela (mm)	vnútorná výška (mm)	počet zásuviek
283882	762	390	áno	317	1276	4
283883			nie			
394754	412		áno			
394756			nie			
394759		540	áno			
394760			nie			

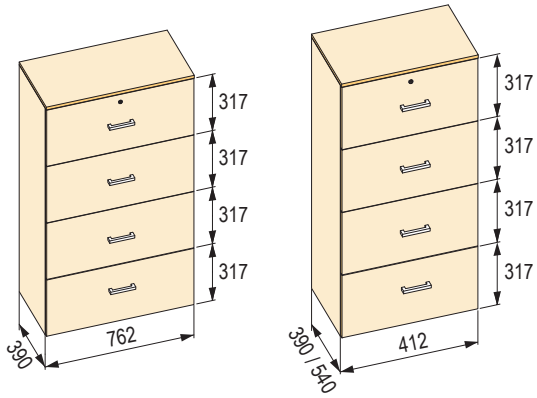

Prehľadová tabuľka jednotlivých súčastí súprav

kód kompletu	rám	výsuvy rámu		tlmič k výsuvom	pozdĺžne delenie	príchyt čiel	zámková SVS tyč		zámok rozvorový	tyč pre rozvorový zámok	vodidlo rozvorovej tyče
		ľavý	pravý				ľavá	pravá			
	4×	4×	4×	8×	4×	8×	1×	1×	1×	2×	2×
283882	**153811**	**503412**	**503413**	**308749**	**153815**	**153816**	**352514**	**352515**	**180983**	**181173**	**L00031**
283883				×							
394754	**394746**			**308749**	×					**394741**	
394756				×							
394759	**394745**	**503414**	**503415**	**308749**							
394760				×							

- ku kompletu je nutné dodať výmennú vložku Lehmann podľa potreby (str. 09.71) a prípadne rozetu (L00066)
- skrutky (kód 153821) sú dodávané samostatne podľa potreby
- na jednu zásuvku je potrebných 8 ks skrutiek

Komplety sú celky zložené z iných kódov a slúžia na jednoduché objednávanie zložitejších zostáv. Nemusia však byť vyskladnené a balené spolu.

káblové priechodky

Kovové s tlmeným zatváraním

kód	vonkajší rozmer (mm)	farba	montážny otvor (mm)
353350	200 × 90	brúsený hliník	78 × 188
353351		biela mat	
353352		čierna kefovaná	
353354	300 × 90	brúsený hliník	78 × 288
353355		biela mat	
353356		čierna kefovaná	

- výška: 28 mm
- dizajnové prevedenie
- materiál: hliník



Kovové bez tlmeného zatvárania

kód	vonkajší rozmer (mm)	farba	montážny otvor (mm)
495485	100 × 100	biela	82 × 84
495486		hliník	
495487		čierna	
495488	100 × 240	biela	82 × 224
495490		hliník	
495491		čierna	
495492	100 × 300	biela	82 × 284
495493		hliník	
495495		čierna	

- výška: 29 mm
- základný model hliníkovej káblovej priechodky
- materiál: hliník



Plastová Light

kód	vonkajší rozmer (mm)	farba
229452	261 × 117	strieborná, RAL 9006
229454		čierna, RAL 9005

- výška: 25 mm
- rozmer montážneho otvoru je 252 × 107 mm, rohy rádius 12 mm
- materiál: plast
- bez protiprachovej kefky



káblové priechodky

Kovové

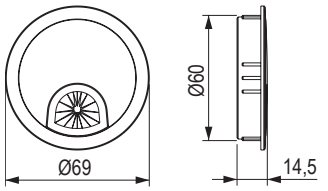



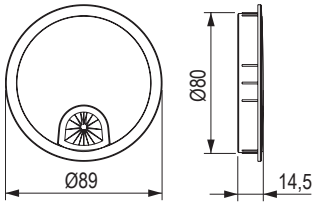





kód	priemer montážneho otvoru (mm)	farba
495497	60	brúsená oceľ
495498		hliník
495499		čierna
495500	80	brúsená oceľ
495501		hliník
495502		čierna

Plastové



Ø60 – 130823



Ø80 – 494431



orech



breza / javor



strieborná



jelša



biela



svetlosivá



buk



hnedá



čierna



čerešňa



buk svetlý

kód	priemer montážneho otvoru (mm)	farba
11345	60	orech
11346		breza / javor
11347		strieborná
11348		jelša
84401		biela
84402		svetlosivá
84403		buk
84404		hnedá
84405		čierna
84406		čerešňa
130823		buk svetlý
494432	80	orech
494431		breza / javor
494429		strieborná
494428		jelša
494433		biela
494434		svetlosivá
494435		buk
494437		hnedá
494438		čierna
494436		čerešňa
494439		buk svetlý

vedenie káblov

Káblový kanál – obojstranný

rozmer (mm)	farba		
	strieborná	biela	čierna
580 × 55	**217891**	**220021**	**219515**
980 × 55	**217892**	**220022**	**219516**

- uchytenie zo spodnej strany stolovej dosky skrutkami
- materiál: oceľ

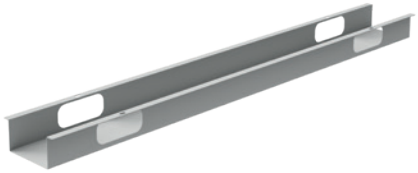

Príchyt káblov

kód	popis
403109	jednostranný
403111	obojstranný

- materiál: plast

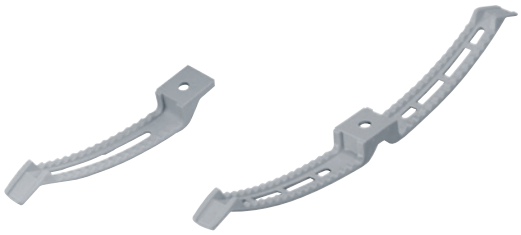

Vertikálne káblové vedenie

kód	farba	dĺžka (mm)
132293	hliník	790
132294	antracit	790
353378	hliník	1400

- dĺžku možno upraviť podľa potreby
- spodný diel vďaka vysokej hmotnosti nie je potrebné kotviť



Káblový kanál – jednostranný

rozmer (mm)	farba		
	strieborná	biela	čierna
1050 × 72	**217642**	**219773**	**219267**

- uchytenie zo spodnej strany stolovej dosky skrutkami
- materiál: oceľ



Káblové svorky a príchyty

kód	typ	farba	pre kábel max. priemeru (mm)
494773	pružinová	čierna	9
494774		biela prírodná	
494775	mini	čierna	5,6
494776		biela prírodná	
494777	midi	čierna	15,8
494778		biela prírodná	

- na prichytenie a vedenie káblov vo vnútri nábytku
- materiál: polyamid



494773



494775



494777

494774

494776

494778

vedenie káblov

10

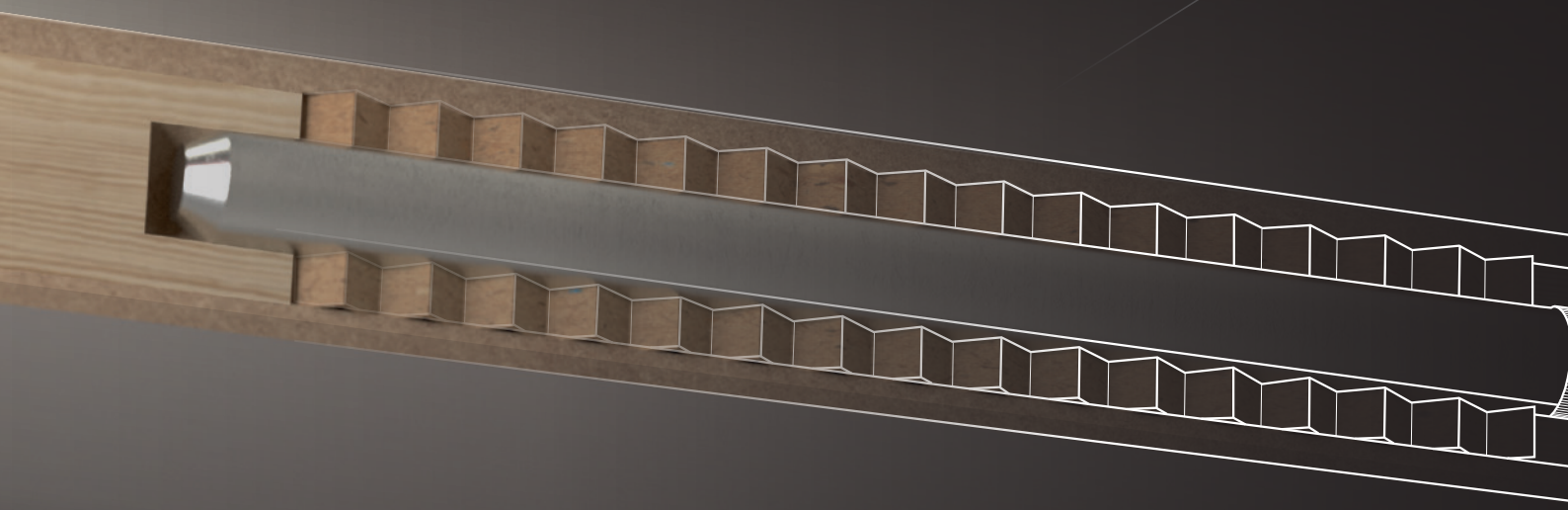

spojovacie kovanie

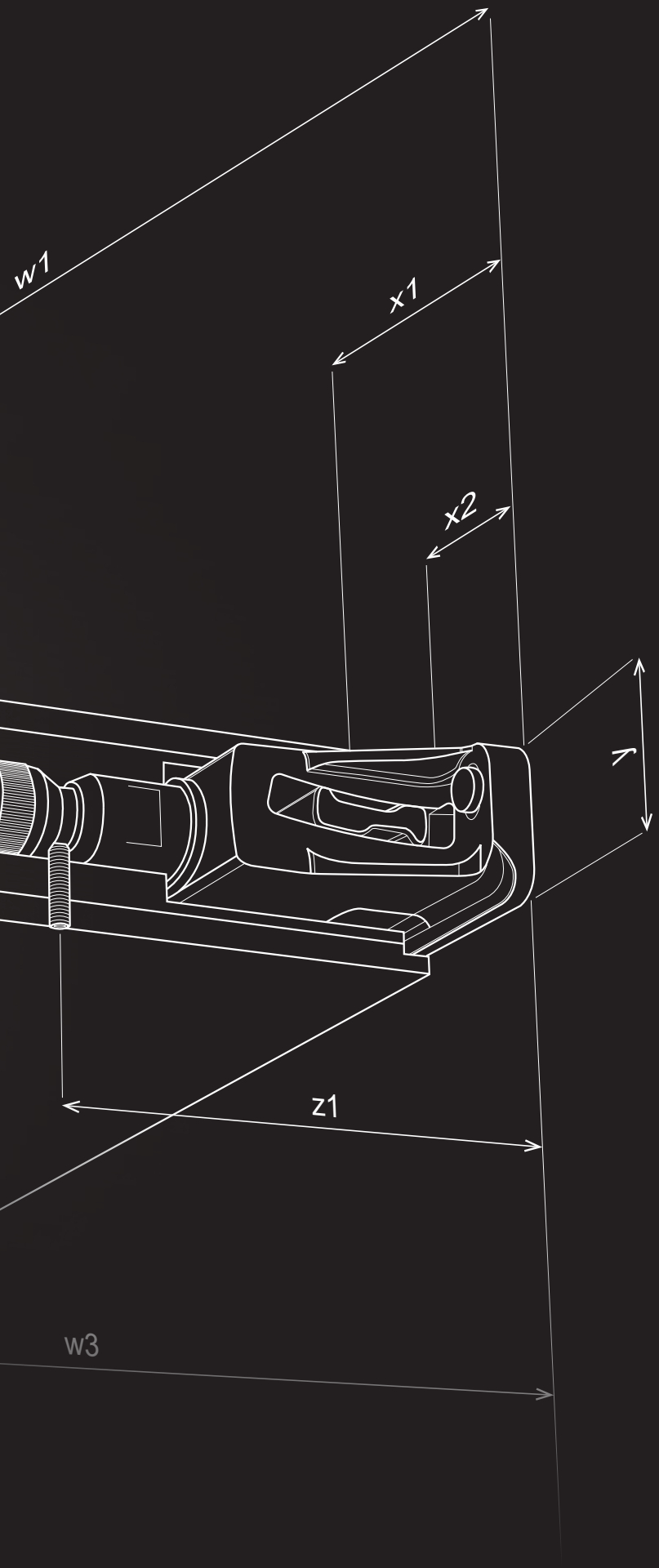

UKÁŽKY NA VZORKOVNIACH

Na vzorkovni si môžete niektoré typy spojovacieho kovania nielen prezrieť, ale rovno kúpiť, a to bez čakania, príďte sa presvedčiť.

PORTÁL

Zákaznícky portál na nakupovanie, prehľad objednávok, zadávanie zákaziek formátovania a overenie ich stavu, informácie o skladových zásobách a vašich cenách a mnoho ďalšieho na jednom mieste.

PORADENSTVO

Neviete si rady s kovaním, výberom montáží? Zavolajte na číslo +421 41/285 0030 alebo napíšte na adresu help@demos-trade.com a my vám radi poradíme.

RÝCHLOSŤ DODANIA

Všetky objednávky doručíme do vašich rúk už nasledujúci deň.

01
02 13
03
04 14
05
06
15
07
08
09 16
10
11 17
12

obsah

obsah

	**Skrutky**	Strong Spax	**str. 10.19 – 10.21** **str. 10.9 – 10.12**
	**Excetnrické kovanie**	Strong Hettich	**str. 10.43** **str. 10.81 – 10.86**
	**Policové podpery**	Strong Italiana Ferramenta Hettich	**str. 10.54 – 10.55** **str. 10.50 – 10.51, 10.53, 10.56 – 10.61** **str. 10.89 – 10.90**
	**Skryté držiaky políc**	Italiana Ferramenta	**str. 10.64 – 10.71**
	**Na pracovné dosky**		**str. 10.41 – 10.42, 10.87**
	**Pre terasy**	Spax	**str. 10.13 – 10.17**
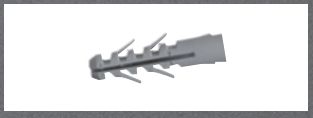	**Rozperky**		**str. 10.25 – 10.26**
	**Krytky skrutiek a konfirmátov**		**str. 10.27 – 10.32**
	**Kolíky a lamelky**	Strong Knapp	**str. 10.34** **str. 10.33, 10.35 – 10.36**
	**Závesné kovanie**		**str. 10.101 – 10.108**
	**Pre postele**		**str. 10.110**
	**Spojovacie a koncové lišty na pracovné dosky**		**str. 10.115**
	**Kovanie na WC kabínky**		**str. 10.117**

Čo je v tejto kapitole?

Skrátené zoznámenie sa s výrobcami, produktmi alebo dôležitými hodnotami z nasledujúcej kapitoly.

V kapitole nájdete značky **Strong, Spax, Knapp, Italiana Ferramenta.** Zoradené sú podľa produktového radu (skrutky, spojovacie kovanie, podpery políc a pod.).

Vysvetlivky niektorých pojmov

Spojovacie kovanie Strong

Kovanie, na ktoré sa môžete spoľahnúť, spájajúce materiál za dobrú cenu a zaručenú kvalitu. Od skrutiek, cez policové podpery až po excentrické spojovacie kovanie, v ponuke Strong všetko nájdete.

Skrutky Spax

Vďaka unikátnej špičke so štvorcovým 4CUT prierezom nie je potrebné dielec predvŕtavať, použitie skrutiek SPAX prudko znižuje možnosť prasknutia materiálu pri okraji a potrebujete oveľa menšiu silu na jeho zaskrutkovanie. Špeciálna povrchová úprava Wirox významne predlžuje odolnosť proti korózii.

Kovanie od Italiana Ferramenta

Zaužívaný stereotyp hovorí, že talianske veci sú krásne, ale málo kvalitné. Italiana Ferramenta tento stereotyp rúca vo všetkých smeroch. Ich kovanie je na najvyššej úrovni kvality, často získavajú najrôznejšie ocenenia za inovatívne riešenia a práca s nimi ušetrí veľa času a starostí.

Knapp

Len za 35 rokov sa medzi špičky v odbore dostala rakúska firma KNAPP, špecialista na spojovacie kovanie, najmä na lamely. Jednou z výhod ich kovania je napríklad to, že nepotrebujete žiadny špeciálny nástroj, aby ste ich kovanie mohli používať. Samozrejmosťou je vysoká kvalita ich produktov.

Excentrické kovanie Hettich

Veľmi obľúbené kovanie, najmä medzi sériovými výrobcami s demontovaným nábytkom. Kovanie je známe, rovnako ako celý Hettich, svojou kvalitou a jednoduchosťou montáže. Pre koncového používateľa je skvelá správa to, že kovanie vydrží mnohonásobné použitie.

Policové podpery

Policové podpery sa zdajú byť jednoduchý a nijako zaujímavý sortiment. Opak je však pravdou, policová podpera môže byť zaujímavým a dôležitým konštrukčným a bezpečnostným prvkom nábytku. Presvedčte sa sami v širokej ponuke policových podpier v tejto kapitole. V ponuke budú aj čierne varianty.

01
02
03
04
05
06
07
08
09
10
11
12
13
14
15
16
17

Aké sú TOP produkty?

Pripravili sme pre vás výber toho najzaujímavejšieho, čo v Katalógu nájdete.

Lamely kováme bez nástroja!

10.33

Znie to dobre, však? Len je to trochu prehnané, na použitie lamiel KNAPP nástroj potrebujete, ale stačí klasická lamelovačka alebo uhlová brúska.



Ďalšie novinky v kapitole



Libra H11 zavesenie spodných skriniek

Originálne riešenie, ktoré si vašu pozornosť rozhodne zaslúži. Zavesenie spodných skriniek je vždy zaujímavá výzva. Libra H11 ju uľahčí.

10.99

spojovacie kovanie

10

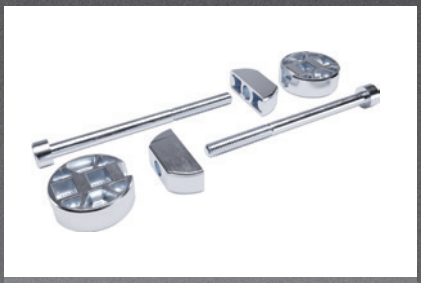

Spojiť dosky z kompaktu

Jednoduché kovanie na spojenie pracovných dosiek uvíta každý, kto si láme hlavu, čím stiahnuť pracovné dosky z kompaktu. Kovanie firmy Italiana Ferramenta s hĺbkou vŕtania 8 mm je jasná voľba.

10,42

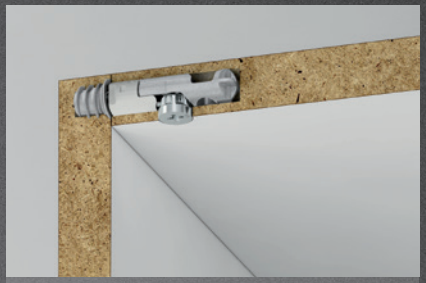

Target je šikovný výrobok

Kovanie Target funguje rovnako ako excentrické kovanie na spájanie dielcov. Na rozdiel od neho je však v nábytku prakticky neviditeľné. Montuje sa rýchlejšie a drží rovnako pevne.

10.45



Nenápadný pomocník

Závesné rektifikačné kovanie má jeden nedostatok. Je pomerne masívne a vo vnútri skrinky nevyzerá veľmi dobre. To však neplatí pre kovanie Strong, ktoré je diskrétne a napriek tomu nestráca plnú funkčnosť.

10.103



Čierny matný

Čierny matný čo? Čierny matný profil na spojenie alebo zakončenie pracovnej dosky. Na tmavých doskách imitujúcich kameň alebo len čiernych doskách zanikne a neruší celkový dojem z odvedenej práce.

10.116



Kovanie pre kabínky

V tejto kapitole nájdete aj všetky kovania na skompletizovanie kabínok vyrobených z kompaktných dosiek. Nožičky, spojovacie elementy, profily, úchytky atď...

10.117

Videá a ďalšie informácie k týmto novinkám nájdete tu:

skrutky do interiéru

Na univerzálne použitie

- špička 4CUT – použitie bez nutnosti predvŕtania (väčšina materiálov[1])
- unikátny profil špičky so štvorcovým prierezom spolu s vlnitým závitom urýchľujú zaskrutkovanie a znižujú silu potrebnú na zaskrutkovanie
- omnoho nižšia možnosť prasknutia materiálu pri okraji
- to všetko znamená rýchlejšiu a kvalitnejšiu prácu, väčšiu výdrž akumulátorov a nižšie opotrebovanie bitov
- Multi hlava zaistí zafrézovanie do plošných materiálov s minimálnym poškodením okolia, pri upevňovaní kovových predmetov zníži možnosť pretočenia skrutky
- povrchová úprava Wirox zaistí 20-krát väčšiu odolnosť proti korózii v porovnaní s bežnými skrutkami
- perfektne padnúce bity



Špeciálne vlastnosti:

A vylepšená drážka Pozidrive, alebo Torx

B povrchová úprava biely zinok (Wirox) – s vyššou odolnosťou proti korózii, bez obsahu škodlivého chrómu

Výhody:

1 ostrá špička a štvorcový prierez na jednoduché a rýchle zavŕtanie

2 zvlnený závit – ľahký chod vplyvom usmernenia vlákien

3 drážky pod hlavou – zafrézujú hlavu do materiálu s minimálnym poškodením okolia, pri upevňovaní kovových elementov výrazne znížia možnosť pretočenia skrutky


perfektne padnúce bity


Multi hlava sa nepretáča


vlnitý závit


štvorcový prierez

Spax M



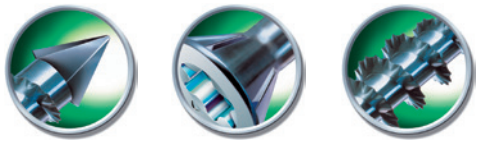

veľkosť (d1) (mm)	kód	celková dĺžka (Ls) (mm)	dĺžka závitu (LgV) (mm)	vonkajší priemer hlavičky (dk) (mm)	bit
3,5 × 40 / 28 čiastočný závit	**372150**	40	28	6	T15
3,5 × 45 / 30 čiastočný závit	**372152**	45	30	6	T15
3,5 × 50 / 35 čiastočný závit	**372153**	50	35	6	T15
4,0 × 40 / 28 čiastočný závit	**372154**	40	28	7	T20
4,0 × 45 / 30 čiastočný závit	**372155**	45	30	7	T20
4,0 × 50 / 35 čiastočný závit	**360297**	50	35	7	T20
4,0 × 60 / 40 čiastočný závit	**360298**	60	40	7	T20
4,5 × 45 / 30 čiastočný závit	**372156**	45	30	8	T20
4,5 × 50 / 35 čiastočný závit	**362693**	50	35	8	T20

- veľkosť 4,5 × 50 je ideálna na spojenie LTD

[1] niektoré materiály môžu predvŕtanie vyžadovať, odporúčame vyskúšať

- vhodné najmä do dosiek MDF
- bez predvŕtania[1], zníženie nebezpečenstva roztrhnutia a vydutia materiálu
- CUT špička s vlnitým závitom na ľahké zavŕtanie
- špeciálna úzka hlavička s uhlom 75° s frézovacou drážkou na čisté zahĺbenie
- čiastočný závit na pevné dotiahnutie horného dielu
- povrchová úprava Wirox zaistí 20-krát väčšiu odolnosť proti korózii v porovnaní s bežnými skrutkami
- vyššie uvedené výhody v kombinácii s drážkou T-STAR plus
- odporúčame používať originálne bity T-STAR plus zaisťujúce perfektnú funkciu
- osadenie zaručuje lepšie vystredenie a prenos sily, zabraňuje zošmyknutiu pri bočnom tlaku
- práca s bežnými Torx bitmi neumožní plne využiť prednosti zdokonalenej drážky
- používané aj ako náhrada konfirmátu

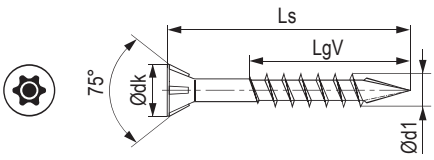

[1] čiastočný závit je vhodný najmä pri sťahovaní dvoch dosiek

T-STAR plus

veľkosť (d1) (mm)	kód	celková dĺžka (Ls) (mm)	dĺžka závitu (LgV) (mm)	vonkajší priemer hlavičky (dk) (mm)
3,0 × 12	387885	12	10	6
3,0 × 16	**367816**	16	14	6
3,0 × 20	**376304**	20	17	6
3,0 × 25	375279	25	21	6
3,0 × 30	**387886**	30	26	6
3,0 × 40 / 23 čiastočný závit	375280	40	23	6
3,5 × 16	**360288**	16	13	7
3,5 × 20	**360289**	20	16	7
3,5 × 25	367930	25	21	7
3,5 × 30	**360290**	30	25	7
3,5 × 35	372019	35	30	7
3,5 × 35 / 23 čiastočný závit	**390980**	35	23	7
3,5 × 40	**376065**	40	35	7
3,5 × 40 / 23 čiastočný závit	473414	40	23	7
3,5 × 50 / 32 čiastočný závit	**375072**	50	32	7
4,0 × 16	**360291**	16	13	8
4,0 × 20	**360724**	20	16	8
4,0 × 25	**367932**	25	21	8
4,0 × 30	**360292**	30	25	8
4,0 × 30 / 18 čiastočný závit	**360293**	30	18	8
4,0 × 35	**360725**	35	30	8
4,0 × 35 / 23 čiastočný závit	**367892**	35	23	8
4,0 × 40	**360726**	40	35	8
4,0 × 40 / 23 čiastočný závit	377490	40	23	8
4,0 × 45	**360741**	45	40	8
4,0 × 50	**360294**	50	45	8
4,0 × 50 / 32 čiastočný závit	**377493**	50	32	8
4,0 × 60 / 35 čiastočný závit	**377494**	60	35	8
4,0 × 70 / 37 čiastočný závit	**367479**	70	37	8
4,0 × 80 / 37 čiastočný závit	**377496**	80	37	8
4,5 × 16	376081	16	13	8,8
4,5 × 50 / 32 čiastočný závit	402499	50	32	8,8
4,5 × 60	372171	60	54	8,8
4,5 × 60 / 42 čiastočný závit	399711	60	42	8,8
5,0 × 50	**372359**	50	44	9,7
5,0 × 60	**375278**	60	54	9,7
5,0 × 70	**372184**	70	61	9,7
5,0 × 80	**372241**	80	61	9,7
5,0 × 80 / 46 čiastočný závit	**375205**	80	46	9,7
5,0 × 90 / 61 čiastočný závit	**375206**	90	61	9,7
5,0 × 100 / 61 čiastočný závit	**375215**	100	61	9,7
5,0 × 120 / 69 čiastočný závit	**375223**	120	69	9,7
6,0 × 80	375250	80	61	11,6

- vyššie uvedené výhody v kombinácii s drážkou T-STAR plus
- odporúčame používať originálne bity T-STAR plus zaisťujúce perfektnú funkciu
- osadenie zaručuje lepšie vystredenie a prenos sily, zabraňuje zošmyknutiu pri bočnom tlaku
- práca s bežnými Torx bitmi neumožní plne využiť prednosti zdokonalenej drážky

WIROX

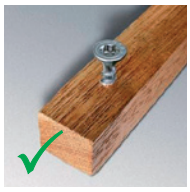

unikátne skrutky Spax



bežná skrutka







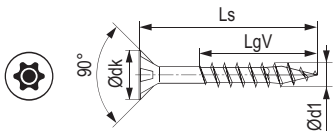

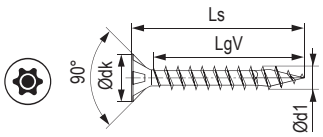

Skrutky Spax T-STAR plus – čierny zinok

veľkosť (d1) (mm)	kód	celková dĺžka (Ls) (mm)	dĺžka závitu (LgV) (mm)	vonkajší priemer hlavičky (dk) (mm)
3,5 × 16	**482568**	16	13	7
4,0 × 30	**380449**	30	25	8

skrutky do interiéru

Pozidrive

- vyššie uvedené výhody v kombinácii s drážkou PZ (Pozidrive) Cam-Out
- povrchová úprava Wirox zaistí 20-krát väčšiu odolnosť proti korózii v porovnaní s bežnými skrutkami
- výhodou Cam-Out drážky je hlbšie prevedenie zaisťujúce kvalitný prenos momentu aj pri odchýlení bitu od osi (do 5°)



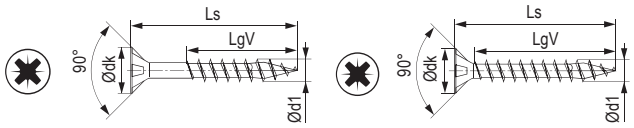

veľkosť (d1) (mm)	kód	celková dĺžka (Ls) (mm)	dĺžka závitu (LgV) (mm)	vonkajší priemer hlavičky (dk) (mm)	bit
2,5 × 16	367856	16	14	5,1	PZ1
2,5 × 20	385402	20	17	5,1	PZ1
2,5 × 25	464125	25	22	5,1	PZ1
3,0 × 16	**367814**	16	14	6	PZ1
3,5 × 15	379521	15	11	7	PZ2
3,5 × 16	**360281**	16	13	7,5	PZ2
3,5 × 17	**368292**	17	13	7	PZ2
3,5 × 20	**360282**	20	16	7,5	PZ2
3,5 × 30	**360283**	30	25	7,5	PZ2
3,5 × 35	**370005**	35	30	7	PZ2
3,5 × 40	385403	40	35	7	PZ2
3,5 × 50	**369680**	50	40	7	PZ2
4,0 × 16	**360284**	16	13	8	PZ2
4,0 × 17	**383529**	17	13	8	PZ2
4,0 × 20	**360721**	20	16	8	PZ2
4,0 × 30	**360285**	30	25	8	PZ2
4,0 × 30 / 18 čiastočný závit	**360286**	30	18	8	PZ2
4,0 × 35	**360722**	35	30	8	PZ2
4,0 × 40	**360723**	40	35	8	PZ2
4,0 × 45	**360740**	45	40	8	PZ2
4,0 × 50	**360287**	50	45	8	PZ2
4,0 × 60	**372714**	60	50	8	PZ2
4,0 × 70	372948	70	50	8	PZ2
4,5 × 30	466427	30	25	8,8	PZ2
4,5 × 35	466431	35	30	8,8	PZ2
4,5 × 40	466435	40	34	8,8	PZ2
4,5 × 50	466436	50	44	8,8	PZ2
4,5 × 50 / 32 čiastočný závit	**407961**	50	32	8,8	PZ2
4,5 × 60	372157	60	54	8,8	PZ2
5,0 × 70	**372176**	70	61	9,7	PZ2
5,0 × 80	372179	80	61	9,7	PZ2

bity Pozidrive nájdete v kapitole 12

[1]čiastočný závit je vhodný najmä pri sťahovaní dvoch dosiek

S pologuľatou hlavou



veľkosť (d1) (mm)	kód	celková dĺžka (Ls) (mm)	dĺžka závitu (LgV) (mm)	vonkajší priemer hlavičky (dk) (mm)	bit
3,5 × 12	374928	12	7	7	T15
3,5 × 20	372143	20	18	7	PZ2
4,0 × 15	**372025**	15	13	8	T20
4,0 × 16	**360728**	16	15	8	T20
4,0 × 16	**360727**	16	15	8	PZ2
4,5 × 16	**365828**	16	15	8	T20
5,0 × 20	392364	20	17	9,9	T20
5,0 × 20	416494	20	17	9,9	PZ2

- vhodné na upevňovanie výsuvov a ďalšie aplikácie, kde je potrebná rovná dosadacia plocha
- pri tomto type nedochádza k deformáciám podkladu, umožní prípadný mierny posuv a pod.
- k dispozícii v prevedení pre oba typy drážok PZ2 aj T-STAR plus

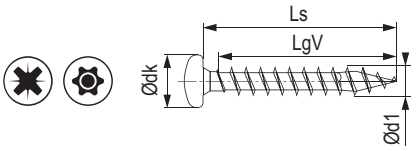

Na spojenie dvoch dosiek



veľkosť (d1) (mm)	kód	celková dĺžka (Ls) (mm)	dĺžka závitu (LgV) (mm)	vonkajší priemer hlavičky (dk) (mm)	bit
4,0 × 33 dvojitý závit	**387737**	33	6 + 16	8,0	T20

- skrutka ideálna na spájanie dvoch dosiek
- perfektne stiahne dosky k sebe
- dĺžka 33 mm je ideálna na spájanie dosiek hr. 18 mm – nehrozí nechcené prevŕtanie
- špička 4CUT – použitie bez nutnosti predvŕtania
- zvlnený závit – ľahký chod vplyvom usmernenia vlákien
- drážky pod hlavou – zafrézujú hlavu do materiálu s minimálnym poškodením okolia, pri upevňovaní kovových elementov výrazne znížia možnosť pretočenia skrutky
- povrchová úprava Wirox zaistí 20-krát väčšiu odolnosť proti korózii v porovnaní s bežnými skrutkami

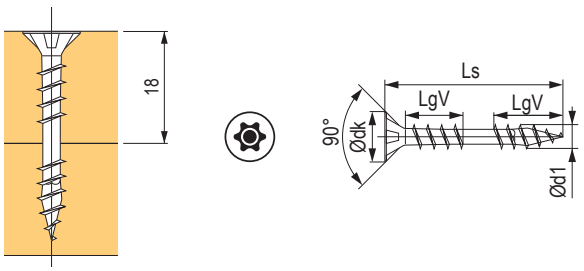

Pozidrive so šošovkovitou hlavou

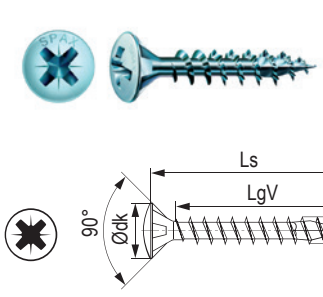



veľkosť (d1) (mm)	kód	celková dĺžka (Ls) (mm)	dĺžka závitu (LgV) (mm)	vonkajší priemer hlavičky (dk) (mm)	bit
3,5 × 16	**375156**	16	13	7,0	PZ2
3,5 × 20	**375174**	20	16	7,0	PZ2
4,0 × 16	**360299**	16	13	8,0	PZ2
4,0 × 20	**367456**	20	16	8,0	PZ2

Elegantný vzhľad šošovkovitej hlavy, povrchová úprava nikel – perfektne ladí s nábytkovým závesom.

- špička 4CUT – použitie bez nutnosti predvŕtania (väčšina materiálov[1])
- unikátny profil špičky so štvorcovým prierezom spolu s vlnitým závitom urýchľujú zaskrutkovanie a znižujú silu potrebnú na zaskrutkovanie
- omnoho nižšia možnosť prasknutia materiálu pri okraji
- povrchová úprava Wirox zaistí 20-krát väčšiu odolnosť proti korózii v porovnaní s bežnými skrutkami
- to všetko znamená rýchlejšiu a kvalitnejšiu prácu, väčšiu výdrž akumulátorov a nižšie
- opotrebovanie bitov
- Multi hlava zaistí zafrézovanie do plošných materiálov s minimálnym poškodením okolia, pri upevňovaní kovových predmetov zníži možnosť pretočenia skrutky

Tipy na použitie:
šošovkovitá hlava v zápustnom prevedení – perfektný vzhľad závesu, vhodné aj pre ďalšie produkty, určené pre zápustnú hlavu, technológia Spax pre väčšiu pevnosť spoja

So šošovkovitou hlavou a límcom

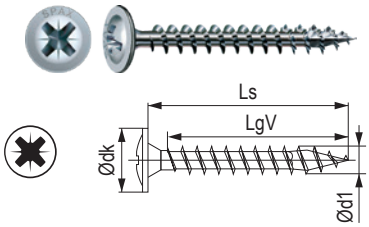

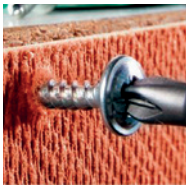

veľkosť (d1) (mm)	kód	celková dĺžka (Ls) (mm)	dĺžka závitu (LgV) (mm)	vonkajší priemer hlavičky (dk) (mm)	bit
3,5 × 17	**364719**	17	15	8,6	PZ2
3,5 × 20	**364720**	20	18	8,6	PZ2
3,5 × 25	**388123**	25	23	8,6	PZ2
3,5 × 30	**387581**	30	27	8,6	PZ2
3,5 × 35	**382718**	35	32	8,6	PZ2
4,0 × 20	**467071**	20	18	9,6	PZ2

- vhodné na upevňovanie chrbta ku korpusu
- špička 4CUT, bez nutnosti predvŕtania
- povrchová úprava Wirox zaistí 20-krát väčšiu odolnosť proti korózii v porovnaní
- s bežnými skrutkami
- veľká dosadacia plocha zaručuje vysokú pevnosť spoja

Podlahový dvojitý závit

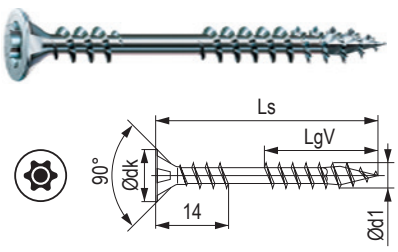



veľkosť (d1) (mm)	kód	celková dĺžka (Ls) (mm)	dĺžka závitu (LgV) (mm)	vonkajší priemer hlavičky (dk) (mm)	bit
4,5 × 50	**372721**	50	21,5	8,8	T20

- vhodné na upevňovanie podláh k podkladovému roštu
- druhý závit zaisťuje pevné stiahnutie podlahy k roštu (obmedzuje vŕzganie podláh)
- špička 4CUT, použitie bez nutnosti predvŕtania
- povrchová úprava Wirox zaistí 20-krát väčšiu odolnosť proti korózii v porovnaní s bežnými skrutkami

Na masívne drevo

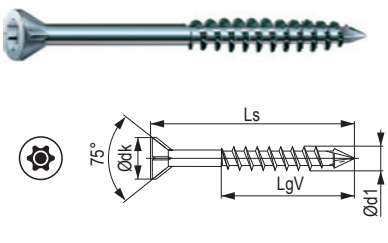



veľkosť (d1) (mm)	kód	celková dĺžka (Ls) (mm)	dĺžka závitu (LgV) (mm)	vonkajší priemer hlavičky (dk) (mm)	bit
3,5 × 35	**376001**	35	20	6	T10

- vhodné na upevňovanie masívneho dreva bez rizika prasknutia (palubovky, podlahy, lišty a i.)
- špeciálna úzka hlavička s uhlom 60°, s frézovacou drážkou na čisté zahĺbenie
- 4CUT špička s vlnitým závitom pre ľahké zavŕtanie
- povrchová úprava Wirox zaistí 20-krát väčšiu odolnosť proti korózii v porovnaní s bežnými skrutkami

skrutky do exteriéru

Rámové s tanierovou hlavou





vlnitý závit



štvorcový prierez



tanierová hlava

veľkosť (d1) (mm)	kód	celková dĺžka (Ls) (mm)	dĺžka závitu (LgV) (mm)	vonkajší priemer hlavičky (dk) (mm)	bit
6 × 60	**360300**	60	56	13,6	T30
6 × 80	**360301**	80	61	13,6	T30
6 × 100 / 61	**360302**	100	61	13,6	T30
6 × 120 / 68	**360303**	120	68	13,6	T30
6 × 140 / 68	**360304**	140	68	13,6	T30
6 × 160 / 65	**360305**	160	65	13,6	T30
8 × 80	**360306**	80	70	20,0	T40
8 × 100 / 80	**360307**	100	80	20,0	T40
8 × 120 / 80	**360308**	120	80	20,0	T40
8 × 140 / 80	**360309**	140	80	20,0	T40
8 × 160 / 80	**360310**	160	80	20,0	T40
8 × 180 / 80	**360311**	180	80	20,0	T40
8 × 200 / 80	**360312**	200	80	20,0	T40
8 × 220 / 80	**360313**	220	80	20,0	T40
8 × 240 / 80	**360314**	240	80	20,0	T40
8 × 260 / 80	**360315**	260	80	20,0	T40
8 × 280 / 80	**360316**	280	80	20,0	T40

- vhodné na drevené konštrukcie, pergoly, upevňovanie predmetov a pod.
- tanierová hlava – veľká dosadacia plocha na prenos veľkej sily
- špička 4CUT – použitie bez nutnosti predvŕtania (väčšina materiálov[1])
- unikátny profil špičky so štvorcovým prierezom spolu s vlnitým závitom urýchľujú zaskrutkovanie a znižujú silu potrebnú na zaskrutkovanie
- od dĺžky 160 mm frézovací oddiel Spax 4CUT – znateľne znižuje krútiaci moment pri uťahovaní
- omnoho nižšia možnosť prasknutia materiálu pri okraji
- to všetko znamená rýchlejšiu a kvalitnejšiu prácu, väčšiu výdrž akumulátorov a nižšie opotrebovanie bitov
- povrchová úprava Wirox zaistí 20-krát väčšiu odolnosť proti korózii v porovnaní s bežnými skrutkami
- perfektne padnúce bity

[1] niektoré materiály môžu predvŕtanie vyžadovať, odporúčame vyskúšať

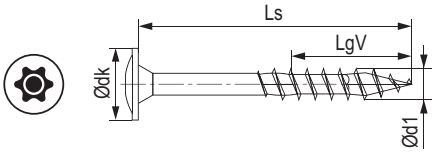

Konzolová skrutka





veľkosť (d1) (mm)	kód	celková dĺžka (Ls) (mm)	dĺžka závitu (LgV) (mm)	vonkajší priemer hlavičky (dk) (mm)	bit
8 × 50	**360320**	80	44	14	T40

- špeciálne na drevené konštrukcie, kotvenie, spájanie a pod.
- šošovkovitá hlava s osadením – elegantný vzhľad, špeciálne na upevňovanie stĺpikov
- špička 4CUT – použitie bez nutnosti predvŕtania (väčšina materiálov[1])
- unikátny profil špičky spolu s vlnitým závitom urýchľujú zaskrutkovanie a znižujú silu potrebnú na zaskrutkovanie
- oveľa nižšia možnosť prasknutia materiálu pri kraji
- to všetko znamená rýchlejšiu a kvalitnejšiu prácu, väčšiu výdrž akumulátorov a nižšie opotrebovanie bitov
- zhotovené z nehrdzavejúcej ocele A1 na vonkajšie použitie

[1] niektoré materiály môžu predvŕtanie vyžadovať, odporúčame vyskúšať

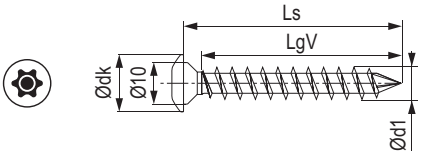

S plochou hlavou

WIROX



veľkosť (d1) (mm)	kód	celková dĺžka (Ls) (mm)	dĺžka závitu (LgV) (mm)	vonkajší priemer hlavičky (dk) (mm)	bit
4 × 30	**405862**	30	16	4,0	T20
4 × 34	**405370**	34	16	4,0	T20

- ozdobná skrutka s plochou hlavou
- na spojenie dvoch dosiek
- výška hlavy len 1 mm a priemer 10 mm
- povrchová úprava nikel

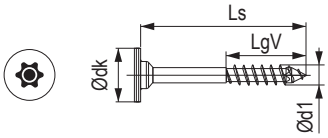

T-STAR plus so zápustnou hlavou





veľkosť (d1) (mm)	kód	celková dĺžka (Ls) (mm)	dĺžka závitu (LgV) (mm)	vonkajší priemer hlavičky (dk) (mm)	bit
6,0 × 50 / 32	**375363**	50	32	11,6	T30
6,0 × 60 / 37	**375364**	60	37	11,6	T30
6,0 × 70 / 41	**375365**	70	41	11,6	T30
6,0 × 80 / 46	**375366**	80	46	11,6	T30
6,0 × 90 / 61	**372242**	90	61	11,6	T30
6,0 × 100 / 61	**372243**	100	61	11,6	T30
6,0 × 120 / 68	**375371**	120	68	11,6	T30
8,0 × 80 / 47	**375372**	80	47	15,1	T40
8,0 × 100 / 57	**375376**	100	57	15,1	T40
8,0 × 120 / 70	**375377**	120	70	15,1	T40
8,0 × 140 / 80	**375378**	140	80	15,1	T40
8,0 × 160 / 80	**375379**	160	80	15,1	T40
8,0 × 180 / 80	**375382**	180	80	15,1	T40
8,0 × 200 / 80	**375383**	200	80	15,1	T40
8,0 × 220 / 80	**375384**	220	80	15,1	T40
8,0 × 240 / 80	**375386**	240	80	15,1	T40
8,0 × 260 / 80	**375387**	260	80	15,1	T40
8,0 × 280 / 80	**375388**	280	80	15,1	T40

- vyššie uvedené výhody v kombinácii s drážkou T-STAR plus
- odporúčame používať originálne bity T-STAR plus zaisťujúce perfektnú funkciu
- osadenie zaručuje lepšie vystredenie a prenos sily, zabraňuje zošmyknutiu pri bočnom tlaku
- práca s bežnými Torx bitmi neumožní plne využiť prednosti zdokonalenej drážky

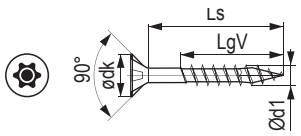

Cylindrické terasové TXS







veľkosť (d1) (mm)	kód	farba	celková dĺžka (Ls) (mm)	dĺžka závitu (LgV) (mm)	vonkajší priemer hlavičky (dk) (mm)	bit
5,0 × 40	**375466**	strieborná	40	21	7	T25
5,0 × 50	**361416**	strieborná	50	22,5	7	T25
5,0 × 60	**360318**	strieborná	60	27,5	7	T25
5,0 × 70	**375467**	strieborná	70	31	7	T25
5,0 × 40	**361415**	antik	40	21	7	T25
5,0 × 50	**360319**	antik	50	22,5	7	T25
5,0 × 60	**361417**	antik	60	27,5	7	T25

- 4CUT špička s vlnitým závitom na ľahké zavŕtanie
- nižšie riziko prasknutia materiálu pri kraji
- malá cylindrická hlavička
- rýchlejšia a kvalitnejšia práca, väčšia výdrž akumulátorov a nižšie opotrebovanie bitov
- dvojitý závit zabraňuje vôľam pri zoschnutí
- pri použití viditeľných skrutiek je výmena poškodenej dosky ľahšia
- vhodné pre terasy z tvrdého dreva
- nehrdzavejúca oceľ A2
- zvlášť pri tvrdých drevinách odporúčame dosky predvŕtať

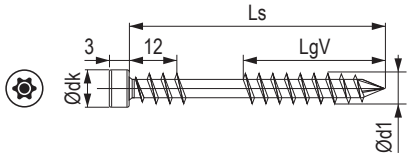

príslušenstvo k terasám

Terasové cylindrické skrutky



- 4CUT špička s vlnitým závitom na ľahké zavŕtanie
- nižšie riziko prasknutia materiálu pri kraji
- malá cylindrická hlavička
- rýchlejšia a kvalitnejšia práca, väčšia výdrž akumulátorov a nižšie opotrebovanie bitov
- materiál oceľ s povrchovou úpravou Wirox
- dvojitý závit zabraňuje vôľam pri zoschnutí, pri použití viditeľných skrutiek je výmena poškodenej dosky ľahšia
- vhodné pre terasy z mäkkého dreva (sibírsky smrekovec a i.)
- súčasťou súpravy je dvojstupňový vrták a bit T20

veľkosť (d1) (mm)	kód	celková dĺžka (Ls) (mm)	dĺžka závitu (LgV) (mm)	vonkajší priemer hlavičky (dk) (mm)	bit
4,5 × 60	**361418**	60	27,5	6,0	T20

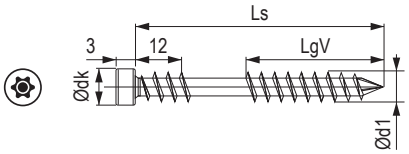

Dvojitý vrták pre terasové skrutky 4,1 mm



kód	dĺžka vrtáka (mm)
361432	35

zvlášť tvrdé a exotické dreviny odporúčame predvŕtať

Spax Drive Stop skrutkovací prípravok





kód
360326

Vrták pre terasové skrutky 5,2 mm



kód	dĺžka vrtáka (mm)
375995	35

- vrták určený špeciálne na kotvenie do hliníkových profilov (pre špeciálne skrutky)

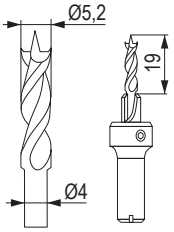

Spax Stick Pro





kód
376051

- skrytý typ montáže pomocou klipov
- vhodné pre terasy z mäkkého dreva (sibírsky smrekovec a i.)
- jedno balenie (120 ks) vystačí na cca 3 m²

príslušenstvo k terasám

Dištančné krížiky







kód
361428

- možnosť voľby dilatácie 4, 5, 6 alebo 7 mm
- balenie 12 ks

Spax Air dištančné podložky



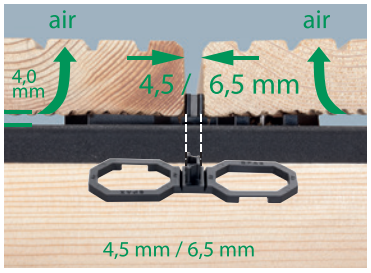

kód	dilatácia (mm)	počet ks v balení	balenie na m²
361445	4,5	40	~2,8
360324	4,5	100	~ 7,0
361446	6,5	40	~ 2,8
360325	6,5	100	~ 7,0

- eliminujú udržiavanie vody medzi doskou a roštom
- vymedzujú priestor medzi jednotlivými doskami

Spax × PAD podložka





kód
360323

- guma 100 × 100 × 8 mm
- 25 ks v balení

Spax Kaiman sťahovák s príslušenstvom





kód
360321

- sila stiahnutia až 600 kg
- súprava obsahuje: nastaviteľný sťahovák na dosky, 4× dištančný krížik, označovacia lišta

Spax Tape páska





kód	dĺžka (m)
360322	30

- gumená páska medzi dosku a rošt
- šírka 87 mm

príslušenstvo Spax

Spax Lift podkladové terče





kód	označenie	výška (mm)	počet ks v balení
360328	3 / 5	33–50	3
360329	5 / 9	55–82	3
376224	3 / 5	33–50	50
376233	5 / 9	55–82	50
376234	9 / 13	90–130	50
361441	predlžovací nadstavec	35	8

- nosnosť 800 kg

Bity T-STAR plus

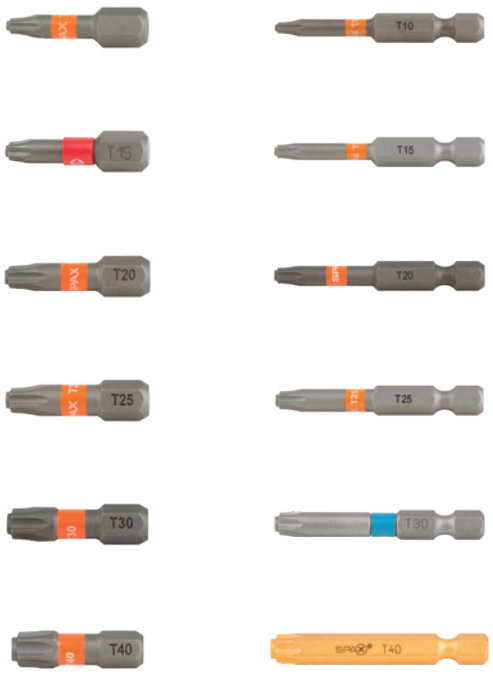

bit	25 mm	50 mm
T10	**375464**	**375460**
T15	**375077**	**372166**
T20	**360295**	**360296**
T25	**375465**	**375461**
T30	**362971**	**375462**
T40	**362972**	**375463**

Bit PZ 25 mm



bit	kód
PZ2	**366314**
PZ3	**370003**

BIT check súprava bitov



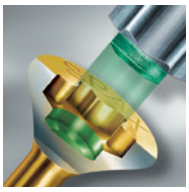

kód

360330

- s magnetickým držiakom
- obsah: T10, T15, T20, T25, T30, T40

L-BOXX



kód

375456

- obsahuje 16 rozmerov skrutiek, 6 bitov a nadstavec
- rozmer 445 × 360 × 155 mm

L-BOXX mini



kód

375455

- obsahuje 6 rozmerov skrutiek a 3 bity
- rozmer 275 × 155 × 65 mm

S vnútorným hviezdicovým šesťhranom

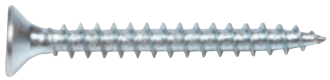

veľkosť (d1) × (L) (mm)	zinok biely	veľkosť bitu
3 × 16	**228954**	T10
3 × 20	**228955**	T10
3 × 25	**228956**	T10
3 × 30	**228957**	T10
3,5 × 16	**228959**	T15
3,5 × 20	**228961**	T15
3,5 × 30	**228963**	T15
3,5 × 35	**228964**	T15
3,5 × 40	**228965**	T15
3,5 × 45	**228966**	T15
3,5 × 50	**228967**	T15
4 × 16	**228968**	T20
4 × 18	**228969**	T20
4 × 20	**228970**	T20
4 × 25	**228971**	T20
4 × 30	**228972**	T20
4 × 35	**228973**	T20
4 × 40	**228974**	T20
4 × 45	**228975**	T20
4 × 50	**228976**	T20
4 × 60	**228977**	T20
4 × 70 / 42 čiastočný závit	**228978**	T20
4,5 × 20	**228980**	T20
4,5 × 50	**228981**	T20
5 × 40	**228983**	T25
5 × 50	**228984**	T25
5 × 60	**228985**	T25
5 × 70 / 42 čiastočný závit	**228986**	T25
5 × 80 / 50 čiastočný závit	**228987**	T25
5 × 100 / 60 čiastočný závit	**228988**	T25
6 × 80 / 50 čiastočný závit	**228991**	T30

veľkosť (d1) × (L) (mm)	zinok žltý	veľkosť bitu
3,5 × 18	**470728**	T15

- kvalitné zápustné skrutky do dreva
- povrchová úprava biely zinok
- šesťhranná drážka je schopná preniesť vysoký krútiaci moment bez preskakovania
- vhodné na skrutkovanie dlhých skrutiek
- použitie do tvrdých materiálov a pod.

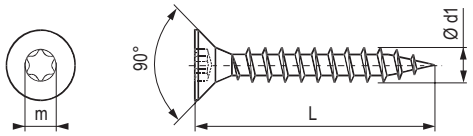

Uťahovacie bity



kód	popis
265720	bit T10 – 25 mm
265721	bit T15 – 25 mm
265723	bit T20 – 25 mm
265724	bit T25 – 25 mm
265850	bit T30 – 25 mm

ďalšie príslušenstvo (náradie, bity) nájdete v kapitole 14

skrutky so zápustnou hlavou

Do dreva Pozidrive

- kvalitné skrutky s krížovou drážkou PZ, povrchová úprava – pozinkované



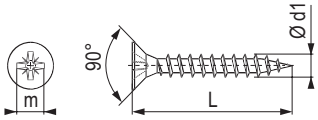

veľkosť (d1) × (L) (mm)	zinok žltý	zinok biely
2,5 × 10	**11338**	×
2,5 × 12	**11339**	×
2,5 × 16	**95393**	×
2,5 × 20	**11378**	×
3 × 10	**11124**	×
3 × 12	**11116**	×
3 × 16	**11146**	**93225**
3 × 20	**11102**	**396177**
3 × 25	**11148**	**396178**
3 × 30	**11115**	**93201**
3 × 35	**50147**	×
3 × 40	**11111**	**93202**
3 × 45	**11337**	×
3,5 × 12	**11101**	**304752**
3,5 × 16	**11109**	**93203**
3,5 × 18	**132360**	**228919**
3,5 × 20	**11150**	**228920**
3,5 × 25	**11151**	**228921**
3,5 × 30	**11103**	**228922**
3,5 × 33	**228942**	**228923**
3,5 × 35	**11153**	**228924**
3,5 × 40	**11154**	**228925**
3,5 × 45	**11155**	**395074**
3,5 × 50	**11156**	**93210**
3,5 × 60 / 36 čiast. závit	**11336**	×
4 × 16	**11160**	**93211**
4 × 18	**11459**	**228926**
4 × 20	**11162**	**228927**
4 × 25	**11104**	**93212**
4 × 30	**11105**	**93213**
4 × 33	**228928**	**228943**
4 × 35	**11106**	**228929**
4 × 40	**11107**	**228931**
4 × 45	**11152**	**228932**
4 × 50	**11112**	**93217**
4 × 55	**93236**	×
4 × 60	**228944**	**228933**
4 × 60 / 36 čiast. závit	**11163**	**93218**
4 × 70	**228945**	×
4 × 70 / 42 čiast. závit	**11164**	×
4 × 80	**228946**	×
4 × 80 / 50 čiast. závit	**11131**	×
4,5 × 16	**11128**	×
4,5 × 20	**11335**	×

veľkosť (d1) × (L) (mm)	zinok žltý	zinok biely
4,5 × 25	**11334**	×
4,5 × 30	**11119**	**395075**
4,5 × 35	**11120**	×
4,5 × 40	**11114**	×
4,5 × 45	**11117**	×
4,5 × 50	**11159**	×
4,5 × 60 / 36 čiast. závit	**11123**	×
4,5 × 60	**228947**	×
4,5 × 70 / 42 čiast. závit	**11125**	×
4,5 × 80	**228948**	×
4,5 × 80 / 50 čiast. závit	**11129**	×
5 × 20	**11158**	×
5 × 25	**11332**	×
5 × 30	**11121**	×
5 × 35	**11126**	×
5 × 40	**11331**	×
5 × 45	**11329**	×
5 × 50	**11130**	**228934**
5 × 55	**11328**	×
5 × 60	**228949**	×
5 × 60 / 36 čiast. závit	**11108**	**228935**
5 × 70 / 42 čiast. závit	**11113**	**228936**
5 × 80	**228950**	×
5 × 80 / 49 čiast. závit	**11122**	**228937**
5 × 90 / 60 čiast. závit	**95650**	×
5 × 100 / 70 čiast. závit	**11135**	×
5 × 120 / 80 čiast. závit	**11136**	×
6 × 25	**11310**	×
6 × 35	**11308**	×
6 × 40	**11307**	×
6 × 50	**11305**	×
6 × 60	**228951**	×
6 × 60 / 36 čiast. závit	**11140**	**228938**
6 × 80	**228952**	×
6 × 80 / 50 čiast. závit	**11137**	**228939**
6 × 100 / 60 čiast. závit	**92789**	**228940**
6 × 120 / 70 čiast. závit	**92786**	**228941**
6 × 140 / 70 čiast. závit	**92787**	×
6 × 160 / 70 čiast. závit	**92788**	×
6 × 200 / 70 čiast. závit	**11303**	×

veľkosť (d1) × (L) (mm)	čierny zinok
3,5 × 16	**309046**



skrutky so zápustnou hlavou

Uniquadrex

veľkosť (d1) × (L) (mm)	zinok žltý	zinok biely	veľkosť bitu
3 × 12	**92861**	×	0
3 × 16	**92862**	**93039**	0
3 × 20	**92863**	**93043**	0
3 × 30	**92864**	×	0
3 × 40	**92865**	×	0
3,5 × 12	**92866**	×	1
3,5 × 16	**92867**	**103438**	1
3,5 × 20	**92868**	**252872**	1
3,5 × 25	**92869**	×	1
3,5 × 30	**92870**	**229042**	1
3,5 × 35	**92871**	93045	1
3,5 × 40	**92872**	×	1
3,5 × 45	**92873**	×	1
3,5 × 50	**92874**	**157848**	1
4 × 16	**92875**	**134441**	2
4 × 20	**92876**	**229044**	2
4 × 25	**92877**	×	2
4 × 30	**92878**	**157849**	2
4 × 35	**92880**	**396179**	2
4 × 40	**92881**	**396180**	2
4 × 50	**92882**	**157850**	2
4 × 60	**92883**	×	2
4,5 × 40	92884	×	2
4,5 × 45	92885	×	2
4,5 × 60	92886	×	2
4,5 × 70	92890	×	2
5 × 30	92887	×	2
5 × 50	92891	×	2
5 × 60	92888	×	2
5 × 70	92892	×	2
5 × 80	92893	×	2
6 × 60	92889	×	3

- systém Uniquadrex je schopný preniesť vysoký krútiaci moment, túto vlastnosť môžete využiť pri skrutkovaní bez predvŕtania aj do veľmi tvrdých materiálov
- vďaka konštrukcii systému Uniquadrex dochádza k minimálnemu preskakovaniu hrotu skrutkovača v drážke skrutky do dreva a tým aj k minimálnemu poškodeniu drážky skrutky do dreva a skrutkovacieho hrotu
- keď je to potrebné, môžete bez problémov skrutku do dreva niekoľkokrát opakovane zaskrutkovať a vyskrutkovať, vďaka svojej konštrukcii a vlastnostiam šetrí systém Uniquadrex vaše peniaze za bity – skrutkovacie nadstavce, pretože tieto vysoko kvalitné bity SKUTOČNE VYDRŽIA!

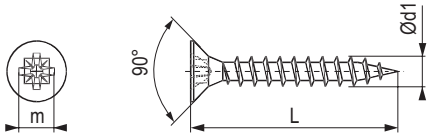



- princíp – štvorcová kónická drážka v hlave skrutky a štvorcový kónický hrot skrutkovača

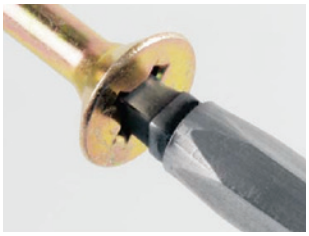

- skrutka so skrutkovačom (skrutkovacím nadstavcom) navzájom samosvorne držia a vzájomne sa zafixujú v jednej osi



- môžete pracovať JEDNOU RUKOU a druhú využiť napr. na pridržanie materiálu



- toto nie je fotomontáž! názorná ukážka samosvornosti

Uťahovacie bity

veľkosť	dĺžka bitu 1" (cca 26 mm)	dĺžka bitu 2" (cca 51 mm)	dĺžka bitu 3" (cca 76 mm)
0	**92894**	**95385**	95664
1	**92895**	**92898**	**92899**
2	**92896**	**95386**	**157851**
3	**92897**	226717	226719



kód	popis
229040	súprava skrutkovač + bity

- kvalitný skrutkovač na výmenné bity, súprava obsahuje aj 4 ks bitov 75 mm (veľkosti 0, 1, 2, 3)

skrutky s pologuľatou hlavou a ostatné

S vnútorným hviezdicovým šesťhranom

veľkosť (d1) × (L) (mm)	zinok biely	veľkosť bitu
3,5 × 30	**229006**	T15
4 × 16	**229007**	T20
4 × 30	**229010**	T20
4 × 40	**229011**	T20
4 × 60	**229013**	T20
5 × 30	**229014**	T25
5 × 60	**229017**	T25

- na použitie do rozperiek a pod.
- povrchová úprava biely zinok

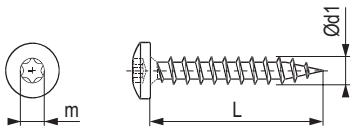

S drážkou Uniquadrex

veľkosť (d1) × (L) (mm)	zinok biely	veľkosť bitu
3 × 16	**368452**	0
3,5 × 16	**229024**	1
3,5 × 30	**229025**	1
4 × 16	**229026**	2
4 × 20	**229027**	2
4 × 30	**229028**	2
5 × 40	**229032**	2
5 × 50	**229033**	2
5 × 60	**229034**	2
5 × 70 / 42 čiastočný závit	**229035**	2
6 × 60	**229037**	3
6 × 70 / 42 čiastočný závit	**229038**	3
6 × 80 / 50 čiastočný závit	**229039**	3

- rovnaké výhody drážky ako pri zápustných skrutkách s drážkou Uniquadrex

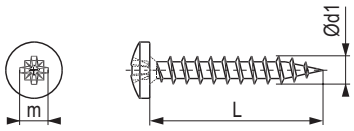

S drážkou Pozidrive

veľkosť (d1) × (L) (mm)	zinok biely	veľkosť bitu
3 × 16	**305319**	PZ1
3,5 × 16	**11143**	PZ2
4 × 16	**228994**	PZ2
4 × 20	**11144**	PZ2
4 × 25	**198430**	PZ2
4 × 30	**228995**	PZ2
4 × 40	**228996**	PZ2
4 × 50	**95677**	PZ2
4 × 60	**95678**	PZ2
5 × 30	**159098**	PZ2
5 × 40	**228997**	PZ2
5 × 50	**228999**	PZ2
5 × 60	**229000**	PZ2
5 × 70 / 42 čiastočný závit	**229001**	PZ2
5 × 80 / 50 čiastočný závit	**229002**	PZ2
6 × 70 / 42 čiastočný závit	**95643**	PZ3
6 × 100 / 60 čiastočný závit	**100247**	PZ3

- na použitie do rozperiek a pod.

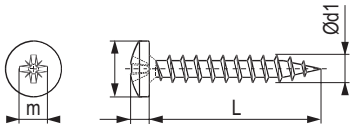

Skrutky do cementotrieskových dosiek

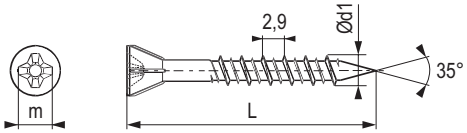

veľkosť (d1) × (L) (mm)	zinok biely
4,2 × 35 / 25	**393752**
4,2 × 45 / 25	**101538**
4,2 × 55 / 30	**101539**

- s kužeľovou hlavou
- závit hi-low, drážka ph
- zinok biely

Kombinovaná skrutka

veľkosť (d1) × (L) (mm)	zinok biely
M8 × 80	**101421**
M8 × 120	**276895**

- zinok biely

vhodné bity nájdete v kapitole 12

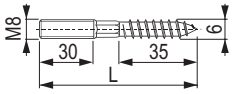

konfirmáty, euroskrutky, príslušenstvo

Konfirmát

kód	veľkosť (mm)	farba	balenie (ks)
11090	5 / 50	zinok biely	200
306119	5 / 50	zinok biely	3000
306120	6,4 / 50	zinok biely	2000
11099	7 / 50	zinok biely	200
306121	7 / 50	zinok biely	2000
11098	7 / 50	čierna	200
11097	7 / 50	zinok žltý	200

krytky konfirmátu str. 10.32

Konfirmát – drážky



kód	veľkosť (mm)	farba
100213	7 / 50	zinok biely
100214	7 / 70	zinok biely

- drážky v spodnej časti hlavy obmedzia možnosť prílišného dotiahnutia

krytky konfirmátu str. 10.32

Vrták na konfirmáty



kód	popis
353359	6,4 / 50 + inbusový kľúč
353358	7 / 50 + inbusový kľúč

Kľúč inbusový



kód	popis
95394	L 4

- vhodný na dotiahnutie konfirmátu

Euroskrutka – zápustná hlava



kód	veľkosť	farba	veľkosť bitu
95399	6,3 × 10 / 8	zinok biely	PZ2
95390	6,3 × 13 / 7	zinok biely	PZ2
100215	6,3 × 13 / 8	zinok biely	PZ2
389914	6,3 × 13 / 7	zinok biely	T20
389921	6,3 × 13 / 8	zinok biely	T20

Euroskrutka – pologuľatá hlava



kód	veľkosť	farba
103550	6,3 × 13 / 9	zinok biely

Flat

ITALIANA ferramenta



kód	veľkosť	pre hrúbku materiálu
283324	4 × 31 / 20 čiast. závit	18 – 20 mm
392234	4 × 27 / 16 čiast. závit	15 – 16 mm

- ozdobná skrutka s elegantnou plochou hlavou
- na spojenie dvoch dosiek
- výška hlavy len 1,2 mm, priemer 10 mm
- povrchová úprava nikel

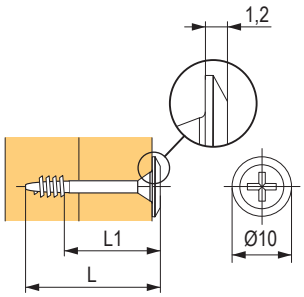

spojovacie skrutky

Flat



kód	povrch	rozsah spojenia (mm)	priemer otvoru (mm)
507029	nikel	30–40	5
507030	čierny nikel		

- závit M4
- ozdobná skrutka s elegantnou plochou hlavou
- na spojenie dvoch dosiek
- výška hlavy len 1,2 mm
- priemer hlavy 10 mm

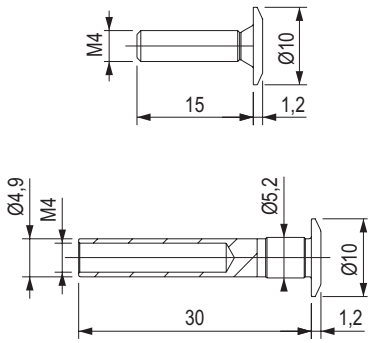

Skrutka + matica



kód	závit	rozsah spojenia (mm)	priemer otvoru (mm)
15036	M4	30–40	5
15038	M6	30–40	8

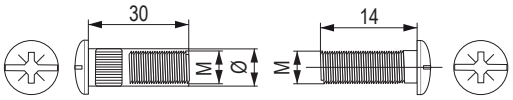

Skrutka spojovacia

kód	závit	dĺžka L (mm)	priemer otvoru (mm)
92773	M6	14	8
15039	M6	30	8

- pomocou spojovacích skrutiek a matice možno vytvoriť spoj s rozsahom 30 – 40 mm (so skrutkou 14 mm) a 40 – 50 mm (so skrutkou 30 mm)

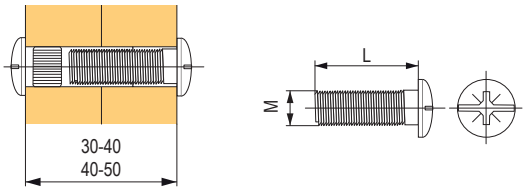

Matice spojovacie

kód	závit	dĺžka L (mm)	priemer otvoru (mm)
92772	M6	30	8

skrutky pre úchytky

Skrutky k úchytkám odlamovacie



kód	veľkosť
93299	M4 × 50

- skrutky na upevňovanie úchytiek, krížová drážka
- povrchová úprava – biely zinok
- dajú sa krátiť po cca 5 mm na dĺžku 25 mm

Skrutky k úchytkám



kód	veľkosť
10144	M4 × 8
15074	M4 × 10
10142	M4 × 12
15076	M4 × 16
10158	M4 × 20
10145	M4 × 22
10155	M4 × 25
10153	M4 × 30
15077	M4 × 35
10154	M4 × 40
95318	M4 × 45

- skrutky na upevňovanie úchytiek, krížová drážka
- povrchová úprava – biely zinok

Gumová podložka úchytky

kód	popis
08002	transparentná

- na správnu funkciu použite 2 ks podložky na jednu skrutku
- na inštaláciu úchytiek na sklenené výplne
- kov nesmie priamo doliehať na sklo
- pre priemer skrutky 4 mm

rozperky

Spax



kód	veľkosť (mm)	balenie (ks)	odporúčaná veľkosť skrutky
405546	5 × 25	150	4
405553	6 × 30	80	5
405569	6 × 45	50	5
405592	8 × 40	100	6

- univerzálna rozperka do plných materiálov
- miera zaťaženia v ťahu je závislá od typu vŕtaného materiálu, presné informácie nájdete na našom portáli

Univerzálna

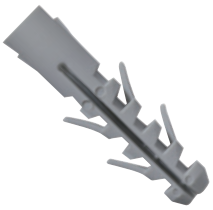

kód	veľkosť (mm)	balenie (ks)	odporúčané zaťaženie na ťah (kN)[1]	odporúčaná veľkosť skrutky
92700	6 × 30	100	0,42	3,5–5
92701	8 × 40	100	0,6	4,5–6
92702	10 × 60	50	0,74	6–8
92703	12 × 60	25	1,05	8–10

- univerzálna rozperka do plných materiálov

Uzlovacia s lemom



kód	veľkosť (mm)	balenie (ks)	odporúčané zaťaženie na ťah (kN)[1]	odporúčaná veľkosť skrutky
15067	6 × 38	100	0,35	4
15065	8 × 51	50	0,48	5
15066	10 × 61	50	0,6	6

- univerzálna rozperka do dutých aj plných materiálov

TX

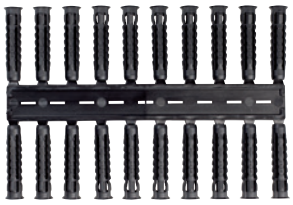

kód	veľkosť (mm)	balenie (ks)	odporúčané zaťaženie na ťah (kN)[1]	odporúčaná veľkosť skrutky
229048	6 × 30	20	0,49	4–5
229049	8 × 40	20	0,77	4,5–6
229050	10 × 50	10	1,05	6–8

- univerzálna rozperka do dutých aj plných materiálov
- v dutých materiáloch sa uzluje, v plných materiáloch sa roztvára
- vysoká odolnosť proti pretočeniu

rozperky

Turbo AL



			odporúčané zaťaženie na ťah (kN)[1]		
kód	veľkosť (mm)	balenie (ks)	sadrokartón	pórobetón	drevotrieska
229045	10 × 35	100	0,1	0,3	0,25

- špeciálna kovová rozperka na použitie do sadrokartónu, pórobetónu a drevotriesky
- bez predvŕtania sa zareže do materiálu (do drevotriesky je lepšie predvŕtať otvor 6 mm)
- odporúčaná skrutka na upevnenie 4 – 4,5 mm (bežná skrutka do drevotriesky)

Turbo



kód	veľkosť (mm)	balenie (ks)	odporúčané zaťaženie na ťah (kN)[1]	odporúčaná veľkosť skrutky
229046	10 × 35	100	0,35	4

- špeciálna rozperka na použitie do sadrokartónu
- bez predvŕtania sa zareže do sadrokartónovej dosky
- odporúčaná skrutka na upevnenie 3,5 – 4 mm

GBH





			odporúčané zaťaženie na ťah (kN)[1]		
kód	veľkosť (mm)	balenie (ks)	pórobetón G2	pórobetón G4	odporúčaná veľkosť skrutky
229047	10 × 55	50	0,31	0,82	3,5–4

- špeciálna rozperka na použitie do pórobetónu, sadrových dosiek a podobných ľahčených materiálov
- minimálne riziko pretočenia
- vysoká nosnosť

Odporúčanie:
Na montáž je výhodné použiť skrutky s pologuľatou hlavou. Rovná dosadacia plocha umožňuje jednoduchšie nastavenie, prípadný posuv a pod. Kužeľový tvar zápustnej hlavy pri doťahovaní neumožňuje posuv pripevňovaného predmetu. Výhodou pologuľatej hlavy je aj menšia deformácia a väčšie rozloženie tlaku. Skrutky s pologuľatou hlavou nájdete na str. 10.21.

[1] uvedené odporúčané zaťaženie sa týka statického pôsobenia sily

krytky

Krytky samolepiace

- jednoduché riešenie na zakrytie hlavičiek skrutiek, konfirmátov a ďalších otvorov
- samolepiace – vysoká priľnavosť
- na spoľahlivé fungovanie je potrebné starostlivo očistiť miesto určenia
- materiál ABS, UV odolné (vysoká odolnosť proti vyblednutiu a zmene farieb)
- výška 0,45 mm

Uni farby

vzorka farby	priemer 13 mm	priemer 20 mm
	298454	298507
	283190	**283232**
	283283	**283300**
	283280	**283297**
	298452	298505
	283273	**283290**
	298445	298498
	283227	**283268**
	283217	**283259**
	283218	**283260**
	298446	**298499**
	298447	298500
	283219	**283261**
	283220	**283262**
	298448	298501
	298449	**298502**
	283225	**283266**
	283226	**283267**
	298450	298503
	283287	**283304**
	298451	298504
	283230	**283270**

vzorka farby	priemer 13 mm	priemer 20 mm
	283281	**283298**
	298458	298511
	283222	**283263**
	298455	298508
	283277	**283294**
	283231	**283271**
	298453	298506
	304818	304831
	298459	298512
	298460	298513
	298456	298509
	298461	298514
	298457	298510
	304823	**304835**
	304819	**304832**
	304825	**304837**
	283223	283264
	298462	298515
	304814	**304827**
	304825	304837
	283223	283264
	304814	**304827**

vzorka farby	priemer 13 mm	priemer 20 mm
	304824	**304836**
	304822	304834
	304815	**304828**
	304816	**304829**
	304817	304830
	298447	298500
	283220	**283262**
	283226	**283267**
	283230	**283270**
	283277	**283294**
	298489	298543
	298493	298547
	283225	**283266**
	304816	**304829**
	505514	**507396**
	505515	**507399**



číslo farby	priemer 40 mm
11164	**283272**

krytky

Drevodekory

vzorka farby	priemer 13 mm	priemer 20 mm
	283191	283233
	283288	283305
	283216	283258
	298467	298520
	283286	283303
	283205	283247
	283192	283234
	283279	283296
	283201	283243
	298480	298534
	298486	298540
	298492	298546
	298496	298550
	283284	283301
	283212	283254
	283276	283293
	298468	298521
	298469	298522
	283208	283250
	283274	283291
	283198	283240
	283202	283244
	298481	298535
	298487	298541
	298493	298547
	298497	298551
	283195	283237
	283213	283255

vzorka farby	priemer 13 mm	priemer 20 mm
	283282	283299
	283193	283235
	298470	298523
	298472	298526
	298476	298530
	283199	283241
	283204	283246
	298482	298536
	298488	298542
	298494	298548
	298463	298516
	298464	298517
	283211	283253
	283209	283251
	283210	283252
	298473	298527
	283194	283236
	283200	283242
	298479	298533
	298483	298537
	298489	298543
	298490	298544
	283289	283306
	283275	283292
	283214	283256
	283215	283257
	283285	283302
	298471	298525

vzorka farby	priemer 13 mm	priemer 20 mm
	298474	298528
	283278	283295
	298477	298531
	283206	283248
	298484	298538
	298495	298549
	283196	283238
	298465	298518
	298466	298519
	283229	283269
	283203	283245
	298475	298529
	283197	283239
	298478	298532
	283207	283249
	298485	298539
	298491	298545
	283224	283265
	304821	304833
	283211	283253
	298495	298549
	283205	283247
	283281	283298
	283207	283249
	298483	298537
	298495	298549
	283200	283242
	298471	298525

vzorka farby	priemer 13 mm	priemer 20 mm
	298486	298540
	283211	283253
	283215	283257
	283216	283258
	298486	298540
	298495	298549
	298479	298533
	283210	283252
	298497	298551
	298481	298535
	283197	283239
	283215	283257
	298495	298549
	298495	298549
	298497	298551
	283207	283249
	283197	283239
	298482	298536
	283211	283253
	298482	298536
	283204	283246
	298482	298536
	298473	298527
	505516	507403
	505517	507405

12345 Položka je skladom **12345** Položka je na objednávku

samolepiace krytky

Priradenie k dekorom Egger

dekor Egger	štruktúra	priemer 13 mm	priemer 20 mm
W1000	PM	**283218**	**283260**
W1000	ST2	**283227**	**283268**
W1000	ST9	**283227**	**283268**
W1000	ST19	**283217**	**283259**
W1000	ST38	**283217**	**283259**
W1100	PM	**298446**	**298499**
W1100	ST2	**298447**	**298500**
W1100[2)]	ST30	**298446**	**298499**
W1100	ST9	**283217**	**283259**
W1100	ST9	**283227**	**283268**
W908	ST2	**283227**	**283268**
W908	SM	**283227**	**283268**
W980	ST2	**283273**	**283290**
W980	SM	**283273**	**283290**
U104	ST9	**283220**	**283262**
U108	ST9	**283220**	**283262**
U113	ST9	**283219**	**283261**
U114	ST9	**283222**	**283263**
U156	ST9	**283219**	**283261**
U201	ST9	**283225**	**283266**
U201	ST19	**304825**	**304837**
U216	ST9	**298447**	**298500**
U222	PM	**283220**	**283262**
U222	ST2	**283220**	**283262**
U222	ST9	**283220**	**283262**
U321	ST9	**283223**	**283264**
U337	ST9	**298460**	**298513**
U630	ST9	**283231**	**283271**
U702	PM	**298449**	**298502**
U702	ST2	**304823**	**304835**
U702	ST9	**304823**	**304835**
U702[2)]	ST16	**304823**	**304835**
U707	ST9	**304816**	**304829**
U708	PM	**283226**	**283267**
U708	ST2	**283226**	**283267**
U708	ST9	**283225**	**283266**
U727	PM	**304825**	**304837**
U727	ST2	**304825**	**304837**
U727	ST9	**304825**	**304837**
U732	PM	**283287**	**283304**
U732	ST2	**283287**	**283304**
U732	ST9	**283287**	**283304**
U741	ST9	**304819**	**304832**
U748	ST9	**304819**	**304832**
U750	ST9	**304823**	**304835**
U763	ST9	**283225**	**283266**
U767	ST9	**304824**	**304836**
U775	ST9	**283226**	**283267**
U788	ST9	**283225**	**283266**
U788[2)]	ST16	**283225**	**283266**
U899	ST9	**283230**	**283270**
U960	ST9	**283287**	**283304**
U960	ST9	**505515**	**507399**
U961	ST2	**304815**	**304828**
U961	ST19	**304815**	**304828**
U960	ST2	**505514**	**507396**
U963	ST9	**304815**	**304828**
U999	PM	**283277**	**283294**
U999	ST2	**283277**	**283294**
U999	ST19	**283230**	**283270**
F416	ST10	**298489**	**298543**
F433	ST10	**298493**	**298547**
F501	ST2	**283190**	**283232**
F502	ST2	**283281**	**283298**
F509	ST2	**283225**	**283266**
F812	ST9	**304816**	**304829**
H1101[2)]	ST12	**298474**	**298528**
H1113	ST10	**283211**	**283253**
H1115	ST10	**283208**	**283250**
H1115	ST12	**298475**	**298529**
H1116[2)]	ST12	**283229**	**283269**
H1122	ST22	**298478**	**298532**
H1123	ST22	**298495**	**298549**
H1137	ST12	**283224**	**283265**
H1145	ST10	**283207**	**283249**
H1146	ST10	**283208**	**283250**
H1151	ST10	**283205**	**283247**
H1176	ST37	**283281**	**283298**
H1180	ST37	**283207**	**283249**
H1181	ST33	**283208**	**283250**
H1181	ST37	**298483**	**298537**
H1199	ST12	**283224**	**283265**
H1212[2)]	ST33	**283208**	**283250**
H1213[2)]	ST33	**298471**	**298525**
H1250	ST36	**283206**	**283248**
H1251	ST19	**283216**	**283258**
H1253	ST19	**298495**	**298549**
H1253	ST19	**505517**	**507405**
H1277	ST9	**283200**	**283242**
H1312	ST10	**298471**	**298525**
H1313	ST10	**298486**	**298540**
H1318	ST10	**283211**	**283253**
H1330	ST10	**283215**	**283257**
H1334	ST9	**283200**	**283242**
H1344	ST32	**283216**	**283258**
H1345	ST32	**298486**	**298540**
H1346	ST32	**298495**	**298549**
H1387	ST10	**298479**	**298533**
H1399	ST10	**298481**	**298535**
H1400[2)]	ST36	**283197**	**283239**
H1401	ST22	**298477**	**298531**
H1424	ST22	**283206**	**283248**
H1444	ST9	**283275**	**283292**
H1486	ST36	**298475**	**298529**
H1487	ST22	**283199**	**283241**
H1444[2)]	ST9	**283275**	**283292**
H1511	ST15	**283192**	**283234**
H1582	ST15	**283276**	**283293**
H1615	ST9	**283216**	**283258**
H1636	ST12	**283212**	**283254**
H1714	ST19	**505516**	**507403**
H1733	ST9	**283191**	**283233**
H2033	ST10	**283210**	**283252**

samolepiace krytky

Priradenie k dekorom Egger

dekor Egger	štruktúra	priemer 13 mm	priemer 20 mm
H3006[2]	ST22	**283279**	**283296**
H3012	ST22	**283200**	**283242**
H3048[2]	ST10	**298482**	**298536**
H3058	ST22	**298497**	**298551**
H3080[2]	ST15	**283193**	**283235**
H3090	ST22	**298487**	**298541**
H3113[2]	ST15	**283213**	**283255**
H3131	ST12	**298483**	**298537**
H3133	ST12	**298475**	**298529**
H3146	ST19	**298481**	**298535**
H3154	ST36	**283197**	**283239**
H3156	ST12	**283208**	**283250**
H3157	ST12	**283200**	**283242**
H3170	ST12	**283207**	**283249**
H3176	ST37	**283215**	**283257**
H3178	ST37	**298495**	**298549**
H3190	ST19	**298495**	**298549**
H3192	ST19	**298497**	**298551**
H3303	ST10	**283202**	**283244**
H3309	ST28	**283207**	**283249**
H3325	ST28	**283197**	**283239**
H3326	ST28	**298482**	**298536**
H3330	ST36	**283211**	**283253**
H3331	ST10	**283207**	**283249**
H3395	ST12	**283202**	**283244**
H3398	ST12	**283199**	**283241**
H3408	ST38	**298482**	**298536**
H3430	ST22	**298473**	**298527**
H3433	ST22	**283206**	**283248**
H3450	ST22	**298473**	**298527**
H3451	ST22	**283200**	**283242**
H3453	ST22	**298495**	**298549**
H3453	ST22	**505517**	**507405**
H3700	ST10	**283207**	**283249**
H3702	ST10	**283204**	**283246**
H3710	ST12	**298482**	**298536**
H3710	ST12	**505516**	**507403**
H3730	ST10	**283211**	**283253**
H3732[2]	ST10	**298474**	**298528**
H3734	ST9	**283210**	**283252**
H3734	ST9	**505516**	**507403**
H3840	ST9	**283282**	**283299**
H3860	ST9	**298473**	**298527**

[2] výbehový dekor

Priradenie k dekorom Kronospan

dekor Kronospan	priemer 13 mm	priemer 20 mm
101	**283273**	**283290**
110	**283218**	**283260**
112	**283225**	**283266**
134	**283222**	**283263**
162	**505515**	**507399**
164	**505514**	**507396**
190	**283277**	**283294**
190	**283277**	**283294**
190	**283230**	**283270**
191	**304816**	**304829**
197	**283281**	**283232**
375	**283275**	**283292**
381	**283194**	**283236**
514	**283220**	**283262**
514	**283219**	**283261**
515	**283219**	**283261**
522	**283219**	**283261**
540	**283225**	**283266**
729	**283197**	**283239**
854	**283204**	**283246**
859	**283281**	**283298**
861	**283225**	**283266**
1700	**283225**	**283266**
1715	**283282**	**283299**
1912	**283284**	**283301**
3025	**298483**	**298537**
4299	**304819**	**304832**
5194	**298475**	**298529**
5501	**283216**	**283258**
5527	**283216**	**283258**
5529	**298471**	**298525**
5981	**298449**	**298502**
5982	**298449**	**298502**
6299	**283287**	**283304**
7031	**283273**	**283290**
7045	**298449**	**298502**
7045	**298449**	**298502**
7113	**283223**	**283264**
7184	**304819**	**304832**
7648	**298497**	**298551**
8100	**283218**	**283260**
8431	**283208**	**283250**
8508	**298478**	**298532**

dekor Kronospan	priemer 13 mm	priemer 20 mm
8509	**298495**	**298549**
8547	**298471**	**298525**
8548	**283289**	**283306**
8622	**283275**	**283292**
8656	**298497**	**298551**
8681	**298446**	**298499**
8685	**283218**	**283260**
8685	**283218**	**283260**
8921	**283200**	**283242**
8953	**505516**	**507403**
8995	**283211**	**283253**
9455	**283214**	**283256**
9551	**298461**	**298514**
9614	**283202**	**283244**
9614	**283286**	**283303**
9763	**283229**	**283269**
K001	**283203**	**283245**
K002	**298487**	**298541**
K004	**283205**	**283247**
K005	**298487**	**298541**
K006	**298483**	**298537**
K007	**298475**	**298529**
K008	**283216**	**283258**
K011	**298471**	**298525**
K014	**283216**	**283258**
K018	**283208**	**283250**
K019	**298487**	**298541**
K020	**283197**	**283239**
K020	**505516**	**507403**

Priradenie k dekorom je len približné a môže sa hodiť len k určitej časti povrchu. Vhodnosť krytky k danému dekoru sa nedá garantovať.

- objednávkové položky je nutné objednať v celom balení 100 (60) hárkov (13 mm – 2000 ks, 20 mm – 900 ks)

12345 Položka je skladom **12345** Položka je na objednávku

samolepiace krytky

Priradenie k dekorom Kronospan

dekor Kronospan	priemer 13 mm	priemer 20 mm
K021	**283211**	**283253**
K022	**298487**	**298541**
K078	**283199**	**283241**
K079	**298481**	**298535**
K080	**283203**	**283245**
K081	**298471**	**298525**
K082	**298482**	**298536**
K083	**298477**	**298531**
K085	**298471**	**298525**
K086	**283211**	**283253**
K087	**283208**	**283250**

dekor Kronospan	priemer 13 mm	priemer 20 mm
K088	**298477**	**298531**
K089	**298487**	**298541**
K090	**298482**	**298536**
K096	**304825**	**304837**
K100	**298460**	**298513**
K105	**298475**	**298529**
K107	**298487**	**298541**
K349	**298494**	**298548**
K350	**304818**	**304831**
K352	**298493**	**298547**
K354	**298474**	**298528**

dekor Kronospan	priemer 13 mm	priemer 20 mm
K355	**298493**	**298547**
K356	**283208**	**283250**
K358	**283211**	**283253**
K359	**283210**	**283252**
K360	**298483**	**298537**
K361	**298483**	**298537**
K362	**298479**	**298533**
K363	**283211**	**283253**
K364	**298479**	**298533**
K365	**283199**	**283241**
K366	**304821**	**304833**

Priradenie k dekorom je len približné a môže sa hodiť len k určitej časti povrchu. Vhodnosť krytky k danému dekoru sa nedá garantovať.

- objednávkové položky je nutné objednať v celom balení 100 (60) hárkov (13 mm – 2000 ks, 20 mm – 900 ks)

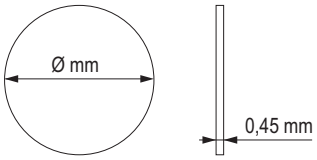

- balenie – Ø 13 mm, hárok 20 ks
  – Ø 20 mm, hárok 15 ks
- objednávkové položky je nutné objednať v celom balení 100 (60) hárkov (13 mm – 2000 ks, 20 mm – 900 ks)

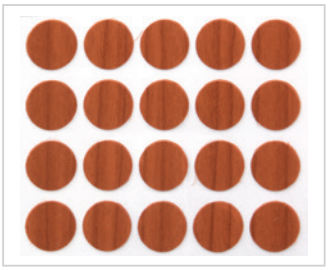

balenie ∅ 13 mm = 20 ks

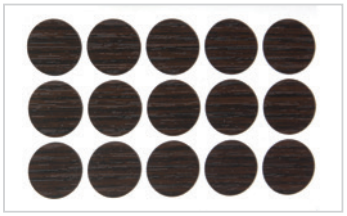

balenie ∅ 20 mm = 15 ks

plastové krytky

- balenie: konfirmáty, skrutky – 250 ks, excentre – 500 ks

farba	vhodné k dekoru	konfirmát	skrutka	excenter
biela	biela 101	**KR001**	**KR021**	**359637**
béžová	breza 1715, H1733, 375, H1521	**KR002**	**KR022**	**359641**
borovica	borovica 353	**KR003**	**KR023**	×
breza modrá	modrá capri 121, breza modrá	**KR004**	KR024	×
javor sivý	sivá 881, 1700, platina 859, javor sivý	**KR006**	**KR026**	×
buk D	buk, 1796, 381, 757	**KR007**	**KR027**	×
buk	1783, dub 740	**KR008**	**KR028**	×
buk tirolský svetlý	H1518, H1582, H1887, H1932, H1954	**101313**	**101362**	×
jelša	637	**KR009**	**KR029**	×
calvados hnedočervený	calvados 1792, H 1951, čerešňa 9345	**KR010**	**KR030**	×
rustik suk	orech 729, rustikal suk	**KR011**	**KR031**	×
čerešňa	čerešňa 344	**KR012**	**KR032**	**359643**
mahagón	mahagón 775	**KR013**	×	×
palisander	wenge 854, orech 8953	**KR014**	**KR034**	**359638**
čierna	čierna 190	**KR015**	**KR035**	**359639**
dub morený 35706		**101321**	**101371**	×
dub natural	H1348, H1344, H3382, H1334, 8431	**101323**	**101373**	×
dub svetlý	H3400, H3386	**101325**	**101375**	×
jabloň	H1954	**101330**	**101380**	×
orech morený	729, H1709, H3734	**101340**	**101391**	×
hliník	F509, 881	**101355**	**101406**	×
antracit	odtiene antracitu	×	×	**359642**
sonoma	sonoma	×	×	**359644**

- priradenie k dekorom je orientačné, farba krytky excentra nezodpovedá 100 % farbe ostatných krytiek

krytka excentra

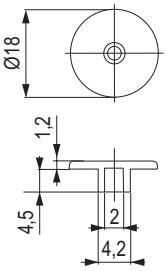

krytka skrutky

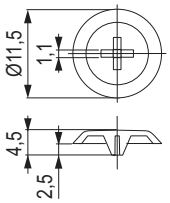

krytka konfirmátu

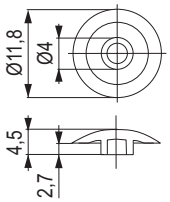



kolíky, lamelky, vyspravovací materiál

KNAPP®

Zjednodušte si prácu

- Nie je potrebné špeciálne náradie na inštaláciu lameliek.
- Cenovo výhodné.
- Variant pre všetky druhy drevín alebo materiálov na báze dreva.
- Nielen zásuvné, ale aj nacvakávacie spoje.
- Jednoduchá inštalácia pripravených dielov na montáži – v podstate bez náradia.

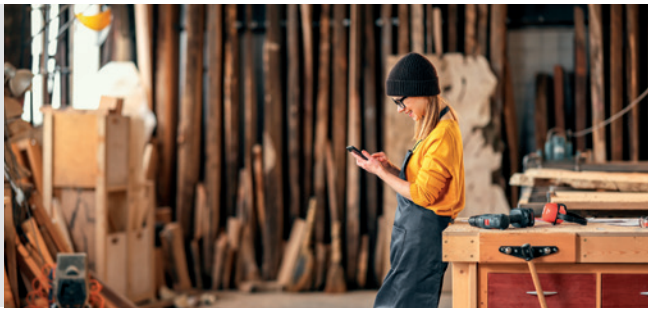

Plastový zásuvný spoj



YouTube

kód	popis
463414	K053 SUNNY zásuvný spoj (plast)

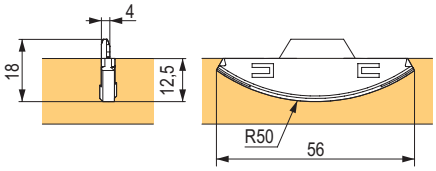

Plastový zásuvný spoj



YouTube

kód	popis
463415	K023 CHAMP zásuvný spoj (plast)

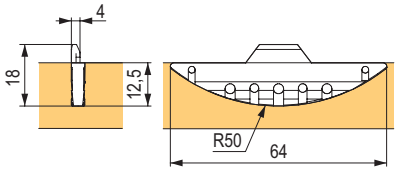

Kovový zásuvný spoj



YouTube

kód	popis
463413	K049 SILVER zásuvný spoj (zliatina hliníka a zinku)

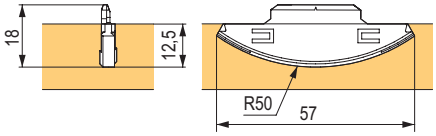

Plastový kompaktný spoj



YouTube

kód	popis
463416	K058 FAST kontaktný spoj (plast)

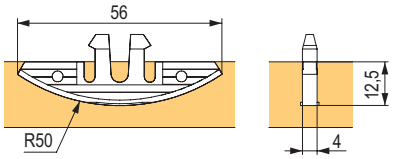

Kovový zásuvný spoj



YouTube

kód	popis
463417	K026 METAL zásuvný spoj (1 pár lamelka, 2× skrutka 3×13, 2× skrutka 3×25)

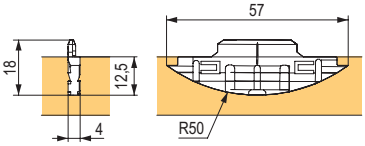

Suky



STRONG

kód	priemer / hrúbka (mm)	materiál	balenie (ks)
175624	10 / 7	smrek	500
01430	15 / 7	smrek	1000
01432	20 / 7	smrek	
01434	25 / 7	smrek	500
01436	30 / 7	smrek	
01437	35 / 7	smrek	250
101495	35 / 7	borovica	500

Kolíky spojovacie kalibrované – breza



bez lepidla



s lepidlom

kód	rozmer (mm)	balenie (ks)
340719	8 × 35	8 650
344255	8 × 35 s lepidlom	
362946	8 × 40	7 600
395167	8 × 35	1 000
396181	8 × 35 s lepidlom	
396182	8 × 40	

- oba typy kolíkov sú vhodné na bežné kolíkovanie, rovnako aj na **automatické kolíkovačky**
- kolíky sú elektronicky testované na geometriu, omnoho menšia pravdepodobnosť defektného kusu
- verzia s lepidlom je vhodná najmä pre automaty so vstrekom lepidla – odpadne čistenie trysiek po použití, voda na rozdiel od lepidla nezaschne, prípadne neznečistí povrch dosky

Pri použití kolíkov s lepidlom stačí do otvoru vstreknúť vodu (1/3 až 1/2 hĺbky), objem vody cca 0,2 až 0,4 cm^3 do každého otvoru. Lepidlo, ktoré je na kolíku, sa aktivuje a začne lepiť. Plné vytvrdnutie lepidla je do 24 hodín.

Označovač na kolíky



kód	rozmer (mm)
11539	8

Tyčovina na kolíky – buk



kód	rozmer (mm)
01424	6 × 1 000
01457	8 × 1 000
01415	10 × 1 000
01418	12 × 1 000
100377	16 × 1 000

Lodičky – vyspravovacie



kód	rozmer (mm)	materiál	balenie (ks)
01420	68 × 13 × 8	smrek	500

Kolíky spojovacie drevené – buk



kód	rozmer (mm)	ks / kg
01449	6 × 35	1 500
01407	8 × 30	950
01413	8 × 35	845
01414	8 × 40	770
01406	8 × 50	640
01448	8 × 60	560
01422	10 × 40	500

- balenie 1 kg
- ryhované
- počet kusov sa môže líšiť ± 7 %

Lamelky Kaiser



kód	veľkosť	rozmer (mm)	hrúbka (mm)	balenie (ks)	drevina
100964	0	45 × 15	4	1 000	buk
82907	10	53 × 19			
82908	20	56 × 23			
275621	20	56 × 23			breza

Bukové lamelky



kód	veľkosť	rozmer (mm)	hrúbka (mm)	balenie (ks)
278089	10	53 × 18	3,75–3,9	1 000
227021	20	56 × 23		

Záslepky – viečka s čapom



kód	priemer otvoru (mm)	vonkajší priemer (mm)	výška (mm)	materiál	balenie (ks)
101485	10	14	9	buk	100
101472	15	19	10	smrek	
101477				borovica	
101482				buk	

KLICK plastový spoj

KNAPP®

Spojovací systém KLICK

- plastový spoj
- jednoduchý spoj
- systém KLICK umožňujúci jednoduchú inštaláciu ozdobných prvkov, prípadne prepojenie dvoch dielcov v nenamáhanom spoji



KLICK plastový spoj



YouTube

kód	popis
459397	K045 KLICK plastový spoj

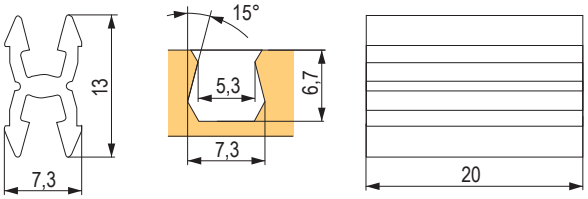



kód	popis
459400	K060 KLICKpro plastový hranový spoj

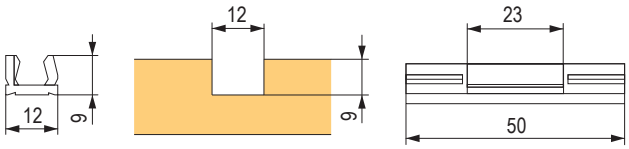



YouTube

kód	popis
459399	K048 sKLICK plastový spoj + skrutka

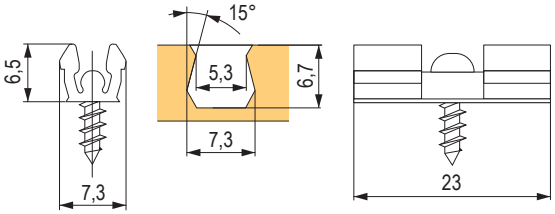

Príslušenstvo



kód	popis
459401	K046 / F TCT fréza, rybinové drážky 8 mm

KNAPP®

skrytý samosvorný korpusový spoj

Vysokopevnostný – nerozoberateľný

- jednoduchá preprava – prvky korpusu je možné prepravovať po jednotlivých častiach, konečná montáž je možná na mieste
- žiadne lepenie – kvôli zúbkovaniu na vonkajšej strane plastovej rozperky a ukotveniu oceľovej skrutky na základni rozperky nevyžaduje QUICK-SET počas používania žiadne lepidlo
- možno použiť s automatickým strojom na rozperky, CNC alebo vrtákom na rozperky

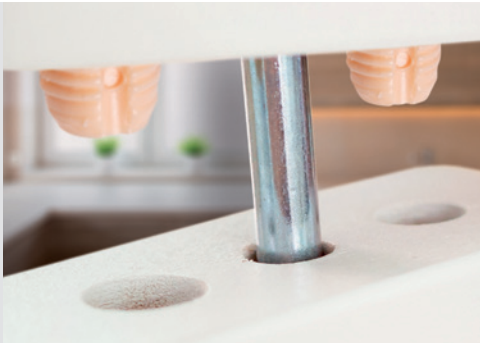

Plastový kolík

kód	popis
487125	6 × 28 mm
459402	8 × 36 mm
459403	8 × 50 mm



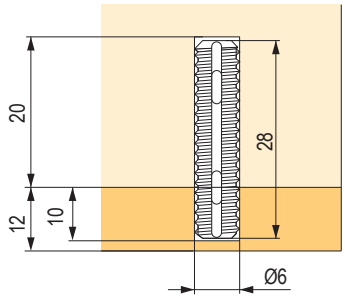

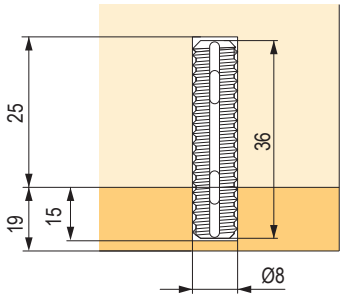

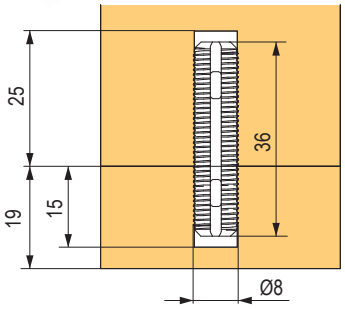

Príslušenstvo



kód	popis
459410	Z011 PU + lepidlo jednozložkové

Bezpečné – vysoké hodnoty zaťaženia:

- 60 kg pre 19 mm drevotrieskové dosky
- 73 kg pre 16 mm MDF
- 73 kg pre 17 mm masívne drevo
- 85 kg pre 17 mm buk

závrtné a narážacie matice

Matica závrtná s límcom



kód	vnútorný závit	priemer diery (mm)	dĺžka L (mm)
15031	M5	7	10
351869	M6	8	10
15021			13
283069			17
292628			20
15022	M8	10	15
351871			20
351870	M10	12	18

- materiál – zinková zliatina

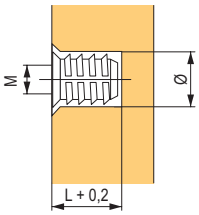

Matica závrtná bez límca



kód	vnútorný závit	priemer diery (mm)	dĺžka L (mm)
95398	M6	8,5	13
229901	M8	10	15

- materiál – oceľ (zinok žltý)

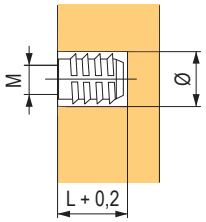

Rozperné narážacie kolíky



kód	názov	vnútorný závit	priemer diery (mm)	dĺžka L (mm)
15025	BU08	M4	5,2	10

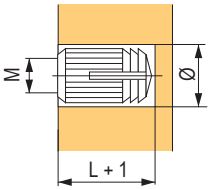

Rozperné narážacie kolíky



kód	názov	vnútorný závit	dĺžka L (mm)
351864	BU33	M4	7,5

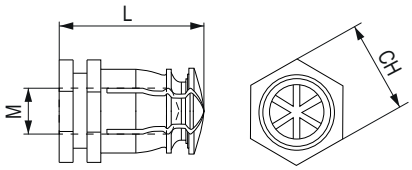

Rozperné narážacie kolíky



kód	názov	vnútorný závit	dĺžka L (mm)
15023	BU12	M6	12

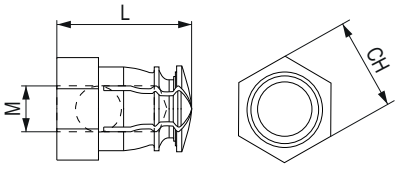

narážacie rozperky

Rozperka narážacia



kód	vnútorný závit	priemer diery (mm)	dĺžka (mm)
15030	M6	8,5	15,5

- materiál – oceľ pozinkovaná

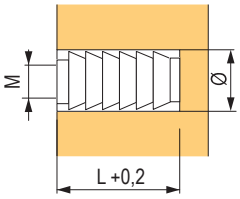

Matica narážacia



kód	vnútorný závit	priemer diery (mm)	dĺžka L (mm)	priemer H (mm)
101518	M6	8	9	19
101519	M8	10	11	22
101521	M10	11	12	25

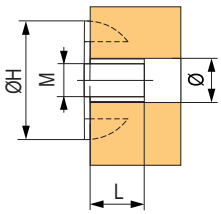

Rozperky narážacie plastové



kód	názov	vnútorný závit	priemer diery (mm)	dĺžka L (mm)
15018	BU11	M4	8	11,5
97129	BU61	M6		

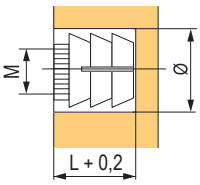

priemyselné spony

Typ 352/92



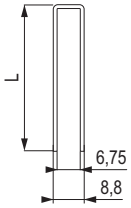

kód	dĺžka L (mm)	balenie (ks)
260099	18	6 000
265864	20	5 200
162313	25	4 000
277855	30	3 600

- kvalitné spony vhodné pre väčšinu používaných sponkovačiek
- na upevňovanie chrbtov korpusov a pod.
- kompatibilné so systémami 92 (Akes, Atro, Bea, Bostitch, Haubold, Josef Kihlberg, Nikema, Omer, Senco, Schneider a systém H – Holz-Her, Prebena)
- rozmer valcovania 1,05 × 1,28 mm
- rozmer vnútorný/vonkajší: 6,75/8,8 mm
- pozinkované

Typ 364/90



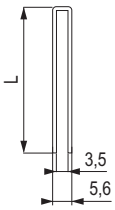

kód	dĺžka L (mm)	balenie (ks)
283362	20	3 600
162314	25	6 000
283363	30	4 800

- kvalitné spony vhodné na upevňovanie chrbtov korpusov a pod.
- kompatibilné so systémami 90 (Akes, Atro, Bea, Bostitch, Haubold, Fasco, Josef Kihlberg, Nikema, Omer, Schneider, Tackwise, Wurth), Prebena E, K, Senco L, Holtzer G
- rozmer valcovania 1,05 × 1,27 mm
- rozmer vnútorný/vonkajší: 3,5 / 5,6 mm
- pozinkované

Typ 343/99



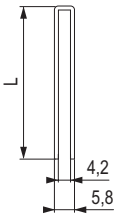

kód	dĺžka L (mm)	balenie (ks)
228911	15	9 600
228912	18	4 200
228913	20	7 200
228914	23	3 200
228930	25	6 000
228918	30	5 200

- kompatibilný so systémami: BeA 99, Prebena ES, Bosch 55, Novus C, Rapid 14 – 606, Tacwise 91
- rozmer valcovania 0,78 × 1,13 mm
- rozmer vnútorný/vonkajší: 4,2 / 5,8 mm
- pozinkovaný

Typ 338

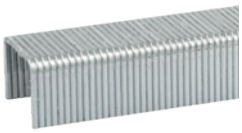

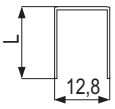

kód	dĺžka L (mm)	balenie (ks)
351783	8	39 200
351784	10	31 360
351785	12	25 480
351786	14	23 520
351787	16	19 600

- kompatibilný so systémami BeA 80 a 380
- čalúnnické spony, sponky pre ručné, mechanické, elektrické a pneumatické sponkovačky
- vonkajší rozmer 12,8 mm
- hrúbka drôtu 0,87 mm
- použitie: čalúnnické práce, dekoračné práce, montáž fólií, tesárske práce

Dēmos

Všetko pre výrobu nábytku

Služby a servis

Sme s vami od návrhu až po realizáciu

už 30 rokov s vámi





Preto je Démos medzi zákazníkmi obľúbený.

Ponúkať kvalitné služby bol vždy hlavný cieľ Démosu. Služby, ktoré potrebujete a o ktoré požiadate. O tom, že ich je naozaj veľa sa presvedčíte v brožúre Služby a servis, kde vám ich priblížime.

Sťahujte na www.demos24plus.com

spájanie pracovných dosiek

Quick Tech
pre bežné hrúbky

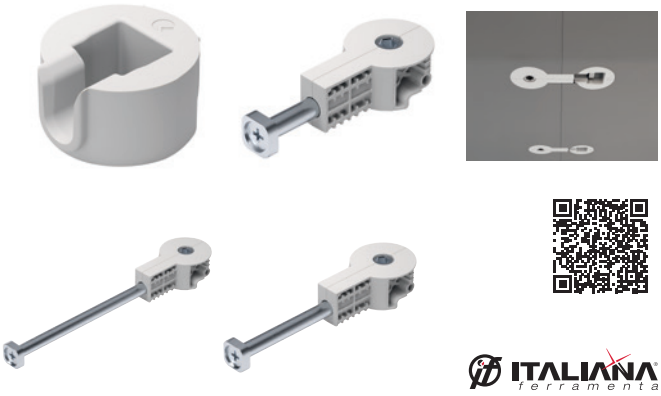

kód	rozstup vŕtania C (mm)	priemer vŕtania D (mm)	hĺbka otvoru H (mm)	šírka drážky B (mm)
396183	52	30	21	14
396184	150	30	21	14
507036	64	35	21	15
507037	100	35	21	15
507038	150	35	21	15

- efektívne spájanie pracovných dosiek a panelov
- jednoduchá a rýchla inštalácia, pevné spojenie
- pre inbusový kľúč S6, možnosť použiť aj aku skrutkovač

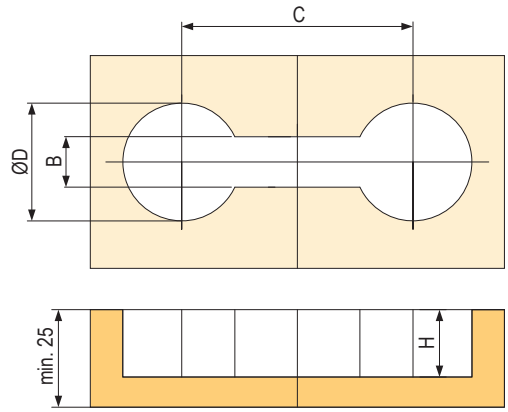

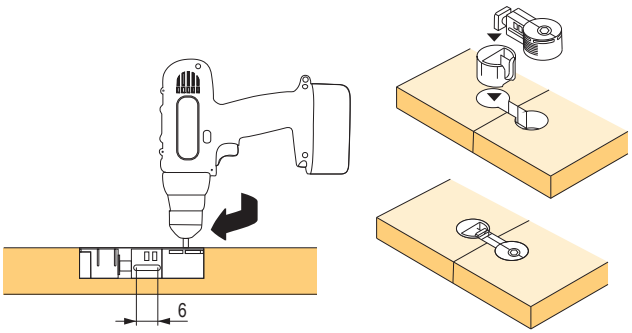

Celokovové skrutky
pre bežné hrúbky

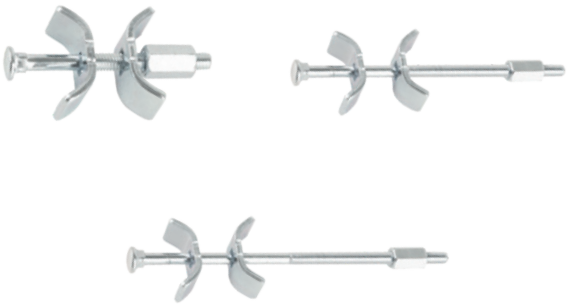

kód	rozstup vŕtania X (mm)	hĺbka otvoru H (mm)
15600	65	20
15602	120	20
15605	150	20

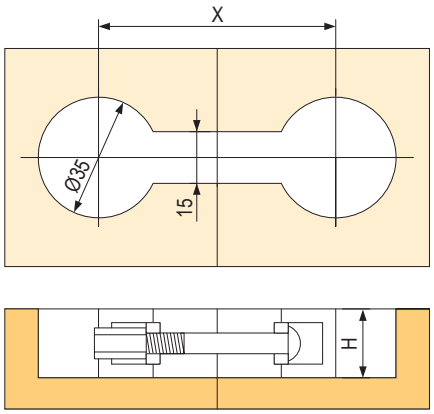

Skrutky na tenké a kompaktné pracovné dosky



kód
459398

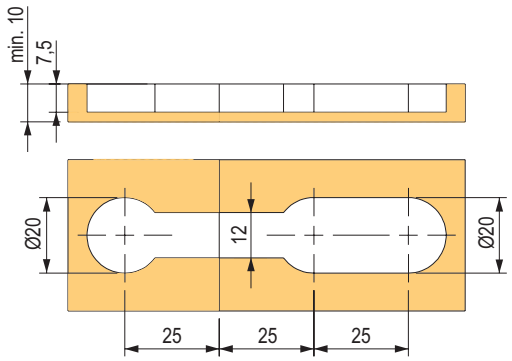

Uťahovacie nadstavce s guľatou hlavou



kód	popis
469488	uhlový kľúč
469489	priamy bit (89 mm)

Pull IN





kód	povrch
283321	nikel
507042	čierny nikel

- vysoká pevnosť
- špeciálny tvar zahĺbenia spôsobí pritiahnutie spájaných dielov navzájom k sebe
- vhodná skrutka – euroskrutka so zápustnou hlavou
- možné použiť aj skrutku so zápustnou hlavou s priemerom 4 mm, pritom je nutné zmeniť veľkosť otvoru
- pre euroskrutky, prípadne pre elegantný vzhľad odporúčame poniklovanú skrutku Spax 4 × 16 so šošovkovitou hlavou 360299

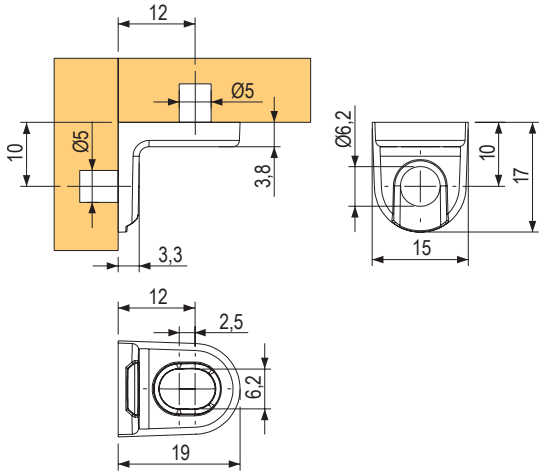

spojovacie prvky

Excenter spojovacieho kovania – typ EC



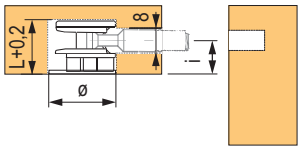

kód	hrúbka dosky (mm)	priemer (mm)	dĺžka L (mm)	rozmer i (mm)	farba
15002	16	15	12,5	8	nikel
15003	18 / 20	15	13,8	9 / 9,5	zinok

- masívnejšie prevedenie

Excenter spojovacieho kovania



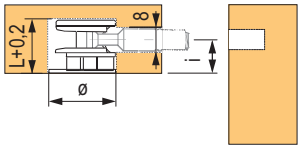

kód	hrúbka dosky (mm)	priemer (mm)	dĺžka L (mm)	rozmer i (mm)	farba
229902	15 / 16	15	12	7,75	zinok
229903	18 / 20	15	13,5	9,3	zinok

Tiahlo excentra – typ TM



kód	rozstup i (mm)	priemer vŕtania (mm)	dĺžka závitu L (mm)
347270	24	5	11
267430	34	5	11

- s eurozávitom

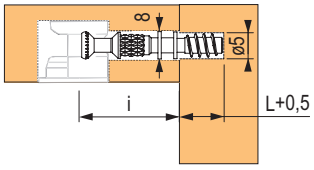

Tiahlo excentra Quick



kód	rozstup i (mm)	priemer vŕtania D (mm)	hĺbka diery L (mm)
92794	24	8	11
157847	34	8	11

- tiahlo pre rýchlejšiu montáž, odolné proti vibráciám
- o 30 % vyššia pevnosť spoja
- vysoká tolerancia umiestnenia otvoru excentra (± 0,5 mm)
- možnosť predinštalácie už pri výrobe
- časová úspora pri montáži – bez skrutkovania
- rovnaký priemer otvoru ako na kolíky – nie je potrebné meniť vŕtací nástroj

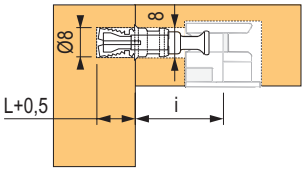

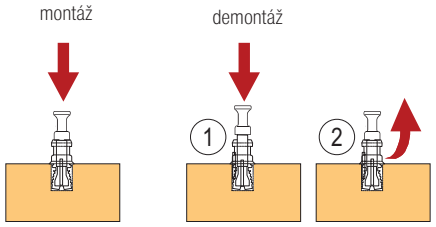

Tiahlo excentra – typ TE



kód	rozstup i (mm)	priemer vŕtania (mm)	dĺžka závitu L (mm)
92796	24	5	9,5
15020	34	5	11

- s eurozávitom

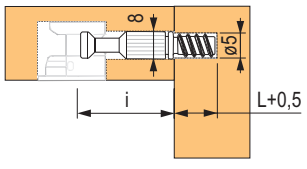

Tiahlo excentra uhlové



kód	rozstup (mm)	priemer otvoru (mm)
229898	44	7

- na uhlové spojenie od 90° do 180°

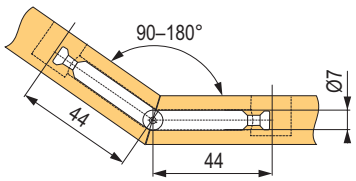

Tiahlo excentra M6



kód	rozstup i (mm)	závit	dĺžka závitu L (mm)
15092	34	M6	9,5

- na použitie do kovových prvkov, prípadne so závrtnými maticami

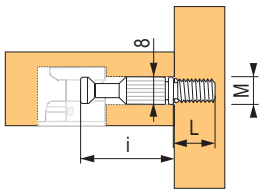

Tiahlo excentra dvojité



kód	rozstup (mm)	priemer otvoru (mm)
229899	34–19–34	8

- pre medzistenu 19 mm

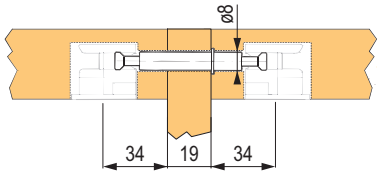

Skrutka k valčekovej matici



kód	závit	priemer (mm)	dĺžka L (mm)
92791	M6	12	50
92792	M6	12	60

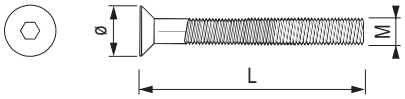

Matica valčeková BA02



kód	vnútorný závit	priemer (mm)	dĺžka L (mm)	rozmer i (mm)
92793	M6	10	14	9

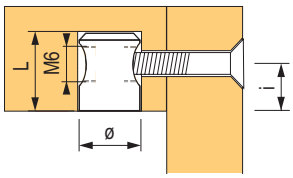

Spojovacie kovanie



kód	kód Blum	farba
13716	42.0700.01	biele
13715	42.0700.01	hnedé

- spojovacie kovanie na korpus so spojovacou skrutkou
- plastové puzdro s predmontovaným excentrom zo zinku
- spojovacia skrutka zo zinku liateho pod tlakom

Dno

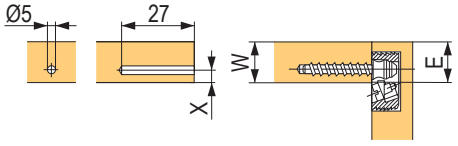

Bok korpusu

c - w - x + 0 mm
x max. - 9,5 mm

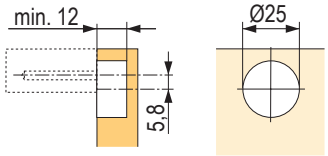

spojovacie prvky

Target

- spoj pre veľké zaťaženie, s vysokou pevnosťou a jednoduchou montážou
- vhodné rozšíriť drevenými kolíkmi
- vhodné pre sériový aj kusový nábytok
- praktické riešenie pre širokú možnosť uplatnení
- skrutkový spoj zabezpečí pevné spojenie, použitie AKU náradia urýchli montáž
- ľahká predmontáž
- vhodné pre materiály hr. 15 – 25 mm



Target J10

kód	typ závitu	protikus v korpuse	typ
507045	M6	**15021**	M6 × 13
		283069	M6 × 17
		292628	M6 × 20
507046	eurozávit 11 mm	×	×

- komplet obsahuje tiahlo aj fixačnú skrutku
- variant so závitom M6 je nutné doplniť vhodným protikusom v korpuse







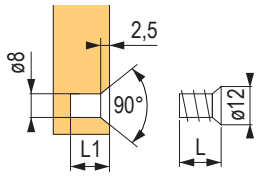

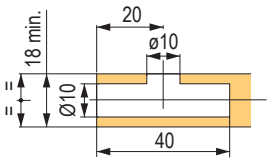

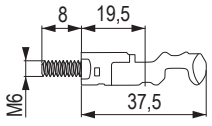

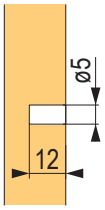

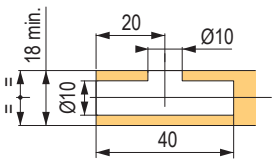

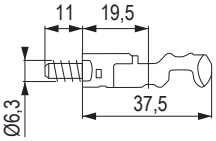

Target J12

kód	typ závitu	protikus v korpuse	typ
507048	M6	**15021**	M6 × 13
		283069	M6 × 17
		292628	M6 × 20
507049	eurozávit 12 mm	×	×

- komplet obsahuje tiahlo aj fixačnú skrutku
- variant so závitom M6 je nutné doplniť vhodným protikusom v korpuse







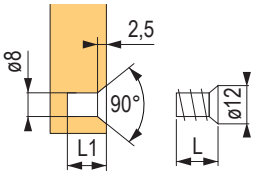

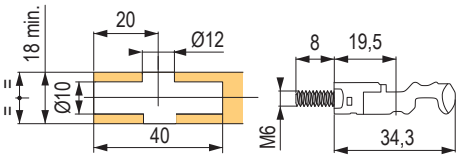

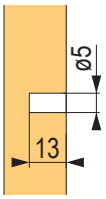

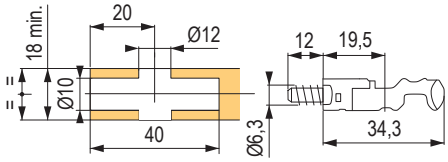

Krytka skrutky

kód	popis
360956	pre J12 biela (pr. 15 mm)



Vŕtacia šablóna pre Target

- šablóny je tiež možné zapožičať, o podmienkach sa informujte na zákazníckom servise

kód	popis
359816	pre dosky 16 – 18 mm

kód	popis
359817	pre bočnice

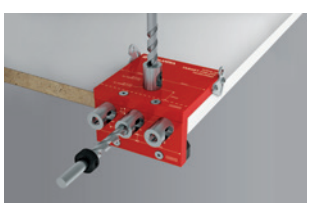

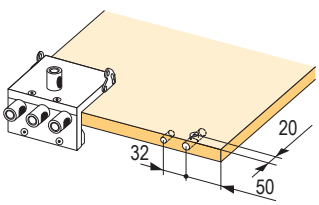



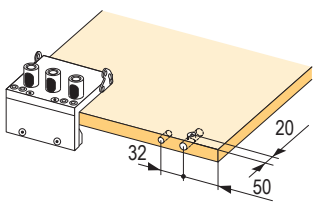

spojovacie prvky

PAD – nerozoberateľný spoj



228817



188754

kód	popis
228817	normal – zelený
188754	weak – čierny

- rýchle nerozoberateľné spojenie
- verzia weak – čierna je určená pre materiály s redšou štruktúrou
- odporúčame vyskúšať pred sériovou výrobou
- odporúčame diel zabezpečiť hranou



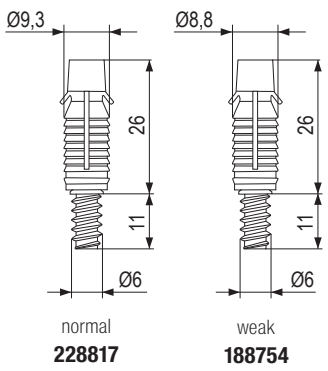

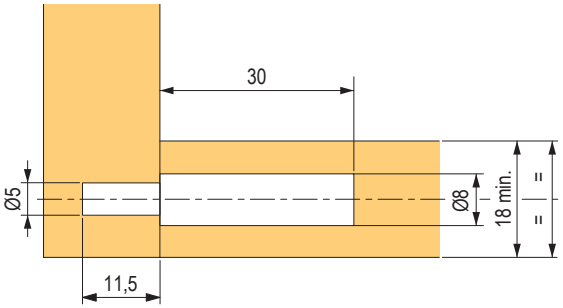

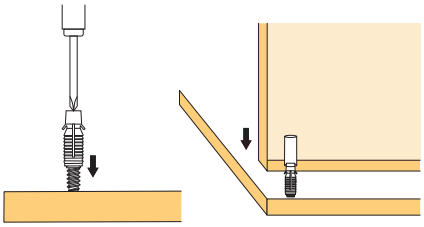

QUICK-SET



YouTube

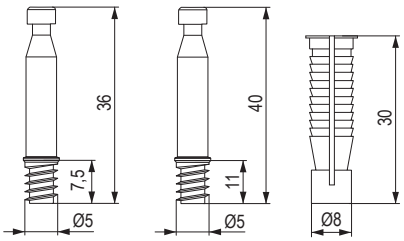

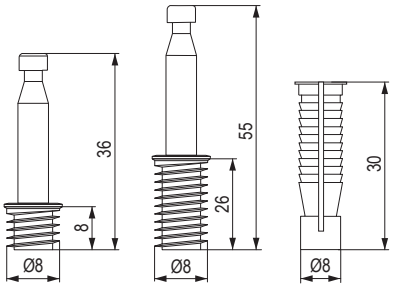

kód	popis
459417	Z5058 QUICK-SET 5 mm (spoj rozperka + čap)
459418	Z5057 QUICK-SET 8 mm (spoj rozperka + čap)

VIS posteľový spoj

Súprava obsahuje:





kód	popis
283322	súprava VIS

- na inštaláciu použite priloženú závrtnú maticu M8 alebo priechodnú maticu (pre hrúbku dosky 18 mm)
- tolerancia až 1,2 mm

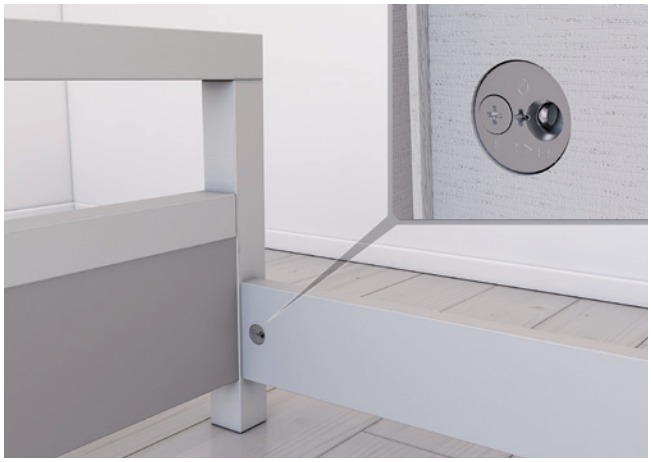

Súprava obsahuje:
- tiahlo
- závrtná matica M8 × 15
- telo VIS
- skrutka s kužeľovou maticou
- priechodná matica na upevnenie k problematickým materiálom
- tolerancia až 1,2 mm
- pre materiály hr. 19 mm a viac

Pri použití viac kusov nie je nutné postupné doťahovanie, stačí zaskrutkovať po nasadení na tiahla. Konštrukcia umožňuje pevný spoj vďaka dvom rozdielnym pozíciám.

A (mm)	B (mm)	C (mm)
19	16,5	0,3
20	17,5	0,8
22	19	1,8
25	20,5	3,3
30	23	5,8

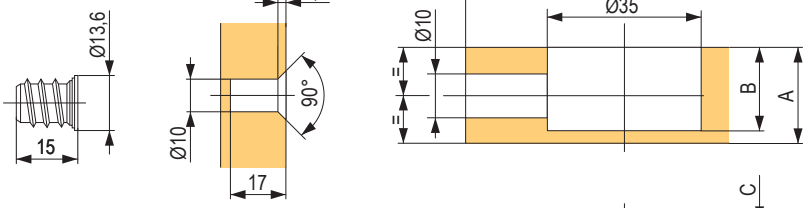

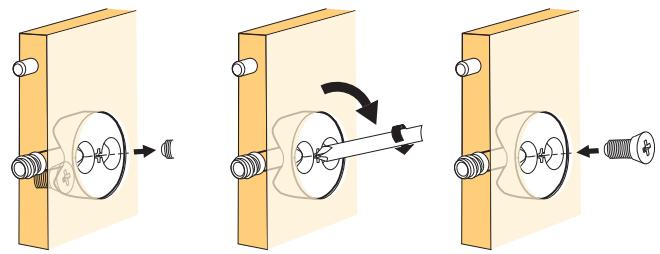

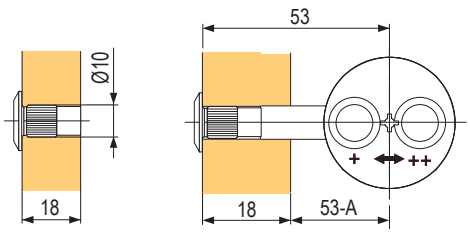

jednoduché dotiahnutie: otočením zmeniť z + na ++

Spiral Lock

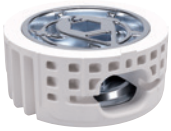



- pre veľmi namáhané spoje
- optimálne rozloženie tlaku
- ochrana proti pretočeniu a povoleniu spoja
- rýchle spojenie, možnosť použiť aku skrutkovač
- min. hrúbka dosky 19 mm

kód	popis
228818	excenter M8/55 mm

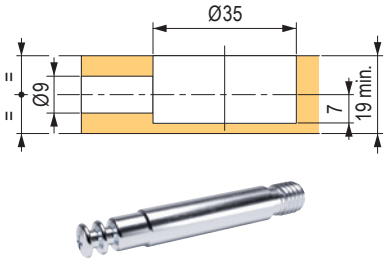

kód	popis
228821	spiral lock ťahadlo 55 mm

- tiahlo so závitom M8
- použitie s vhodnou závrtnou maticou M8 (15022)

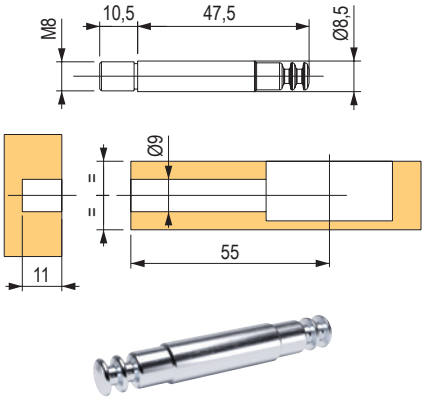

kód	popis
228822	tiahlo obojstranné

- dvojité tiahlo
- rozstup 2 × 35 mm

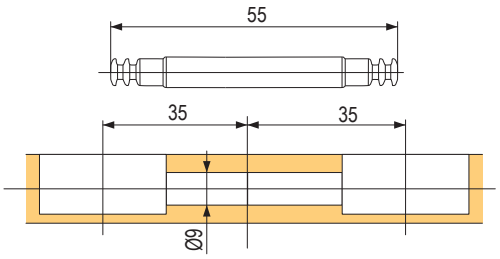

kód	popis
228823	krytka biela

- materiál plast
- priemer 35 (38) mm
- biela farba



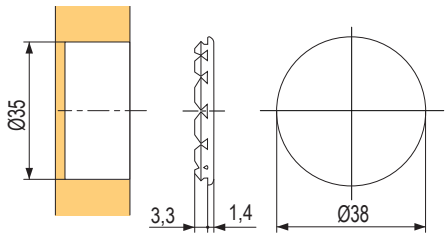

kód	popis
288644	tiahlo rohové



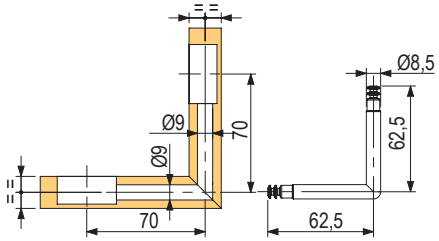

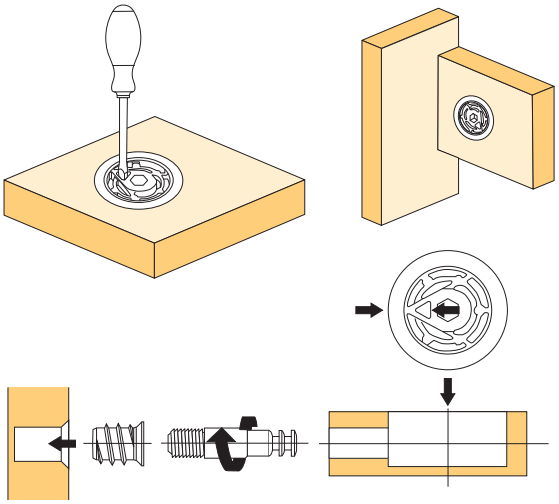

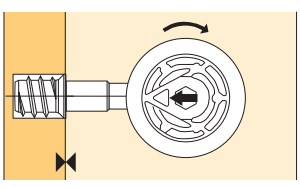

Maori policová podpera



- pevné spojenie dielov, vhodné aj pre vyššie zaťaženie (knižnice, skrine a pod.)
- skladá sa z dvoch dielov – plastový do police a zinkový odliatok skrutkovaný ku korpusu
- policový diel je možné pripevniť skrutkou so zápustnou hlavou 3 × 16
- vrátane rozperky so skrutkou, pre otvor 5 mm
- spĺňa normu EN 14749/05



kód	popis
268928	policový diel pre vložený variant
507052	policový diel pre naložený variant

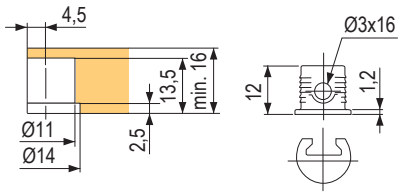

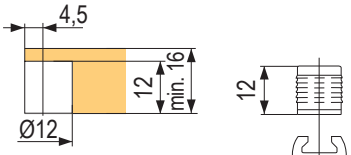

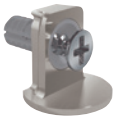

kód	popis
268929	korpusový diel

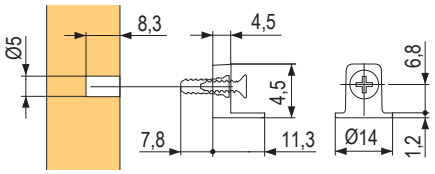

Kintai policová podpera



- elegantná policová podpera
- jednoduchá a rýchla montáž bez nutnosti použitia náradia
- spoj je opakovane rozoberateľný (pre ľahký transport)
- možnosť ľubovoľnej zmeny pozície políc
- **minimálna hrúbka police 16 mm**
- spĺňa normu EN 16337/2013

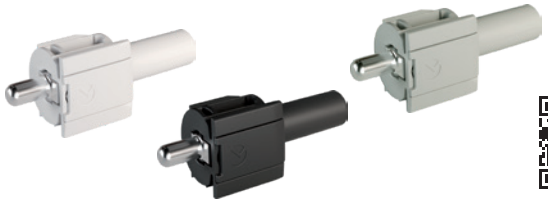

kód	farba	balenie
414265	biela	1
414267	sivá	
414269	antracit	
393131	biela	100
393132	sivá	
393133	antracit	

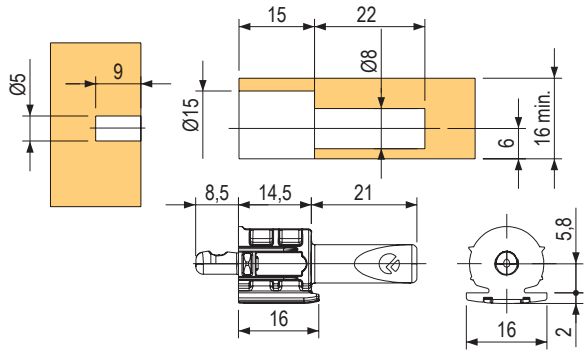



466501



471903

kód	popis
466501	montážna šablóna pre police 15 – 30 mm
471903	vrták s príslušenstvom pre kovanie Kintai

policové podpery a spoje

PK2 PRO policová podpera

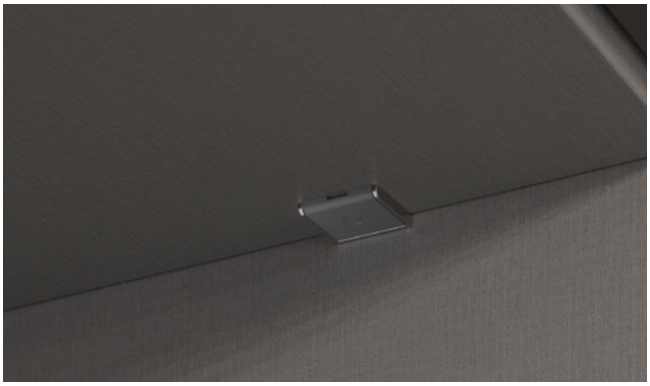



- pre police min. 18 mm
- podpera s vŕtaním zhora
- pevné upevnenie police
- spĺňa normu EN 14749/05



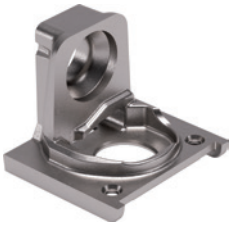

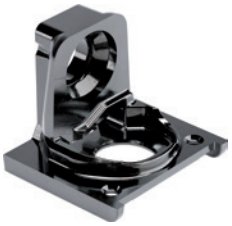





kód	popis
507053	nikel / sivá
507054	čierny nikel / antracit

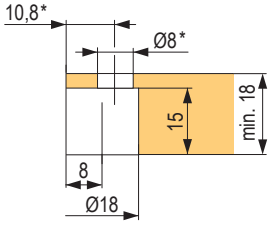

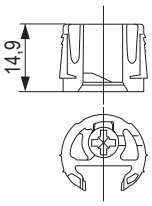

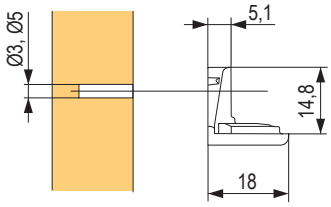

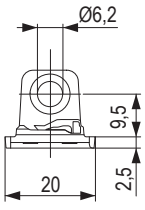

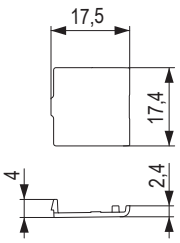

Excenter policový jednoduchý SE02



kód	farba	hr. dosky (mm)	priemer vŕtania (mm)	hĺbka vŕtania L (mm)	materiál
15005	sivá	18 / 20	20	14	plast
15017	sivá	18 / 20	20	14	plast
15004	čierna	18 / 20	20	14	plast
15000	biela	18 / 20	20	14	plast
405385 [1]	strieborná	18 / 20	20	14	zliatina zinku

[1] k tomuto excentru je nutné objednať čap pod kódom 407349

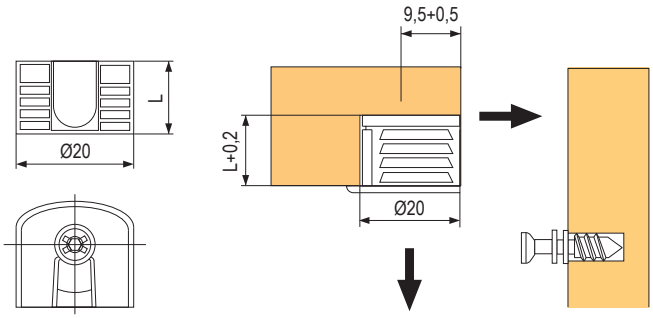

Excenter policový dvojitý



kód	názov	pre hrúbku (mm)	materiál	farba
405386 [1]	SE14	min. 18	zliatina zinku	strieborná

[1] k tomuto excentru je nutné objednať čap pod kódom 407349

Čap policového excentra s eurozávitom



kód	priemer vŕtania (mm)	hĺbka vŕtania L (mm)
229900	5	7,5
407349	5	11
15006	5	12

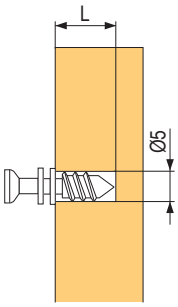

Viete, že nosnosť police výrazne ovplyvňuje, okrem hrúbky a materiálu police, aj jej rozmer, nosnosť upevňovacích elementov a materiál, ku ktorému je polica upevnená? Napríklad sadrokartónové steny bez výstuhy majú výrazne nižšiu nosnosť a aj pri kotvení do výstuhy môže dôjsť k prehybom. Na obrázku nižšie môžu byť upevňovacie elementy vylomené alebo budú prinajmenšom poškodené otvory v korpuse. V prípade kratšej alebo silnejšej police (bez prehybu) by pritom zaťaženie bez problémov zniesli.

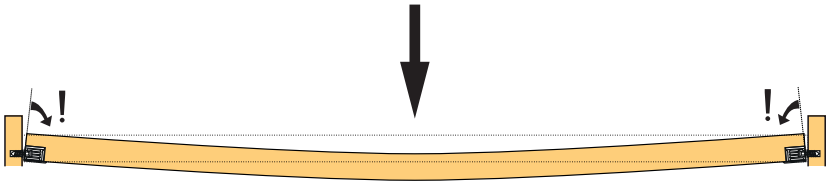

policové podpery a spoje

Unico



92689



229797



kód	popis	povrch	vnútorný priemer (mm)
92689	tŕň	nikel	5
229797	skrutka	nikel	5

- ľahký transport hotového nábytku
- možnosť ľubovoľnej zmeny pozície police
- minimálna hrúbka police 15 mm
- verzia so závitom pre otvor 5 mm
- spevňuje korpusy
- spĺňa normu EN 14749/05

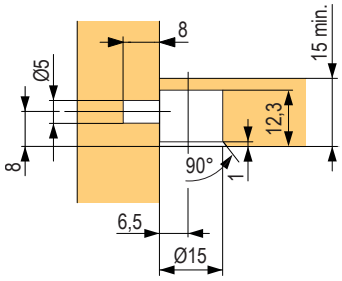

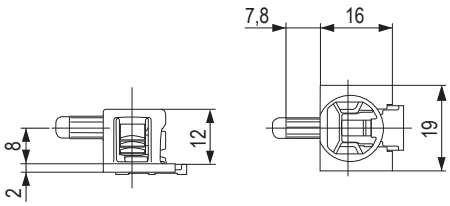

postup

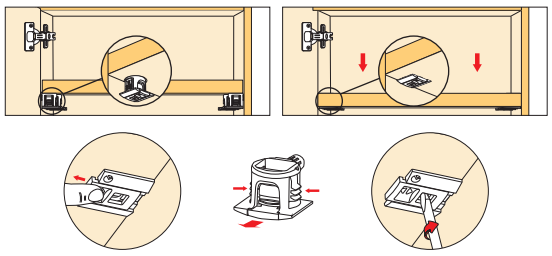

Flipper

Policový diel



kód	farba
228825	sivá
228826	biela
288689	transparentná
494785	čierna

- podpery s vŕtaním zhora
- min. hrúbka police 14 mm
- pri použití skrutkovacích tŕňov spevňuje konštrukciu
- spĺňa normu EN 14749/05 (pri použití skrutkovacieho tŕňa) stanovujúcu bezpečnostné požiadavky na bytový a kuchynský nábytok

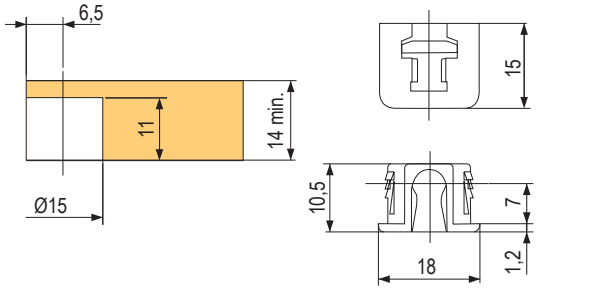

Tŕne

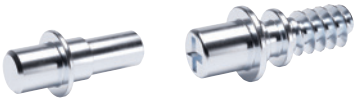

228827 228828

kód	popis
228827	zásuvný tŕň 5 mm / d. 8,5 mm ZB
228828	skrutkovací tŕň 5 mm

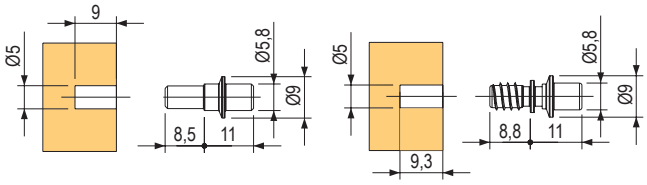

Šablóna Flipper, Unico

kód	popis
466501	montážna šablóna pre police 15 – 30 mm
459936	vrták s príslušenstvom 15 × 90 mm

- vŕtací prípravok na uľahčenie použitia policových podpier Flipper a Unico
- vytvorenie frézovania pre podpery Flipper a Unico jedinou operáciou



466501



459936

Policové podpery



11504



11509



11508



306124



11505



11518



507055



507056

kód	povrch	priemer vonkajší (mm)	priemer vnútorný (mm)
11504	mosadz	5	3
11509	nikel	5	3
507055	čierna	5	3
11508	nikel	5	5
306124	zinok biely	5	5
507056	čierna	5	5
11518	nikel	7	5

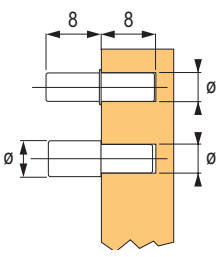

Policová podpera s tŕňom



kód	povrch	priemer (mm)
405324	nikel	5
11498	nikel	5

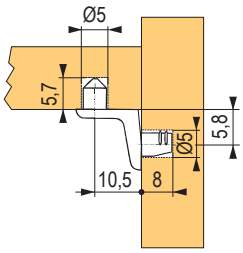

405324

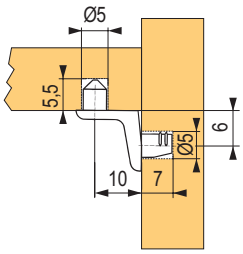

11498

Policová podpera bez tŕňa



kód	povrch	priemer (mm)
405323	nikel	5
11495	nikel	5

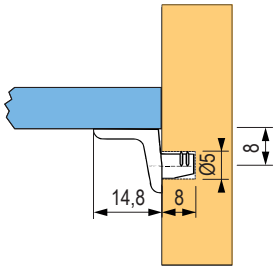

405323

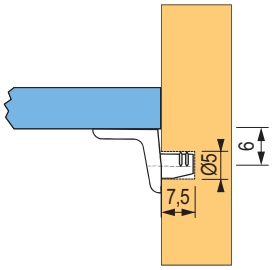

11495

podpery na sklenené police

S gumovými krúžkami



kód	farba	povrch	priemer (mm)
11499	čierna	nikel	5
392731	transparent	nikel	5

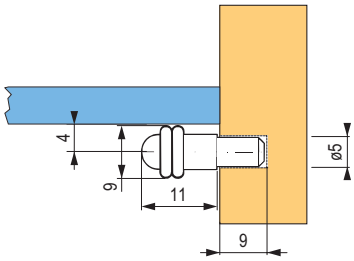

S návlekom



kód	povrch	priemer prísavky (mm)	dĺžka (mm)
306125	zinok biely + transparentný	7	8

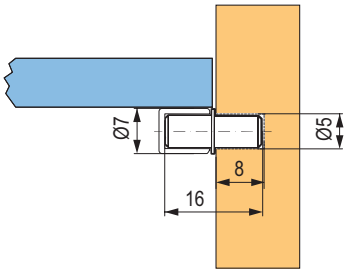

S prísavkou



kód	povrch
465868	nikel + transparentný

- bez kolíka prísavky SP03

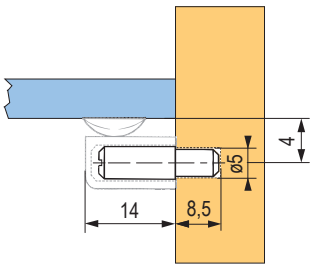

Policová podpera na sklo Peki





kód	povrch	hrúbka skla (mm)
92688	nikel	4–10

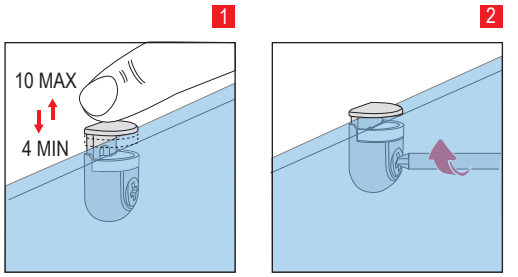

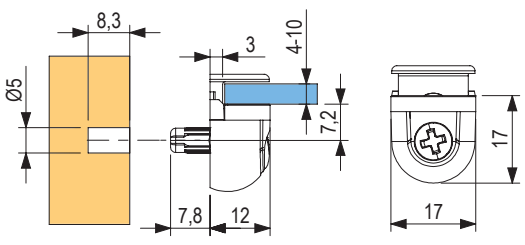

Policová podpera na sklo Kubic

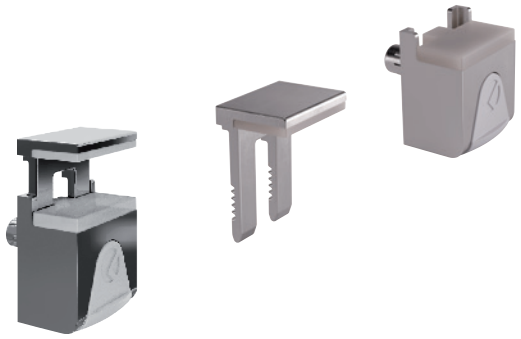

kód	povrch	hrúbka skla (mm)
157883	nikel + plast	4–8

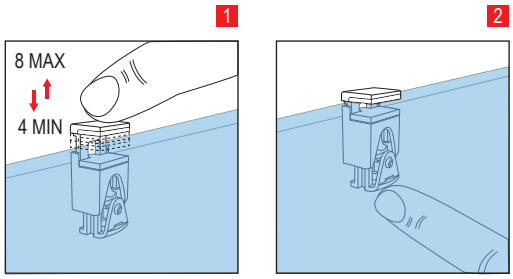

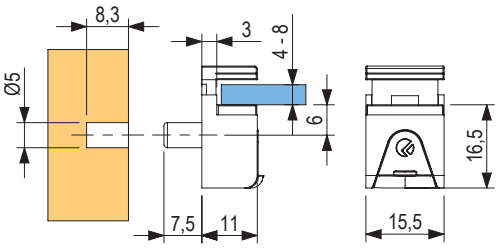

Policová podpera na sklo Cobra



kód	povrch	hrúbka skla (mm)
15578	nikel	5–6
405388	nikel	8–10

- pevné upevnenie police skrutkou

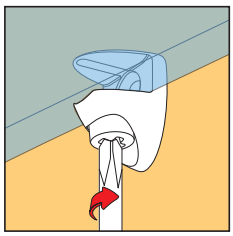

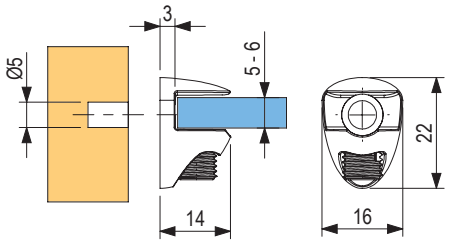

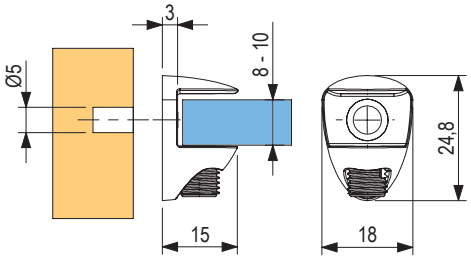

podpery

Policová podpera na sklo Grace



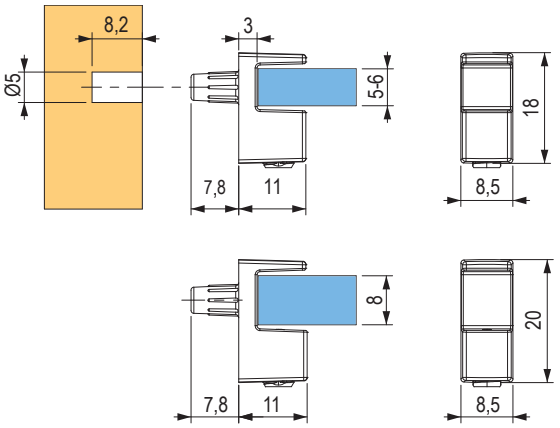

kód	povrch	hrúbka skla (mm)
507057	chróm	5–6
507058	nikel	
507059	čierny nikel	
507060	chróm	8
507061	nikel	
507062	čierny nikel	

- pevné upevnenie police skrutkou
- jednoduchá montáž aj demontáž



K line sklo





kód	povrch	priemer otvoru (mm)
157886	nikel	5
405391	čierny nikel	5

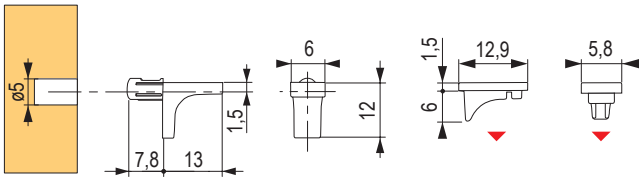

K line







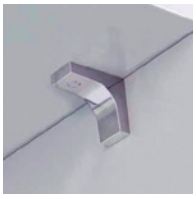

kód	povrch	priemer otvoru (mm)
283319	nikel	3
283320	zinok	5
157887	nikel	5
405390	čierny nikel	5

K line pin



kód	povrch	priemer otvoru (mm)
228816	nikel	5
405389	čierny nikel	5

- verzia s tŕňom na lepšie upevnenie

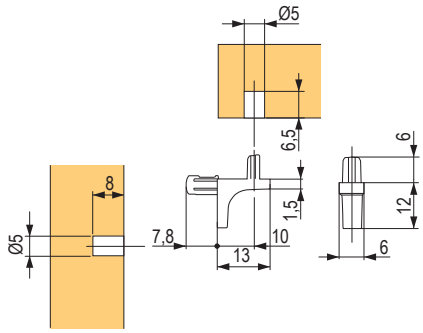

Podpera na sklenené police Danina



kód	povrch	hrúbka police (mm)
15566	satin chróm	7,5

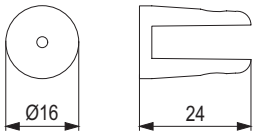

Moon



kód	povrch
405864	sivá
405865	čierny mat

- nosnosť páru pri hĺbke police 320 mm = 50 kg
- hrúbka police 15 – 50 mm

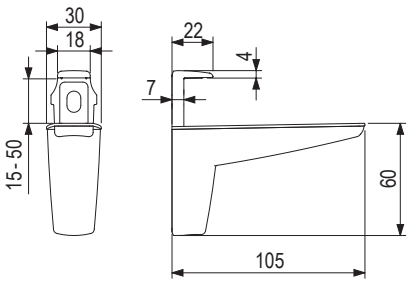

Moon S

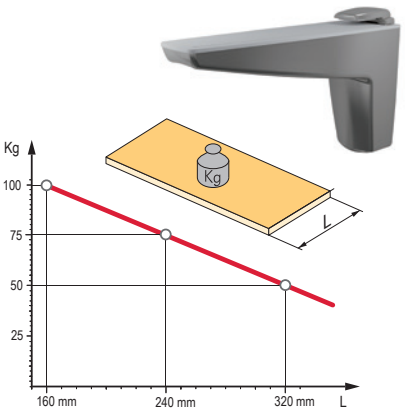





kód	povrch
405866	sivá
405867	čierny mat

- nosnosť páru pri hĺbke police 320 mm = 50 kg
- hrúbka police 4 – 25 mm

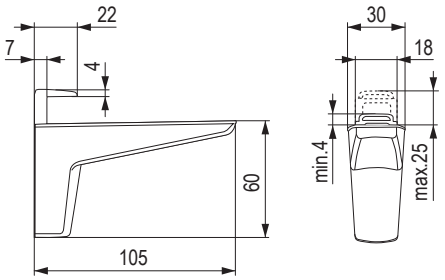

podpery

Kalabrone Mini



165703 165705 165706



405408 405409

kód	povrch
165703	chróm
165705	strieborná
165706	nehrdzavejúca oceľ
405408	biela
405409	čierna

- nosnosť páru pri hĺbke police 150 mm = 12 kg
- hrúbka police 5 – 10 mm

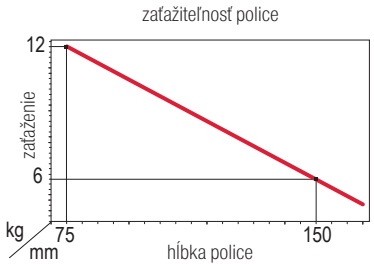

- výrobca nenesie zodpovednosť za škody spôsobené nevhodnou inštaláciou, zlým podkladom, chybnou policou a pod.

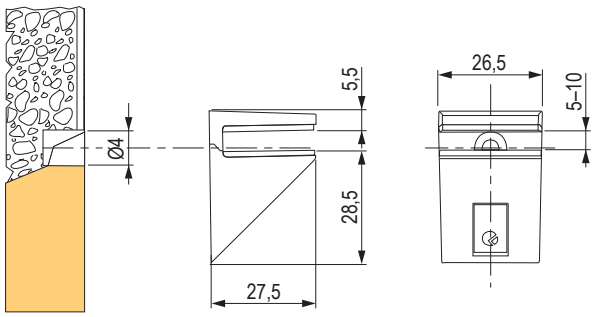

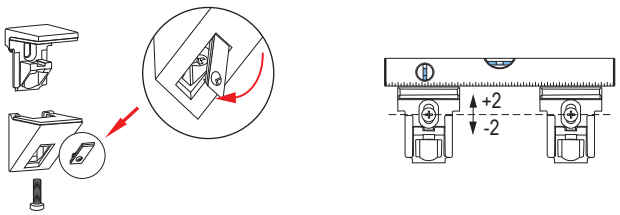

Kalabrone

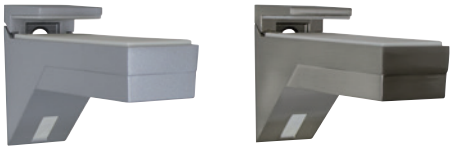

160587 160588



405410 405411

kód	povrch
160587	strieborná
160588	nehrdzavejúca oceľ
405410	biela
405411	čierna

- nosnosť páru pri hĺbke police 320 mm = 50 kg
- hrúbka police 8 – 30 mm

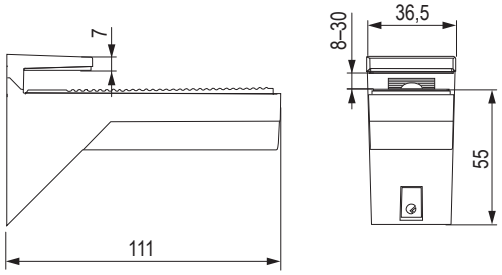

Kalabrone Maxi



160590 160591 405412

kód	povrch
160590	strieborná
160591	nehrdzavejúca oceľ
405412	biela

- nosnosť páru pri hĺbke police 320 mm = 50 kg
- hrúbka police 25 – 50 mm, možná nastaviteľnosť sklonu police



- výrobca nenesie zodpovednosť za škody spôsobené nevhodnou inštaláciou, zlým podkladom, chybnou policou a pod.

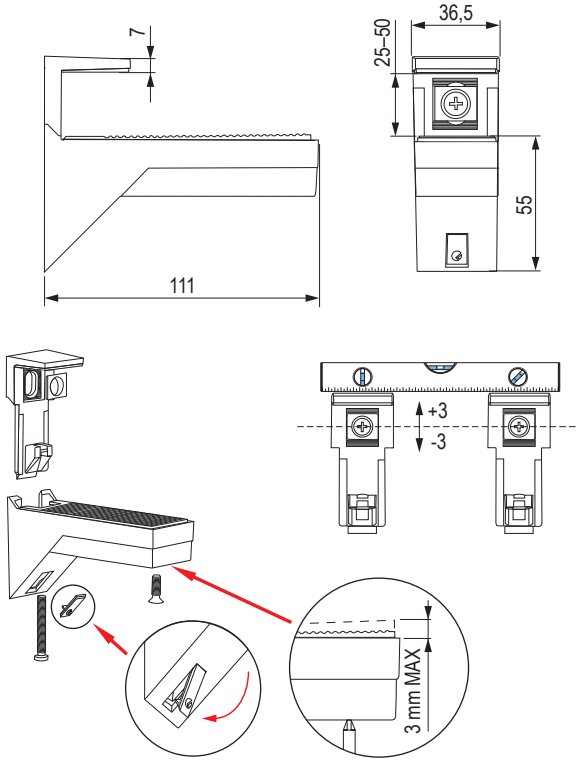

Držiak skla

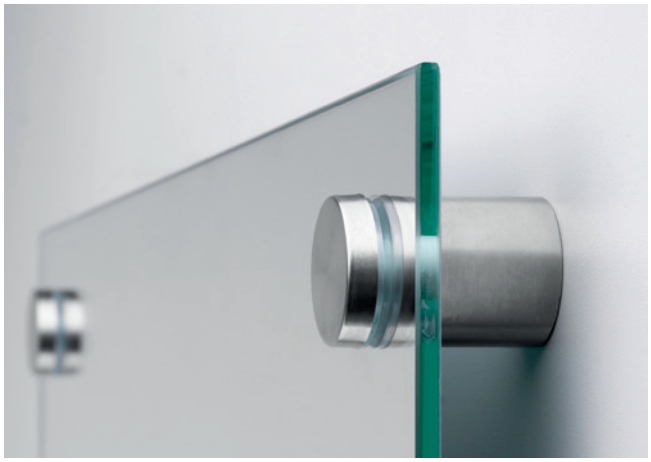





kód	priemer (mm)	výška (mm)	nosnosť (kg)	povrch
406713	12	24	2	imitácia nehrdzavejúcej ocele
406714	25	25	35	imitácia nehrdzavejúcej ocele
406715	40	25	50	imitácia nehrdzavejúcej ocele

- materiál oceľ + nehrdzavejúca oceľ s plastovým tesnením
- nie je určené do vlhkého a agresívneho prostredia
- uvádzaná nosnosť je orientačná, je závislá od kvality upevnenia do steny

podpery

Cobrone


15647


15648


15649

kód	povrch	hrúbka skla (mm)
15647	satin nikel	5-6
15648	satin chróm	
15649	chróm	

- priemer otvoru podľa použitej skrutky

zaťažiteľnosť police

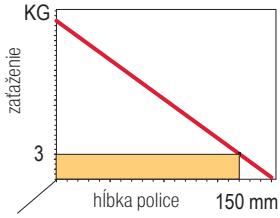

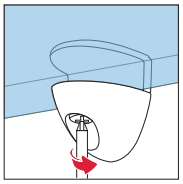

- výrobca nenesie zodpovednosť za škody spôsobené nevhodnou inštaláciou, zlým podkladom, chybnou policou a pod.

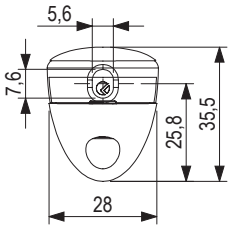

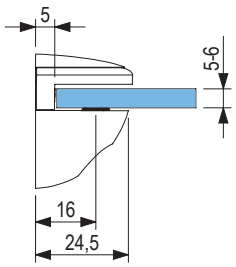

Kaiman




144489

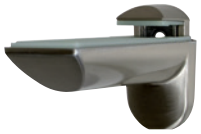
144490


405414

kód	povrch	hrúbka police (mm)
144489	strieborná	7-41
144490	nehrdzavejúca oceľ	7-41
405414	čierna	7-41

- nosnosť páru pri Hĺbke police 320 mm = 50 kg
- možná nastaviteľnosť sklonu police

zaťažiteľnosť police



- výrobca nenesie zodpovednosť za škody spôsobené nevhodnou inštaláciou, zlým podkladom, chybnou policou a pod.

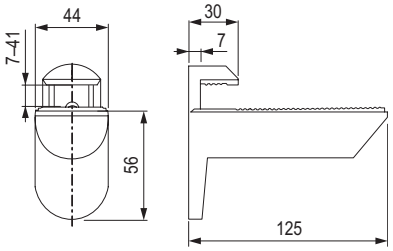

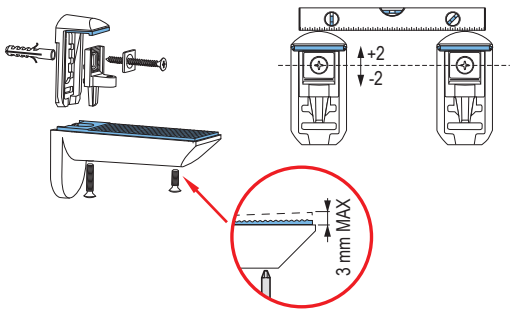

Tukany





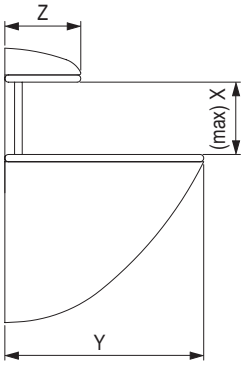

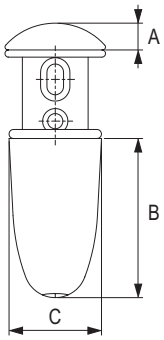

kód	farba	popis	nosnosť (pár) / hĺbka	X mm	Y mm	Z mm	A mm	B mm	C mm
36100	brúsený nikel	malé	20 kg / 20 cm	16	55	21	7,4	44	28,5
36101	brúsený nikel	stredné	30 kg / 30 cm	22	75,5	29,3	8,8	53	30,8
36102	brúsený nikel	veľké	40 kg / 35 cm	32	106	40	13	70	39
36103	satin nikel	malé	20 kg / 20 cm	16	55	21	7,4	44	28,5
36104	satin nikel	stredné	30 kg / 30 cm	22	75,5	29	8,8	53	30,8
36105	satin nikel	veľké	40 kg / 35 cm	32	106	40	13	70	39
405876	chróm	stredné	30 kg / 30 cm	28	70	26	11,5	52	30
405874	strieborná	malé	20 kg / 20 cm	20	55,5	21	9	47	28,5
405875	strieborná	stredné	30 kg / 30 cm	28	70	26	11,5	52	30
405878	strieborná	veľké	40 kg / 35 cm	30	99	38	14	68	36,5

podpery

Quad 6



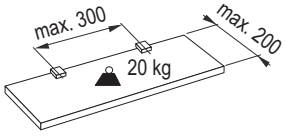

kód	povrch
15576	satin chróm

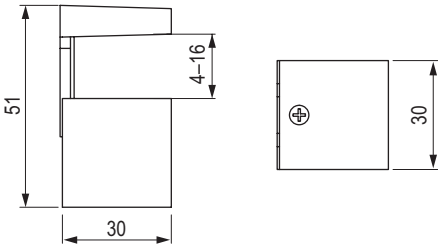

Quad 2



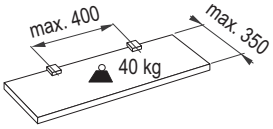

kód	povrch
15572	satin chróm

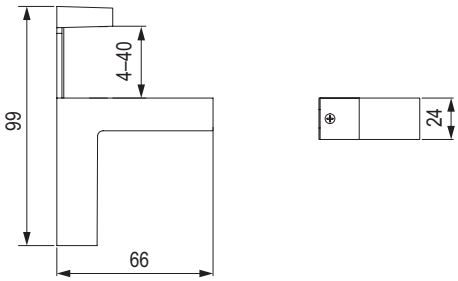

Quad 1



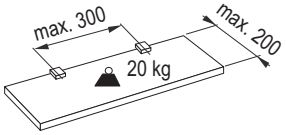

kód	povrch
15571	satin chróm

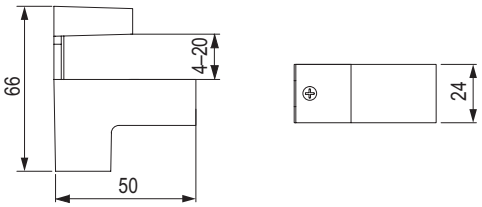

skryté držiaky políc

Skryté držiaky na police



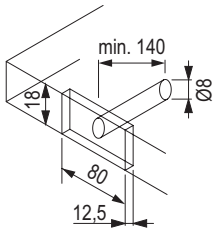

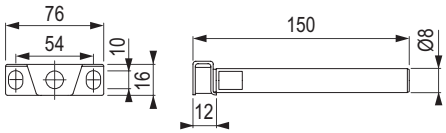



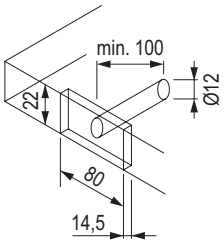

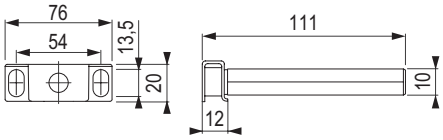

kód	použitie
36115	na policu minimálnej hrúbky 19 mm
36116	na policu minimálnej hrúbky 24 mm

Skrytá policová podpera 10 mm

ITALIANA ferramenta



kód	dĺžka L (mm)
15651	100

- odporúčaný rozstup 450 – 500 mm

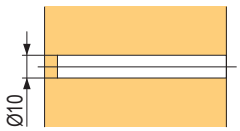

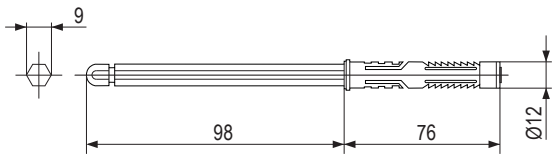

Skrytá policová podpera 14 mm

ITALIANA ferramenta



kód	dĺžka L (mm)	hĺbka vŕtania v polici D (mm)	možnosť nastavenia
161868	120	120	NIE
161865	140	140	
161869	165	165	
507063	145	150	3D +- 2 mm

- odporúčaný rozstup na uchytenie police 450 – 500 mm

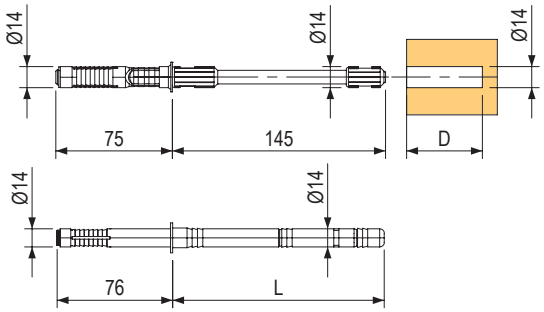

skryté držiaky políc

Triade systém

- skrytý konštrukčný systém pre voľné police s možnosťou nastavenia v troch smeroch
- k dispozícii verzia:
  - Triade Mini, min. hr. police 25 mm
  - Triade, hr. police 25 – 40 mm
  - Triade Maxi, min. hr. police 40 mm
  - Triade XXL, pre voštinové police, min. hr. 40 mm
- nastaviteľný v troch smeroch:
  - vertikálny: na dokonalé vyrovnanie držiakov na stene
  - bočný: možnosť bočného posunu zaistí jednoduchú montáž aj pri navŕtaní mimo presnej osi
  - nastavenie sklonu: zaistí rovnú policu aj na nerovnej stene, pomocou kľúča je možné nastavovať aj čiastočne inštalovanú policu – okamžite viditeľné nastavenie
- vysoká nosnosť
- pre všetky typy sú k dispozícii podpery zvyšujúce nosnosť Triade v horšie únosných podkladoch
- použitie podpery je odporučené na dosiahnutie plnej nosnosti
- materiál: zliatina zinku a ocele
- **možnosť použitia bezpečnostnej skrutky zabraňujúcej vysunutiu police**



Inštalácia

do dreva

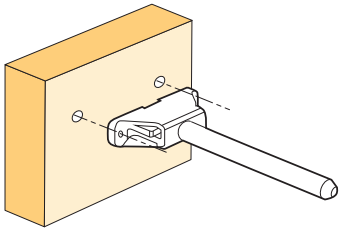

múr / sadrokartón

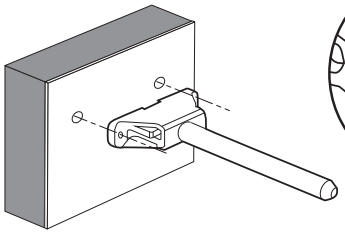

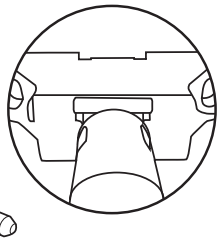

vertikálne nastavenie
zarovnanie viacerých držiakov do jednej roviny

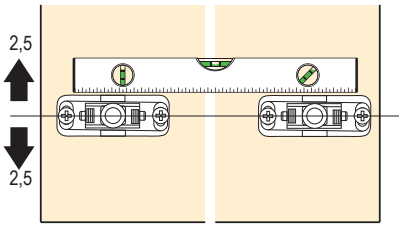

odporučené skrutky s pologuľatou hlavou, priemer max. 5 mm

Dôležité: inštalujte výhradne šípkou nahor!

vloženie police a bočné nastavenie
nastavenie police do boku (napr. pri umiestnení niekoľkých políc vedľa seba)

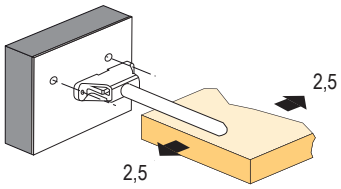

úprava sklonu
otáčajte kľúčom v smere hodinových ručičiek

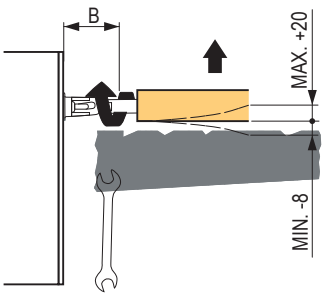

model	odsadenie od steny (β) (mm)	(mm)
Triade Mini	približne 45	-6
		+13
Triade	približne 45	-6
		+13
Triade Maxi	približne 70	-8
		+20
Triade XXL	približne 70	-8
		+20

zaskrutkujte poistnú skrutku, aby ste držiak zafixovali

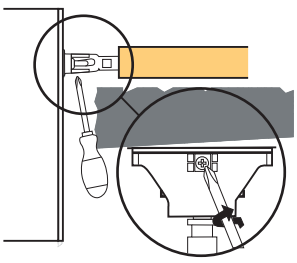

zaistite policu na tŕni pomocou červíka

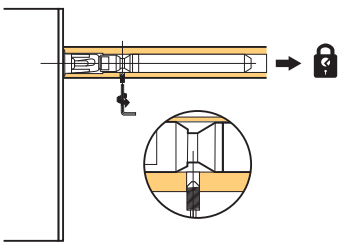

Skrytý držiak polícTriade Mini



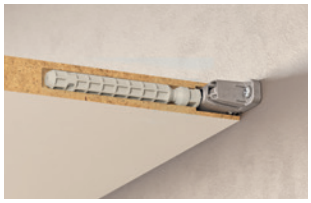

kód	použitie
507077	na police minimálnej hrúbky 25 mm

- umožňuje trojstranné nastavenie – vertikálne, horizontálne a nastavenie sklonu police

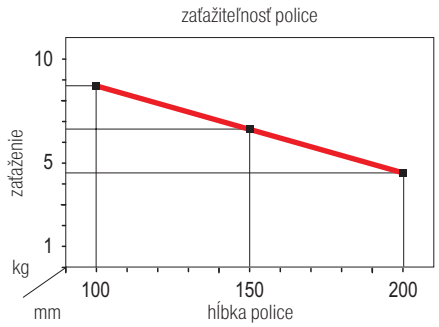

Deklarované zaťaženie platí len pri použití príslušnej podpery a pod podmienkou dostatočnej nosnosti police. Výrobca nenesie zodpovednosť za škody spôsobené nevhodnou inštaláciou, zlým podkladom, chybnou policou a pod.

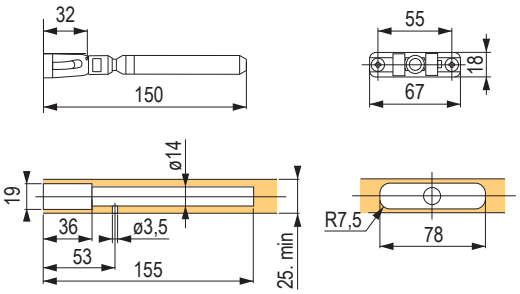

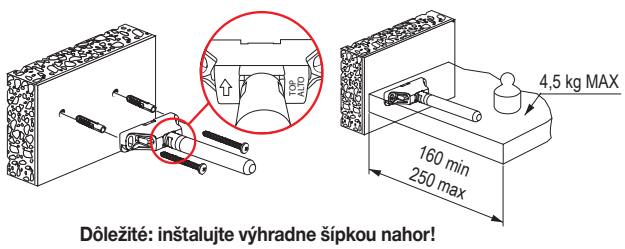

Dôležité: inštalujte výhradne šípkou nahor!

Podpera pre Triade Mini



kód	použitie
337998	podpera pre držiak Triade Pro Mini + skrutky M5 × 12

- zaistí pevnejšie spojenie so stenou
- ide o voliteľné príslušenstvo

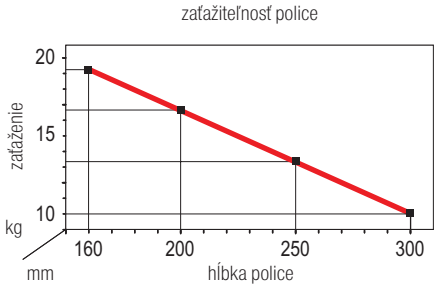

Deklarované zaťaženie platí len pri použití príslušnej podpery a pod podmienkou dostatočnej nosnosti police. Výrobca nenesie zodpovednosť za škody spôsobené nevhodnou inštaláciou, zlým podkladom, chybnou policou a pod.

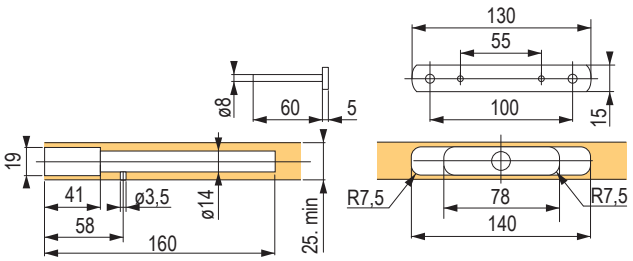

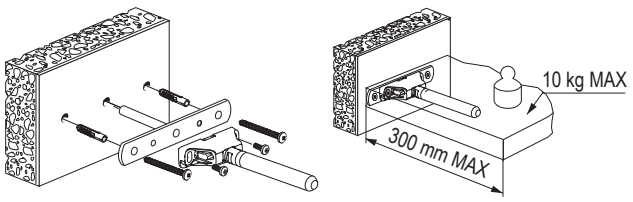

skryté držiaky políc

Skrytý držiak políc Triade Pro



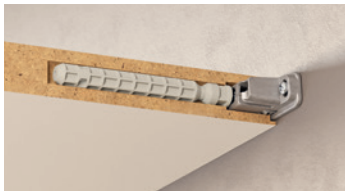

kód	použitie
507078	na policu minimálnej hrúbky 25 mm

- umožňuje trojstranné nastavenie – vertikálne, horizontálne a nastavenie sklonu

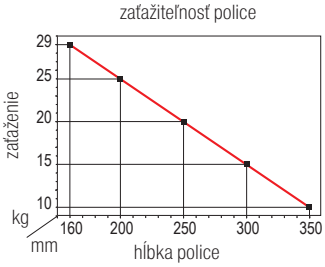

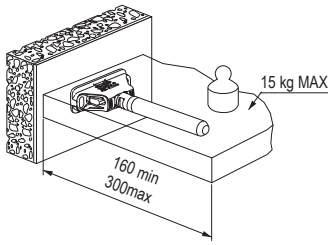

Deklarované zaťaženie platí len pri použití príslušnej podpery a pod podmienkou dostatočnej nosnosti police. Výrobca nenesie zodpovednosť za škody spôsobené nevhodnou inštaláciou, zlým podkladom, chybnou policou a pod.

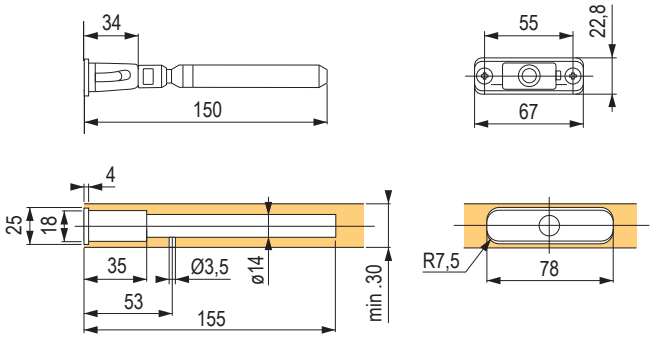

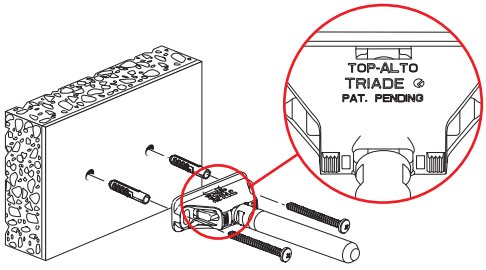

Dôležité: inštalujte výhradne šípkou nahor!

Podpera pre Triade Pro



kód	použitie
15579	podpera pre držiak Triade Pro + skrutky M5 × 12

- zaistí pevnejšie spojenie so stenou
- ide o voliteľné príslušenstvo

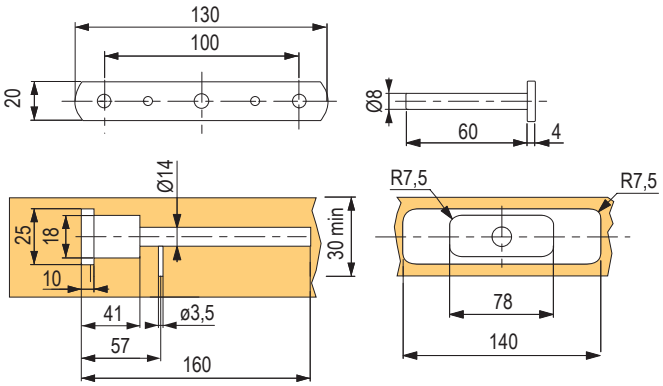

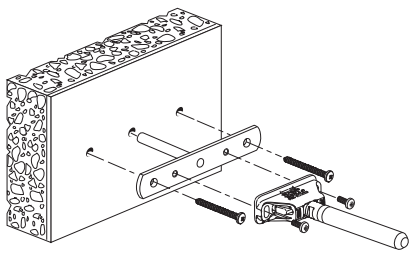

Skrytý držiak políc Triade Pro Maxi



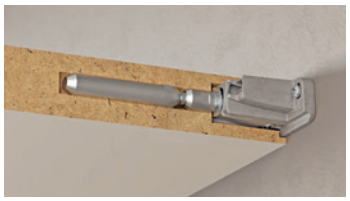

kód	použitie
507079	na policu minimálnej hrúbky 40 mm a 200 mm hĺbky

- umožňuje trojstranné nastavenie – vertikálne, horizontálne a nastavenie sklonu

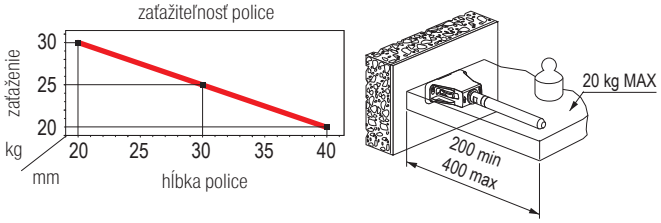

Deklarované zaťaženie platí len pri použití príslušnej podpery a pod podmienkou dostatočnej nosnosti police. Výrobca nenesie zodpovednosť za škody spôsobené nevhodnou inštaláciou, zlým podkladom, chybnou policou a pod.

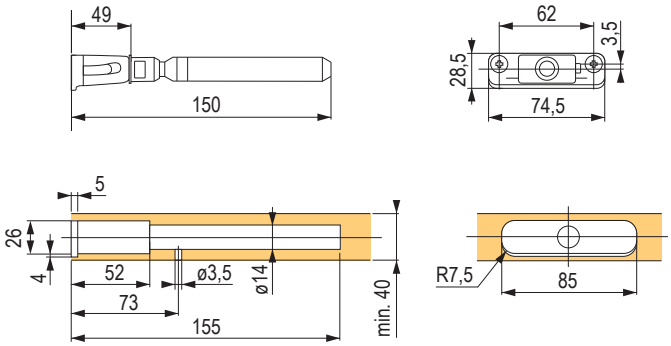

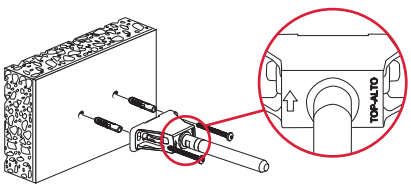

Dôležité: inštalujte výhradne šípkou nahor!

Podpera pre Triade Pro Maxi



kód	použitie
352036	podpera pre držiak Triade Maxi + skrutky M5 × 12

- zaistí pevnejšie spojenie so stenou
- ide o voliteľné príslušenstvo

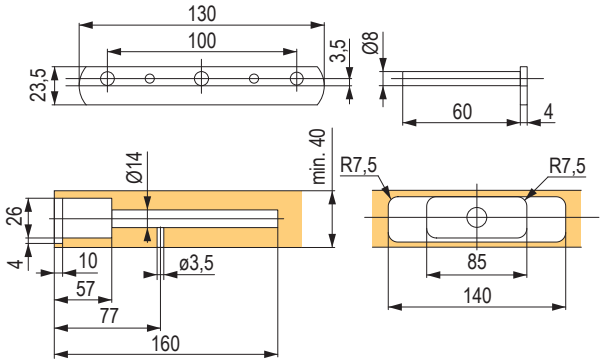

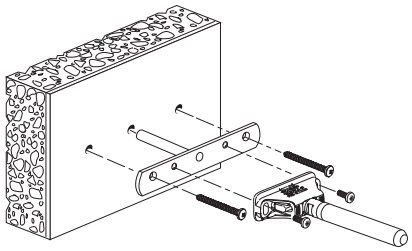

skryté držiaky políc

Skrytý držiak políc Triade Pro XXL



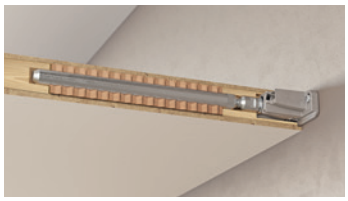

kód	použitie
507080	na policu minimálnej hrúbky 40 mm a hĺbky 300 mm

- umožňuje trojstranné nastavenie – vertikálne, horizontálne a nastavenie sklonu
- vhodné pre masívne police, je možné inštalovať aj do voštinových dosiek

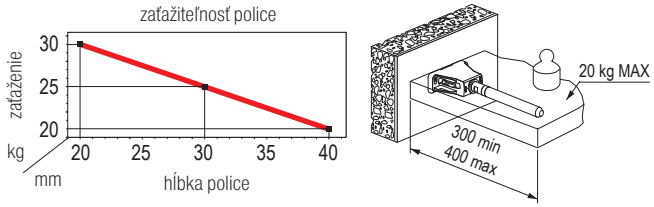

Deklarované zaťaženie platí len pri použití príslušnej podpery a pod podmienkou dostatočnej nosnosti police. Výrobca nenesie zodpovednosť za škody spôsobené nevhodnou inštaláciou, zlým podkladom, chybnou policou a pod.

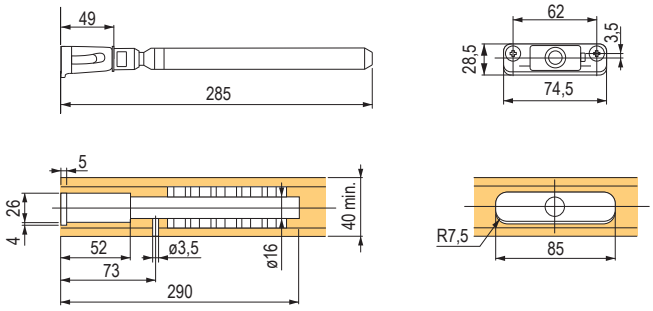

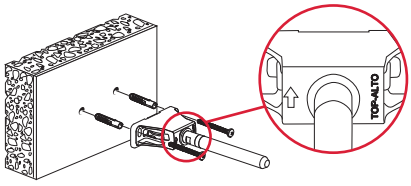

Dôležité: inštalujte výhradne šípkou nahor!

Podpera pre Triade Pro XXL



kód	použitie
352036	podpera pre držiak Triade XXL + skrutky M5 × 12

- zaistí pevnejšie spojenie so stenou
- ide o voliteľné príslušenstvo

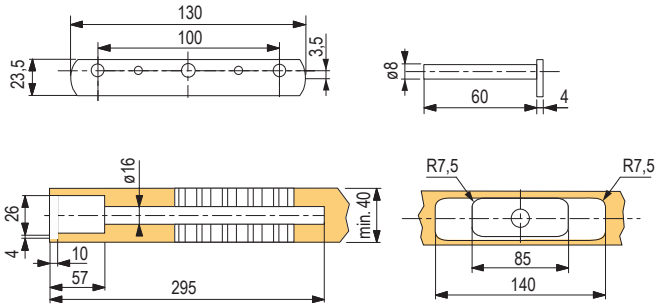

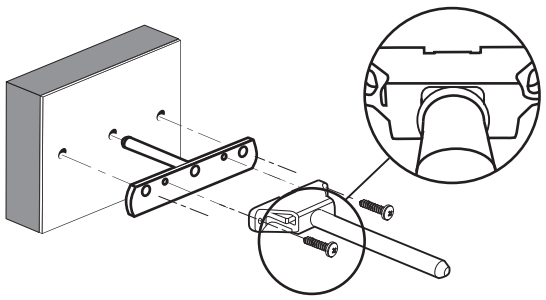

Profily Triade


283326


283325

- na montáž skrytých držiakov políc na sadrokartónové steny a ďalšie steny s nízkou nosnosťou
- profil sa upevňuje na nosné prvky stien
- 2 verzie pre všetky typy držiakov Triade
- je nutné objednať aj spojovacie skrutky a matice

kód	popis
283326	Triade Mini a Standard
283325	Triade Maxi a XXL

- dĺžka profilu 2,4 m

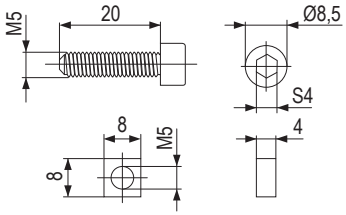

kód	popis
284344	montážna skrutka s maticou 4 ks

- súprava na 2 držiaky

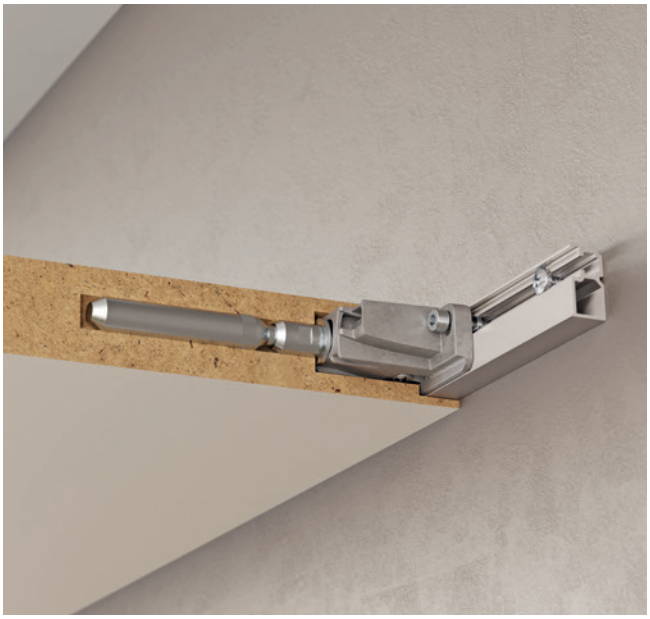

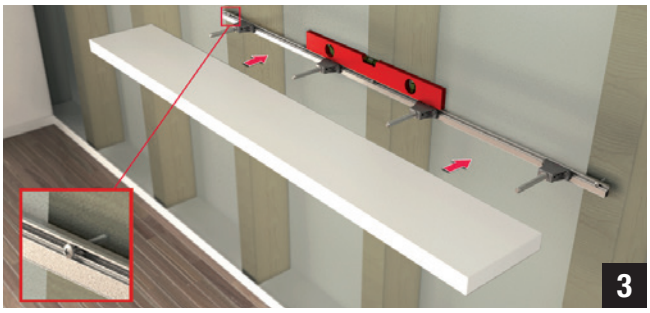

TRIADE MINI

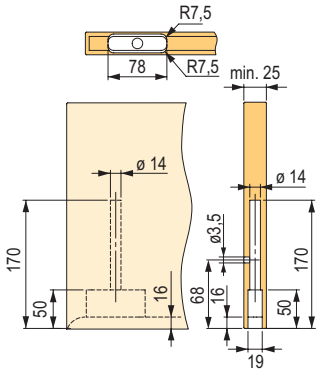

TRIADE

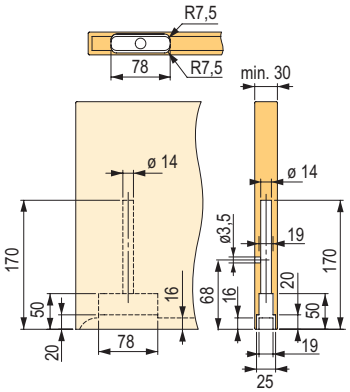

283326

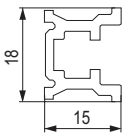

TRIADE MAXI

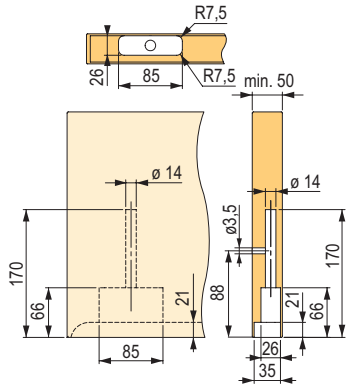

TRIADE XXL

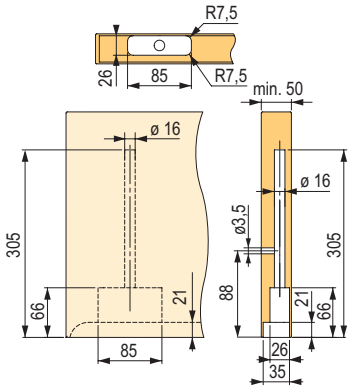

283325

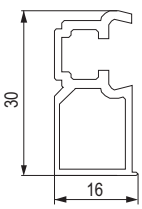

skryté držiaky políc

Frézovanie pre systém Triade

- inštalácia je možná frézovaním na CNC a následným spojením dvoch dielov

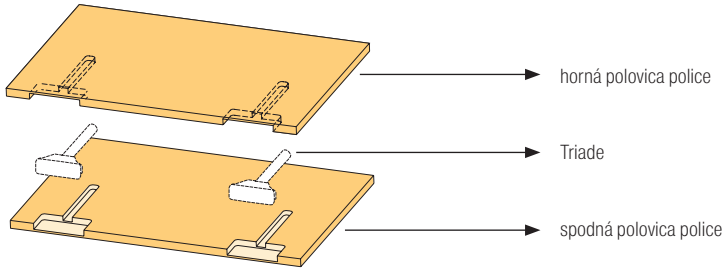

	horná časť – frézovanie	spodná časť – frézovanie
Triade Pro Mini	obe polovice rovnaké	
Triade Pro	obe polovice rovnaké	
Triade Pro Maxi		
Triade Pro XXL		

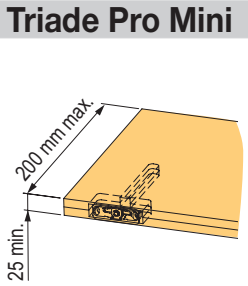

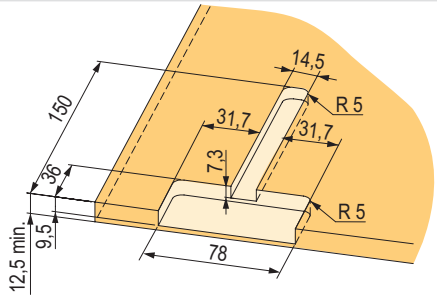

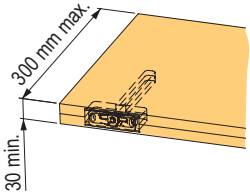

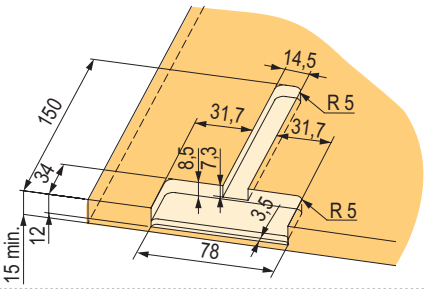

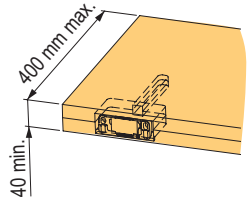

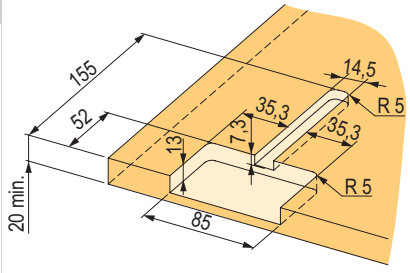

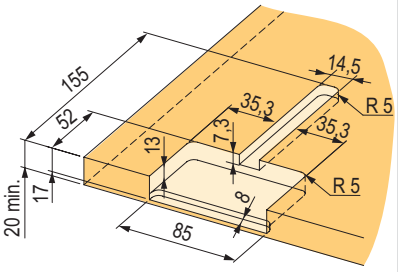

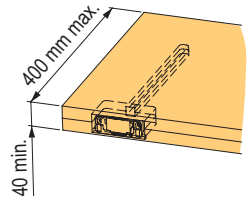

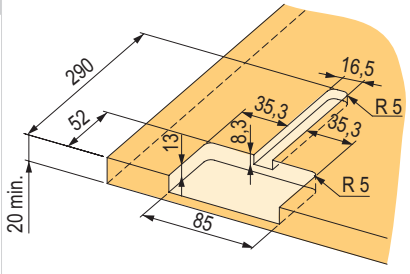

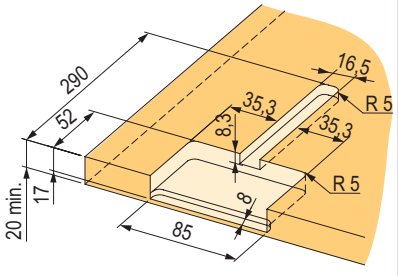

- k dispozícii sú nákresy na frézovanie pri použití profilov Triade, na stiahnutie na www.demos-trade.com

Konzola



kód	nosnosť – pár (kg)	rozmer A (mm)	rozmer B (mm)	farba
10772	40	100	125	biela
10773	40	125	150	biela
10774	50	150	200	biela
10775	50	200	250	biela
10776	60	250	300	biela
10777	70	300	350	biela
10778	40	100	125	hnedá
10779	40	125	150	hnedá
10781	50	200	250	hnedá
10782	50	250	300	hnedá
10783	60	150	200	hnedá
10784	70	300	350	hnedá

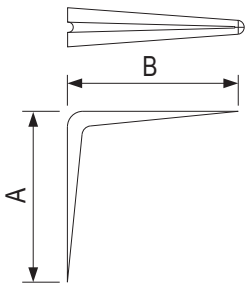

Sklopná konzola

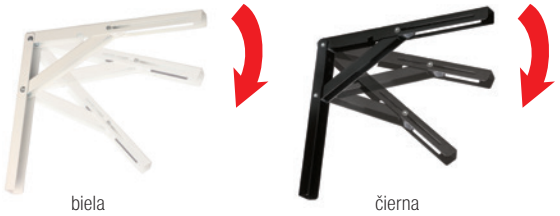

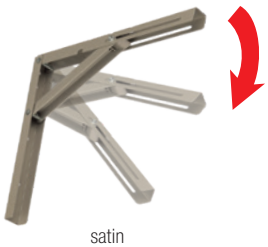

kód	výška (mm)	hĺbka (mm)	farba
303071	264	300	biela
303073	304	400	biela
303072	264	300	čierna
303074	304	400	čierna
347818	264	300	satin
347819	304	400	satin

- nosnosť 100 kg (pri použití 2 konzol na šírku dosky 600 mm)
- ideálne pre sklopné police, malé jedálenské stoly, bary
- biela, čierna a satin farba sú komaxitové
- vzdialenosť police od steny pri plnom sklopení konzoly je 30 mm

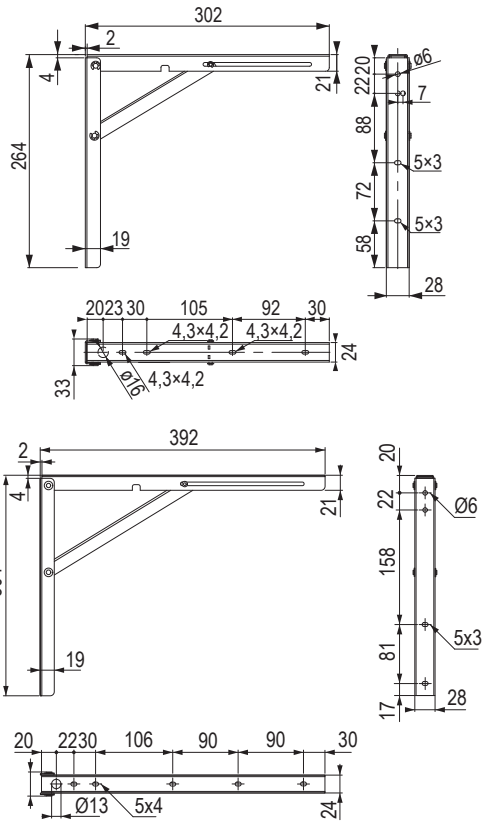

kovové spojovacie uholníky a plechy

Uholník s prelisom

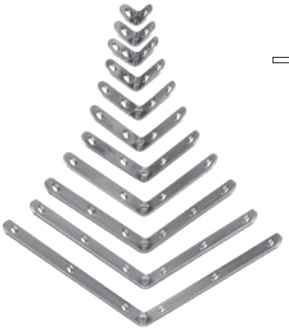

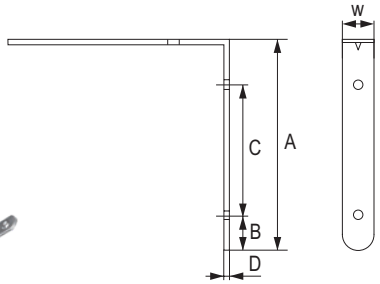

kód	rozmer				
	A (mm)	B (mm)	C (mm)	D (mm)	W (mm)
92150	15	7,5	×	1,5	15
92151	20	10	×	1,5	15
92152	25	7,5	9,5	1,5	15
92153	30	7,5	14	1,5	15
92154	40	7	19	1,5	15
92155	50	9	27	1,5	15
92156	60	9	31	2	15
92157	80	9	51	2	15
92158	100	10	35	3	15
92159	120	10	45	3	15
92149	150	10	60	3	15

- priemer otvoru je 7/5 mm, odporúčané skrutky veľkosť 3 – 3,5 mm

Rohový spojovací plech



kód	rozmer
100216	50 × 41 × 32 mm

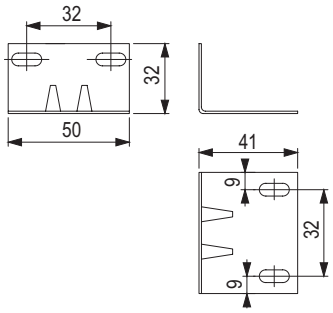

Spojovací plech



kód	rozmer
100226	60 × 15 × 2 mm
100227	100 × 15 × 2 mm
100228	140 × 15 × 2 mm

- priemer otvoru je 7/5 mm, odporúčané skrutky veľkosť 3 – 3,5 mm

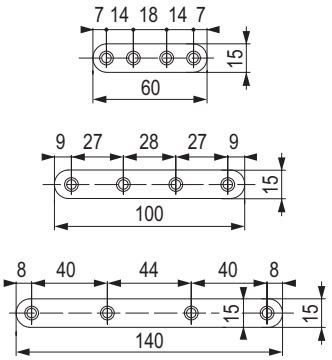

Spojovací plech



kód	rozmer
153416	100 × 50 × 3 mm

- priemer otvoru je 10/5 mm, odporúčané skrutky veľkosť 3,5 – 5 mm

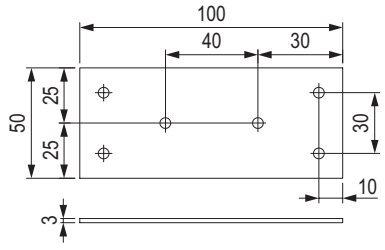

spojovacie plechy a kovania pre postele nájdete v kapitole 15

plastové spojovacie uholníky

Kovový uholník s plastovou krytkou


279271


279272


279273


279274


279275


337926

kód	farba	balenie (ks)
279271	biela	50
279272	tmavohnedá	
279273	buk	
279274	čierna	
279275	breza	
337926	svetlosivá	

- spĺňa normu EN 14749:2007
- nosnosť na 4 ks až 100 kg (v závislosti od pevnosti police a korpusu)

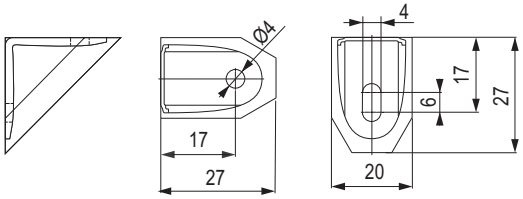

Uholník spojovací malý


491141


491140

491143


491142


491144


491138

kód	farba
491141	hnedá
491140	čierna
491143	biela
491142	buk
491144	čerešňa
491138	breza

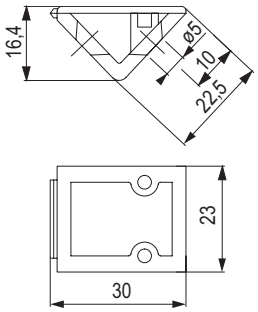

Uholník spojovací veľký

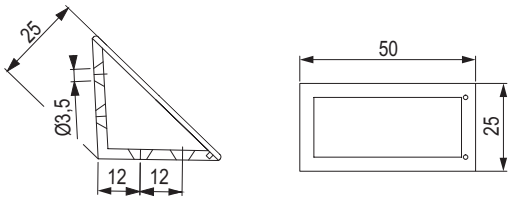


491150


491147


491149

491153


491152


491151


491146


491148

kód	farba
491150	hnedá
491147	čierna
491149	svetlosivá
491153	biela
491152	buk
491151	čerešňa
491146	breza
491148	borovica

plastové spojovacie uholníky

Uholník spojovací dvojitý 42 mm


100223


100225


100224


100220


204156


100219


100221


204162

129729

100222

100218


101413

205433

kód	farba
100223	čerešňa
100225	jelša
100224	jabloň
100220	dub morený
204156	dub svetlý
100219	čierna
100221	buk
204162	sivá
129729	breza
100222	borovica
100218	biela
101413	jaseň
205433	transparentná mliečna

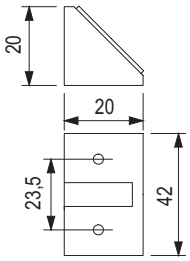

Upevňovací element



kód	farba
11549	hnedá
11550	biela
11551	čierna
11613	buk

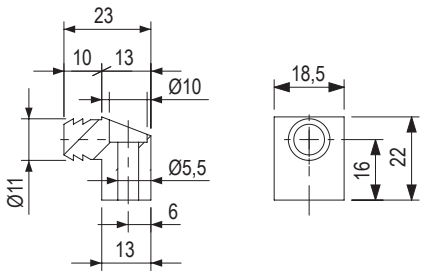

Uholník spojovací



kód	farba
11615	transparentná
507084	biela
507085	sivá
507086	čierna

- s predinštalovanou skrutkou

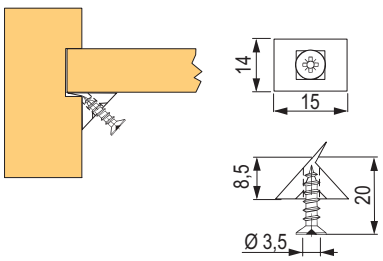

Magnet na zavŕtanie K Lock



347130 229141 347131

kód	farba
347130	biela
229141	sivá
347131	antracit

- na zavŕtanie 10 × 27 mm
- možnosť regulácie odstupu dvierok o 3,5 mm

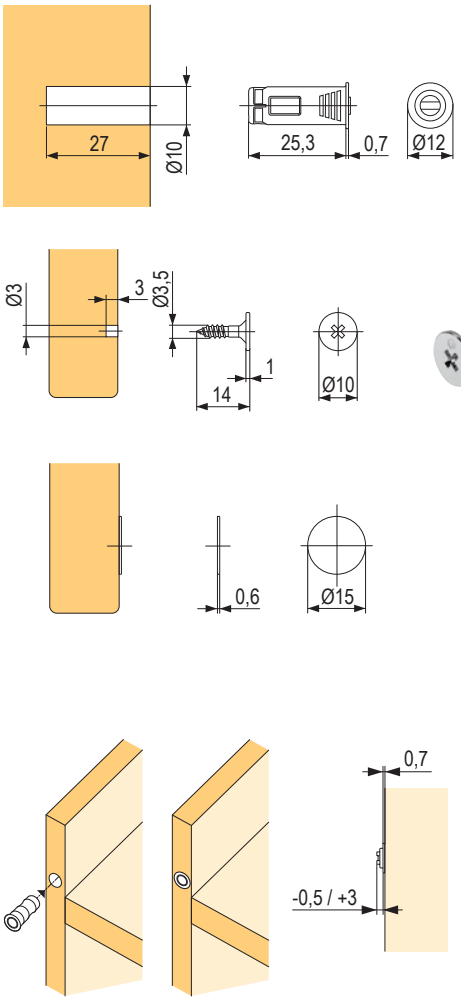

Adaptér pre K Lock



kód	farba
347134	biela
293114	sivá
347135	antracit

- na povrchovú montáž magnetu
- materiál – plast

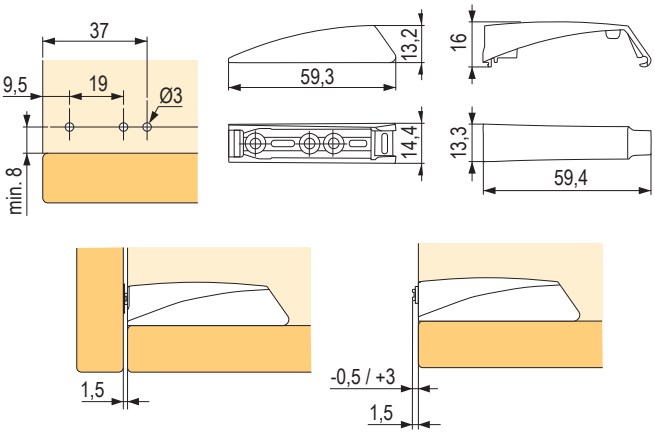

Magnet nábytkový



kód	farba
11514	čierna
11519	hnedá
11520	biela
405415	dub

- sila 4 kg

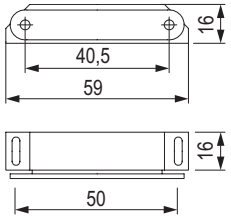

ostatné plastové kovania a doplnky

Klin odlamovací

kód	farba
100244	transparentná

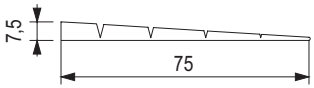

Zrazová narážka



kód	farba
11569	biela
11570	hnedá
11571	čierna
11622	buk
101206	sivá

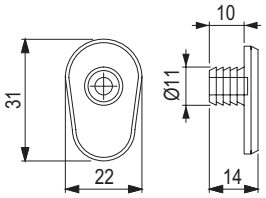

Držiak skla



kód	farba
11605	biela
11606	hnedá
195442	transparentná

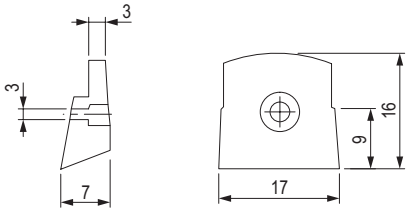

Tlmič dvierok nalepovací



kód	veľkosť (mm)	tvar	počet na hárku (ks)
78950	8 × 1,6	guľatý	50
279340	10 × 3		
279335	11 × 5		55
279336	10 × 10 × 2,5	štvorcový	
279338	12,5 × 12,5 × 5,8		40
350356	13 × 4	guľatý	

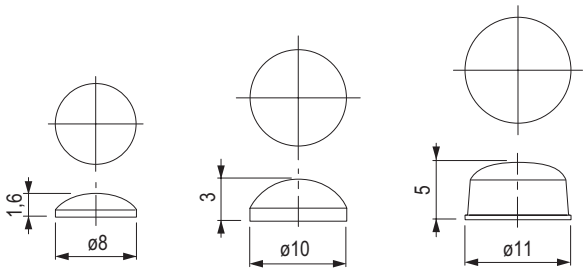

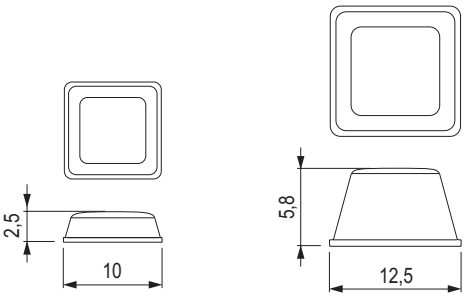

Tlmič dvierok na zavŕtanie



kód	farba
78964	transparentná

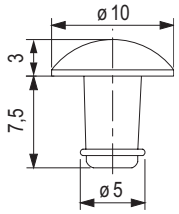

Tlmič dvierok BI materiál

ITALIANA ferramenta



kód	názov	vŕtanie (mm)	rozmer tlmiacej časti
229142	BI materiál transparentný	5 mm	8,8 × 2,5 mm
507087	BI materiál biely		
507088	BI materiál antracit		
507089	BI materiál sivý		
507090	BI materiál hnedý		
279341	Soft transparentný	10 mm	14 × 3,5 mm

- tlmič na zavŕtanie, tlmič sa skladá z dvoch materiálov – možnosť jednoduchej montáže
- vhodný aj pre strojovú montáž
- materiál transparentný plast

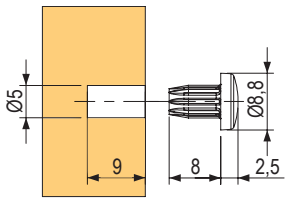

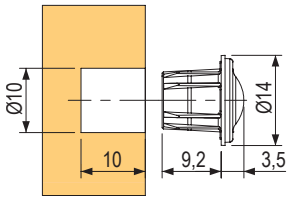

Tlmič dvierok Flex

ITALIANA ferramenta



kód	farba	vŕtanie (mm)
507091	sivá	5
507092	antracit	
283318	sivý plast + transparentný	8

- tlmič na zavŕtanie
- s obsahom silikónu
- použitý tlmiaci materiál je určený na intenzívne absorbovanie nárazov
- vhodný aj pre strojovú montáž

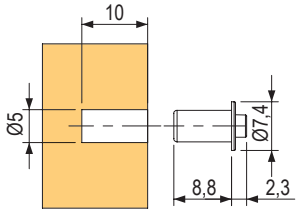

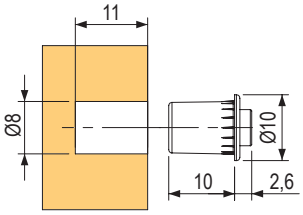

ostatné plastové kovania a doplnky

Connect spojovací diel



kód	popis
283328	pre čelá zásuviek, spevnenie dielov

- pre skrutku so zápustnou hlavou, priemer 3,5 mm

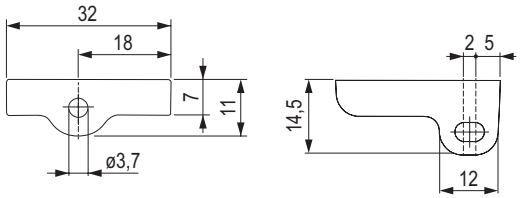

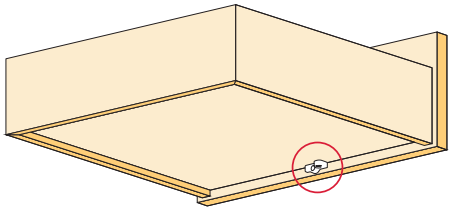

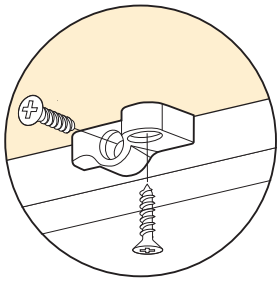

Spojovací profil chrbtový (2 m)

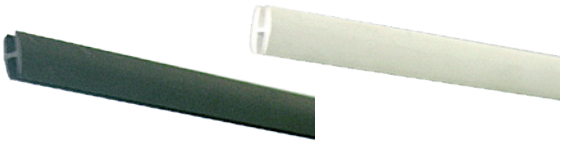

kód	farba
205357	čierna
205355	biela
205356	buk

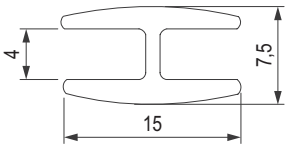

Kovanie na dvojité otváranie chladničiek



kód	farba
82785	biela

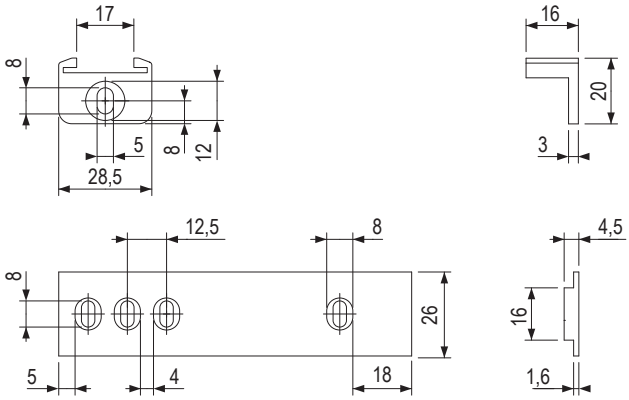

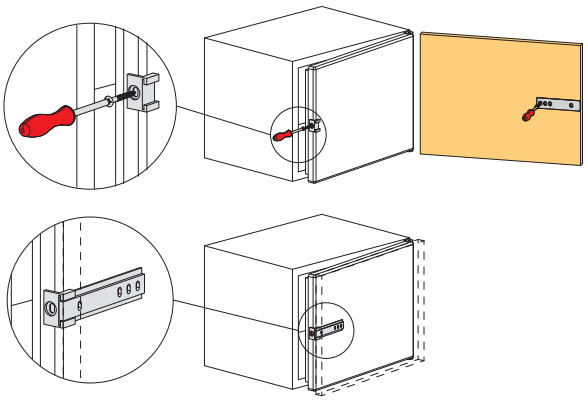



01
02
03
04
05
06
07
08
09
10
11
12
13
14
15
16
17

excentre, kolíky a púzdra

Excentrické spojovacie kovanie Rastex 15

- konštrukčné riešenie uľahčuje montáž – vďaka tomu je možné stiahnuť boky vzdialené až 4 mm od čelnej hrany dielca
- osadenie prekrýva okraje vŕtania, použitie krytky nie je potrebné
- možné použiť pre dielce hrubé 15, 16 a 18 mm
- zinkový odliatok



Pre dielce hr. 15 mm

kód	kód Hettich	povrch	balenie (ks)
104406	79457	poniklovaný	200

- bez osadenia

Pre dielce hr. 16 mm

kód	kód Hettich	povrch	balenie (ks)
104410	25062	poniklovaný	200

- bez osadenia

Pre dielce hr. 18 mm

kód	kód Hettich	povrch	balenie (ks)
103766	13957	poniklovaný	200
103765	13958		2000
104414	13961	bez povrchovej úpravy	200
104417	13962		2000

- bez osadenia

Krytky plastové pre Rastex 15



kód	kód Hettich	povrch	balenie (ks)
105428	71054	biela	200
105430	71055	hnedá	
105429	79490	čierna	
105427	79491	borovica	

- bez osadenia

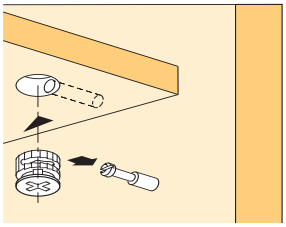

Rýchlomontážny kolík Rapid S DU 325



kód	kód Hettich	balenie (ks)
105070	47458	200

- rozperné puzdro pre priemer otvoru 8 mm
- upínací rozmer 30 mm
- oceľ a plast modrý

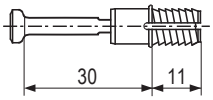

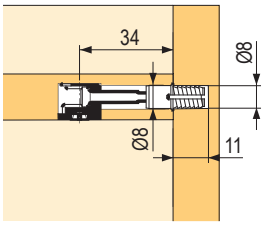

Kolík na zaskrutkovanie Twister DU 320



kód	kód Hettich	balenie (ks)
107959	48038	200

- pre Rastex 15
- eurozávit, pre priemer vŕtania 5 mm
- upínací rozmer 30 mm
- oceľ pozinkovaná, plast čierny

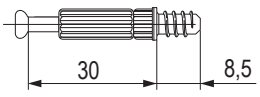

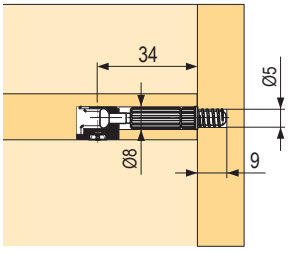

Kolík na zaskrutkovanie Twister DU 644



kód	kód Hettich	balenie (ks)
105082	20157	200

- pre Rastex 15
- závit M6 × 7,8 mm
- upínací rozmer 30 mm
- oceľ pozinkovaná, plast čierny

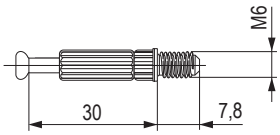

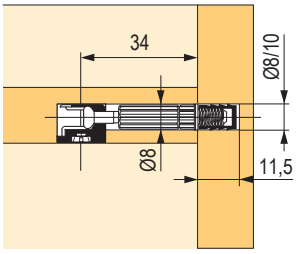

Kolík na zaskrutkovanie Twister DU 232



kód	kód Hettich	balenie (ks)
107955	20058	200

- eurozávit, pre priemer vŕtania 5 mm
- upínací rozmer 30 mm
- oceľ pozinkovaná, plast čierny

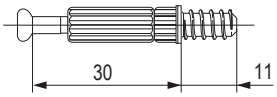

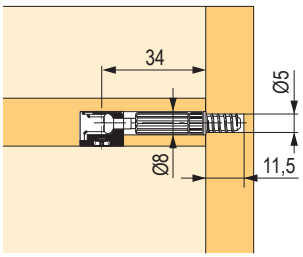

Kolík na zaskrutkovanie Twister DU 243



kód	kód Hettich	balenie (ks)
107956	20056	200

- upínací rozmer 20 mm
- oceľ pozinkovaná, plast zelený

Puzdro č. 49



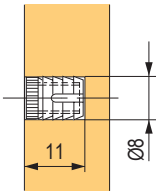

kód	kód Hettich	balenie (ks)
106614	40005	200

- pre závit M6
- priemer vŕtania 8 mm
- biely plast

Dvojitý kolík DU 853



kód	kód Hettich	balenie (ks)
105053	79568	100

- pre medzistenu hr. 19 mm
- so segerovou poistkou
- priemer vŕtania 8 mm
- oceľ chrómovaná

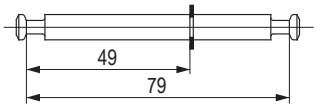

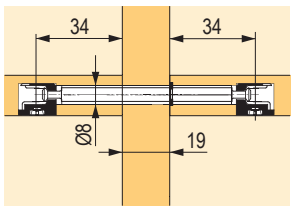

excentre, kolíky a púzdra

Kĺbový kolík DU 860



kód	kód Hettich	balenie (ks)
105061	79580	100

- použiteľný od 90 do 180°
- priemer vŕtania 7 mm
- oceľ chrómovaná

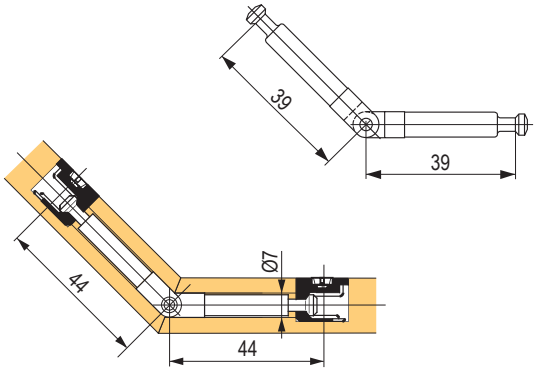

Excentrické spojovacie kovanie Rastex 25

- vysoká bezpečnosť vďaka vnútornému a vonkajšiemu vrúbkovaniu
- drážky bránia samovoľnému uvoľneniu excentra
- na povolenie je potrebné vyvinúť trikrát vyšší krútiaci moment než pri porovnateľnom excentrickom kovaní
- zinkový odliatok



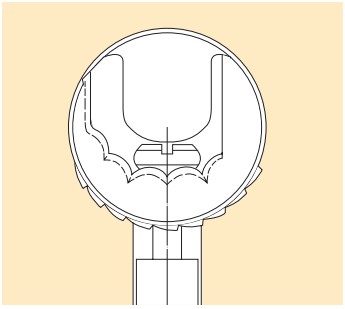

Rastex 25 bez osadenia

kód	kód Hettich	popis
104443	13116	bez povrchovej úpravy, balenie 200 ks

- bez osadenia

schéma vŕtania dielca

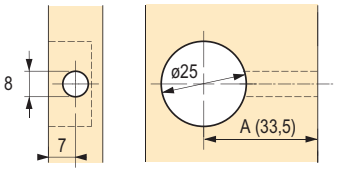

os kolíka od spodnej plochy

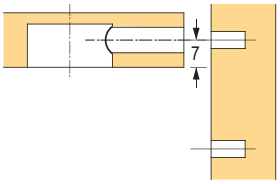

schéma vŕtania
A = upínací rozmer + 9 mm

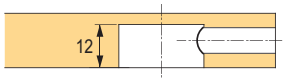

Kolík na zaskrutkovanie Twister DU 262



kód	kód Hettich	popis
105076	20060	balenie 200 ks

- pre Rastex 25
- eurozávit, pre priemer vŕtania 5 mm
- upínací rozmer 24,5 mm
- oceľ pozinkovaná / plast modrý

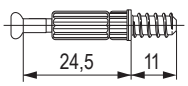

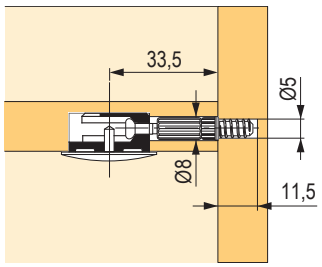

Excentrické spojovacie kovanie VB 35



- ozdobné spojovacie kovanie pre tvarovo stabilné spoje na overenom princípe excentra
- kovanie sa lisuje do vyvŕtaného otvoru s priemerom 20 mm
- dielec sa nasadí zhora alebo čelne
- v prípade dna sa môže excenter uťahovať aj zhora, k tomu je nutné vyvŕtať do dna priechodný otvor

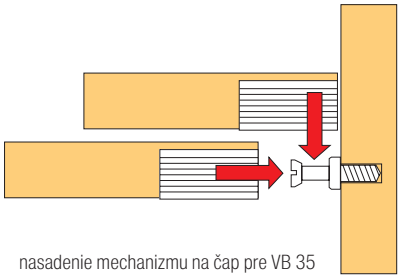

nasadenie mechanizmu na čap pre VB 35

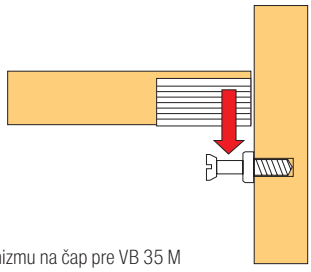

nasadenie mechanizmu na čap pre VB 35 M

VB 35/16 pre dielec hr. 16 mm

kód	kód Hettich	popis
104468	65509	zinkový odliatok, niklovaný, balenie 200 ks

VB 35/19 pre dielec hr. 19 mm

104478	65513	zinkový odliatok, niklovaný, balenie 200 ks
104465	65515	plastový, biely, balenie 200 ks
104466	65516	plastový, hnedý, balenie 200 ks

VB 35 M/16 pre dielec hr. 16 mm

104500	65501	zinkový odliatok, niklovaný, balenie 200 ks
104445	65503	plastový, biely, balenie 200 ks
104488	65504	plastový, hnedý, balenie 200 ks

VB 35 M/19 pre dielec hr. 19 mm

104501	65505	zinkový odliatok, niklovaný, balenie 200 ks
104489	65507	plastový, biely, balenie 200 ks
464982	9116945	plastový, hnedý, balenie 1 000 ks
104498	79643	plastový, čierny, balenie 200 ks

Policové spojky VB 135



kód	kód Hettich	popis
104522	73616	plastová, biela, balenie 200 ks

- dielec s kovaním VB 135 sa spojí s kolíkom jednoduchým pritlačením
- pretože osadenie je kónické, dielec sa stiahne s bokom a zaistí proti vypadnutiu

schéma vŕtania dielca

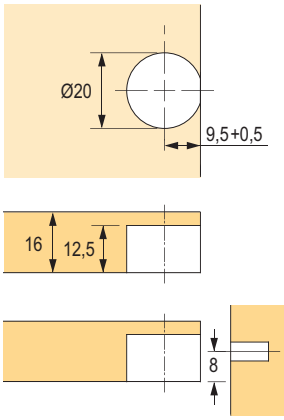

os kolíka od spodnej plochy

schéma vŕtania dielca

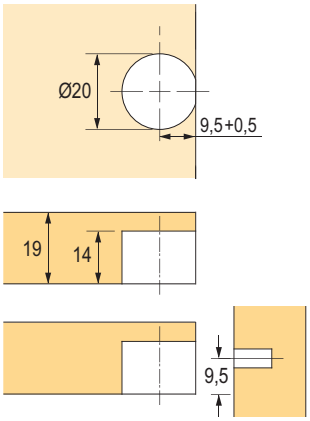

os kolíka od spodnej plochy

excentre, kolíky a púzdra

Excentrické spojovacie kovanie VB 36

- ozdobné spojovacie kovanie pre tvarovo stabilné spoje na overenom princípe excentra
- kovanie sa lisuje do vyvŕtaného otvoru s priemerom 20 mm a 10 mm, dielec sa nasadí zhora alebo čelne
- umožňuje stiahnuť boky, ktoré sú vzdialené od čelnej hrany dielca až 2 mm
- v prípade dna sa môže excenter uťahovať aj zhora, na to je nutné vyvŕtať do dna priechodný otvor



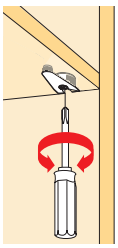

Spojovacie kovanie VB 36/16 pre dielec hr. 16 mm

kód	kód Hettich	popis
104538	65525	zinkový odliatok, niklovaný, balenie 200 ks

Spojovacie kovanie VB 36/19 pre dielec hr. 19 mm

kód	kód Hettich	popis
104554	65529	zinkový odliatok, niklovaný, balenie 200 ks
104507	65531	plastový, biely, balenie 200 ks
104503	65532	plastový, hnedý, balenie 200 ks

nasadenie mechanizmu na čap pre VB 36

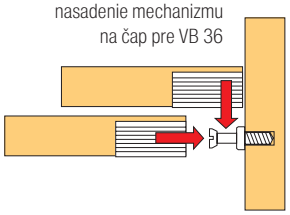

nasadenie mechanizmu na čap pre VB 36 M

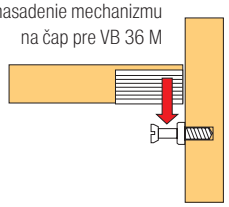

Excentrické spojovacie kovanie VB 36 M pre dielec hr. 19 mm

kód	kód Hettich	popis
104553	65521	zinkový odliatok, niklovaný, balenie 200 ks
104545	65523	plastový, biely, balenie 200 ks
104546	65524	plastový, hnedý, balenie 200 ks

schéma vŕtania dielca

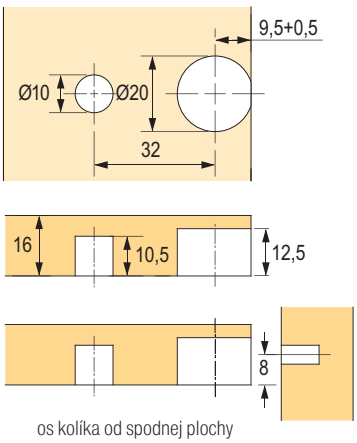

os kolíka od spodnej plochy

schéma vŕtania dielca

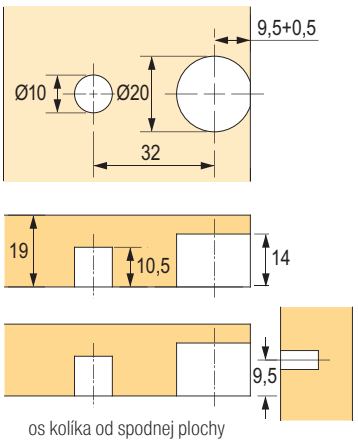

os kolíka od spodnej plochy

Kolík DU 328 / DU 261



kód	kód Hettich	popis
105023	65540	balenie 200 ks

- pre VB 35/35 M, VB 36/36 M, VB 135
- eurozávit, pre priemer vŕtania 3 mm
- upínací rozmer 6,7 mm
- oceľ pozinkovaná

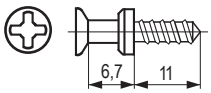

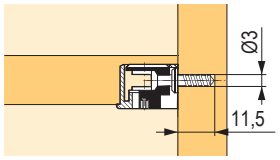

Kolík DU 322 / DU 260



kód	kód Hettich	popis
105022	64872	balenie 200 ks

- pre VB 35/35 M, VB 36/36 M, VB 135
- eurozávit, pre priemer vŕtania 5 mm
- upínací rozmer 6,7 mm
- oceľ pozinkovaná

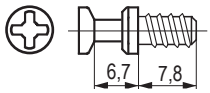

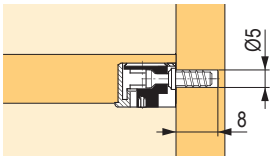

Kolík DU 321 / DU 279



kód	kód Hettich	popis
104997	74688	balenie 200 ks

- len pre VB 35/35 M, VB 36/36 M, VB 135
- s vysokým osadením
- eurozávit, pre priemer vŕtania 5 mm
- upínací rozmer 6,7 mm
- oceľ pozinkovaná

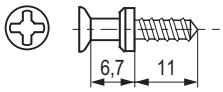

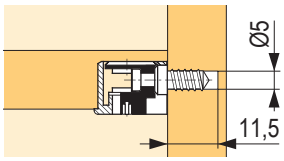

Kolík na zaskrutkovanie DU 648



kód	kód Hettich	popis
105038	65534	balenie 200 ks

- závit M6 × 7,8 mm
- upínací rozmer 6,7 mm
- oceľ

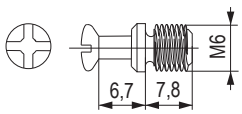

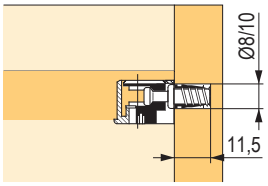

Kolík DU 426



kód	kód Hettich	popis
105028	65370	balenie 200 ks

- pre VB 35/35 M, VB 36/36 M, VB 135
- závit M4 × 7,8 mm
- upínací rozmer 6,7 mm
- oceľ

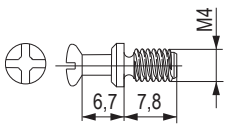

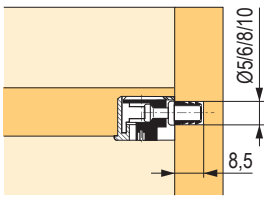

Dvojitý kolík DU 867



kód	kód Hettich	popis
105057	65536	balenie 200 ks

- pre VB 35/35 M, VB 36/36 M, VB 135
- pre medzistenu hr. 19 mm
- priemer vŕtania 5 mm
- upínací rozmer 6,7 mm
- oceľ

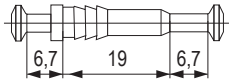

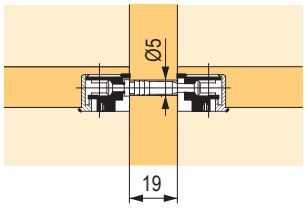

policové spojky, spojovacie skrutky

Spojovacia skrutka AVB 5



kód	kód Hettich	dĺžka (mm)	rozmer X (mm)	balenie
104702	25084	65	30–37	50 ks
104704	79386	100	48–55	50 ks
104703	16048	150	73–80	50 ks

- pre tvarovo stabilné a pevné spojenie pracovných dosiek
- vŕtanie pre teleso ø 35 mm
- hĺbka vŕtania min. 20 mm
- dve zaoblené podložky
- dva predmontované krúžky uľahčujú montáž: udržujú podložky a spojovacie skrutky v správnej pozícii a umožňujú tak ľahké usadenie vo vyvŕtanom alebo vyfrézovanom otvore – zároveň zostanú obe ruky voľné na pritiahnutie
- oceľ chrómovaná

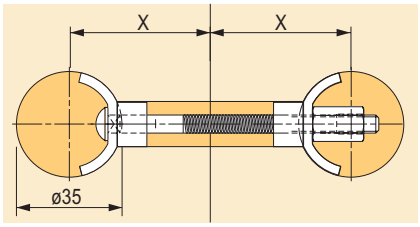

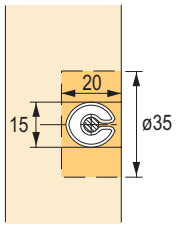

Spojovacia skrutka VB 25 T



kód	kód Hettich	popis
104752	9079555	balenie 50 ks

- integrovaný prevod 90° s vnútorným šesťhranom umožňuje pohodlné a rýchle stiahnutie pomocou akumulátorového skrutkovača alebo šesťhrannného kľúča č.5
- priemer otvoru pre teleso 25 mm
- teleso: zinkový odliatok
- svorník a puzdro: oceľ pozinkovaná

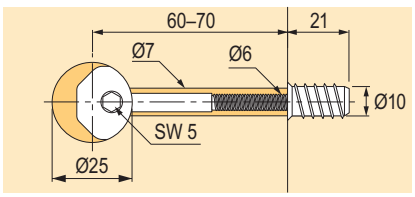

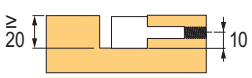

Závesné kovanie Multiclip



kód	kód Hettich	popis
104127	46080	balenie 200 ks

- jediná plastová súčiastka je základom závesného kovania Multiclip, vďaka tomu je vylúčená zámena dielov, čím sa minimalizuje riziko chybnej montáže
- Multiclip má štvorcový prierez, a preto sa môže namontovať z akejkoľvek strany
- vďaka rozstupu otvorov 32 mm je možné spracovanie v systéme 32
- príchytné jazýčky sú mierne zahnuté dovnútra, pri zavesení sa zopnú a poskytujú tak zaveseným dielom pevné spojenie
- vrúbkované plochy na vnútornej strane príchytných jazýčkov spevňujú spoj a dovoľujú väčšiu toleranciu pri montáži; týmto je umožnené tiež nastavovanie zavesených dielov

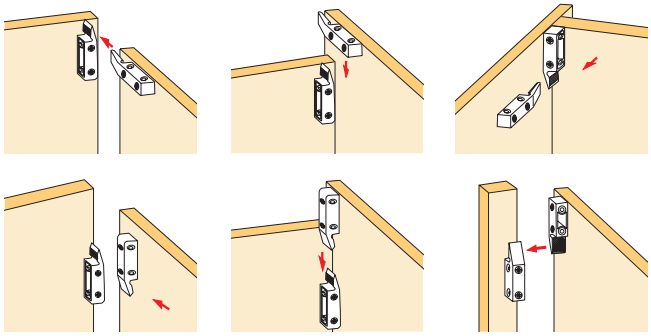

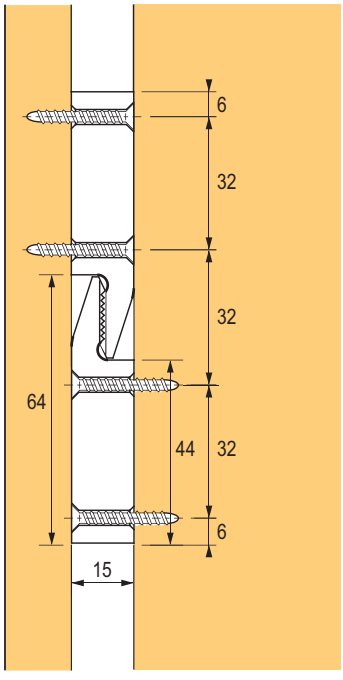

upevnenie skrutky so zápustnou hlavou, priemer 4 mm

Pokosový spoj VB 160



kód	kód Hettich	popis
104163	47608	balenie 100 ks

- pre ploché rámy dverí alebo vencové profily
- hĺbka zapustenia len 10 mm
- teleso z hnedého plastu

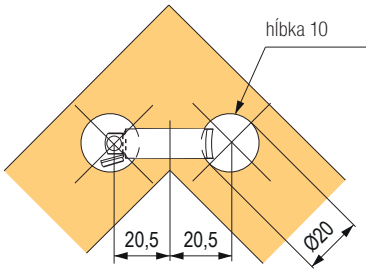

Závesný hák ø 6 × 50 mm



kód	kód Hettich	popis
104630	46103	balenie 100 ks

- oceľ rozperka Ø 8 × 40 mm
- plast

Spojka chrbta RV 1



kód	kód Hettich	popis
103856	19558	balenie 100 ks

- poniklovaný zinkový odliatok

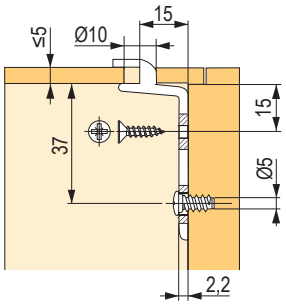

Trapézové spojovacie kovanie TZ 4 STD



kód	kód Hettich	popis
103883	20891	balenie 100 ks

- s predmontovanou skrutkou
- teleso: zinkový odliatok poniklovaný
- vodiaci diel: oceľ

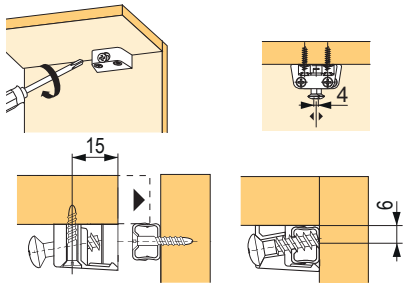

Spojovací diel pre čelá VB 15



kód	kód Hettich	popis
104680	79666	balenie 100 ks

- vrátane plastovej podložky, hrúbka 2 mm
- oceľ pozinkovaná

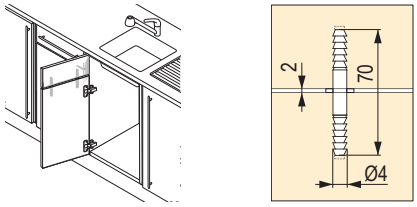

Spojka chrbta RV 7 D

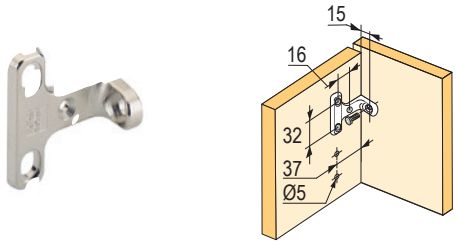

kód	kód Hettich	popis
106759	56614	balenie 100 ks

- poniklovaný zinkový odliatok

podperky políc

Podperka políc Sekura 1.1



kód	kód Hettich	popis
106523	19557	balenie 500 ks

- priemer čapu 5 mm
- 1 poistný čap
- poniklovaný zinkový odliatok

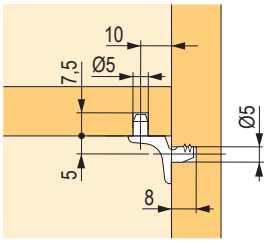

Podperka políc Sekura 2



kód	kód Hettich	popis
106512	25100	balenie 500 ks

- priemer čapu 5 mm
- poniklovaný zinkový odliatok

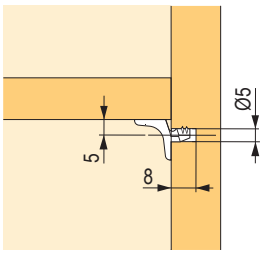

Podperka políc Sekura 6



kód	kód Hettich	popis
106513	79707	balenie 500 ks

- priemer čapu 5 mm
- naviac 1 poistný čap
- poniklovaný zinkový odliatok

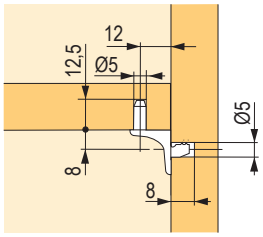

Podperka políc Sekura 7



kód	kód Hettich	popis
106514	53012	balenie 500 ks

- priemer otvoru 5 mm pre euroskrutku, priemer 6,3 mm, so zápustnou hlavou
- naviac 1 poistný čap
- poniklovaný zinkový odliatok

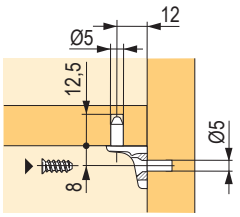

Podperka sklenenej police Sekura 8



kód	kód Hettich	popis
184626	47609	balenie 500 ks

- priemer čapu 5 mm
- poniklovaný zinkový odliatok, plast transparentný

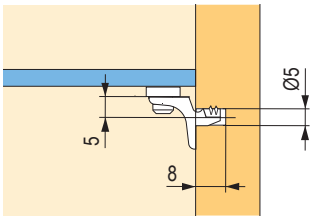

podperky políc

Podperka Safety



kód	kód Hettich	popis
106511	16180	balenie 500 ks

- oceľový kolík s čírou plastovou opornou časťou

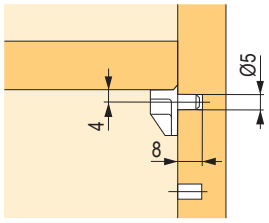

Podperka políc Duplo



kód	kód Hettich	popis
106489	46642	niklovaná, balenie 500 ks
106491	13138	chrómovaná, balenie 500 ks

- oceľ

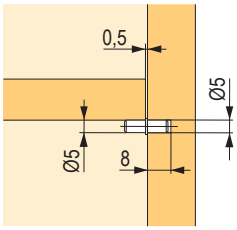

Podperka políc s osadením



kód	kód Hettich	popis
106502	16181	balenie 500 ks

- oceľ chrómovaná

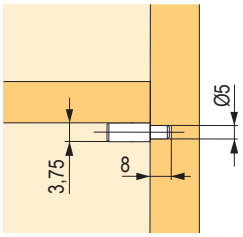

Podperka sklenenej police



kód	kód Hettich	popis
106516	79709	priemer čapu 5 mm, balenie 500 ks
106515	79710	priemer čapu 3 mm, balenie 500 ks

- s čírou plastovou krytkou
- mäkká plastová podperná časť zabraňuje „klepaniu“ sklenených políc
- oceľový čap chrómovaný, plast transparentný

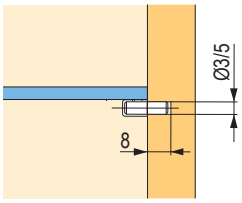

Podperka políc 5 × 24 mm



kód	kód Hettich	popis
106488	25124	priemer čapu 5 mm, balenie 500 ks

- oceľ pozinkovaná

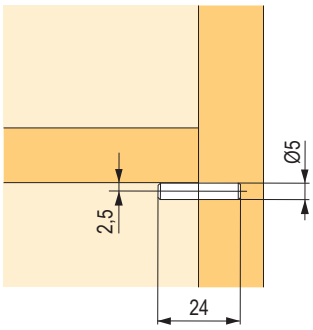

nosiče políc

Nosiče políc Titan

kód	kód Hettich	popis
106060	47661	balenie 20 ks

- skrytá montáž
- max. zaťaženie vrátane police: 9 kg pri použití 2 nosičov
- nosný čap: SW 10 mm
- výškové nastavenie: ± 4 mm
- minimálna hrúbka police: 24 mm
- nastavenie sklonu police
- oceľ pozinkovaná



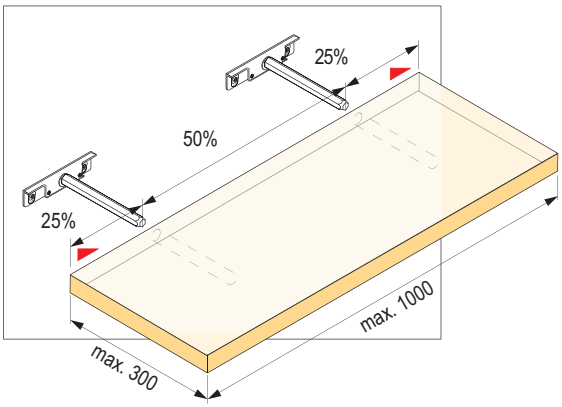

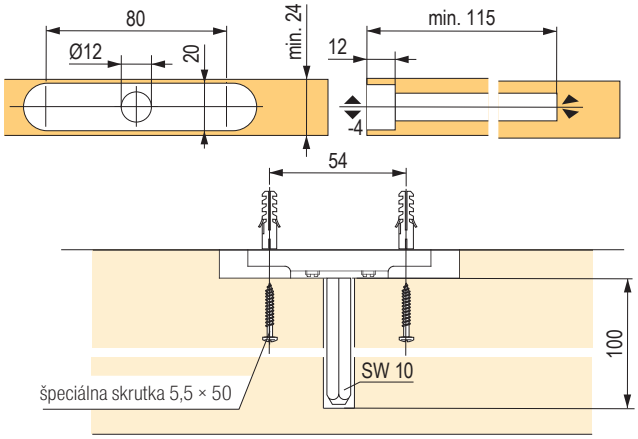

Nosiče políc Titan 1

kód	kód Hettich	popis
106061	79713	balenie 20 ks

- skrytá montáž
- max. zaťaženie vrátane police: 9 kg pri použití 2 nosičov
- nosný čap: SW 10 mm
- výškové nastavenie: ± 4 mm
- stranové nastavenie: ± 4 mm
- minimálna hrúbka police: 24 mm
- nastavenie sklonu police
- oceľ pozinkovaná

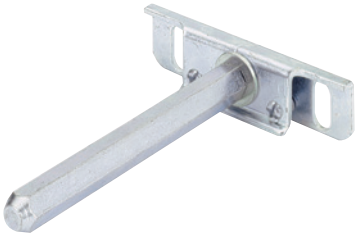

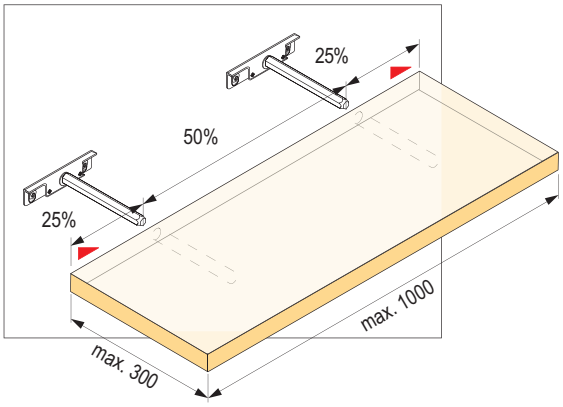

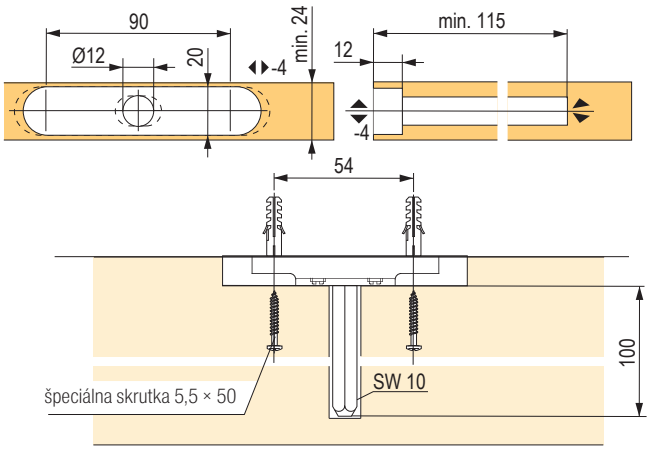

Nosiče políc Titan 2

kód	kód Hettich	popis
106062	63598	balenie 20 ks

- skrytá montáž
- max. zaťaženie vrátane police: 9 kg pri použití 2 nosičov
- nosný čap: Ø 12 mm
- výškové nastavenie: ± 4 mm
- minimálna hrúbka police: 24 mm
- nastavenie sklonu police
- oceľ pozinkovaná



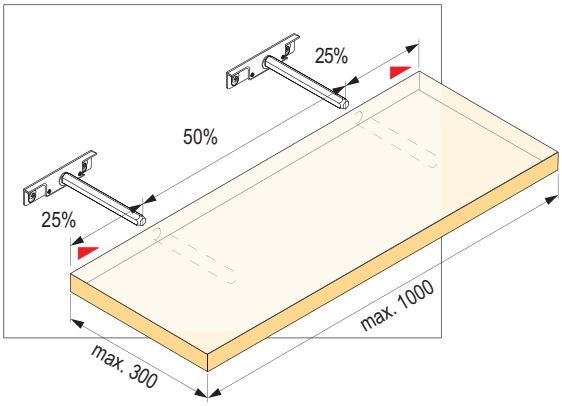

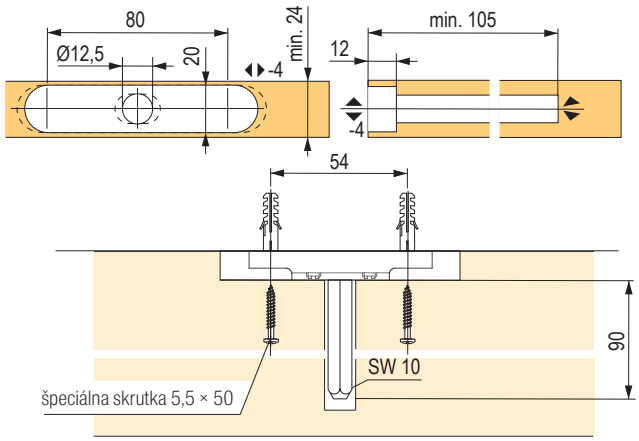

Nosiče políc Titan 3

kód	kód Hettich	popis
106064	79714	balenie 20 ks

- skrytá montáž
- max. zaťaženie vrátane police: 9 kg pri použití 2 nosičov
- nosný čap: Ø 12 mm
- výškové nastavenie: ± 2 mm
- minimálna hrúbka police: 19 mm
- nastavenie sklonu police
- oceľ pozinkovaná



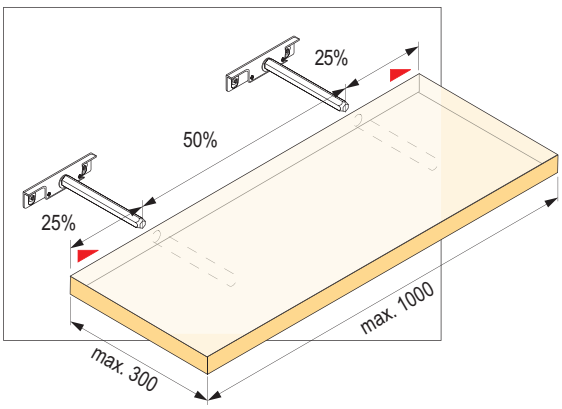

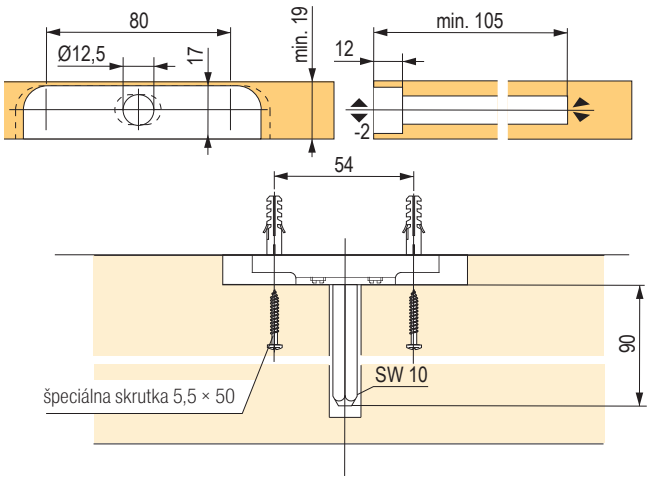

rektifikačné závesné kovanie

Prehľad



Závesné rektifikačné kovanie Italiana Ferramenta

APC 1	**str. 10.94**
APC 6	**str. 10.94**
Libra H1	**str. 10.95**
Libra H2	**str. 10.96**
Libra H7	**str. 10.97**
Libra H11	**str. 10.99**



Závesné rektifikačné kovanie a lišty Italiana Ferramenta

závesné plechy	**str. 10.100**
ostatné závesné kovania	**str. 10.101, 10.104**



Závesné rektifikačné kovania ostatné

Scilm	**str. 10.102**
Strong	**str. 10.102, 10.103**
Blum	**str. 10.104**
Hettich	**str. 10.107**
závesné plechy	**str. 10.103**
Bystrica a ostatné	**str. 10.105**



rektifikačné závesné kovanie pre horné skrinky

Závesné kovanie APC 1





kód	popis
396226	rektifikačné kovanie skryté, súprava

- pravoľavé rektifikačné kovanie, ukryté za zadnou stenou skrinky
- spredu je viditeľná len krytka s priemerom 20 mm
- montáž pomocou skrutiek do steny a vrchnej dosky korpusu
- nastavenie výšky 18 mm; hĺbky 31 mm; stranové cca 45 mm (posunom na závesnom plechu)
- nosnosť 70 kg/ks, 140 kg/pár

Súprava obsahuje:
- dva kusy kovania
- závesné plechy
- biele plastové krytky
- skrutky do korpusu (6 ks)

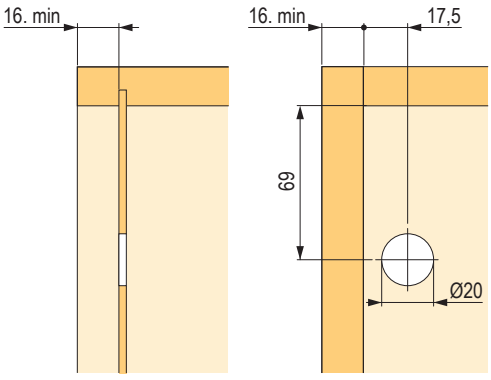

Závesné kovanie APC 6





kód	popis
396227	rektifikačné kovanie skryté, súprava

- rektifikačné kovanie pre pravú a ľavú stranu, ukryté za zadnou stenou skrinky
- spredu je viditeľná len krytka s priemerom 20 mm
- montáž na čapy do predvŕtaných otvorov v bočnici korpusu so zaistením pomocou skrutiek do bočnice, prípadne aj do vrchnej dosky korpusu
- nastavenie výšky 18 mm; hĺbky 31 mm; stranové cca 45 mm (posunom na závesnom plechu)
- nosnosť 65 kg/ks, 130 kg/pár

Súprava obsahuje:
- jeden pár kovania
- závesné plechy
- biele plastové krytky
- skrutky do korpusu (6 ks)

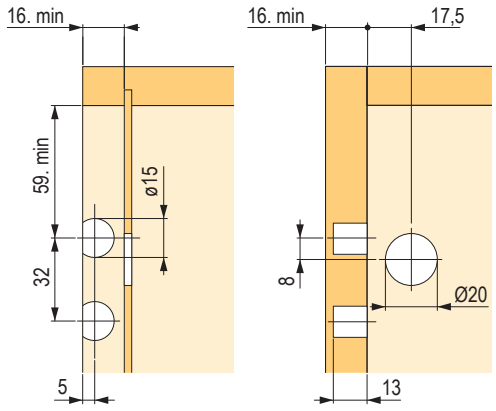

rektifikačné závesné kovanie pre horné skrinky

Závesné kovanie Libra H1 so zaistením

kód	popis
361269	súprava na jednu skrinku (vrátane šablóny)

- pravoľavé závesné rektifikačné kovanie
- zaistenie pomocou excentrického upínača a skrutiek
- zaisťovacia skrutka proti uvoľneniu skrinky zo závesného profilu podľa normy EN14749
- nosnosť 130 kg/pár
- nastavenie výšky 13 mm; hĺbky 12 mm; stranové cca 30 mm (posunom na dodanom závesnom plechu)
- pre hĺbku korpusu do 350 mm (horné skrinky)
- na zavesenie na stenu je možné použiť aj lištu 352537

Súprava obsahuje:
- dva kusy závesného kovania a krytiek
- montážnu šablónu
- závesný plech
- skrutky do korpusu

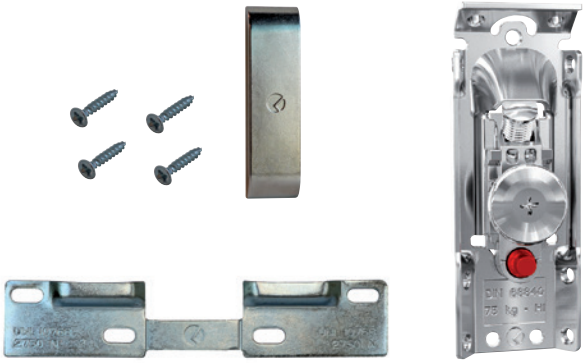

Osadenie kovania

vŕtanie otvorov pre nastavenie

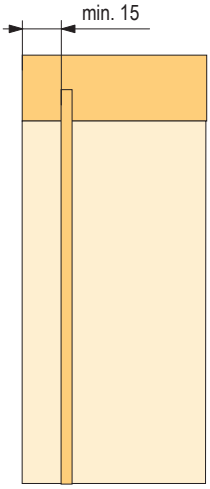

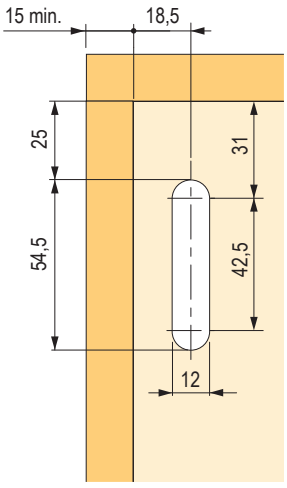

odporúčané upevňovacie skrutky Ø 3,5 × 20

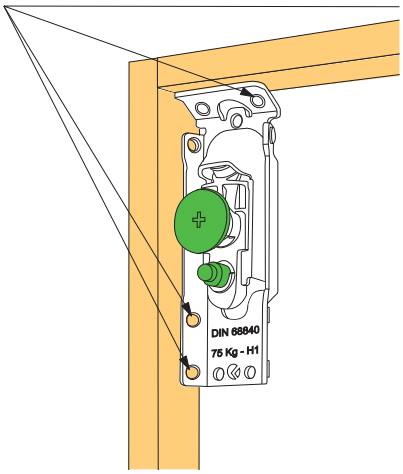

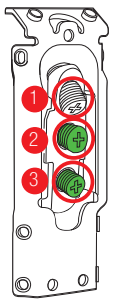

1 – nastavenie na výšku

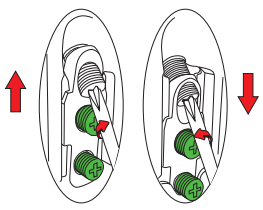

2 – nastavenie odsadenia od steny

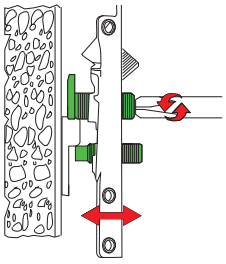

3 – poistka proti vysadeniu

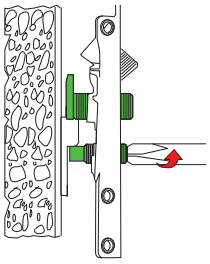

rektifikačné závesné kovanie pre horné skrinky

Závesné kovanie Libra H2 so zaistením

kód	popis
134959	pravoľavé

- pravoľavé závesné rektifikačné kovanie
- zaistenie pomocou excentrického upínača a skrutiek
- zaisťovacia skrutka proti uvoľneniu skrinky zo závesného profilu podľa normy EN14749
- nosnosť 150 kg/pár
- chrbát je potrebné vložiť 16 mm od zadnej hrany korpusu
- nastavenie výšky 13 mm, hĺbky 12 mm
- pre hĺbku korpusu do 350 mm (horné skrinky)

odporúčaná závesná lišta 352537, prípadne závesné plechy 134964 alebo 134965



Krytky

kód	typ	farba
134963	široká	biela
160564		sivá
227087	úzka	nikel

- pre vŕtanie 30 mm

Vŕtanie otvorov pre nastavenia

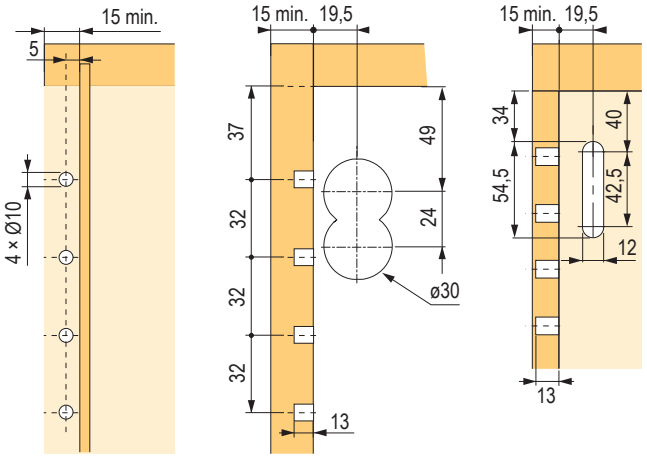

Osadenie kovania

odporúčané upevňovacie skrutky Ø 3,5 × 20

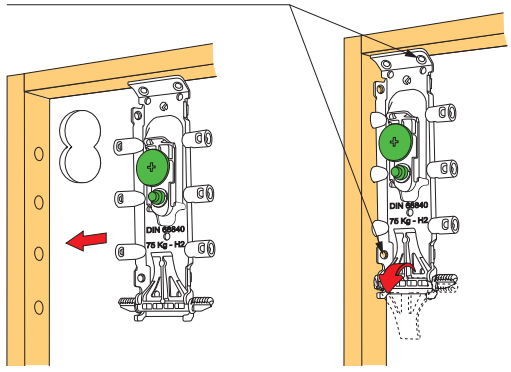

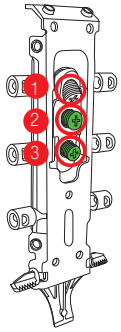

1 – nastavenie na výšku

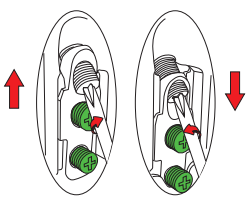

2 – nastavenie odsadenia od steny

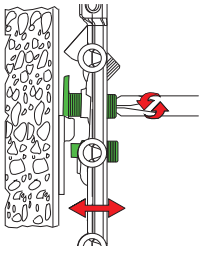

3 – poistka proti vyskočeniu

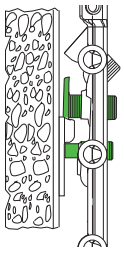

rektifikačné závesné kovanie pre spodné skrinky

Závesné kovanie Libra H7 so zaistením

kód	popis
231361	súprava kovania na jednu skrinku
231362	hliníkový profil, 2 m

Poznámky:

- zaisťovacia skrutka proti uvoľneniu skrinky zo závesného profilu podľa normy EN14749
- nosnosť až 210 kg
- nastavenie výšky 13 mm, hĺbky 12 mm
- ploché vyhotovenie závesného kovania (iba 3,5 mm), možnosť použitia hlbokej zásuvky bez obmedzenia
- nosnosť kovania ovplyvňuje typ kotviaceho a podkladového materiálu
- súprava kovania obsahuje: pár závesného kovania, závesný plech WP5 a spojovací materiál
- spojovací alu profil je nutné objednať zvlášť

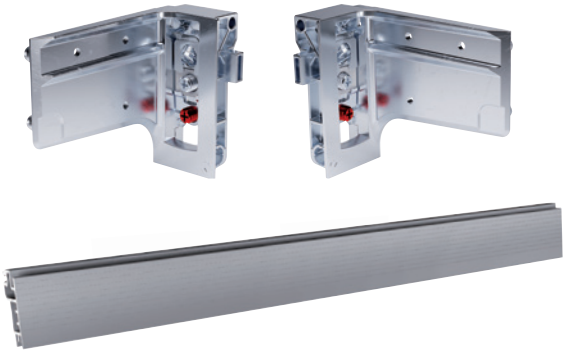

optimálne množstvo fixačných otvorov podľa odporúčania a uváženia montážnika

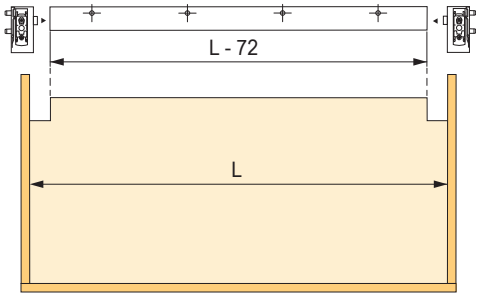

vŕtanie so zadným panelom s hrúbkou 4 mm

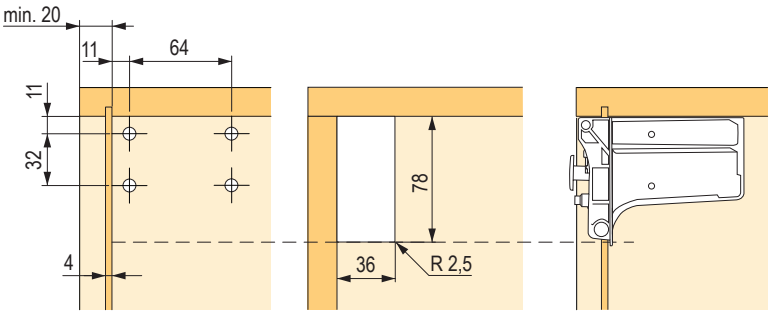

odporúčaný počet otvorov

vonkajšia šírka korpusu	počet otvorov
≤ 450	×
451–600	1
601–950	2
951–1200	3
≥1201	4

vŕtanie so zadným panelom s hrúbkou 4 mm a použitím alu profilu

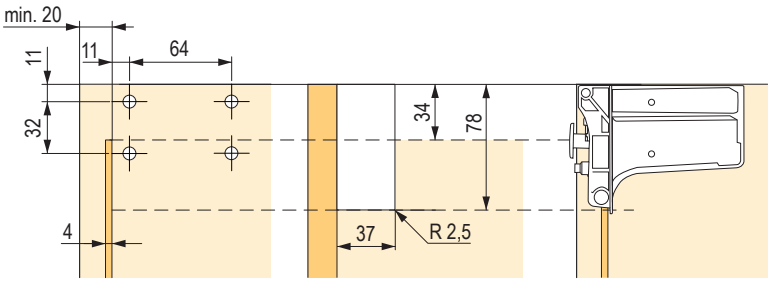

vŕtanie bez zadného panelu

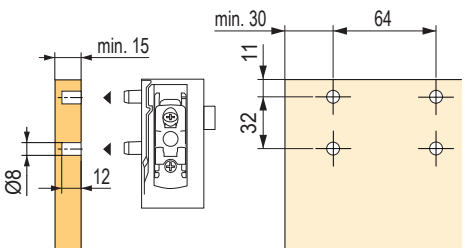

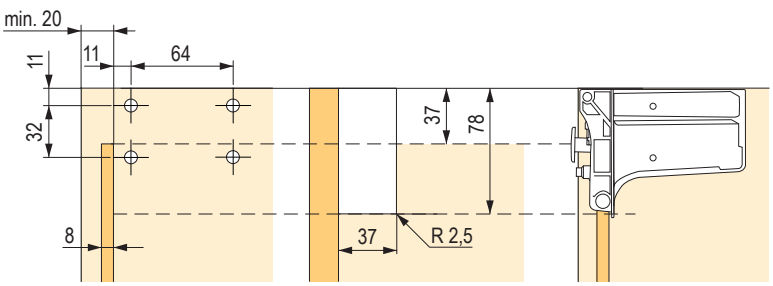

ITALIANA ferramenta

rektifikačné závesné kovanie pre spodné skrinky

Nosnosť v závislosti od rozmerov korpusu

typ korpusu	bez použitia profilu	s profilom s dvoma kotvovými otvormi
korpus bez zásuvky	120 kg	160 kg
korpus + zásuvka	80 + 30 kg	120 + 30 kg

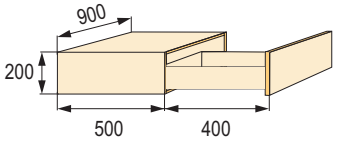

typ korpusu	bez použitia profilu	s profilom s dvoma kotvovými otvormi
korpus bez zásuvky	150 kg	180 kg
korpus + zásuvka	110 + 30 kg	140 + 30 kg

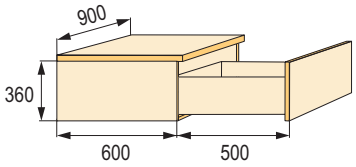

typ korpusu	bez použitia profilu	s profilom s dvoma kotvovými otvormi
korpus bez zásuvky	170 kg	210 kg
korpus + zásuvka	100 + 60 kg	140 + 2× 30 kg

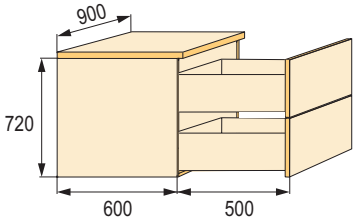

typ korpusu	bez použitia profilu	s profilom s dvoma kotvovými otvormi
korpus bez zásuvky	170 kg	210 kg
korpus + zásuvka	130 + 30 kg	170 + 30 kg

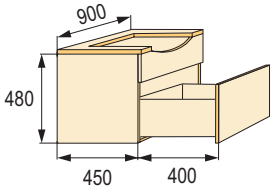

Uvedené údaje sú overené v praxi, výlučne pre tu uvedené príklady pri presnom umiestnení a montáži a použití závesného plechu.

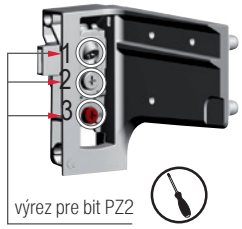

1
výškové nastavenie:
13 mm

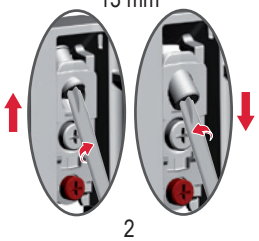

2
hĺbkové nastavenie:
12 mm

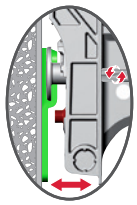

3
poistka proti nechcenému uvoľneniu

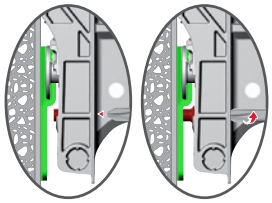

extra fixačné otvory
Predvŕtané otvory zjednodušia navŕtanie steny. Ich použitie redukuje namáhanie ľavého a pravého stranového závesu.

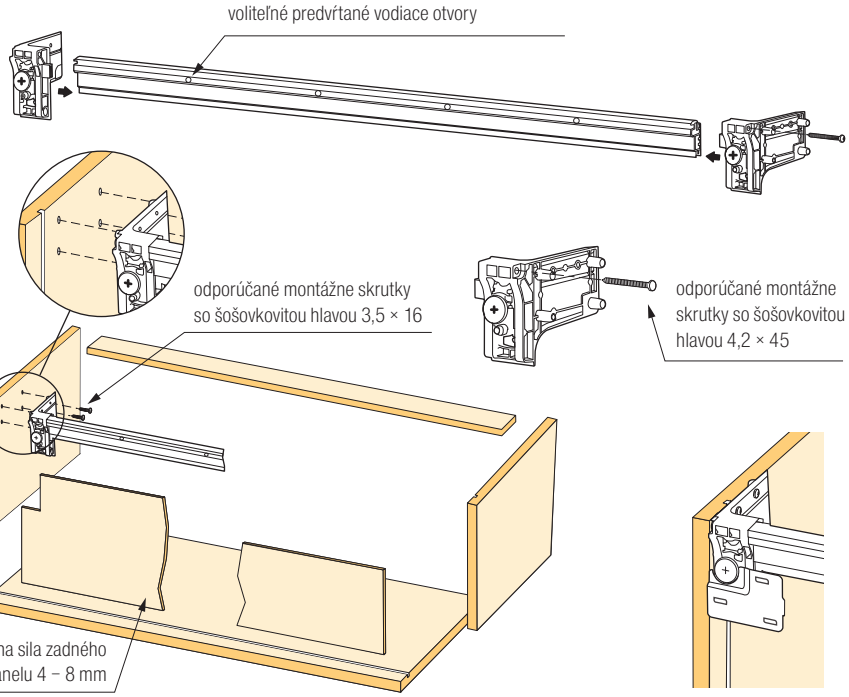

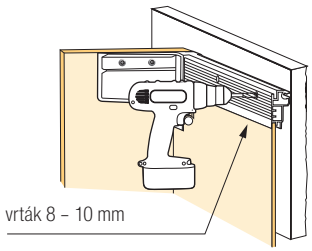

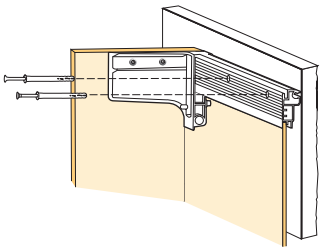

ZODPOVEDNOSŤ MONTÁŽNIKA
- zistiť, či je stena, na ktorú bude skrinka zavesená, dostatočne pevná a dobre upravená
- prispôsobiť montáž a zavesenie kvalite steny

rektifikačné závesné kovanie pre spodné skrinky

Závesné kovanie pre spodné skrinky Libra H11

kód	popis
474971	súprava na zavesenie jednej skrinky

Súprava obsahuje:
- závesné kovanie L+P
- deliteľný protiplech WP13
- 8 ks závrtná matica M6 × 10 × 10
- 8 ks metrická skrutka M6 × 12 s plochou hlavou PZ2
- 8 ks euroskrutka 5,9 × 14 s plochou hlavou
- návod na inštaláciu

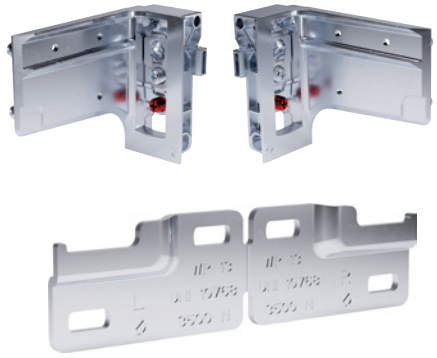

vŕtací plán bez použitia krytky

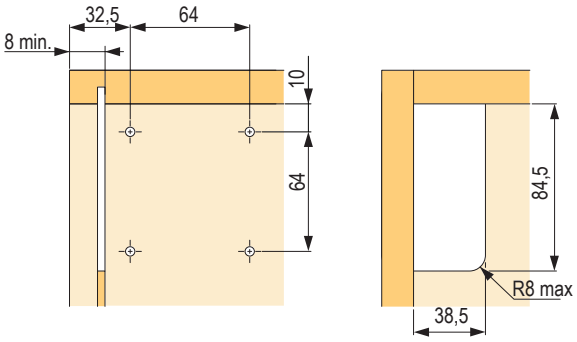

vŕtací plán s použitím krytky

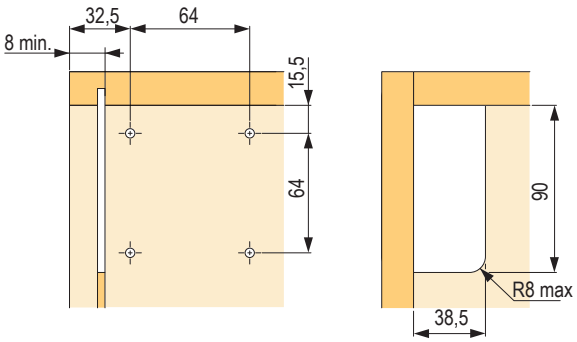

Krytky

kód	farba
507108	biela
507109	antracit
507110	svetlosivá

- súprava obsahuje pár krytiek



Závesná lišta WPC1



kód	popis
507104	závesná lišta WPC1, dĺžka 2000 mm

- oceľový profil s hrúbkou 1,8 mm
- vhodný na kovanie APC

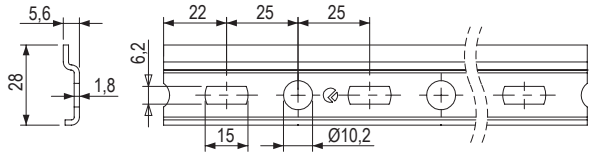

Závesný plech



kód	popis
389592	šírka 60 mm

- bočné dorazy proti skĺznutiu
- vhodný pre kovanie Libra so zaistením proti uvoľneniu skrinky

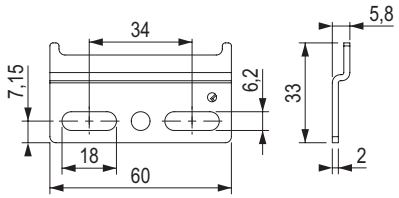

Závesná lišta B3



kód	popis
352537	závesná lišta B3, dĺžka 2000 mm

- oceľový profil s hrúbkou 2 mm
- vhodný pre kovanie Libra so zaistením proti uvoľneniu skrinky

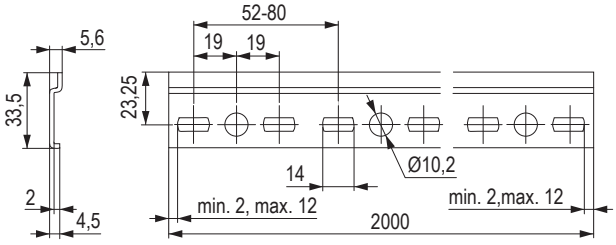

Závesný plech



kód	popis
134966	závesný plech P+Ľ

- možnosť stranového nastavenia (oválne otvory)
- plech možno rozlomiť na dva diely (Ľ+P) a použiť pre rôznu šírku skrinky alebo použiť v kuse na šírku skrinky 150 mm
- vhodný pre kovanie Libra so zaistením proti uvoľneniu skrinky

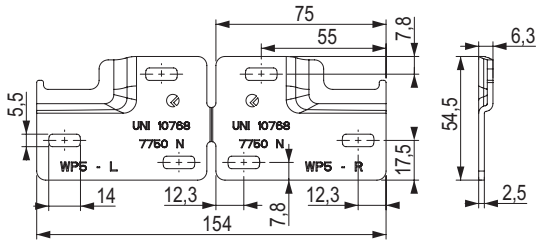

Závesný plech



kód	popis
134964	závesný plech P+Ľ

- možnosť stranového nastavenia (oválne otvory)
- plech možno rozlomiť na dva diely (Ľ+P) a použiť pre rôznu šírku skrinky alebo použiť v kuse na šírku skrinky 150 mm
- vhodný pre kovanie Libra so zaistením proti uvoľneniu skrinky

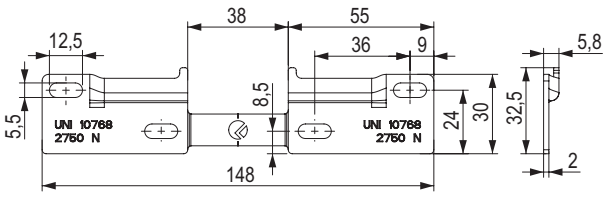

závesné rektifikačné kovanie

Závesné kovanie



282780



389426

kód	popis
282480	na zavesenie dosiek so skobou a rozperkou
389426	na zavesenie dosiek na lištu

- pre zrkadlá na DTD, pohľadové panely, skrinky s pevnými chrbtami s min. hrúbkou 15 mm
- možnosť nastavenia v dvoch smeroch: vertikálne o 11 mm, horizontálne o 10 mm
- nosnosť: doska, zrkadlo až 80 kg/pár, skrinka 50 kg/pár (testované na korpuse 600 × 600 × 250 mm)

Súprava obsahuje:
- kovanie
- rozperku
- skobu

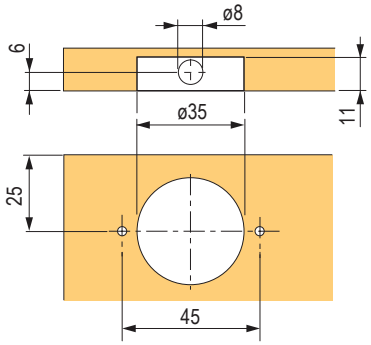

Závesné rektifikačné kovanie





kód	farba
474935	sivá
479363	biela

Súprava obsahuje:
- pár závesného rektifikačného kovania
- pár krytiek

- nastavenie: výška +/- 8,5 mm, hĺbka +/- 6 mm
- nosnosť: 150 kg/pár

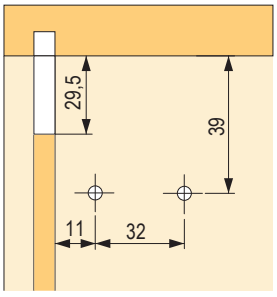

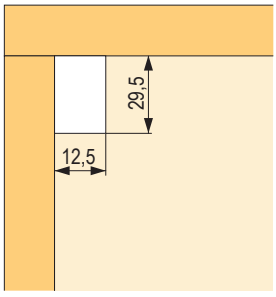

závesné rektifikačné kovanie

Závesné kovanie Scilm



kód	farba	prevedenie
82771	biela	ľavé
82774		pravé
82770	hnedá	ľavé
82773		pravé
10909	buk	ľavé
10910		pravé
224885	sivá	ľavé
224886		pravé

- nosnosť 70 kg/pár
- nastavenie výšky 10 mm, hĺbky 20 mm

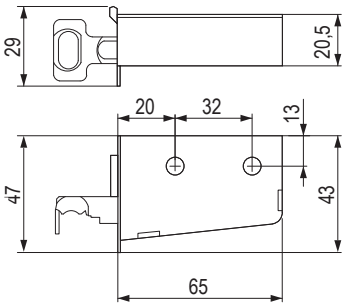

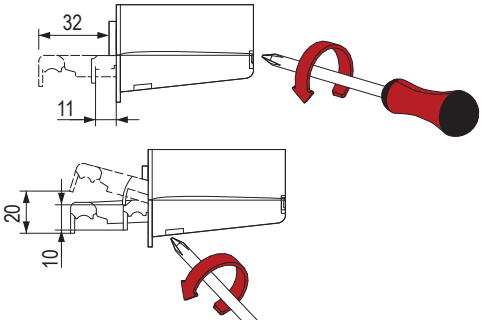

Závesné kovanie Strong

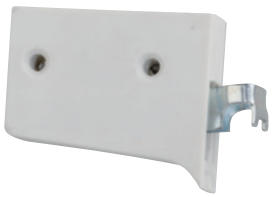

kód	farba
82621	biela

- nosnosť 50 kg/pár
- nastavenie výšky 9 mm, hĺbky 12 mm

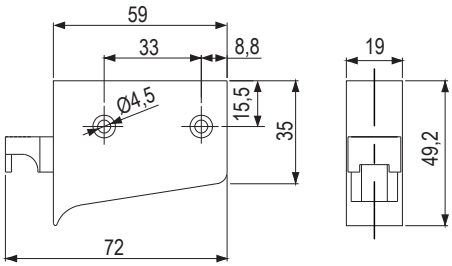

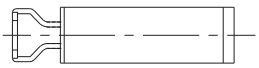

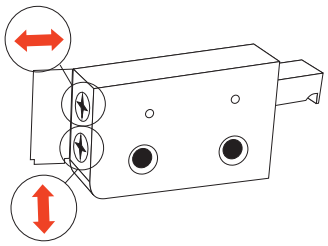

závesné rektifikačné kovanie

Závesné kovanie



kód	farba
404459	biela

- pri použití rozperiek nosnosť 150 kg/pár
- odporúčané vŕtanie rozperiek Ø 9,5 mm
- pri upevnení iba skrutky nosnosť 80 kg/pár
- nastavenie výškové ± 8 mm, hĺbkové ± 10 mm

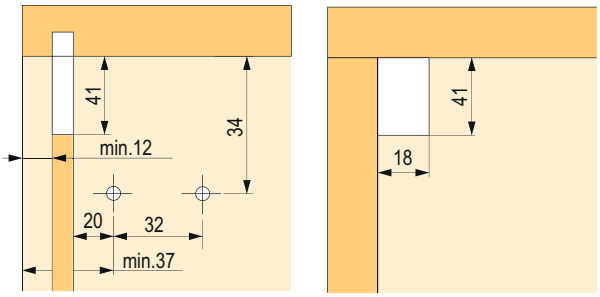

Upevňovacia lišta



kód	popis
82780	Scilm dĺžka 2 m
82780R	Strong dĺžka 2 m

- povrchová úprava pozinkovaním
- krátenie je možné jednoduchým odlomením

Protikus závesného kovania



kód	popis
100236	montáž pomocou skrutky

- povrchová úprava pozinkovaním

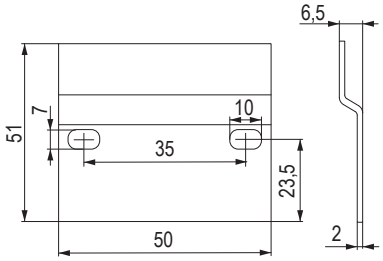

závesné rektifikačné kovanie

Závesné kovanie Blum



kód	kód Blum	popis	farba
13746	48N0510.02S	pravé	biela
13747	48N0510.03S	ľavé	biela
13740	48N0510.02S	pravé	hnedá
13741	48N0510.03S	ľavé	hnedá

- závesné kovanie na montáž naskrutkovaním
- plastové puzdro so závesným ramienkom z ocele, pozinkované
- farba: biela, hnedá
- nastaviteľnosť v troch smeroch
- nosnosť 130 kg na každý pár v zmysle normy DIN EN 15939
- nastavenie: dole 7 mm, hore 11 mm, dozadu 3,5 mm, dopredu 12,5 mm

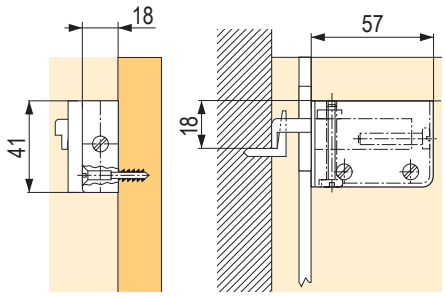

Plánovanie
potrebný priestor

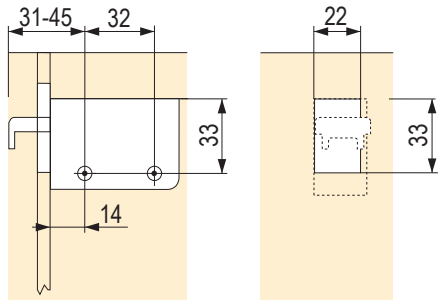

Upevňovacia pozícia
v bloku korpusu a vo výreze v zadnej stene

Závesné kovanie skryté v bočnici



kód	popis
347152	rektifikačné kovanie skryté na zafrézovanie do bočnice
347153	hák 26 mm na zavesenie rektifikačného kovania ATC311

- rektifikačné kovanie ukryté v bočnici skrinky
- na korpuse úplne neviditeľné
- montáž pomocou skrutiek do bočnice korpusu, min. hrúbka steny 18 mm
- možnosť horizontálneho aj vertikálneho nastavenia
- nutné zavesiť na protikus (hák) 347153
- možné použiť ako na zavesenie horných skriniek, tak na zavesenie políc so zvislými bočnicami
- nosnosť 80 kg na jedno kovanie (160 kg na pár)
- **prístup k rektifikačným skrutkám je možný z 3 strán (zľava, sprava a zhora)**

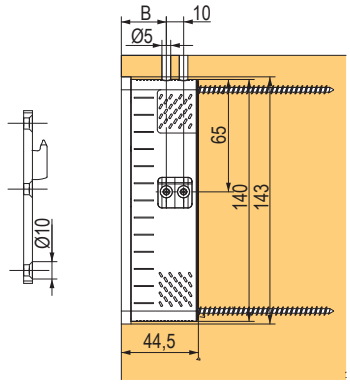

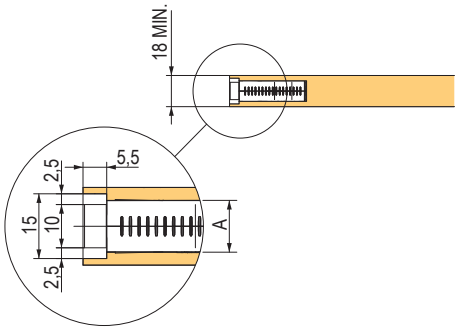

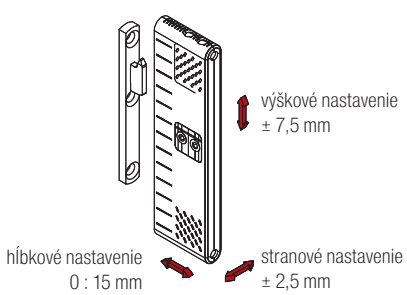

závesné rektifikačné kovanie

Závesné kovanie Bystrica



kód	farba
93240	biela
93241	hnedá
134922	dub
93244	jelša
93245	jaseň
472043	čierna
472044	svetlosivá

- možnosť použiť na hornú, ale aj bočnú montáž

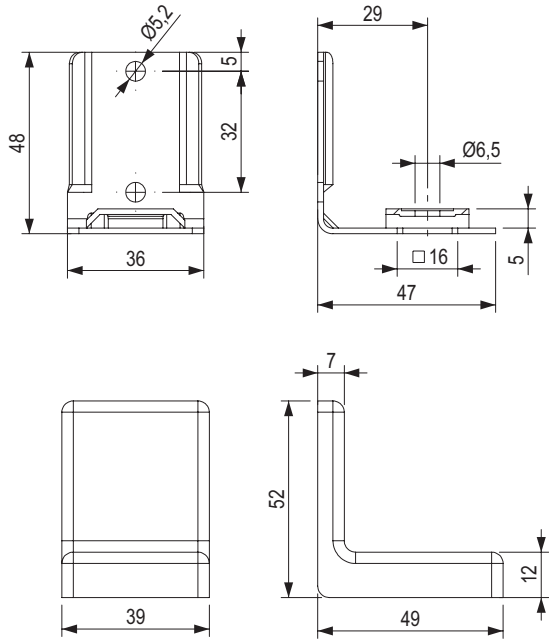

Závesné kovanie bočné

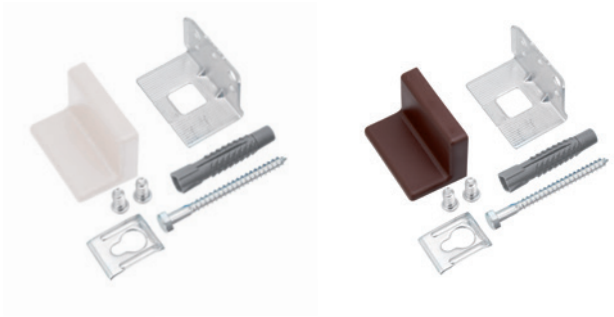

kód	farba
100232	biela
100233	hnedá

- montáž na skrutku aj euroskrutku
- so skrutkou a rozperkou

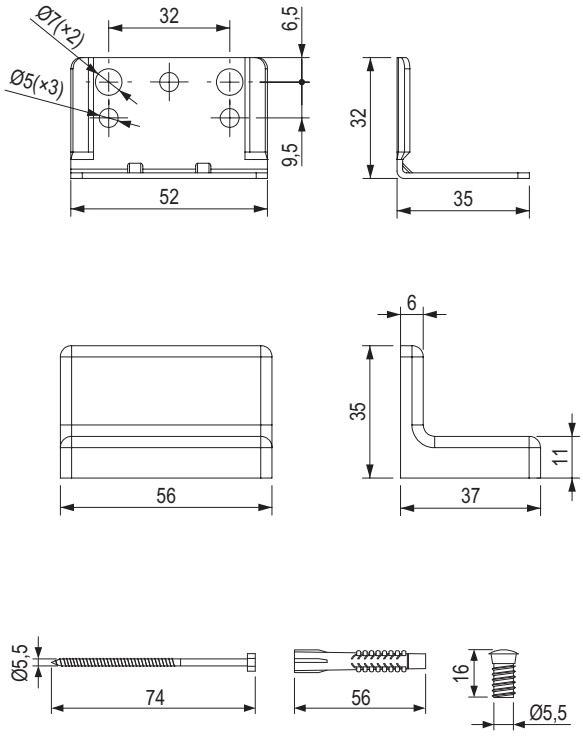

Urobte spoj neviditeľným

- Variant s/bez postrannej vôle.
- Jednoduchý spoj – nie sú potrebné špeciálne nástroje ani zručnosti.
- Ľahké pripevnenie jednoduchým zacvaknutím komponentu na mieste inštalácie.
- Neviditeľný spoj – zapustený a skrytý.
- Možno použiť so štandardnými skrutkami.



UNO závesný spoj





kód	popis
463412	K120 UNO 30 závesný spoj z nehrdzavejúcej ocele

Príslušenstvo



kód	popis
459416	K073 jamkár oceľ + plast UNO 30



kód	popis
507106	K121 zaisťovacia spona pre UNO / DUO 30

DUO závesný spoj



461769



461770

kód	popis
461769	K070 DUO 30 ML závesný spoj s postrannou vôľou
461770	K074 DUO 30 OL závesný spoj bez postrannej vôle

Príslušenstvo



YouTube

kód	popis
461771	K041 DUO 46/15 mm, spoj pre drevené profily
461772	K036 DUO 62/15 mm, spoj pre drevené profily
461773	K055 DUO 100/15 mm, spoj pre drevené profily



kód	popis
507106	K121 zaisťovacia spona pre UNO / DUO 30



kód	popis
459413	K071 jamkár stredový DUO 30
459414	K075 jamkár stredový DUO 30

rektifikačné závesné kovanie pre horné skrinky

Závesné kovanie SAH 215/216

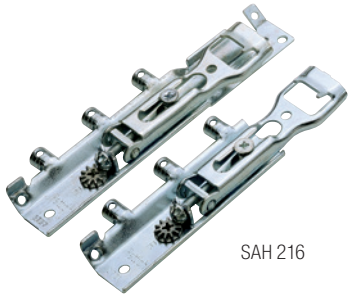

SAH 216

kód	kód Hettich	popis
104691	79716	SAH 215, balenie 25 ks
104692	79717	SAH 216 (na upevnenie aj na vrchnú dosku korpusu), balenie 25 ks

- použitie za chrbtom skrine
- SAH 216 – na upevnenie aj na vrchnú dosku korpusu
- na zavesenie na lišty a háky
- SAH 215 nosnosť 45 kg; SAH 216 nosnosť 55 kg
- možno použiť pre chrbát zapustený min. 16 mm
- nastavenie hĺbky max. 25 mm
- nastavenie výšky ± 8 mm
- posunutie korpusu do strany ± 3 mm v prípade zavesenia na háky
- pri zavesení na háky sa korpus zdvihne o 7,5 mm
- zavesenie na háky: uzavretý tvar zamedzí zosunutiu skrine
- možnosť použitia v kombinácii so závesnými lištami typu B
- pozinkovaná oceľ – úplne recyklovateľná
- vďaka špeciálnej skrutke je možné použiť voliteľne funkciu „poistka proti uvoľneniu“

SAH 215

SAH 216

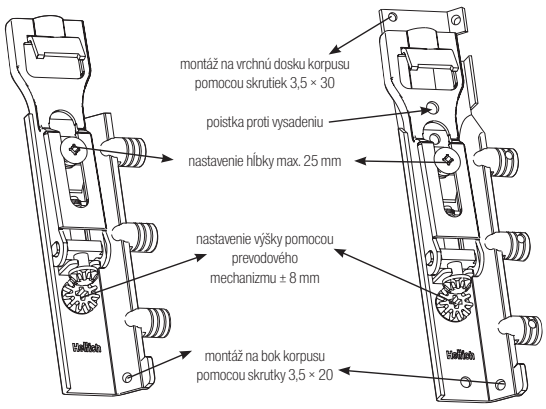

závesné kovanie SAH 216

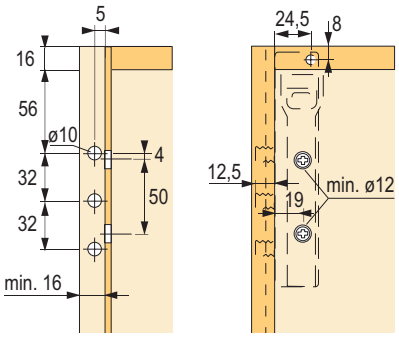

SAH 216

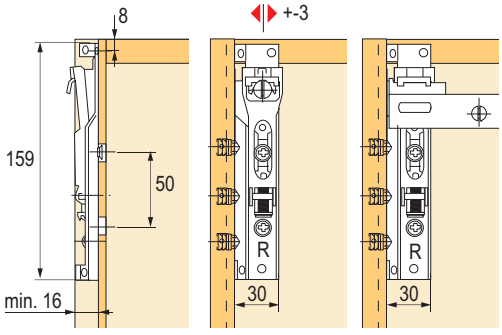

zavesenie na háky zavesenie na lišty

závesné kovanie SAH 215

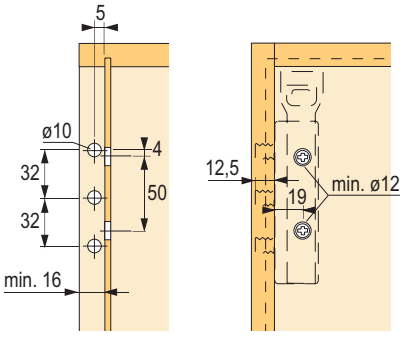

SAH 215

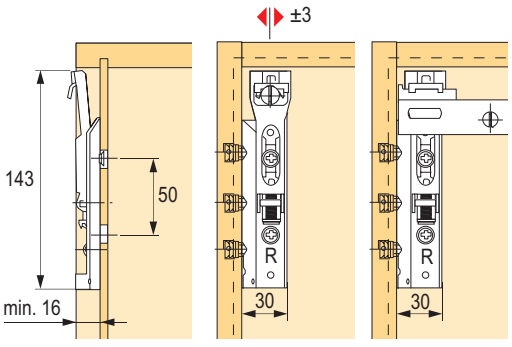

zavesenie na háky zavesenie na lišty

rektifikačné závesné kovanie pre horné skrinky

Závesná lišta typ B

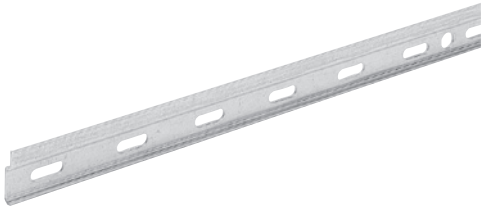

kód	kód Hettich	popis
104708	9007651	balenie 10 ks

- nosnosť 130 kg/skriňa
- upevnenie 2 špeciálnymi skrutkami Ø 5,5 × 50 mm v mieste každého závesného kovania; pri korpuse šírky od 900 mm je nutné použiť ďalšiu špeciálnu skrutku Ø 5,5 × 50 v strede za každým korpusom
- dĺžka lišty 3000 mm, s oválnymi otvormi, vzdialenosť medzi otvormi 50,8 mm
- oceľ pozinkovaná

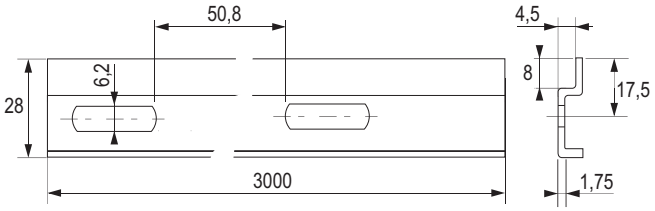

SAH 305 na montáž do chrbta



kód	kód Hettich	popis
103989	40669	balenie 100 ks

- nosnosť 15 kg/ks
- závesné kovanie sa zalisuje do vyvŕtaného otvoru Ø 30 × 11,5 mm
- zinkový odliatok bez povrchovej úpravy
- minimálna hrúbka chrbta 16 mm
- stranové nastavenie ± 8 mm

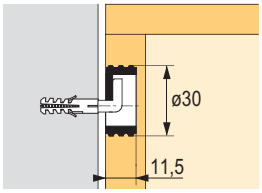

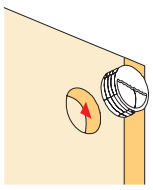

Špeciálna skrutka



kód	kód Hettich	popis
106267	65480	5,5 × 50 mm + rozperka

Závesný hák



kód	kód Hettich	popis
104630	46103	6 × 50 mm + rozperka

Nekonečne možností pre vašu kuchyňu



Posteľové spojovacie kovanie



kód	kód Hettich	balenie
105284	25185	10 súprav

- celková výška 100 mm
- závesný diel s 2 háčikmi
- vhodný zvlášť pre úzke bočnice postele
- oceľ pasivovaná na modro
- 1 súprava obsahuje:
  2× závesný diel s háčikmi pravý
  2× závesný diel s háčikmi ľavý
  4× nosný diel ľavý/pravý

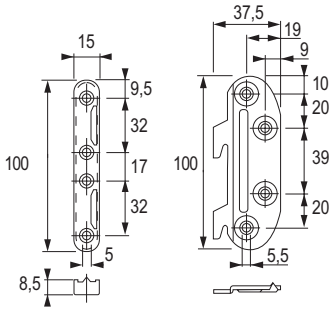

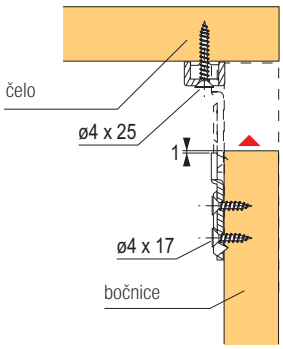



kód	kód Hettich	balenie
105286	25183	10 súprav

- celková výška 130 mm
- závesný diel s 3 háčikmi
- stabilné a osvedčené kovanie
- montáž zavesením
- oceľ pasivovaná na modro
- 1 súprava obsahuje:
  2× závesný diel s háčikmi pravý
  2× závesný diel s háčikmi ľavý
  4× nosný diel ľavý/pravý

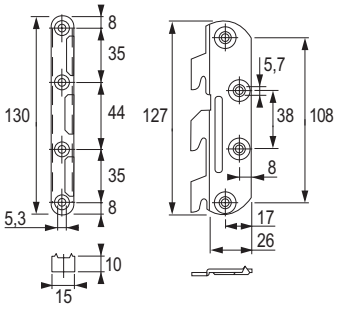

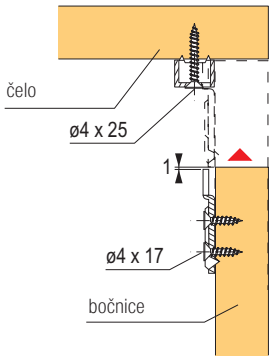

Posteľové spojovacie kovanie 127 mm



kód	kód Hettich
108008	25189

- súprava obsahuje: 1 uholník, 2 puzdrá M6 × 13, 2 skrutky M6 × 12
- oceľ chrómovaná

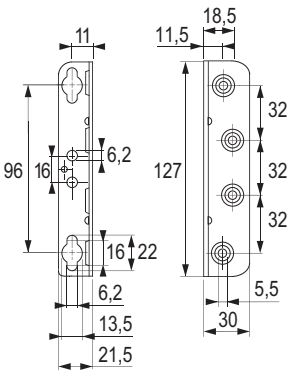

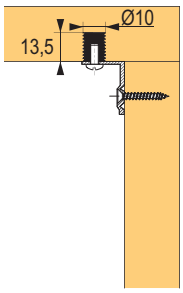

posteľové kovanie

Posteľové spojovacie kovanie 226 mm



kód	kód Hettich
108009	47635

- otvory pre skrutky v rozstupe 32 mm
- vhodné zvlášť pre vysoké bočnice
- súprava obsahuje: 1 uholník, 3 puzdrá M6 × 13, 3 skrutky M6 × 12
- oceľ chrómovaná

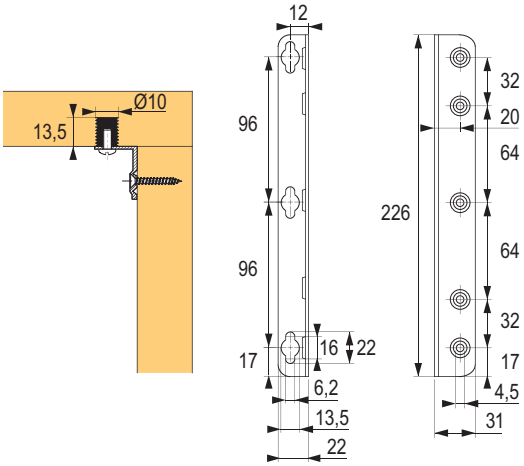

StabiloFix

kód	kód Hettich
108016	47634

- pre demontovateľné čalúnené postele alebo zásuvky na posteľnú bielizeň
- vysoká pevnosť, nastaviteľné až o 4 mm
- oceľ chrómovaná

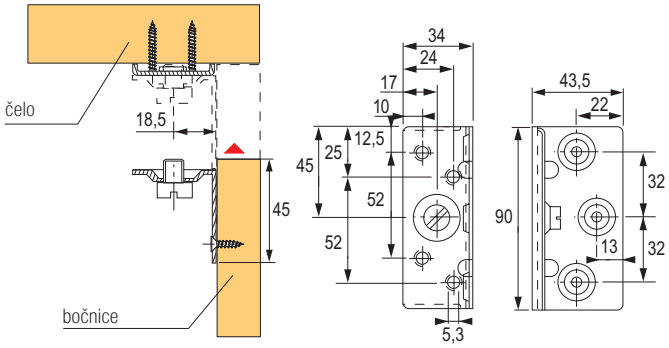

Varifix – výškovo nastaviteľné posteľové kovanie

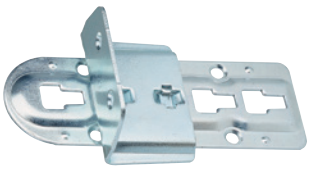

kód	kód Hettich
105292	47633

- umiestnenie latkových roštov alebo čalúnenia je nastaviteľné až do troch výšok s rozstupom 24 mm
- možnosť použitia na postele so stredovou doskou
- oceľ pasivovaná na modro

*predsadenie pre nosník hrúbky 35 mm

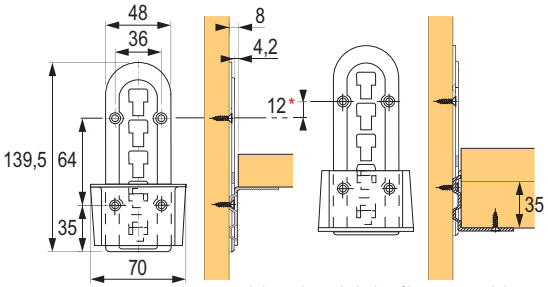

poloha uchytenia latkového roštu alebo čalúnenia

poloha na uchytenie stredového nosníka

Operná noha pre stredový nosník



kód	kód Hettich	rozmer X (mm)	nastavenie (mm)
105958	47632	190	-42 / +76

- ideálne použitie v kombinácii s posteľovým kovaním Varifix
- čierny plast
- balenie 20 ks

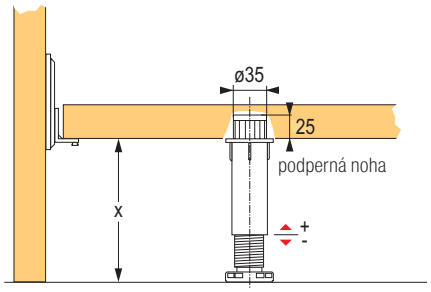

Spojka stredového nosníka



kód	kód Hettich
103927	25182

- pre postele s drevenou alebo kovovou konštrukciou
- možnosť použitia aj na čalúnené postele
- oceľ chrómovaná

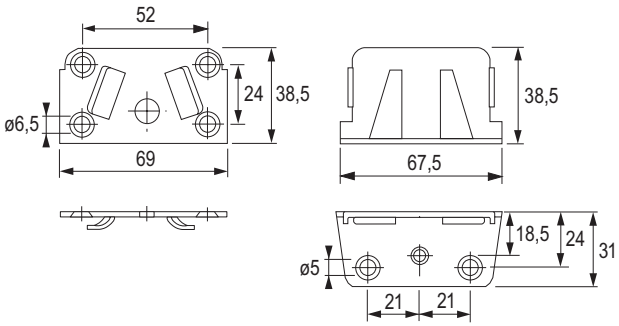

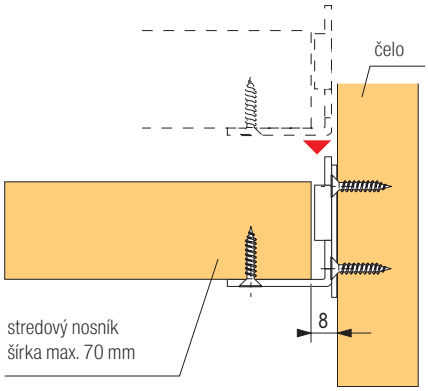

posteľové kovanie

Hrebeňové posteľové kovanie 130 mm



kód	povrch
11470	galvanický zinok

- súprava obsahuje kovanie na jednu posteľ

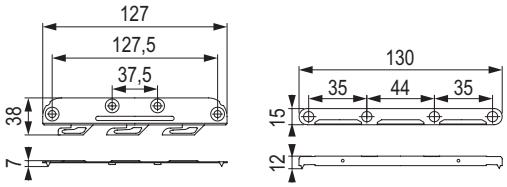

Posteľové polohovacie kovanie na rošty

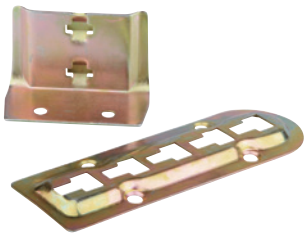

kód	povrch
134587	galvanický zinok

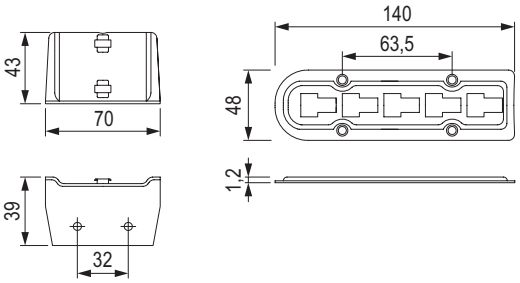

Posteľové spojovacie kovanie 128



kód	povrch
501505	galvanický zinok

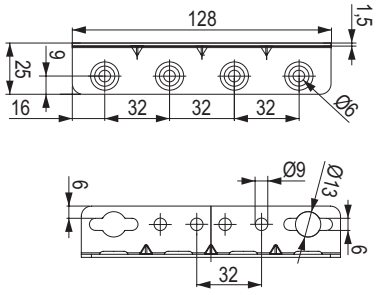

Posteľové kovanie stredové



kód	povrch
11488	galvanický zinok

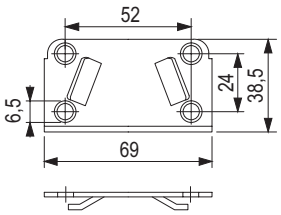

Oporná rektifikačná noha posteľového stredového nosníka



kód	výška (mm)	rektifikácia (mm)
501503	148–250	+100

- nosnosť 300 kg, materiál plast

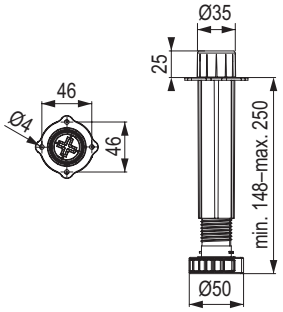

Príruba pre opornú nohu posteľového stredového nosníka



kód	výška (mm)
501504	26

- slúži na predĺženie opornej nohy
- Ø 25 mm

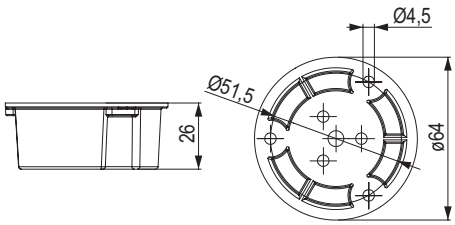

Točňa TV – 80 kg

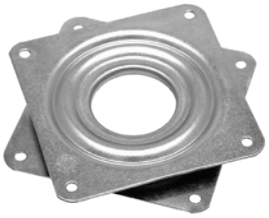

kód	nosnosť (kg)	výška (mm)	rozmery (mm)
15660	80	8,5	81 × 81

- celokovová točňa
- otáčanie o 360°
- guľôčkové ložisko
- použitie: televízne stolíky, Hi-Fi stolíky

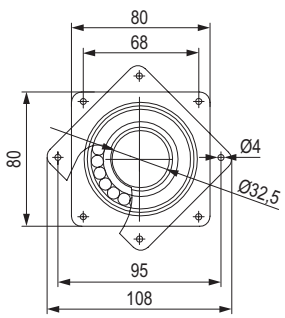

Točňa TV – 150 kg



kód	nosnosť (kg)	výška (mm)	rozmery (mm)
15661	150	11	155 × 155

- celokovová točňa
- otáčanie o 360°
- guľôčkové ložisko
- použitie: televízne stolíky, Hi-Fi stolíky

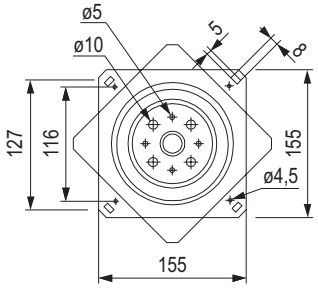

lišty na pracovné dosky

Lišty na pracovné dosky

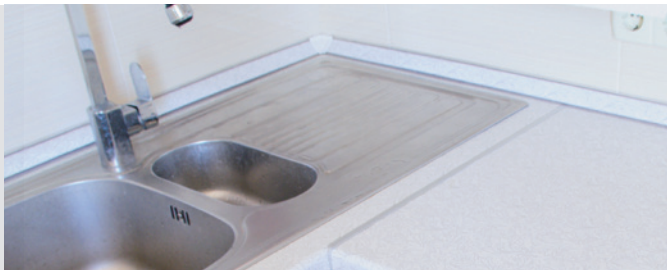

Lišty na pracovné dosky 600 mm

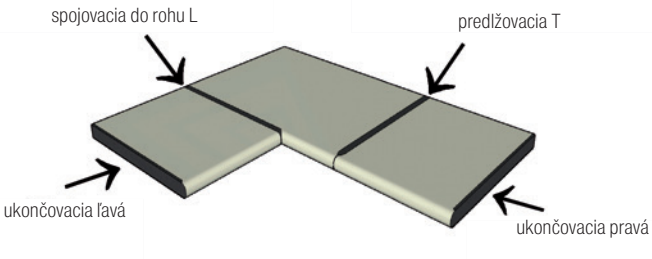

Spojovacia lišta rohová Ľ/P 38 mm

kód	farba
313668	hliník
313677	nehrdzavejúca oceľ
482528	čierny mat



Ukončovacia lišta 38 mm

kód	popis	farba
313669	ľavá	hliník
313678	ľavá	nehrdzavejúca oceľ
482530	ľavá	čierny mat
313670	pravá	hliník
313679	pravá	nehrdzavejúca oceľ
482529	pravá	čierny mat



Ukončovacia lišta 38 mm, 0 rádius

kód	popis	farba
349449	ľavá	hliník
349450	ľavá	nehrdzavejúca oceľ
482534	ľavá	čierny mat
349451	pravá	hliník
349452	pravá	nehrdzavejúca oceľ
482533	pravá	čierny mat



Spojovacia lišta predlžovacia Ľ/P 38 mm

kód	farba
313671	hliník
313680	nehrdzavejúca oceľ
482531	čierny mat



Spojovacia lišta rohová/predlžovacia Ľ/P 38 mm, 0 rádius

kód	farba
349448	hliník
349447	nehrdzavejúca oceľ
482532	čierny mat



Lišty na pracovné dosky 900 mm

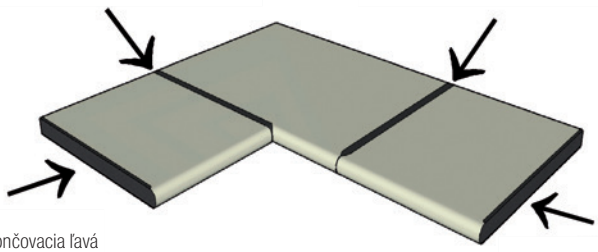

Spojovacia lišta rohová Ľ/P 38 mm

kód	farba
482544	hliník
482552	nehrdzavejúca oceľ
482535	čierny mat



Ukončovacia lišta 38 mm

kód	popis	farba
482546	ľavá	hliník
482554	ľavá	nehrdzavejúca oceľ
482537	ľavá	čierny mat
482545	pravá	hliník
482553	pravá	nehrdzavejúca oceľ
482536	pravá	čierny mat



Ukončovacia lišta 38 mm, 0 rádius

kód	popis	farba
482550	ľavá	hliník
482558	ľavá	nehrdzavejúca oceľ
482542	ľavá	čierny mat
482549	pravá	hliník
482557	pravá	nehrdzavejúca oceľ
482540	pravá	čierny mat



Spojovacia lišta predlžovacia Ľ/P 38 mm

kód	farba
482547	hliník
482555	nehrdzavejúca oceľ
482538	čierny mat



Spojovacia lišta rohová/predlžovacia Ľ/P 38 mm, 0 rádius

kód	farba
482548	hliník
482556	nehrdzavejúca oceľ
482539	čierny mat



kovanie na WC kabínky

Kovanie na WC kabínky

Ponúkané kovanie je vyrobené z nehrdzavejúcej ocele AISI 304 a konštrukčné prvky z hliníkových eloxovaných profilov.
Vďaka tomu sú vhodné do priestorov so zvýšenou vlhkosťou, obsahom chlóru či soli. Vlhké prostredie v kombinácii s kompaktnými doskami nie je pre toto kovanie žiadnym problémom a vďaka tomu je ideálne na projekty v bazénoch, šatniach a i.
Jednotlivé komponenty sú pripravené na použitie s 12 mm HPL kompaktnou doskou s kompletným spojovacím kovaním. Kovania pre ďalšie hrúbky dosiek sú k dispozícii na vyžiadanie.

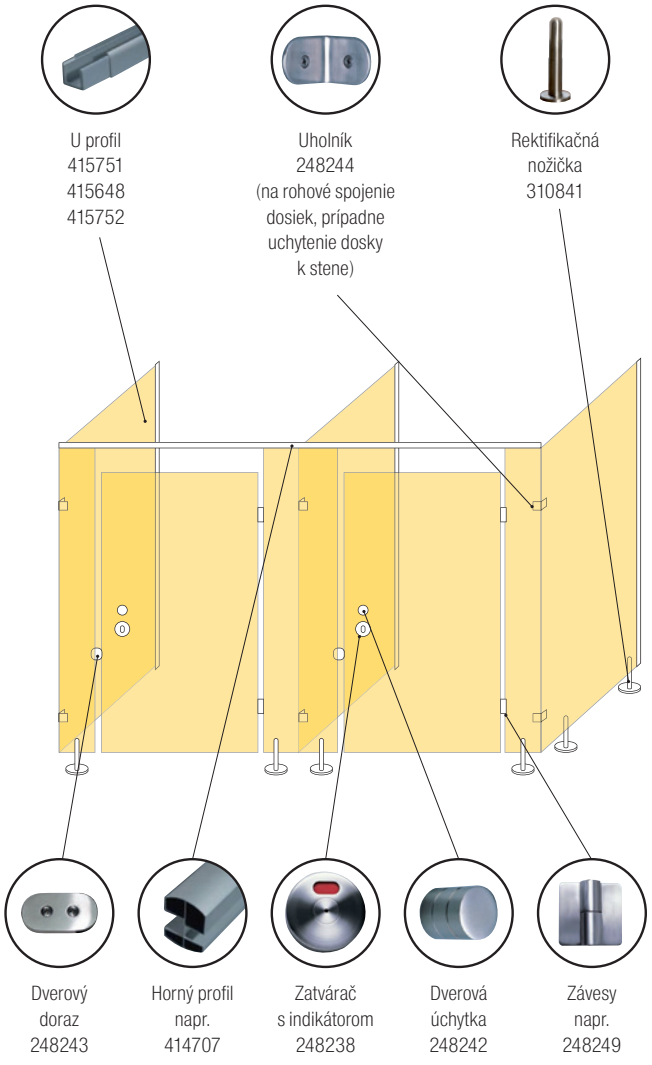

Príklad zostavy:

Pre kabínku sú potrebné (záleží na type, počte,...):

- závesy (2 – 3 ks na 1 dvere)
- súprava zatvárača s indikátorom
- dverová úchytka
- dverový doraz
- komponenty na konštrukciu – na výber z hliníkových profilov alebo profilov z nehrdzavejúcej ocele podľa typu
- rektifikačná nožička
- uholníky

Prehľad komponentov

Závesy príložné na skrutky



kód	popis
248251	WC záves ľavý SH70 12 mm
248252	WC záves pravý SH70 12 mm

Závesy odsadené na skrutky



kód	popis
248253	WC záves ľavý odsadený VSH70 pre 12 mm
248254	WC záves pravý odsadený VSH70 pre 12 mm

Závesy na montáž pomocou skrutiek



kód	popis
248249	WC záves ľavý H70 pre 12 mm
248250	WC záves pravý H70 pre 12 mm
340564	WC záves ľavý H70 pre 18 mm
340565	WC záves pravý H70 pre 18 mm

kovanie na WC kabínky

Prehľad komponentov

Zatvárače s indikátorom



kód	popis
248238	zatvárač s indikátorom 12 – 18 mm pre klasický záves
248239	zatvárač s indikátorom 12 mm pre odsadený záves

- jednoduché zatvárače s indikátorom obsadené/voľné bez kľúča
- dodávané vrátane spojovacieho kovania

Uholník



kód	popis
248244	na rohové spojenie dosiek, prípadne uchytenie dosky k stene

- súčasťou nie je spojovacie kovanie

Doraz



kód	popis
248243	dverový doraz

- dodávané vrátane spojovacieho kovania

Úchytka



kód	popis
248242	dverová úchytka H38

- úchytka (knopka) sa najčastejšie umiestňuje nad zámok
- dodávané vrátane spojovacieho kovania

Rektifikačná noha



kód	popis
310841	výška 150 mm, 12 mm
320753	výška 150 mm, 18 mm

- dodávané vrátane spojovacieho kovania

kovanie na WC kabínky

Príslušenstvo pre konštrukcie



248259



248262



248261



248262



310516, 340563



248270

kód	popis
248259	WC spojovacia rúrka 32 mm, dĺžka 3 m
248260	WC prichytenie rúrky na stenu
310516	WC horná upevňovacia svorka typ T pre 12 mm[1]
340563	WC horná upevňovacia svorka typ T pre 18 mm[1]
248261	WC rohový spoj rúrky 90°[2]
248262	WC spojnica rúrky T[3]
248270	WC horná upevňovacia svorka 90°

[1] Dodávané vrátane spojovacieho kovania na inštaláciu 12 mm alebo 18 mm dosky. Slúži na predĺženie spojovacej rúrky a tiež na prichytenie dosky.
[2] Používa sa na rohové spojenie rúrok.
[3] Slúži na predĺženie spojovacej rúrky a napojenie kolmej spojovacie rúrky.

U profil

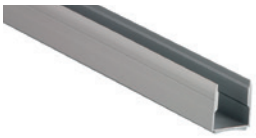

kód	popis
415751	WC Al elox profil U bočný 13 mm, dĺžka 2 m
415648	WC Al elox profil U bočný 18 mm, dĺžka 2 m
415752	WC Al elox profil U bočný 25 mm, dĺžka 2 m

- U profil sa namontuje na stenu
- do profilu sa potom narazí doska tvoriaca stenu kabínky
- dosku je nutné zaistiť k profilu skrutkami (nie sú súčasťou dodávky)

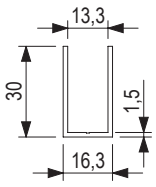

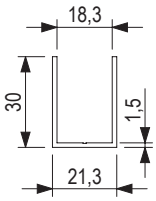

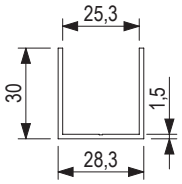

Horný profil

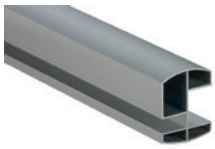

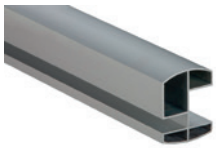

kód	popis
414707	WC Al elox profil horný 13/18 mm, dĺžka 3,2 m
414708	WC Al elox profil horný 10/25 mm, dĺžka 3,2 m



kovanie na WC kabínky

11


STRONG
StrongClean
E57
500 ml
Friendly to nature
Maximum efficiency
Odorless
Dēmos


SANITARY
STRONG
StrongGlu
SILIK
280 ml
CZ SANITÁRNÍ TRANSPAREN SILIKON
SK SANITÁRNY TRANSPAREN SILIKÓN
PL UNIVERZÁLNY SILIKÓN
HU UNIVERZÁLIS SZILIKON


d5
p5
Strong
E5
Friendly to nature

lepidlá, čističe, chémia

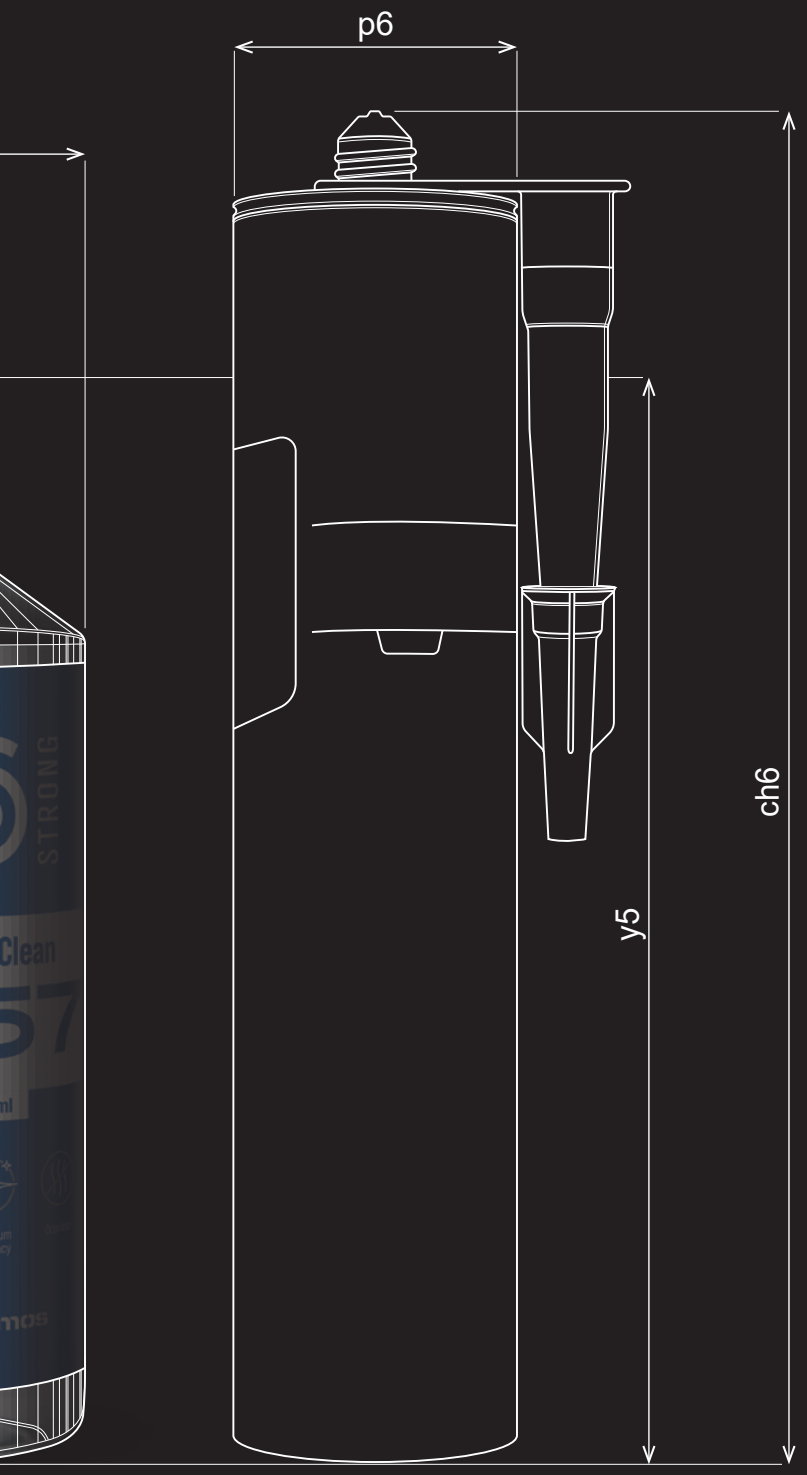

CHÉMIA

Kompletná ponuka lepidiel, silikónov, čističov a ďalšej chémie, ktorú výrobcovia nábytku bežne používajú.

PORTÁL

Zákaznícky portál na nakupovanie, prehľad objednávok, zadávanie zákaziek formátovania a overenie ich stavu, informácie o skladových zásobách a vašich cenách a mnoho ďalšieho na jednom mieste.

PORADENSTVO

Neviete si rady s kovaním, výberom montáží? Zavolajte na číslo +421 41/285 0030 alebo napíšte na adresu help@demos-trade.com a my vám radi poradíme.

RÝCHLOSŤ DODANIA

Všetky objednávky doručíme do vašich rúk už nasledujúci deň.

obsah

Prehľad typov lepidiel



	**Tavné lepidlá a príslušenstvo pre olepovačky**	EVA PUR RIEPE	**str. 11.8** **str. 11.12** **str. 11.15**
	**Disperzné lepidlá**	Disperzné lepidlá MF lepidlá	**str. 11.17** **str. 11.21**
	**Montážne a konštrukčné lepidlá**		**str. 11.23**
	**Kontaktné lepidlá**	StrongGlue Chemoprén	**str. 11.27** **str. 11.29**
	**Silikóny, tmely a montážne peny**	Silikóny Akrylové tmely Montážne peny Chemické kotvy	**str. 11.31** **str. 11.35** **str. 11.37**

obsah





Čističe

StrongClean **str. 11.43**
Riepe **str. 11.47**



Oleje a vosky

Oleje a vosky OSMO **str. 11.48**
Opravné vosky **str. 11.50**



Ostatná chémia a príslušenstvo

Príslušenstvo **str. 11.54**
Dupľovacie pásky **str. 11.56**



Aké sú TOP novinky?

Pripravili sme pre vás výber toho najzaujímavejšieho, čo v Katalógu nájdete.

StrongClean bezpečné čistenie

11.43

Rad čističov StrongClean sme zaviedli hlavne z dôvodov ochrany zdravia a životného prostredia. Prípravky sú vyrobené na prírodnej báze a neškodia ani používateľovi ani jeho okoliu. Zistite viac na stránkach kapitoly.





StrongGlue kontaktné lepidlá

11.37

Nový rad kontaktných lepidiel určených na rôzne aplikácie. Od bežného kontaktného lepidla v spreji na každodenné použitie až po extra pevné kontaktné lepidlo. Všetko rýchlo za skvelú cenu.

lepidlá, čističe, chémia

11

Ďalšie novinky v kapitole



StrongGlue silikóny a tmely

Výrobky radu Strong sa už osvedčili svojou kvalitou spojenou so skvelou cenou v mnohých typoch nábytkového kovania. Najnovšie sme zaradili lepidlá a tiež silikóny a tmely. Presvedčte sa sami o ich kvalitách.

11.31



Tavné lepidlá Technomelt

EVA aj PUR, granulát aj patróny, farebné aj neutrálne. Všetky druhy tavných lepidiel do olepovačiek radu Technomelt v rôznych baleniach s dodaním do 24/48 hodín od objednania.

11.10



Tavné lepidlá Jowatherm

Kto by nepoznal lepidlá tohto radu. V našej ponuke nájdete ako PUR tak EVA, rovnako aj rôzne druhy a farby granulátu a patrón. Dodanie opäť do 24/48 hodín od objednania.

11.8



Podporné nástreky RIEPE

Firma RIEPE sa dávno osvedčila ako výrobca veľmi kvalitnej čistiacej chémie najmä pre strojovú výrobu. Najnovšie u nás nájdete ich kompletný sortiment.

11.16

Videá a ďalšie informácie k týmto novinkám nájdete tu:

Tavné lepidlá – základné informácie



Ako zvoliť správnu chémiu?

Voľba lepidla

„Každý z parametrov uvedených v prehľade tavných lepidiel je dôležitým argumentom pri voľbe správneho lepidla.“

„PUR – POLYURETÁN: je určený na pevný, trvanlivý ale predovšetkým na vodotesný spoj. Je to pravé riešenie pre kuchynský alebo kúpeľňový nábytok. PUR je chemicky reaktívne lepidlo a tuhnutie prebieha okrem fyzikálneho tuhnutia aj chemickou reakciou s vlhkosťou drevotriesky a so vzdušnou vlhkosťou. Preto sa odporúča tento typ lepidiel spracovávať pri priestorovej teplote od 18 do 35 °C a vlhkosti okolia 30 – 60 %. Veľmi prospešným a odporúčaným prostriedkom na jednoduchšie a rýchlejšie vytvrdnutie škáry lepeného spoja je nástrek Riepe chladiacej zmesi LP289 na hornú a spodnú hranu dielca. Máme skúsenosť s dodatočnou montážou tohto nástreku aj následne na staršie hranovačky.“

„EVA – ETYLÉNVINYLACETÁT: na rozdiel od PUR je to lepidlo na termoplastickej báze – pri nahriatí lepidla prebieha termická reakcia, pričom materiál EVA je možné opätovne roztaviť. Tým vzniká aj rozdiel pri čistení nástrojov a súčastí hranovačiek.“

„Kým zvyšky EVA sa dajú ľahšie odstrániť, na čistenie zvyškov PUR sa odporúčajú špeciálne prostriedky.“

Voľba podľa obsahu plniva

„Tavné lepidlá na báze EVA nám dávajú možnosť voľby medzi čistým živicovým materiálom alebo živicou doplnenou minerálnym plnivom, napríklad kriedou. Rozdiel je viditeľný z tabuľky. Neplnené tavné lepidlá vyžadujú rýchlejší posun obrobku a vytvárajú menšiu škáru vzhľadom na potrebu menšieho nánosu. Naproti tomu plnené tavné lepidlá nám ponúkajú jednoduchší proces a netvoria sa zvyškové vlásočnice lepidla. Aj v prípade plnených lepidiel vieme dosiahnuť optimálnu šírku lepeného spoja.“

„Pre oba typy tavných lepidiel je veľkým pomocníkom už spomínaný chladiaci nástrek LP 289 od Riepe, ktorý má aj antistatický účinok. Nástrekom hneď po nahranovaní sa znižuje riziko zanesenia nečistôt do škáry spoja, a to predovšetkým pri plnených lepoch. Každá netesnosť medzi hranovacou páskou a doskou je možným zdrojom nestability spoja v budúcnosti.“

„Na zlepšenie kĺzavosti a zamedzenie nánosov na nástrojoch je vhodná aplikácia ochranného nástreku Riepe NFLY priamo na hranovaciu pásku jednou tryskou. Takto vytvorený povlak sa z hrany dostane na frézy a stolársku škrabku, čo zníži rýchlosť ich opotrebovania.“

Voľba podľa rýchlosti posuvu

„Každý z parametrov lepidiel je potrebné vnímať v súvislosti s ostatnými parametrami. Výrobca stroja nám určuje, aké rýchlosti posuvu sme schopní realizovať. Priemyselné hranovačky, ktoré dosahujú rýchlosť posuvu 40 alebo aj 100 m/min., sa správajú inak ako ručný hranovací stroj. Čím vyššie rýchlosti, tým je potrebné viac zohľadňovať vznik zvyškových vlásočníc z tavných lepov a množstvo nánosu lepidla.“

V ponuke máme široký sortiment tavných lepidiel s podporným sortimentom pomocných prostriedkov výrobcu Riepe.

EVA tavné lepidlá

Jowatherm 280.10/11



popis	kód	farba	prevedenie
Jowatherm 280.10	**222506**	transparent	vrece 5 kg
	136508		vrece 25 kg
Jowatherm 280.11	**293717**	biela	vrece 5 kg
	276264		vrece 25 kg

Parametre:

Forma: granulát
Teplota spracovania [°C]: 190 – 200
Rýchlosť posuvu m/min.: 8 – 20
Otvorený čas pri 190 °C [s]: 9 ± 2

Viskozita pri 200 °C [mPas]: 165 000 ± 25 000
Bod mäknutia [°C]: 100 ± 5
Tepelná odolnosť [°C]: 90 ± 5

Jowatherm 280.30/31



popis	kód	farba	prevedenie
Jowatherm 280.30	**291832**	transparent	vrece 5 kg
	494351		vrece 20 kg
	40064		vrece 25 kg
Jowatherm 280.31	**206059**	biela	vrece 5 kg
Jowatherm 280.31	**198650**		vrece 25 kg

Parametre:

Forma: granulát
Teplota spracovania [°C]: 190 – 200
Rýchlosť posuvu m/min.: 8 – 20
Otvorený čas pri 190 °C [s]: 9 ± 2

Viskozita pri 200 °C [mPas]: 165 000 ± 25 000
Bod mäknutia [°C]: 100 ± 5
Tepelná odolnosť [°C]: 90 ± 5

Jowatherm 280.50/51



popis	kód	farba	prevedenie
Jowatherm 280.50	**291835**	natur	vrece 5 kg
	484662		vrece 20 kg
	131015		vrece 25 kg
Jowatherm 280.51	**228149**	biela	vrece 5 kg
	228148		vrece 25 kg

Parametre:

Forma: granulát
Teplota spracovania [°C]: 180 – 200
Rýchlosť posuvu m/min.: 10 – 75
Otvorený čas pri 190 °C [s]: 12 ± 2

Viskozita pri 200 °C [mPas]: 85 000 ± 13 000
Bod mäknutia [°C]: 95 ± 5
Tepelná odolnosť [°C]: 90 ± 5

Jowatherm 280.58



popis	kód	farba	prevedenie
Jowatherm 280.58	**309926**	transparent	vrece 25 kg

Parametre:

Forma: granulát
Teplota spracovania [°C]: 180 – 200
Rýchlosť posuvu m/min.: 10 – 40
Otvorený čas pri 190 °C [s]: 9 ± 2

Viskozita pri 200 °C [mPas]: 85 000 ± 13 000
Bod mäknutia [°C]: 95 ± 5
Tepelná odolnosť [°C]: 90 ± 5

EVA tavné lepidlá

Jowatherm 282.20



popis	kód	farba	prevedenie
Jowatherm 282.20	**291838**	natur	vedro 5 kg
	40070		vrece 25 kg

Parametre:

Forma: granulát
Teplota spracovania [°C]: 130 – 150
Rýchlosť posuvu m/min.: 5 – 20
Otvorený čas pri 190 °C [s]: 10 ± 1
Viskozita pri 200 °C [mPas]: 7 550 ± 1 370
Bod mäknutia [°C]: 80 ± 5

Jowatherm 282.40



popis	kód	farba	prevedenie
Jowatherm 282.40	**291839**	transparent	vedro 5 kg
	128601		vrece 25 kg

Parametre:

Forma: granulát
Teplota spracovania [°C]: 130 – 150
Rýchlosť posuvu m/min.: 5 – 20
Otvorený čas pri 190 °C [s]: 10 ± 2
Viskozita pri 200 °C [mPas]: 45 000 ± 7 000
Bod mäknutia [°C]: 85 ± 5

Jowatherm 284.00



popis	kód	farba	prevedenie
Jowatherm 284.00	**40060**	natur	vrece 25 kg

Parametre:

Forma: granulát
Teplota spracovania [°C]: 190 – 210
Rýchlosť posuvu m/min.: 18 – 60
Otvorený čas pri 190 °C [s]: 9 ± 2
Viskozita pri 200 °C [mPas]: 115 000
Bod mäknutia [°C]: 90 ± 5

Jowatherm 286.30/31



popis	kód	farba	prevedenie
Jowatherm 286.30	**40067**	natur	patróny pre Holz-Her
Jowatherm 286.31	**469635**	biela	

Parametre:

Forma: patróny pre Holz-Her
Teplota spracovania [°C]: 180 – 200
Rýchlosť posuvu m/min.: neurčuje sa
Otvorený čas pri 190 °C [s]: 9 ± 2
Viskozita pri 200 °C [mPas]: 50 000 ± 15 000
Bod mäknutia [°C]: 90 ± 5

EVA tavné lepidlá

Jowatherm 286.60/61/62



popis	kód	farba	prevedenie
Jowatherm 286.60	**113039**	natur	patróny pre Holz-Her
Jowatherm 286.61	**91792**	biela	
Jowatherm 286.62	**91793**	hnedá	

Parametre:

Forma: patróny pre Holz-Her
Teplota spracovania [°C]: 190 – 200
Rýchlosť posuvu m/min.: 10 – 30
Otvorený čas pri 190 °C [s]: 8 ± 3
Viskozita pri 200 °C [mPas]: 62 500 ± 12 500
Bod mäknutia [°C]: 95 ± 5

Technomelt KS 215



popis	kód	farba	prevedenie
Technomelt KS 215	**310525**	natur	vedro 5 kg
	40230		vrece 25 kg

Parametre:

Forma: granulát
Teplota spracovania [°C]: 190 – 200
Rýchlosť posuvu m/min.: od 12
Viskozita pri 200 °C [mPas]: ~100 000
Bod mäknutia [°C]: 110 ± 5
Tepelná odolnosť [°C]: 90 ± 5

Technomelt KS 217



popis	kód	farba	prevedenie
Technomelt KS 217	**310526**	natur	vedro 5 kg
Technomelt KS 217	**40231**		vrece 25 kg
Technomelt KS 217	**310527**	biela	vedro 5 kg
Technomelt KS 217	**71202**		vrece 25 kg
Technomelt KS 217	**294684**	hnedá	vedro 5 kg

Parametre:

Forma: granulát
Teplota spracovania [°C]: 190 – 200
Rýchlosť posuvu m/min.: od 12
Viskozita pri 200 °C [mPas]: ~55 000
Bod mäknutia [°C]: 105 ± 5
Tepelná odolnosť [°C]: 90 ± 5

Technomelt KS 351



popis	kód	farba	prevedenie
Technomelt KS 351	**361425**	transparent	granulát 5 kg
Technomelt KS 351	**40260**		granulát 25 kg
Technomelt KS 351	**307390**	biela	granulát 5 kg
Technomelt KS 351	**291409**		granulát 25 kg

Parametre:

Forma: granulát
Teplota spracovania [°C]: 190 – 200
Rýchlosť posuvu m/min.: od 12
Viskozita pri 200 °C [mPas]: ~75 000
Bod mäknutia [°C]: 110 ± 5
Tepelná odolnosť [°C]: 90 ± 5

12345 Položka je skladom **12345** Položka je na objednávku

EVA tavné lepidlá

Technomelt KS 224/2

- Lepenie hrán pri posuve pri 10 m/min. na priebežných strojoch.
- Špeciálne upravené na manuálne použitie pri posuve pri 3 m/min.
- Lepenie hrán pri aplikácii lepidla priamo na hranovaný materiál.
- Hranovací materiál: dyha, melamín, polyester, PVC*, ABS*, PP* do hrúbky cca 1 mm*.



popis	kód	farba	prevedenie
Technomelt KS 224/2	**310524**	natur	granulát 5 kg
	40237	natur	granulát 25 kg

Parametre:

Forma: granulát
Teplota spracovania [°C]: 120 – 140
Rýchlosť posuvu m/min.: 3 – 10
Viskozita pri 140 °C [mPas]: ~85 000
Bod mäknutia [°C]: 85 ± 5
Tepelná odolnosť [°C]: 75 ± 5

Technomelt HKP 21

- Patróny Holz-Her. Lepenie hrán na zariadeniach Holz-Her pri posune hrany od 10 m/min. Vhodné pre hranovacie materiály: drevo masív, dyhy, melamín, polyester, HPL, PVC, ABS, PP.



popis	kód	farba	prevedenie
Technomelt HKP 21	**454841**	natur	patróny pre Holz-Her
	454840	biela	

Parametre:

Forma: patróny pre Holz-Her
Teplota spracovania [°C]: 200 – 220
Rýchlosť posuvu m/min.: od 10
Viskozita pri 200 °C [mPas]: ~87 500
Bod mäknutia [°C]: 108 ± 5
Tepelná odolnosť [°C]: 90 ± 5

Technomelt HKP 25

- Slúži na rýchle tavenie, má veľmi dobrú zmáčavosť a používa sa na olepovanie hrán na Holz-Her zariadeniach pri rýchlosti posuvu 10 m/min.



popis	kód	farba	prevedenie
Technomelt HKP 25	**310532**	natur	patróny pre Holz-Her
	310531	biela	
	454708	čierna	

Parametre:

Forma: patróny pre Holz-Her
Teplota spracovania [°C]: 200 – 220
Rýchlosť posuvu m/min.: od 10
Viskozita pri 200 °C [mPas]: ~55 500
Bod mäknutia [°C]: 108 ± 5
Tepelná odolnosť [°C]: 90 ± 5

Technomelt Cleaner MOC CEU 0,5L

- TECHNOMELT® CLEANER MELT-O-CLEAN je čistiaci prostriedok za studena používaný na čistenie povrchov strojov, aplikačných jednotiek.
- Špeciálne na odstránenie zvyškov lepidla a silnej mastnoty a špiny.
- Čistiaci prostriedok je založený na prírodných látkach. Na aplikáciu pri izbovej teplote.



popis	kód	prevedenie
rozprašovač	**422026**	500 ml

PUR tavné lepidlá

Jowatherm-Reaktant 607.40/41

- Na lepenie termoplastických hrán (napr. ABS, PP, PVC), hrán vyrobených zo živicového dekoračného papiera, dyhy alebo hrán z masívneho dreva.

Tento produkt obsahuje diizokyanáty. Viac informácií nájdete na str. 11.14.



popis	kód	farba	prevedenie
Jowatherm-Reaktant 607.40	**249676**	natur	06G – granule v dóze 0,6 kg
	273006		90DI – patróna v dóze 2,5 kg
	399570		90IG – patróna v obale 2,5 kg
	297489		ST – HH patróna v dóze 0,32 kg
Jowatherm-Reaktant 607.41	**223644**	biela	06G – granule v dóze 0,6 kg
	273008		90DI – patróna v dóze 2,5 kg
	399571		90IG – patróna v obale 2,5 kg
	297490		ST – HH patróna v dóze 0,32 kg

Parametre:

Teplota spracovania [°C]: ~140
Otvorený čas pri 140 °C [s]: 8 ± 2
Reakčná doba [dni]: 4 – 7
Viskozita pri 140 °C [mPas]: 77 500 ± 25 000

Jowatherm-Reaktant 607.50/51

- Na lepenie termoplastických hrán (napr. ABS, PP, PVC) .

Tento produkt obsahuje diizokyanáty. Viac informácií nájdete na str. 11.14.



popis	kód	farba	prevedenie
Jowatherm-Reaktant 607.50	**336393**	natur	06G – granule v dóze 0,6 kg
	336399		90DI – patróna v dóze 2,5 kg
	399735		90IG – patróna v obale 2,5 kg
	336403		ST – HH patróna v dóze 0,32 kg
Jowatherm-Reaktant 607.51	**336391**	biela	06G – granule v dóze 0,6 kg
	336402		90DI – patróna v dóze 2,5 kg
	399736		90IG – patróna v obale 2,5 kg
	336404		ST – HH patróna v dóze 0,32 kg

Parametre:

Teplota spracovania [°C]: 130 – 150
Otvorený čas pri 140 °C [s]: 8 ± 2
Reakčná doba [dni]: 4 – 7
Viskozita pri 140 °C [mPas]: 77 500 ± 25 000

Jowatherm-Reaktant 608.00/01

- Univerzálne, pre všetky štandardné hrany. Výborná tepelná stabilita.

Tento produkt obsahuje diizokyanáty. Viac informácií nájdete na str. 11.14.



popis	kód	farba	prevedenie
Jowatherm-Reaktant 608.00	**336395**	transparent	granule v dóze 0,5 kg
	336397		patróna v dóze 2 kg
	336405		patróna v dóze 0,26 kg
Jowatherm-Reaktant 608.01	**336396**	biela	granule v dóze 0,5 kg
	336406		patróna v dóze 0,26 kg
	336398		patróna v dóze 2 kg

Parametre:

Teplota spracovania [°C]: 110 – 130
Otvorený čas pri 140 °C [s]: 8 ± 2
Reakčná doba [dni]: 4 – 7
Viskozita pri 140 °C [mPas]: 90 00 ± 30 000

Jowat 930.34 čistič pre PUR-HM

- Na vyplachovanie nanášacích jednotiek pre PUR tavné lepidlá pred dlhšou odstávkou alebo pri úplnom odstavení jednotiek.



popis	kód	farba	prevedenie
Jowat 930.34 čistič pre PUR	**189955**	červená	granule 5 kg
	223645		granule 20 kg

Parametre:

Teplota spracovania [°C]: 130 – 150
Otvorený čas pri 140 °C [s]: 8 ± 2
Reakčná doba [dni]: 4 – 7
Viskozita pri 140 °C [mPas]: 77 500 ± 25 000

12345 Položka je skladom 12345 Položka je na objednávku

nízkoemisné PUR tavné lepidlá

Technomelt PUR 270/7

- Lepenie hrán pri posuve pri 15 m/min. Hranovací materiál: dyha, melamín, polyester, HPL*, PVC*, ABS*, PP*. Reaktívne tavné lepidlo na báze polyuretánu. Vysoká počiatočná pevnosť. Chemicky vytvrdený spoj, termoplastický. Tvorí nerozpustný termosetový film. Vysoká konečná pevnosť spoja. Vysoká tepelná odolnosť (vyššia ako 150 °C) a pružnosť pri chlade. Vynikajúca odolnosť proti vode. Vytvára tesnú škáru. Vhodný najmä na nanášanie tryskou.

Tento produkt obsahuje diizokyanáty. Viac informácií nájdete na strane 11.14.



popis	kód	farba	prevedenie
Techmomelt PUR 270/7 G	454694	natur	granule 0,75 kg
	454699	biela	
Techmomelt PUR 270/7	**454698**	natur	patróna 2 kg
	454706	biela	

Parametre:

Teplota spracovania [°C]: 120 – 140

Reakčná doba [dni]: 2 – 5

Viskozita pri 140 °C [mPas]: ~45 000

Čističe PUR a EVA do olepovačiek Technomelt

- Techmolet PUR CLEANER ALL-IN-1: Je svetločerveno sfarbený čistiaci prostriedok používaný na čistenie taviacich nádrží, čerpadiel, rúrok a potrubí a aplikačných jednotiek, kde odstraňuje vytvrdené a nevytvrdené polyuretánové tavné lepidlo.
- Technomelt Cleaner 4: Po napustení olepovacích systémov zabraňuje ďalšiemu vytvrdzovaniu PUR lepidiel.





popis	kód	farba	prevedenie
Technomelt PUR cleaner ALL-IN-1	362661	červená	patróna 1,4 kg
Technomelt Cleaner 4	292760	modrá	granule 25 kg
Technomelt Cleaner 4	292759	modrá	granulát 2,5 kg

Jowatherm-Reaktant® MR 607.90/91

Na lepenie termoplastických hrán (napr. PVC, ABS, PP, PMMA) a dyhovaných hrán. PUR lepidlo s nízkym obsahom diizokyanátov. Nie je potrebné školenie.



popis	kód	farba	prevedenie
MR 607.90	508971	natur	06G – granule v dóze 0,6 kg
MR 607.90	508984	natur	90IG – patróna v obale 2,5 kg
MR 607.91	508986	biela	06G – granule v dóze 0,6 kg
MR 607.91	508987	biela	90IG – patróna v obale 2,5 kg

Parametre:

Teplota spracovania [°C]: 120 – 140

Otvorený čas pri 140 °C [s]: 8 ± 3

Reakčná doba [dni]: 3 – 6

Viskozita pri 140 °C [mPas]: 60 000 ± 20 000

Technomelt PUR 270/9 ME

Na lepenie termoplastických hrán (napr. PVC, ABS, PP, PMMA) a dyhovaných hrán. PUR lepidlo s nízkym obsahom diizokyanátov. Nie je potrebné povinné školenie.



popis	kód	farba	prevedenie
Technomelt PUR 270/9 ME	**362927**	natur	patróna 2 kg
	416238	biela	

Parametre:

Teplota spracovania [°C]: 130 – 150

Reakčná doba [dni]: 2 – 5

Viskozita pri 150 °C [mPas]: ~55 000

Nové pravidlá pre diizokyanáty



Diizokyanáty sú látky senzibilizujúce dýchacie cesty a kožu. Používajú sa v celom rade odvetví a aplikácií, predovšetkým na výrobu polyuretánových hmôt, ako sú peny, tmely, lepidlá alebo nátery.

Najčastejšou formou expozície je inhalácia výparov a priamy kontakt s nechránenou pokožkou.

Európska komisia vydala Nariadenie Komisie (EÚ) 2020/1149, ktorým sa mení príloha XVII nariadenia REACH – (ES) č. 1907/2006.

Cieľom tohto nariadenia je ochrana zdravia a zníženie zdravotných rizík pre priemyselných a profesionálnych používateľov.

REACH je celoeurópska legislatíva, ktorá podporuje chemickú bezpečnosť prostredníctvom povoľovania a regulácie chemických látok a zmesí.

Ako sa dotkne zmena prílohy XVII nariadenia Reach výrobcov nábytku?

Na základe zmeny vznikla povinnosť pre všetkých profesionálnych a priemyselných používateľov výrobkov s obsahom diizokyanátov vyšším ako 0,1 % (ďalej len „výrobok s diizokyanátmi“) absolvovať odbornú prípravu. Od 24.8.2023 majú všetci profesionálni používatelia byť preškolení v používaní týchto výrobkov.

Pokiaľ Vaši zamestnanci alebo ako Vy SZČO vo výrobe alebo teréne aplikujete PU peny, tmely, lepidlá alebo nátery s obsahom diizokyanátov v zmesi v koncentrácii nad 0,1 %, ste povinní absolvovať odbornú prípravu. Táto povinnosť sa nevzťahuje na domáce použitie.

Značenie výrobkov obsahujúcich diizokyanáty s obsahom nad 0,1 %

Podľa nariadenia EÚ musí byť výrobok označený priamo na obale takto: „Od 24. augusta 2023 sa na priemyselné alebo profesionálne použitie vyžaduje primeraná odborná príprava.“

V katalógu sú výrobky označené takto: „Tento produkt obsahuje diizokyanáty.“

Odborná príprava

Školenie môžete absolvovať prostredníctvom osoby odborne spôsobilej v prevencii rizík (Váš BOZP špecialista) alebo online na www.safeuseofdiisocyanates.eu.
Existujú tri úrovne odbornej prípravy, rozlišujú sa podľa spôsobu použitia výrobku s diizokyanátmi:

1) Všeobecná odborná príprava

Táto príprava sa vzťahuje na všetky priemyselné a profesionálne použitia.

2) Všeobecná odborná príprava

Táto príprava sa vzťahuje na nasledujúce použitia:

- manipulácia s otvorenými zmesami pri teplote okolia (vrátane penových tunelov),
- striekanie vo vetranej kabíne,
- aplikácia valčekom, aplikácia štetcom,
- aplikácia máčaním a polievaním,
- mechanické následné spracovanie (napr. rezanie) nie celkom ošetrených vychladnutých predmetov,
- čistenie a odpad,
- akékoľvek iné použitie s podobnou expozíciou dermálnou a/alebo inhalačnou cestou:

3) Pokročilá odborná príprava

Táto príprava sa vzťahuje na nasledujúce použitia:

- manipulovanie s neúplne ošetrenými predmetmi (napr. čerstvo ošetrenými, ešte teplými),
- aplikácia v zlievárenstve,
- údržba a opravy, ktoré vyžadujú prístup k vybaveniu,
- otvorené spracovanie teplých alebo horúcich prípravkov (> 45 °C),
- striekanie v otvorenom priestore, s obmedzenou alebo iba prírodnou ventiláciou (zahŕňa veľké priemyselné haly), a vysoko energetické striekanie (napr. peny, elastoméry),
- akékoľvek iné použitie s podobnou expozíciou dermálnou a/alebo inhalačnou cestou.

Viac informácií nájdete na safeusediisocyanates.eu, alebo kontaktujte svojho dodávateľa služieb BOZP.

podporné nástreky

Podporné produkty pri tavnom lepení hrán

Výrobky Riepe sprevádzajú obrábaný dielec po celú dobu na hranovačke. Základným nástrekom je zmes LPZ II. Táto ochranná kvapalina je jemne rozstrekovaná na okraj obrobku zdola aj zhora patentovanou tryskou. Jej prednosťou je precízne smerovanie a dávkovanie nástreku práve tam, kde ho treba. Súvisle, v šírke cca 8 mm od okraja. Tento nástrek sa realizuje len za predpokladu, že je hranovačka osadená aj formátovacími frézami. Tie musia odstrániť LPZ II z plochy určenej na ohraňovanie. Dielec je takto vybavený ochranným filmom na lamine, a tým sa zabráni silnému nataveniu zvyškov lepidla v procese pritlačenia hrany k dielcu. Pokiaľ hranujeme pomocou PUR lepidla, je dôležité použiť chladiaci antistatický nástrek zmesi Riepe LP 289, opäť zhora aj zdola na škáru spoja. Chladiaci efekt v zmesi obsiahnutého alkoholu pôsobí na hranu aj lepidlo v škáre chladivo, a tým sa podporuje rýchlejšie vytvrdzovanie spoja. Antistatický efekt zráža čiastočky z frézovania z priestoru kabíny do odsávania a tiež sa povrch ohraňovaného dielca nenabaľuje prachom. Nástrek NFLY jednou tryskou na teleso prítlačného valca v prerušovaných impulzoch nanáša na valec aj ochranný film. Tým sa valec nezanáša. Podobne funkčný je aj nástrek NFLY jednou tryskou priamo na plochu hrany. Zaistí sa tým ochrana povrchu hranovacej pásky, eventuálne ochrannej fólie na PMMA hranách. Súčasne sa zmes NFLY prenáša povrchom hrany na frézy a stolársku škrabku, čím sa zvyšuje ich klzkosť a znižuje ich zanášanie zvyškami lepidla. Štandardom je aj nástrek čistiacej zmesi Riepe LP 163 pred leštiacimi kefami. Keďže trysky Riepe sú nastaviteľné v smere prúdenia aj množstve rozstrekovanej kvapaliny, je potrebné dbať na ich čistenie a kontrolu správneho nastavenia. LP 163 bez zvyšku odstraňuje predchádzajúce nástreky a zvyšky lepidla a z hranovačky vychádza čistý, precízne strojovo nahranovaný dielec.

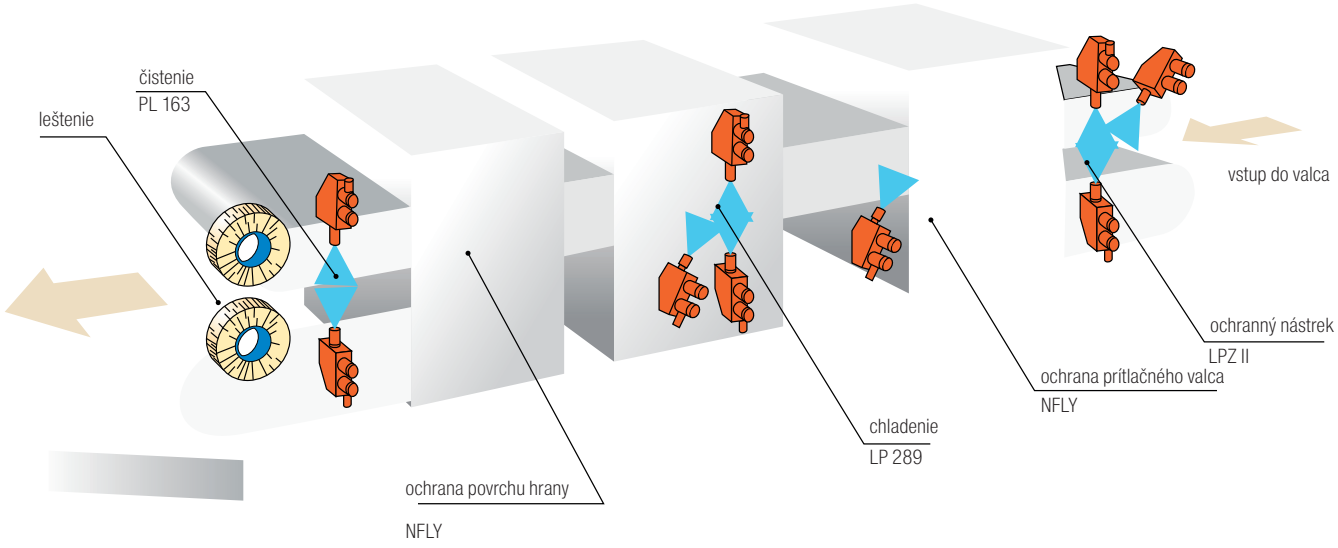

Sortiment podporných nástrekov



LPZ/II



kód	popis	prevedenie
317908	RIEPE LPZ/II (RI 001) separačný prostriedok	10 l
259863	RIEPE LPZ/II (RI 001) separačný prostriedok	30 l

NFLY



kód	popis	prevedenie
320965	RIEPE NFLY (RI 004) separačný prostriedok	10 l
223736	RIEPE NFLY (RI 004) separačný prostriedok	30 l

LP 163/93



kód	popis	prevedenie
317909	RIEPE LP 163/93 (RI 006) čistiaci prostriedok	10 l
153964	RIEPE LP 163/93 (RI 006) čistiaci prostriedok	30 l

LP 289/99



kód	popis	prevedenie
292829	RIEPE LP 289 (RI 403) antistatický postrek	10 l
343675	RIEPE LP 289 (RI 403) antistatický postrek	30 l

Riepe leštiaci kotúč



kód	popis	prevedenie
254351	RIEPE (RI 706) textilný leštiaci kotúč 160/25/50	1 ks
469695	RIEPE (RI 702) sisalový leštiaci kotúč 3:1 160/25/50	1 ks

disperzné lepidlá

TRIEDY ODOLNOSTI LEPIDIEL NA DREVO VOČI PÔSOBENIU VODY PODĽA DIN EN 204

Lepidlá na drevo sa delia do štyroch kategórií odolnosti podľa typu materiálu a vystavenia lepeného spoja vlhkosti.	Vnútorné prostredie.	Vonkajšie prostredie.
D1 vnútorné	**Maximálny obsah vlhkosti v dreve 15 %.**	
D2 vnútorné	Príležitostné krátkodobé vystavenie tečúcej alebo kondenzovanej vode a prechodne vysokej vlhkosti za predpokladu, že obsah vlhkosti v dreve nepresahuje 18 %.	
D3 vnútorné a vonkajšie	S častým krátkodobým vystavením tečúcej alebo kondenzovanej vode a silnej expozícii vysokej vlhkosti.	
D4 vnútorné a vonkajšie	S častým dlhodobým vystavením tečúcej alebo kondenzovanej vode.	Pri vystavení poveternostným vplyvom, ale s riadnou povrchovou ochranou.

Ponal express

PVAC rýchle lepidlo

- Rýchlo tvrdnúce disperzné lepidlo. Ihneď použiteľné, určené na rýchle lepenie dreva a príbuzných materiálov. Vhodné na montážne lepenie, na lepenie čapových a kolíkových spojov, pera a drážky, škároviek, dýh, hrán z umelej hmoty, náglejkov, plôch. Spoj je po vytvrdnutí priehľadný, elastický a odoláva starnutiu. Vyznačuje sa vysokou stabilitou pri vyšších teplotách. Odoláva vode podľa DIN EN 204/D2. Nespôsobuje zafarbenie dreva.



popis	kód
fľaša 550 g	**508806**
vedro 5 kg	**40139**
vedro 30 kg	**40155**

TECHNICKÉ ÚDAJE:

Báza: polyvinylacetát.
Farba: biela, vytvrdený spoj transparentný.
Otvorená doba: max. 8 minút.
Lisovací čas: cca 12 min. pri teplote +20 °C.
Teplotná odolnosť: max. +70 °C, krátkodobo aj +95 °C.

Ponal štandard

PVAC lepidlo na tvrdé drevo D2

- Univerzálne disperzné lepidlo do interiéru. Vhodné na lepenie všetkých druhov dreva vrátane tvrdého dreva. Ideálne na lepenie čapových a kolíkových spojov, pera a drážky, škároviek, veľkoplošných materiálov, HPL dosiek a drevovláknitých dosiek. Vyznačuje sa vysokou pevnosťou lepeného spoja. Spoj je po vytvrdnutí priehľadný, elastický, odoláva vode podľa DIN EN 204/D2. Nespôsobuje zafarbenie dreva.



popis	kód
fľaša 550 g	**508804**
vedro 5 kg	**40120**
vedro 30 kg	**90911**

TECHNICKÉ ÚDAJE:

Báza: polyvinylacetát.
Farba: biela, vytvrdený spoj transparentný.
Otvorená doba: max. 8 minút.
Lisovací čas: cca 12 min. pri teplote +20 °C.
Teplotná odolnosť: max. +70 °C, krátkodobo aj +95 °C.

disperzné lepidlá

Ponal Super 3

PVAC vodovzdorné lepidlo D3

- Vodovzdorné disperzné lepidlo na lepenie dreva a príbuzných materiálov, ktoré sú vystavené vyššej vlhkosti alebo krátkodobému pôsobeniu vody. Vhodné na montážne a konštrukčné lepenie v interiéri aj exteriéri, napr. lepenie okien, dverí (rámy, krídla) a schodov, na veľkoplošné lepenie, lepenie nábytku atď. Vyznačuje sa vysokou pevnosťou lepeného spoja a odolnosťou voči teplu podľa Watt 91 > 7 N/mm ^{2}. Spoj je po vytvrdnutí priehľadný, elastický a odoláva starnutiu. Odolnosť voči vode podľa DIN EN 204/D3. Pridaním Ponalu tužidla D4 je možné na 8 hodín dosiahnuť odolnosť proti vode podľa DIN EN 204/D4.



popis	kód
fľaša 550 g	**508805**
vedro 5 kg	**40135**
vedro 30 kg	**40140**

TECHNICKÉ ÚDAJE:

Báza: polyvinylacetát.

Farba: biela, vytvrdený spoj transparentný.

Otvorená doba: cca 12 minút (D3), cca 10 minút (D4).

Lisovací čas: cca 15 – 20 minút pri teplote +20 °C (drevo).

Ponal D4 tužidlo

Tužidlo D4

- Tužidlo určené na prípravu disperzného lepidla na drevo s odolnosťou voči vode podľa DIN EN 204/D4 z Ponalu Super 3. Finálny produkt je vhodný na montážne a konštrukčné lepenie v interiéri aj exteriéri (napr. lepenie okien, dverí), veľkoplošné lepenie (napr. lepenie vrstvených lisovaných dosiek na drevotrieskové dosky na parapetoch), lepenie škár (napr. kuchynské pracovné dosky), na všetky druhy lepenia vo vnútorných priestoroch so silným klimatickým kolísaním a vlhkostným zaťažením. Vyznačuje sa vysokou pevnosťou lepeného spoja a odolnosťou proti vysokým teplotám. Spoj je po vytvrdnutí priehľadný, elastický a odoláva starnutiu a vode podľa DIN EN 204/D4. Natužené nespracované lepidlo sa po 8 hodinách vracia na kvalitu D3.



popis	kód
fľaša 250 g	**40293**

TECHNICKÉ ÚDAJE:

Báza: izokyanát.

Farba: biela, vytvrdený spoj transparentný.

Hustota: 1,14 – 1,18 g/cm^3.

Spotreba: 50 ml/l.

Ponal Flächenleim

PVAC lepidlo na plošné lepenie za studena D2

- Disperzné lepidlo na plošné aj montážne lepenie dreva. Vhodné na lepenie dýh, plošných drevených materiálov, laminátu HPL, drevotriesky, drevenej preglejky a pod. Lepí veľké plochy za tepla (do 60 °C) aj za studena. Vyznačuje sa dlhou otvorenou dobou, vysokou pevnosťou lepeného spoja a odolnosťou voči teplu podľa Watt 91 > 7 N/mm^2. Spoj je po vytvrdnutí elastický, transparentný, odoláva starnutiu a vode podľa DIN EN 204/D2.



popis	kód
vedro 30 kg	**40196**

TECHNICKÉ ÚDAJE:

Báza: polyvinylacetát.

Farba: biela, vytvrdený spoj transparentný.

Otvorená doba: max. 18 min. pri izbovej teplote (20 °C).

Lisovací čas: cca 20 min. pri izbovej teplote (20 °C).

Rakoll express 45 N.

Univerzálne disperzné lepidlo D2

- Univerzálne disperzné lepidlo triedy D2, vhodné na korpusové, montážne aj plošné lepenie (dyhy aj vrstvené materiály), a to pri izbovej teplote, za tepla aj vysokofrekvenčne. Ďalej na stacionárne olepovanie melamínových a dyhových hrán, masívnych drevených líšt, lepenie škárovky, latovky a pod.



popis	kód
vedro 1 kg	**112789**
vedro 5 kg	**112777**

TECHNICKÉ ÚDAJE:

Báza: polyvinylacetát.

Farba: biela, po vyschnutí transparentná.

Množstvo nánosu: montážne lepenie 160 – 180 g/m^2, plošné lepenie 100 – 140 g/m^2.

Otvorený čas: pri 180 g/m^2 cca 9 min.

Minimálny lisovací čas: montážne lepenie pri 20 °C; 15 min., dyhovanie pri 60 – 70 °C; 4 min., škárovka pri 20 °C; 30 min., mäkké / tvrdé drevo pri 60 – 70 °C; 8 – 15 min.

disperzné lepidlá

Rakoll express 25 PLUS

Špeciálne disperzné lepidlo D2.

- Špeciálne disperzné lepidlo triedy D2, vhodné na lepenie tvrdých drevín a niektorých exotických drevín. Vytvára pevný a elastický spoj. Ideálne použiteľné na lepenie sedacieho nábytku, lepenie blokov a škároviek z tvrdého dreva a mäkkého dreva, drevotriesky, korpusové a montážne spoje.



popis	kód
vedro 5 kg	**112779**

TECHNICKÉ ÚDAJE:

Báza: polyvinylacetát.

Farba: žltkastá.

Množstvo nánosu: montážne lepenie 140 – 200 g/m^2, plošné lepenie 80 – 140 g/m^2.

Otvorený čas: pri 150 g/m^2; 6 – 9 min.
Minimálny lisovací čas: lepenie pri 20 °C kolíkov a čapov z tvrdého dreva 10 min., lepenie blokov z tvrdého dreva 12 – 15 min., lepenie blokov z mäkkého dreva, drevotrieska 8 – 13 min.

Rakoll express D3

Univerzálne jednozložkové disperzné lepidlo D3.

- Lepidlo je vhodné na korpusové aj montážne lepenie, na plošné lepenie, a to pri izbovej teplote, za tepla aj vysokofrekvenčne. Ďalej na stacionárne olepovanie melamínových a dyhových hrán, masívnych drevených líšt (lepenie škárovky, latovky a blokov z mäkkého aj tvrdého dreva).



popis	kód
fľaša 0,25 kg	**112782**
vedro 0,5 kg	**112786**
vedro 1 kg	**112783**
vedro 5 kg	**112784**
vedro 30 kg	**112787**

TECHNICKÉ ÚDAJE:

Báza: polyvinylacetát.

Farba: biela.

Množstvo nánosu: montážne lepenie: 160 – 180 g/m^2, plošné lepenie: 80 – 140 g/m^2.
Otvorený čas: pri 150 g/m^2 8 – 12 min.

Minimálny lisovací čas: montážne lepenie 8 – 15 min., škárovka, lepenie blokov 10 – 15 min., plošné lepenie dekoračných fólií v taktových lisoch 5 – 10 s, vysokofrekvenčné lepenie s ohrevom od 15 s, plošné lepenie HPL/CPL v taktových lisoch pri 70 °C od 45 s.

Rakoll Eco 3

Univerzálne jednozložkové disperzné lepidlo D3.

- Lepidlo je vhodné na korpusové aj montážne lepenie, na plošné lepenie a to pri izbovej teplote, za tepla aj vysokofrekvenčne, a ďalej na stacionárne olepovanie melamínových a dyhových hrán, masívnych drevených líšt (lepenie škárovky, latovky a blokov z mäkkého aj tvrdého dreva) a pod.



popis	kód
vedro 5 kg	**112785**
vedro 30 kg	**253740**

TECHNICKÉ ÚDAJE:

Báza: polyvinylacetát.

Farba: biela

Množstvo nánosu: montážne lepenie 150 – 190 g/m^2, plošné lepenie 70 – 150 g/m^2

Otvorený čas: pri 150 g/m^2 8 – 12 min.

Minimálny lisovací čas: montážne lepenie 8 – 15 min., škárovka, lepenie blokov 10 – 15 min., plošné lepenie dekoračných fólií v taktových lisoch 5 – 10 s, plošné lepenie HPL/CPL v taktových lisoch pri 70 °C od 40 s.

Rakoll GXL 4

Jednozložkové disperzné lepidlo D4.

- Jednozložkové disperzné lepidlo triedy D4, s vysokou vodovzdornosťou a tepelnou odolnosťou. V prípade použitia lepidla na prvky v exteriéri je nutné použiť veľmi dôkladnú poveternostnú ochranu. Maximálna spracovateľnosť lepidla v triede D4 je 9 mesiacov od dátumu výroby, pri skladovaní za teploty vyššej ako 23 °C sa spracovateľnosť skracuje.



popis	kód
vedro 1 kg	**112796**
vedro 5 kg	**112797**

TECHNICKÉ ÚDAJE:

Báza: polyvinylacetát.

Farba: biela

Množstvo nánosu: montážne lepenie 150 – 180 g/m^2

Otvorený čas: 8 – 9 min.
Minimálny lisovací čas: montážne lepenie 8 – 9 min., lepenie škárovky a blokov 8 – 15 min., lepenie okenných hranolov od 20 min. (podľa druhu dreviny).

Jowacoll 124.00

Jednozložkové disperzné lepidlo D2.

- Jowacoll 124.00 je univerzálne D2 plošné lepidlo, ktoré je vhodné najmä na lepenie HPL. Možno ho použiť aj na lepenie mäkkých driev v oblasti výroby lepených drevených dosiek, na lepenie ozubov a pri zdvojovaní drevotrieskových dosiek.



popis	kód
vedro 25 kg	**313920**

TECHNICKÉ ÚDAJE:

Báza: polyvinylacetát

Množstvo nánosu: plošné lepenie cca 120 g/m^2 pri jednostrannom nánose

Viskozita pri 20 °C: ~ 9500 [mPas]

Obsah pevných látok pri 90 °C: ~ 66 %

Hustota pri 20 °C: ~ 1,06 g/cm^3

Minimálny lisovací čas: pri izbovej teplote min. 2 m, 50 – 90 °C min. 1 m

Jowacoll 114.60

Jowacoll 114.60 25 kg.

- Lepidlo na strojné lepenie kolíkov. Používa sa prevažne na čelné kolíkovanie.



popis	kód
vedro 25 kg	**284200**

TECHNICKÉ ÚDAJE:

Báza: polyvinylacetát

Viskozita pri 20 °C: ~ 330 [mPas]

Obsah pevných látok pri 90 °C: ~ 39 %

Hustota pri 20 °C: ~ 1,06 g/cm^3

Jowacoll 114.80

Jednozložkové disperzné lepidlo D2.

- Lepidlo na strojné lepenie kolíkov. Používa sa prevažne na kolíkovanie v ploche.



popis	kód
vedro 25 kg	**299774**

TECHNICKÉ ÚDAJE:

Báza: polyvinylacetát

Viskozita pri 20 °C: ~ 9000 [mPas]

Obsah pevných látok pri 90 °C: ~ 47 %

Hustota pri 20 °C: ~ 1,06 g/cm^3

Jowacoll 113.10

Jednozložkové disperzné lepidlo D2.

- Univerzálne rýchlotuhnúce montážne lepidlo, taktiež na plošné lepenie laminátových dosiek. Vytvára húževnato elastický film. Vhodné na lepenie stoličiek a stolov.



popis	kód
vedro 25 kg	**279705**

TECHNICKÉ ÚDAJE:

Báza: polyvinylacetát

Farba: biela.

Množstvo nánosu: 150 g/m^2

Otvorený čas: 5 min.

disperzné lepidlá a močovinoformaldehydové lepidlá na plošné dyhovanie

Jowacoll 103.05

Jednozložkové disperzné lepidlo D3.

- PVAC D3 lepidlo s vyššou tepelnou odolnosťou (Watt'91). Univerzálne lepidlo na lepenie tvrdého aj mäkkého dreva aj na DTD a ďalšie materiály na báze dreva, parkety a laminátové podlahy aj na dyhovanie na vyhrievaných lisoch > 30 °C.



popis	kód
vedro 30 kg	**255951**

TECHNICKÉ ÚDAJE:

Báza: polyvinylacetát.

Farba: biela.

Otvorený čas: 6 – 8 min.

Množstvo nánosu: plošné lepenie 150 – 200 g/m^2.

Minimálny lisovací čas: pri 50 °C: cca 4 min. pri 90 °C cca 1,5 min..

Duvilax LS50

Jednozložkové disperzné lepidlo D3.

- Lepidlo na báze polyvinylacetátu, určené na lepenie tvrdého a mäkkého dreva, drevotriesky, OSB dosiek, preglejky, nábytku, rámov, interiérových konštrukcií, masívneho dreva (čapové spoje, jednoduchý ozub, cink, na pokos, na perodrážku, a i.), ale aj hračiek, papiera, kartónu, textilu, korku a pod. Konečná pevnosť zodpovedá hodnotám podľa EN 204 v triede D2.



popis	kód
vedro 1 kg	**372209**

TECHNICKÉ ÚDAJE:

Báza: polyvinylacetát.

Farba: biela.

Množstvo nánosu: 120 – 200 g/m^2.

Otvorený čas: 5 min.

Ponal FU 400

Práškové lepidlo na plošné aplikácie.

- Lepidlo na báze močovinoformaldehydu na dyhovanie za tepla vo forme prášku.
- Vhodné na lepenie veľkých plôch drevených materiálov, laminátu HPL, preglejkovanie a dyhovanie v lisoch za tepla, dyhovanie s použitím materiálu s nízkym obsahomf ormaldehydu podľa E1. Namiešaná zmes lepidla a vody má dlhú životnosť, cca 8 hodín pri 20 °C. Nízky obsah formaldehydu. Dlhá skladovateľnosť prášku.
- Odolnosť voči vode podľa DIN EN 204/D2.



popis	kód
vrece 25 kg	**40236**

TECHNICKÉ ÚDAJE:

Báza: močovinoformaldehydová kondenzačná živica.

Farba: po zaschnutí mätová.

Otvorená doba: cca 6 minút (pri aplikácii 100 g/m^2).

Lisovacia teplota a základné lisovacie časy:

pri 80 – 90 °C: od 5 min.

pri 90 – 95 °C: od 4 min.

pri 95 – 100 °C: od 3 min.

pri 100 – 105 °C: od 2,5 min.

pri 105 – 110 °C: od 2 min.

pri 110 – 115 °C: od 1,5 min.

Jowat 950.20

Práškové lepidlo na plošné aplikácie.

- Lepidlo na báze močovinoformaldehydu na dyhovanie za tepla vo forme prášku.
- Vhodné na lepenie veľkých plôch drevených materiálov, laminátu HPL, preglejkovanie a dyhovanie v lisoch za tepla, dyhovanie s použitím materiálu s nízkym obsahom formaldehydu podľa E1. Namiešaná zmes lepidla a vody má dlhú životnosť, cca 7 hodín pri 20 °C. Nízky obsah formaldehydu. Dlhá skladovateľnosť prášku.
- Odolnosť voči vode podľa DIN EN 204/D2.
- Na silnejšie dyhy predĺžiť lisovací čas od 30 – 90 s na každý mm hrúbky. Závisí od lisovacej teploty.



popis	kód
vrece 25 kg	**91795**

TECHNICKÉ ÚDAJE:

Báza: močovinoformaldehydová kondenzačná živica.

Farba: po zaschnutí mätová.

Otvorená doba: cca 13 minút.

Lisovacia teplota a základné lisovacie časy:

pri 70 °C: od 5 min.

pri 80 °C: od 3 min.

pri 100 °C: od 1 min.

pri 100 – 105 °C: od 2,5 min.

pri 120 °C: od 0,5 min.

StrongClean

TERAZ UŽ NAČISTO!



Čistiace prostriedky na prírodnej báze, ktoré vás účinne zbavia všetkých problematických nečistôt súvisiacich s výrobou a balením nábytku.

montážne a konštrukčné lepidlá

Mamut Glue (High tack)

- Jednozložkové lepidlo na báze MS polymérov s okamžitou fixáciou a mimoriadne vysokou počiatočnou priľnavosťou až 500 kg/m^2. Špeciálne vyvinuté na lepenie bez nutnej fixácie spojov – drží okamžite. Vytvrdzuje vulkanizáciou vzdušnej vlhkosti, vytvára vysokopevnostný elastický spoj.
- okamžitá a vynikajúca priľnavosť k podkladu
- bez obsahu silikónu, izokyanátov, rozpúšťadiel a ftalátov
- rýchlo vytvrdzujúce, bez zápachu
- trvalo pružné, odolné voči vlhku a vode (vodotesný spoj), poveternostným vplyvom
- odolné voči plesniam, slanej vode (mora), chlóru, čistiacim prostriedkom

Tento produkt obsahuje diizokyanáty. Viac informácií nájdete na str. 11.14.,



popis	kód
kartuša 290 ml	**113030**
tuba 25 ml	**392659**

TECHNICKÉ ÚDAJE:

Báza: MS polymér. Farba: biela.

Mamut Glue Crystal

- Moderné lepidlo na báze MS polymérov vhodné všade tam, kde je vyžadovaný transparentný spoj. Vhodné na lepenie mnohých stavebných materiálov, ako je nehrdzavejúca oceľ, oceľ, hliník, eloxovaný hliník, zinok, rôzne zliatiny, PU, PVC, PC, EPS, XPS, PUR, sklo, zrkadlo, betón, prírodný kameň, sadra, smalt, keramika a i. Lepidlo je trvalo pružné, vodotesné, neobsahuje rozpúšťadlá.



popis	kód
kartuša 290 ml	**249783**

TECHNICKÉ ÚDAJE:

Báza: MS polymér. Farba: transparentná.

Power Kleber (PU lepidlo D4)

- Na lepenie dreva, skla, kovu, plastu, keramiky, umelého a prírodného kameňa, betónu, sadrokartónu, kobercov (plsť, textil a pod.). Po vytvrdení je možné brúsiť a pretierať. Tlmí hluk a vibrácie, ľahko napeňuje a vypĺňa nerovnosti. Nie je agresívne k podkladu, odoláva bežným chemikáliám a poveternostným vplyvom. Rovnako je vhodné na lepenie konštrukčných vodotesných spojov v interiéri a exteriéri (altány, ploty, obloženie, člny, podlahy a i.). Lepenie lakovaných a nesavých povrchov. Na fixáciu políc, dosiek, schodníc alebo parapetov. Nahrádza klince, skrutky a nity.



popis	kód
kartuša 300 ml	**113032**

TECHNICKÉ ÚDAJE:

Báza: polyuretán Farba: krémová.

Pattex One For All High Tack

Najsilnejšie montážne lepidlo PATTEX na FLEXTEC polymérovej báze.

- Pattex ONE FOR ALL je jednozložkové flexibilné univerzálne montážne lepidlo pre interiér aj exteriér s receptúrou FlexTec®. Je určené na lepenie väčšiny savých aj nesavých materiálov. Neodporúčame použitie na PE, PP, PTFE, akrylové sklo, meď, mosadz a mäkčené PVC. Lepí zrkadlá, senzitívne materiály, drevo, kov, tehly, betón, kameň, na mokrý podklad.



popis	kód
kartuša 440 g	**237869**

TECHNICKÉ ÚDAJE:

Báza: MS polymér. Konečná pevnosť: 230 t/m^2 (23 kg/cm^2).

Počiatočná priľnavosť: 350 kg/m^2. Hustota: 1,65 g/ml.

montážne a konštrukčné lepidlá

Pattex 100 %

Univerzálne transparentné montážne lepidlo.

- Univerzálne lepidlo na báze FLEXTEC® polyméru bez obsahu rozpúšťadiel a vody. Jednoduchá aplikácia na vlhké aj mokré materiály. Vhodné na lepenie savých aj nesavých materiálov, pre interiér aj exteriér. Spoľahlivo lepí široké spektrum materiálov: hliník, betón, oceľ, obklady, sklo, keramika, drevo, korok, meď, koža, plátno, papier, kartón, tvrdené PVC, penový polystyrén, kameň, zinok, zrkadlá a iné. Vďaka svojej priehľadnosti ho odporúčame na lepenie pántov na sklo. Nevhodné na lepenie PE, PP a PTFE. Konečná pevnosť je dosiahnutá po cca 24 hodinách. Spoj je mimoriadne pevný, transparentný, pružný, odoláva vode, otrasom, UV žiareniu a teplotám od −50 °C do +80 °C. Jednoduchá aplikácia.

Bez zápachu. Vypĺňa medzery a trhliny, nezmršťuje sa.



popis	kód
fľaša 50 ml	**181837**

TECHNICKÉ ÚDAJE:

Báza: polymér FLEXTEC®.

Farba: transparentná.

Otvorená doba: cca 10 – 15 min. (pri +23 °C a vlhkosti 50 %).

Rýchle konštrukčné lepidlo na drevo D4

- Na lepenie drevených konštrukcií stavieb, sendvičových hranolov a trámov, rámov okien a dverí, alebo pri použití v nábytkárskom priemysle. Lepenie čapových spojov s požiadavkou na vysokú pevnosť a odolnosť proti vode. Lepenie izolačných dosiek z minerálnej vlny, polystyrénu a drevených obkladov na kov, betón a drevo. Neobsahuje rozpúšťadlá. Vynikajúca odolnosť voči vode D4 podľa EN 204 a B4 podľa DIN 68602.

Tento produkt obsahuje diizokyanáty. Viac informácií nájdete na str. 11.14.



popis	kód
kartuša 300 ml	**293560**

TECHNICKÉ ÚDAJE:

Báza: polyuretán

Farba: transparent

montážne a konštrukčné lepidlá

Pattex Express Fix PL600

Neoprénové montážne lepidlo s okamžitou pevnosťou.

- Neoprénové montážne lepidlo s okamžitou priľnavosťou umožňujúce lepenie bez fixácie. Nahrádza klince, skrutky a rozperky. Využiteľné na savé aj nesavé materiály, pre exteriér aj interiér. Vhodné na lepenie najmä týchto materiálov: drevo, tehla, kamenina, betón, tvrdené dosky, sadrokartón, drevotrieskové a drevovláknité dosky, preglejka, kameň, MDF, PVC a ostatné plasty. Nie je vhodné na lepenie zrkadiel, PE, PP, PT FE a polystyrénu. Odoláva vode aj teplotným výkyvom. Lepí bez odvetrania.



popis	kód
kartuša 375 g	**71176**

TECHNICKÉ ÚDAJE:

Báza: kaučuk, rozpúšťadlo

Farba: béžová

Otvorená doba: cca 10 minút

Ponal Construct Pur Express

PUR rýchle montážne lepidlo.

- Polyuretánové konštrukčné lepidlo s extrémne krátkym časom stlačenia. Vhodné na lepenie masívneho dreva, zlepovanie dreva a plastov alebo dreva a kovu. Ideálne na lepenie okenných rámov z dreva, schodov a výplní vonkajších dverí, izolačných materiálov a natretých povrchov, lepenie parkiet, laminátových podláh a podlažných dosiek (vlysov), lepenie na omietku, sadrokartónové dosky, betón a ďalšie anorganické podklady. Vyznačuje sa mimoriadnou pevnosťou lepeného spoja, odolnosťou voči teplu podľa Watt 91 > 8 N/mm² a vynikajúcou odolnosťou voči vode podľa DIN EN204/D4. Vytvrdzuje vzdušnou vlhkosťou.

Tento produkt obsahuje diizokyanáty.
Viac informácií nájdete na str. 11.14.



popis	kód
kartuša 440 g	**40187**

TECHNICKÉ ÚDAJE:

Báza: polyuretán

Farba: perlovo biela

Otvorená doba: cca 5 minút

Teplota spracovania: nad +5 °C

Lisovací čas: cca 9 minút

Vytvrdenie: cca 30 minút v závislosti od teploty a vlhkosti podkladu a lepeného materiálu

Ponal Statik

Špeciálna 2K PUR pena na lepenie schodov.

- Dvojkomponentná polyuretánová pena určená na montáž schodov, parapetov a prahov. Vytvrdzuje chemickou reakciou nezávisle od vzdušnej vlhkosti. Napeňuje do 25 cm. Vytvrdená pena sa vyznačuje vysokou tuhosťou a stabilitou. Nepodlieha starnutiu. Rezateľnosť po 8 min., možnosť zaťaženia po 20 min. Objemová strata menej ako 2 %. Výťažnosť kartuše je cca 3 l. Protipožiarna odolnosť B2 podľa DIN EN 4102. Pri prvej objednávke je nutné požiadať o aplikačný nadstavec.

Tento produkt obsahuje diizokyanáty.
Viac informácií nájdete na str. 11.14.



popis	kód
kartuša 165 g	**40166**

TECHNICKÉ ÚDAJE:

Báza: polyuretán

Farba: sivá

Spotreba: cca 150 – 250 g/m²

Jowat 690.00

Dvojkomponentný silán – epoxidová živica.

- Vhodná na flexibilné spájanie plastov, kovov, kaučukových materiálov, tiež vhodná na utesnenie spoja.



popis	kód
kartuša 175 ml	**298736**

TECHNICKÉ ÚDAJE:

Báza: MS polymér a epoxidová živica

Farba: čierno-sivá

Otvorený čas: 25 – 30 minút

polyuretánové lepidlá

Rakoll Icema 145/31 PU

Jednozložkové polyuretánové lepidlo.

- Jednozložkové polyuretánové lepidlo na vnútorné aj vonkajšie prostredie vytvrdzujúce vlhkosťou obsiahnutou v lepenom substráte a vo vzduchu, poprípade dodanou miernym „postriekaním". Lepidlo sa vyznačuje dlhou otvorenou dobou, až 45 min. a veľkou variabilitou lepených materiálov od dreva cez pozink, nehrdzavejúcu oceľ, oceľ, hliník, duroplastické umelé hmoty, DKS, polyester, tvrdené PVC, ABS, SAN, PA cementové materiály a pod.

Tento produkt obsahuje diizokyanáty.
Viac informácií nájdete na str. 11.14.



popis	kód
fľaša 1 kg	**112793**

TECHNICKÉ ÚDAJE:

Farba: zlatožltá (RAL č. 1004)

Teplota spracovania: minimálne +10 °C

Otvorená doba: pri 20 °C, 50 % vlhkosti, bez postriekania vodou – cca 45 min. pri 20 °C, 50 % vlhkosti, pri postriekaní vodou – cca 15 minút

Spotreba: 100 – 200 g/m^2 podľa druhu použitia

Lisovací čas: pri +20 °C cca 90 minút (pri vlhčení vodou), pri +40 °C cca 60 minút (pri vlhčení vodou), pri +60 °C cca 30 minút (pri vlhčení vodou)

Rakoll Icema R 145/12 PU

Jednozložkové polyuretánové lepidlo.

- Jednozložkové polyuretánové lepidlo na vnútorné použitie vytvrdzujúce vlhkosťou obsiahnutou v lepenom substráte a vo vzduchu, poprípade dodanou miernym „postriekaním". Lepidlo sa vyznačuje strednou otvorenou dobou, až 15 min. a veľkou variabilitou lepených materiálov od dreva cez pozink, nehrdzavejúcu oceľ, oceľ, hliník, duroplastické umelé hmoty, DKS, polyester, tvrdené PVC, ABS, SAN, PA cementové materiály a pod.

Tento produkt obsahuje diizokyanáty.
Viac informácií nájdete na str. 11.14.



popis	kód
fľaša 1 kg	**112794**

TECHNICKÉ ÚDAJE:

Farba: oranžovožltá (RAL č. 2000)

Teplota spracovania: minimálne +10 °C

Otvorená doba: pri 20 °C, 50 % vlhkosti, bez postriekania vodou – cca 15 minút, pri 20 °C, 50 % vlhkosti, pri postriekaní vodou – cca 7 minút

Spotreba: 100 – 200 g/m^2 podľa druhu použitia

Lisovací čas: pri +20 °C cca 30 minút (pri vlhčení vodou), pri +40 °C cca 12 minút (pri vlhčení vodou), pri +60 °C cca 5 minút (pri vlhčení vodou)

Jowapur 685.12

Lepidlo na báze PUR prepolymér na konštrukčné lepenie mäkkého dreva a plošného lepenia.

Tento produkt obsahuje diizokyanáty.
Viac informácií nájdete na str. 11.14.



popis	kód
fľaša 1 kg	**225033**

TECHNICKÉ ÚDAJE:

Báza: PUR prepolymér

Farba: hnedá priesvitná

Lisovací čas: pri 20 °C je 20 – 30 minút

Penivosť: silná

Otvorená doba: pri 20 °C cca 10 minút

Ponal Construct Pur-Leim

PUR transparentné konštrukčné lepidlo.

- Polyuretánové konštrukčné lepidlo na lepenie rôznych materiálov k drevu. Vhodné na lepenie pri montážnych prácach, lepenie korpusov, plošné lepenie, renovácie dreva, zlepovanie drevených a savých materiálov s kovmi a umelými hmotami. Vyznačuje sa mimoriadnou pevnosťou lepeného spoja (obsahuje sklené vlákna pre vyššiu pevnosť), odolnosťou voči teplu podľa Watt 91 > 8 N/mm^2 a vynikajúcou odolnosťou voči vode podľa DIN EN 204/D4. Vytvrdzuje vzdušnou vlhkosťou. Spoj je po vytvrdnutí elastický a transparentný.

Tento produkt obsahuje diizokyanáty.
Viac informácií nájdete na str. 11.14.



popis	kód
fľaša 420 g	**40175**

TECHNICKÉ ÚDAJE:

Báza: polyuretán

Hustota: cca 1,1 g/cm^3

Doba spracovania: max 10 minút

Pevnosť spoja: spĺňa podmienky podľa EN 204/D4

Teplota pri spracovaní: nesmie klesnúť pod 10 °C

Farba spoja: transparentná

Spotreba: cca 160 g/m^2 podľa savosti podkladu

Otvorená doba: cca 12 min. pri +23 °C

kontaktné lepidlá

StrongGlue kontaktné lepidlo FLAT

StrongGlue FLAT je veľmi pevné kontaktné lepidlo na lepenie HPL laminátu, drevotrieskových, drevovláknitých, lamino dosiek. Lepidlo StrongGlue FLAT sa rýchlo odvetráva a má dlhú otvorenú dobu.



Použitie:
- lepenie HPL laminátov
- plošné lepenie dosiek (dupľovanie)
- lepenie nábytkových hrán
- lepenie nerezového plechu

popis	kód
sprej 600 ml	**499627**
cylinder 17 kg	**499626**
StrongGlue hadica k tlakovej nádobe kontaktného lepidla	**499635**
StrongGlue hadica k tlakovej nádobe kontaktného lepidla	**499634**

Vlastnosti:
- lepený spoj je okamžitý a trvanlivý
- rýchle a presné nanášanie lepidla
- krátka doba odvetrávania
- dlhá otvorená doba
- bezúdržbový prenosný systém
- výborná výdatnosť
- odvetrané lepidlo je bez zápachu
- použitie na široký škálu savých a nesavých materiálov

StrongGlue kontaktné lepidlo EDGE

StrongGlue EDGE je perfektné na lepenie nábytkových hrán ABS, PVC, HPL. Vysoký obsah sušiny v lepidle maximálne vyplní reznú hranu dosky a pripraví ju na lepenie hrany.



Použitie:
- lepenie nábytkových hrán ABS, PVC a HPL hrán
- vždy po ruke pri montáži a inštalácii kuchynských zostáv

popis	kód
sprej 500 ml	**499628**

Vlastnosti:
- rýchle zlepenie nábytkovej hrany s dielcom
- veľmi pevný lepený spoj
- dielce je možné po zlepení ďalej spracovať
- ľahké a pohodlné striekanie
- krátka doba odvetrávania

StrongGlue kontaktné lepidlo DOUBLE ECO

StrongGlue DOUBLE ECO je špeciálne vyvinuté kontaktné lepidlo so zníženým obsahom škodlivých zmesí. Lepiacimi vlastnosťami na úrovni lepidla StrongGlue FLAT.



Použitie:
- lepenie HPL laminátov
- plošné lepenie dosiek (dupľovanie)

popis	kód
sprej 500 ml	**499632**

Technické vlastnosti:
- lepený spoj je okamžitý a trvanlivý
- rýchle a presné nanášanie lepidla
- krátka doba odvetrávania
- dlhá pracovná doba
- bezúdržbový prenosný systém
- výborná výdatnosť
- odvetrané lepidlo je bez zápachu
- použitie na široký škálu savých a nesavých materiálov

StrongGlue kontaktné lepidlo CONSTRUCT

StrongGlue CONSTRUCT je špeciálne kontaktné lepidlo so zvýšeným obsahom pevných častíc, vďaka ktorým vytvára oveľa pevnejší spoj, viac odolný vyšším teplotám. Lepidlo má tiež zvýšenú výdatnosť. Lepidlo sa používa predovšetkým na lepenie HPL laminátov.



Použitie:
- lepenie HPL laminátov
- plošné lepenie dosiek (dupľovanie)
- lepenie nábytkových hrán

popis	kód
sprej 500 ml	**499633**

Technické vlastnosti:
- lepený spoj je okamžitý a trvanlivý
- rýchle a presné nanášanie lepidla
- ľahké a pohodlné striekanie
- krátka doba odvetrávania
- dlhá otvorená doba
- bezúdržbový prenosný systém
- výborná výdatnosť
- odvetrané lepidlo je bez zápachu
- použitie na široký škálu savých a nesavých materiálov

SKVELÁ SPRÁVA

Výrobky radu **StrongClean** neobsahujú žiadne škodlivé prvky, ktoré by ste vdychovali, alebo ktoré by vám leptali kožu pri ich používaní.



ŠETRNÝ K VÁM AJ VÁŠMU OKOLIU.

Maximálne účinný

Nenaleptáva pokožku

Neškodný pri vdychovaní

Šetrný k životnému prostrediu

Nevyžaduje špeciálny spôsob skladovania

kontaktné lepidlá



Pattex Chemoprén Univerzál

Univerzálne kontaktné lepidlo.

- Univerzálne kontaktné lepidlo bez obsahu zdraviu škodlivého toluénu. Lepí rôzne materiály, savé aj nesavé, napr.: drevo, plasty, gumu, kožu, plech, sklo, korok, kartón a mnohé ďalšie. Neodporúča sa na lepenie polystyrénu, teflónu, mäkčeného PVC, PE a PP. Lepidlo sa nanáša na obe plochy a nechá sa odvetrať cca 15 minút. Potom je nutné k sebe diely priložiť a krátko čo najväčšou silou stlačiť (zalisovať). Na lepenie nesavý–nesavý materiál odporúčame riedidlom.



popis	kód
tuba 50 ml	**40080**
tuba 120 ml	**40083**
plechovka 300 ml	**71078**

Technické vlastnosti:

- Báza: polychlórbutadién.
- Farba: matne žltá.
- Otvorená doba: max. do 2 hodín po odvetraní je nutné spoje zalisovať.

Pattex Chemoprén Univerzál Profi

Univerzálne kontaktné lepidlo.

- Univerzálne kontaktné lepidlo bez obsahu zdraviu škodlivého toluénu. Lepí rôzne materiály, savé aj nesavé, napr.: drevo, plasty, gumu, kožu, plech, sklo, korok, kartón a mnohé ďalšie. Neodporúča sa na lepenie polystyrénu, teflónu, mäkčeného PVC, PE a PP. Lepidlo sa nanáša na obe plochy a nechá sa odvetrať cca 15 minút. Potom je nutné k sebe diely priložiť a krátko čo najväčšou silou stlačiť (zalisovať). Na lepenie nesavý–nesavý materiál odporúčame riedidlom PROFI.



popis	kód
plechovka 1 l	**133125**
plechovka 4,5 l	**133126**
plechovka 10 l	**40088**

Technické vlastnosti:

- Báza: polychloroprén.
- Farba: svetlobéžová.
- Otvorená doba: max. do 2 hodín po odvetraní je nutné spoje zalisovať.

Pattex Chemoprén Extrém

Špeciálne kontaktné lepidlo.

- Špeciálne kontaktné lepidlo bez obsahu zdraviu škodlivého toluénu. Určené na extrémne namáhané spoje. **Odoláva vode, tlaku aj teplotám až do +120 °C.** Univerzálne využiteľné – lepí širokú škálu materiálov: kožu, drevo, gumu, textílie, kovy, preglejku, kartón, rôzne materiály z tvrdých umelých hmôt a pod. Neodporúča sa na lepenie polystyrénu, teflónu, mäkčeného PVC, PE a PP. Lepidlo sa nanáša na obe plochy a nechá sa odvetrať cca 15 minút. Potom je nutné k sebe diely priložiť a krátko čo najväčšou silou stlačiť (zalisovať). Na lepenie nesavý–nesavý materiál odporúčame riediť Pattex Chemoprén riedidlom.



popis	kód
tuba 50 ml	**40095**
tuba 120 ml	**40091**
plechovka 300 ml	**71081**

Technické vlastnosti:

- Báza: polychlórbutadién.
- Farba: matne žltá.
- Otvorená doba: max. do 2 hodín po odvetraní je nutné spoje zalisovať.

Pattex Chemoprén Extrém Profi

Špeciálne kontaktné lepidlo na PROFI použitie.

- Špeciálne kontaktné lepidlo bez obsahu zdraviu škodlivého toluénu. Určené na extrémne namáhané spoje. Odoláva vode, tlaku aj teplotám až do +110 °C. Univerzálne využiteľné – lepí širokú škálu materiálov: kožu, drevo, gumu, textílie, kovy, preglejku, kartón, rôzne materiály z tvrdých umelých hmôt a pod. Neodporúča sa na lepenie polystyrénu, teflónu, mäkčeného PVC, PE a PP. Lepidlo sa nanáša na obe plochy a nechá sa odvetrať cca 15 minút. Potom je nutné k sebe diely priložiť a krátko čo najväčšou silou stlačiť (zalisovať). Na lepenie nesavý–nesavý materiál odporúčame riediť Pattex Chemoprén riedidlom PROFI.
- **Určené na profesionálne použitie.**



popis	kód
plechovka 1 l	**133127**
plechovka 4,5 l	**133128**

Technické vlastnosti:

- Báza: polychloroprén.
- Farba: svetlobéžová.
- Otvorená doba: max. do 2 hodín po odvetraní je nutné spoje zalisovať.

Pattex Chemoprén riedidlo PROFI

Prostriedok na riedenie a čistenie.

- Prostriedok na riedenie kontaktných lepidiel Pattex Chemoprén, pokiaľ odvetraním zhustli. Na lepšiu roztierateľnosť lepidiel pri lepení nesavých materiálov navzájom. Na čistenie náradia. Na predčistenie lepených miest. Po zmiešaní s lepidlami Pattex Chemoprén použiteľné ako penetračný náter na veľmi savé materiály.



popis	kód
plechovka 1000 ml	**133129**

Technické vlastnosti:

- Báza: zmes organických rozpúšťadiel.
- Farba: transparentná.

silikóny

Silikóny sú nevyhnutnými pomocníkmi pri dokončovacích prácach, škárovaní kúpeľní. Silikóny predovšetkým umožňujú, aby tmelený spoj bol pružný, vodotesný, odolávajúci nepriaznivým účinkom ako sú plesne, poveternosť alebo UV žiarenie.



StrongGlue Neutral Silicone

Jednozložkový neutrálny silikónový tmel. Vytvrdzuje vulkanizáciou vzdušnej vlhkosti, vytvára trvalo pevný elastický spoj.

Použitie:

- Tmelenie škár medzi oknom a murivom, chladiarenských boxov, v zdravotníctve a pod. Tesnenie zostáv zo skla, zasklených plôch, hliník a mnoho ďalších kovov, a plastov ako PVC, polyester, polystyrén, lakované drevo, betón a murivo. Okrem iného nie je vhodný na použitie pri škárach trvalo pod vodou, na akváriá, PMMA, PE, PP, PC, ABS, teflón, živicové podklady a voskové podklady.



TECHNICKÉ ÚDAJE:

Báza: neutrálny silikón

Farba: transparent

popis	kód
kartuša 280 ml – transparent	**508925**

Vlastnosti:

- nízkomodulový, nepretierateľný, takmer bez zápachu
- trvalo elastický, odolný voči vlhku, vode, poveternostným vplyvom a UV žiareniu
- veľmi vysoká priľnavosť na rôzne stavebné materiály a ich vzájomné kombinácie

StrongGlue Sanitary Silicone

Jednozložkový acetátový silikónový tmel. Vytvrdzuje pri kontakte so vzdušnou vlhkosťou, vytvára trvalo pevný elastický spoj.

Použitie:

- Tesnenie sanitárnych a kuchynských zariadení vrátane odpadov, drezov, liatinových kúpeľňových. Okrem iného nie je vhodný na použitie na PE, PP, teflón, betón, mramor, hliník, medený a pozinkovaný plech, olovo, oceľ s galvanickým povrchom, PMMA, ABS, polykarbonát a živicové podklady.
- Nie je vhodný pre akváriá vaní, nádrží, sanitárnej keramiky, obkladov a pod.
- Tmelenie škár v práčovniach, sušiarňach, laboratóriách a pod.



TECHNICKÉ ÚDAJE:

Báza: silikón – acetát

Farba: transparent, biela

popis	kód
kartuša 280 ml – transparent	**508926**
kartuša 280 ml – biela	**508927**

Vlastnosti:

- nízkomodulový, nepretierateľný
- trvalo pružný, odolný voči vlhku, vode, čistiacim prostriedkom a UV žiareniu
- vysoká odolnosť v sanitárnom prostredí
- veľmi vysoká priľnavosť na nesavé materiály a ich vzájomné kombinácie

Den Braven Neutrálny silikón

Jednozložkový neutrálny silikónový tmel. Vytvrdzuje vulkanizáciou vzdušnej vlhkosti, vytvára trvalo pevný elastický spoj.

Použitie:

- Tmelenie škár medzi oknom a murivom, chladiarenských boxov, v zdravotníctve a pod. Tesnenie zostáv zo skla, zasklených plôch, hliník a mnoho ďalších kovov, a plastov ako PVC, polyester, polystyrén, lakované drevo, betón a murivo. Okrem iného nie je vhodný na použitie pri škárach trvalo pod vodou, na akvária, PMMA, PE, PP, PC, ABS, teflón, živicové podklady a voskové podklady.



TECHNICKÉ ÚDAJE:

Báza: neutrálny silikón

Farba: sivá, hnedá, čierna

popis	kód
kartuša 280 ml – sivá	**384340**
kartuša 280 ml – hnedá	384341
kartuša 280 ml – čierna	**384342**

Vlastnosti:

- nízkomodulový, nepretierateľný, takmer bez zápachu
- trvalo elastický, odolný voči vlhku, vode, poveternostným vplyvom a UV žiareniu
- veľmi vysoká priľnavosť na rôzne stavebné materiály a ich vzájomné kombinácie

Pattex Stavebný tmel

Pattex Stavebný tmel je jednozložkový neutrálny alkoxy silikón vhodný na vyplnenie dilatačných spojov.

Použitie:

- PATTEX neutrálny silikón zaisťuje dobrú priľnavosť k mnohým materiálom bez primárneho náteru. Zaručuje krátku dobu schnutia, nekorozívny účinok na kovy a kompatibilitu s vodou riediteľnými a rozpúšťadlovými nátermi. Má vynikajúcu odolnosť voči ozónu, UV žiareniu, starnutiu a poveternostným vplyvom. Hodí sa na vyplnenie dilatačných spojov v stavebnom priemysle, pri výrobe okien a dverí, na vyplnenie škár a spojov vystavených vysokej vlhkosti, na utesňovanie spojov medzi sklom a nosnou konštrukciou, ako utesňovací materiál v automobilovom, lodnom, elektrickom a elektronickom priemysle a na tmelenie izolačných dvojskiel a všetkých kritických materiálov v interiéri aj exteriéri. Vysoká priľnavosť k rôznym materiálom ako sklo, obklady, keramika, smalt, kovy, impregnované, glazované alebo natreté drevo, plasty a zásadité materiály.



TECHNICKÉ ÚDAJE:

Báza: alkoxy silikón

Farba: transparent

popis	kód
kartuša 280 ml – transparent	**509741**

Vlastnosti:

- dobrá priľnavosť k mnohým materiálom bez primárneho náteru
- slabý zápach počas vulkanizácie
- vynikajúca odolnosť voči ozónu, UV žiareniu, starnutiu a poveternostným vplyvom
- nekorozívny účinok na kovy
- krátka doba schnutia
- odolný voči vlhkosti a plesniam
- kompatibilný s vodou riediteľnými a rozpúšťadlovými nátermi a lakmi: bez úniku zmäkčovadiel
- pre interiér aj exteriér

Den Braven Sanitárny silikón

Jednozložkový neutrálny silikónový tmel. Vytvrdzuje vulkanizáciou vzdušnej vlhkosti, vytvára trvalo pevný elastický spoj.

Použitie:

- Tesnenie sanitárnych a kuchynských zariadení vrátane odpadov, drezov, liatinových kúpeľňových. Okrem iného nie je vhodný na použitie na PE, PP, teflón, betón, mramor, hliník, medený a pozinkovaný plech, olovo, oceľ s galvanickým povrchom, PMMA, ABS, Polykarbonát a živicové podklady. Nie je vhodný pre akváriá vaní, nádrží, sanitárnej keramiky, obkladov a pod.
- Tmelenie škár v práčovniach, sušiarňach, laboratóriách a pod.



TECHNICKÉ ÚDAJE:

Báza: silikón – acetát

Farba: sivá svetlá, Bahama, hnedá

popis	kód
kartuša 280 ml sivá svetlá – manhattan	**384334**
kartuša 280 ml – bahama	384335
kartuša 280 ml – hnedá	**384336**

Vlastnosti:

- nízkomodulový, nepretierateľný
- trvalo pružný, odolný voči vlhku, vode, čistiacim prostriedkom a UV žiareniu
- vysoká odolnosť v sanitárnom prostredí
- veľmi vysoká priľnavosť na nesavé materiály a ich vzájomné kombinácie

Pattex Univerzálny tmel

Pattex Univerzálny tmel je trvalo elastický, vzduchom vytvrdzujúci acetoxy silikón vhodný na všetky konštrukčné tmelenia ako v interiéri, tak aj v exteriéri.

Použitie:

- PATTEX® Univerzálny silikón je vhodný na všetky konštrukčné tmelenia ako v interiéri, tak v exteriéri. Vyznačuje sa vysokou priľnavosťou k väčšine neporéznych podkladov, odoláva vode, ozónu, UV žiareniu, plesniam, starnutiu, zmršťovaniu, praskaniu a vyblednutiu. Zaručuje vysokú tepelnú odolnosť. Hodí sa na tmelenie skiel, okien a dverí, sklenených blokov, vaní, umývadiel. Vynikajúca priľnavosť na všetky neporézne podklady ako sklo, porcelán, glazúrovaná keramika, eloxovaný hliník, tvrdé PVC. Neodporúčame používať na porézne materiály ako betón, kameň alebo mramor, na škáry ponorené pod vodou a na škáry vystavené namáhaniu a odieraniu.



TECHNICKÉ ÚDAJE:

Báza: acetoxy silikón

Farba: transparent, biela

popis	kód
kartuša 280 ml – transparent	**509736**
kartuša 280 ml – biela	**509735**

Vlastnosti:

- vynikajúca priľnavosť k väčšine neporéznych povrchov
- odolný voči vode, ozónu a UV žiareniu
- odoláva plesniam, starnutiu, zmršťovaniu, praskaniu a vyblednutiu
- vysoká tepelná odolnosť
- po vytvrdnutí zostáva trvalo elastický
- pre interiér aj exteriér

silikóny

Pattex Kúpeľne a kuchyne

Pattex Kúpeľne a kuchyne je jednozložkový acetoxy silikónový tmel na univerzálne použitie v interiéri aj exteriéri. Na utesňovanie škár v sanitárnej oblasti, sprchovacích kútov, umývadiel, kuchýň.



popis	kód
kartuša 280 ml – transparent	**509738**
kartuša 280 ml – biela	**509737**

Použitie:

- PATTEX® Kúpeľne a kuchyne je jednozložkový tmel na univerzálne použitie v interiéri aj exteriéri. Vhodný najmä na použitie v kuchyniach a kúpeľniach – na utesňovanie škár v sanitárnej oblasti, sprchovacích kútov, umývadiel, kuchýň. Zaistí trvalo čisté škáry. Odolnosť voči vode, ozónu, UV žiareniu, plesniam, starnutiu, zmršťovaniu, praskaniu a vyblednutiu. Dobrá priľnavosť k väčšine bežných a neporéznych materiálov, napr. sklo, obklady, glazované povrchy, eloxovaný hliník. Nepoužívajte na citlivé povrchy, ktoré môžu reagovať s kyselinou octovou, na miestach, kde by mohlo dôjsť ku kontaktu s potravinami a v zdravotníctve.

Vlastnosti:

- vynikajúca priľnavosť ku sklu, keramike, skleneným povrchom a keramickým obkladom, eloxovanému hliníku
- jednoduchá aplikácia a vytlačenie
- vysoká odolnosť proti vode, ozónu, UV žiareniu, starnutiu, zmršťovaniu, plesniam a čistiacim prostriedkom a iným chemikáliám
- schopnosť predĺženia až o 12,5 %

TECHNICKÉ ÚDAJE:

Báza: acetoxy silikón

Farba: transparent, biela, sivá

Ceresit CS 23 Glass

Viacúčelový 100 % acetoxy silikón.

Použitie:

- Utesnenie spojov neporéznych materiálov (sklo, glazovaná keramická dlažba), utesnenie okien a dverí a utesnenie akvárií, stavebné spoje.



TECHNICKÉ ÚDAJE:

Báza: acetoxy silikón

Farba: transparent

popis	kód
kartuša 280 ml – transparent	**41121**

Vlastnosti:

- ľahké vytláčanie
- odolný voči ozónu, UV žiareniu
- odolný voči poveternostným vplyvom a starnutiu
- odolný voči extrémnym teplotám
- vysoká pevnosť
- bez rozpúšťadiel

Ceresit CS 26 Neutral

Neutrálny silikón vhodný na lepenie zrkadiel.

Použitie:

- Na utesňovanie spojovacích a dilatačných škár v stavebníctve, utesňovanie spojov vystavených vysokej vlhkosti, napr. v sanitárnych miestnostiach a v kúpeľniach, utesňovanie spojov medzi sklom a nosnou konštrukciou, priemyselné aplikácie ako utesňovací materiál v automobilovom a lodnom priemysle, ako utesňovací materiál v elektrickom a elektronickom priemyslu, lepenie zrkadiel. Má vynikajúcu priľnavosť k rôznym materiálom, ako sú sklo, dlaždice, keramika, smalt, kovy (hliník, zinok, meď atď.), impregnované alebo natreté drevo, plasty (PVC, epoxidy, polyester, polyakrylát) a alkalické materiály (betón, omietka). Na profesionálne použitie. Produkt je mimoriadne odolný voči poveternostným vplyvom.



TECHNICKÉ ÚDAJE:

Báza: alkoxy silikón

popis	kód
kartuša 300 ml – transparent	**131574**

Vlastnosti:

- dobrá priľnavosť k mnohým materiálom bez primárneho náteru
- malý zápach počas vulkanizácie
- nekorozívny účinok na kovy
- rýchlo zasychá
- odolný voči vlhkosti a plesniam
- kompatibilný s vodou riediteľnými a rozpúšťadlovými nátermi a lakmi: bez úniku zmäkčovadiel
- odolný voči ozónu a UV žiareniu

silikóny

Odstraňovač silikónu

Jednozložková tixotropná pasta chemicky odstraňujúca zvyšky vytvrdeného silikónového tmelu.

Použitie:

- Na odstránenie vytvrdeného silikónu z muriva, dreva, keramiky, kameňa, betónu, skla, kovov, plastov a pod. Jednoduchá aplikácia, napr. odstránenie zájdených škár okolo vaní, umývadiel, WC a pod. Nenapadá povrchy čistených materiálov. Minimálny zápach. Obsahuje nanášací štetec.



popis	kód
dóza 100 ml	**416139**

Náhradné aplikačné špičky na kartuše



popis	kód
blister 5 ks	**226907**

Silikónová stierka štvorhranná profi

Na odstránenie prebytočnej vrstvy naneseného tmelu. Vytvoríme dokonale hladký povrch a vzhľad tmelených škár.



popis	kód
stierka	**384368**

Silikónová stierka tmeliarska hobby

Na odstránenie prebytočnej vrstvy naneseného tmelu. Vytvoríme dokonale hladký povrch a vzhľad tmelených škár.



popis	kód
stierka	**384367**

Profi aplikačná pištoľ na kartuše MK5 Skelet HP

Na aplikáciu – vytláčanie tmelov alebo lepidiel z kartuší. Pištoľ je dodávaná s prevodom na plynulý tlak a ľahkosť vytláčania.



popis	kód
pištoľ MK5 SKELET HP	508807

Pištoľ výtlačná HKS 12 COX

Na aplikáciu – vytláčanie tmelov alebo lepidiel z kartuší.



popis	kód
pištoľ HKS 12 COX	**365797**

akrylové tmely

Akrylové tmely sú pružné, elastické a ľahko pretierateľné bežnými farbami. Akrylový tmel sa hodí na využitie v interiéri aj exteriéri. Najčastejšie sú akrylové tmely používané na tmelenie škár a prasklín v omietkach, kútové spoje stien a stropov, škár okolo rámov okien a dverí alebo podlahových a dekoratívnych líšt.



StrongGlue Acryl white

Jednozložkový tesniaci škárovací tmel, na báze akrylátovej disperzie. Vytvrdzuje odparením vody, vytvára trvalo pevný, plasticko-elastický spoj.

Použitie:

- Pre interiéry; opravy trhlín a prasklín v omietke, murive, dreve, betóne. Tmelenie škár sadrokartónových konštrukcií, medzi rámami okien, dverí a murivom. Tmelenie okenných parapetov, podhľadových kaziet, škár medzi schodiskom a murivom. Podtmeľovanie a tesnenie vzduchotechniky, rúr, kolien či prechodov.



TECHNICKÉ ÚDAJE:

Báza: akryl

Farba: biela

popis	kód
kartuša 280 ml – biela	**508988**

Vlastnosti:

- bez rozpúšťadiel
- vysoká priľnavosť na drevo, sadrokartón, murivo, betón a pod.
- veľmi ľahko sa nanáša, pretierateľný akrylátovými a disperznými farbami

Pattex Praskliny, steny a stropy

PATTEX Praskliny, steny a stropy je opravný tmel vhodný na tmelenie a vyplnenie prasklín, trhlín a škár v interiéri aj exteriéri. Po vytvrdnutí je pretierateľný.

Použitie:

- PATTEX® Praskliny, steny a stropy je trvalo pružný tmel vhodný na utesňovanie škár a prasklín v stenách, pri oknách a dverách. Vytvára porézny povrch, je možné ho pretierať farbami. Ľahko sa aplikuje. Má vynikajúcu odolnosť proti UV žiareniu, poveternostným vplyvom – je vhodný na použitie v interiéri aj exteriéri. Ľahko priľne ku všetkým stavebným materiálom – k betónu, drevu, eloxovanému hliníku. Nie je vhodný na použitie v miestach s nadmerným výskytom prachu – tmel môže byť vďaka poréznej štruktúre ľahko znečistený. Nie je tiež vhodný na utesňovanie škár v sanitárnej oblasti.



TECHNICKÉ ÚDAJE:

Báza: akryl

Farba: biela

popis	kód
kartuša 280 ml – biela	**509734**

Vlastnosti:

- pretierateľný farbami
- jednoduchá aplikácia
- dobrá priľnavosť na mnohé povrchy, ako sú betón, drevo a pod.
- schopnosť predĺženia až o 12,5 % (alebo: pohybová schopnosť až 12,5 %)
- dobrá priľnavosť na vlhké aj nasiakavé materiály bez potreby penetrácie
- bez zápachu
- dlhá životnosť
- bez rozpúšťadiel

akrylové tmely

Náhradné aplikačné špičky na kartuše



popis	kód
blister 5 ks	**226907**

Silikónová stierka štvorhranná profi

Na odstránenie prebytočnej vrstvy naneseného tmelu. Vytvoríme dokonale hladký povrch a vzhľad tmelených škár.



popis	kód
stierka	**384368**

Silikónová stierka tmeliarska hobby

Na odstránenie prebytočnej vrstvy naneseného tmelu. Vytvoríme dokonale hladký povrch a vzhľad tmelených škár.



popis	kód
stierka	**384367**

Profi aplikačná pištoľ na kartuše MK5 Skelet HP

Na aplikáciu – vytláčanie tmelov alebo lepidiel z kartuší. Pištoľ je dodávaná s prevodom na plynulý tlak a ľahkosť vytláčania.



popis	kód
pištoľ MK5 SKELET HP	**508807**

Pištoľ výtlačná HKS 12 COX

Na aplikáciu – vytláčanie tmelov alebo lepidiel z kartuší.



popis	kód
pištoľ HKS 12 COX	**365797**

polyuretánové montážne peny

Montážne polyuretánové PU peny či už trubičkové alebo pištoľové, sú určené na profesionálne aj hobby použitie. Slúžia na utesňovanie a vyplňovanie dutín. Sú vhodné na montáž dverových zárubní, okenných rámov, vyplňovanie rôznych dutín a priestorov medzi panelmi, murovanými priečkami, stropom a podlahou. Sú vhodné aj ako zvukové a tepelné izolácie.



StrongGlue PU pena nízkoexpanzná – trubičková

Dvojzložková, montážna a konštrukčná pena na báze chemicky vytvrdzujúceho polyuretánu. Hnací plyn bez freónov – F.C.K.W.

Použitie:

- Montáže výkladov, okenných rámov veľkých rozmerov a dverových zárubní. Vypĺňanie montážnych priestorov medzi panelmi, s požiadavkou na vysokú pevnosť. Lepenie parapetov, vyplňovanie priechodov el. vedenia a potrubí cez steny a podlahy.

Tento produkt obsahuje diizokyanáty. Viac informácií nájdete na str. 11.14.



popis	kód
trubičková dóza 400 ml	**499606**

Vlastnosti:

- jednoduchá manipulácia
- rýchlo vytvrdzujúca, vysoká pevnosť
- vysoká priľnavosť a lepivosť k rôznym podkladom: betón, kameň, drevo, plasty

StrongGlue PU pena nízkoexpanzná – pištoľová

Jednozložková, polotvrdá montážna a konštrukčná pena na báze vlhkom vytvrdzujúceho polyuretánu. Špeciálne vyvinutá na požiadavku maximálnej výťažnosti. Bez obsahu freónov.

Použitie:

- Montáže drevených a PVC okenných rámov a dverových zárubní. Vyplňovanie montážnych priestorov medzi panelmi, zatepľovanie kúpeľňových vaní. Lepenie parapetov, vyplňovanie priechodov el. vedenia a potrubí cez steny a podlahy. Vhodná pri vyplňovaní škár medzi tepelne izolačnými doskami z materiálov EPS, XPS a z minerálnych vlákien (tzv. vaty).

Tento produkt obsahuje diizokyanáty. Viac informácií nájdete na str. 11.14.



popis	kód
dóza 750 ml	**499607**

Vlastnosti:

- rýchlo vytvrdzujúca
- vysoká priľnavosť a lepivosť k rôznym stavebným podkladom – betón, murivo, kameň, drevo, polystyrén, plasty atď.
- vysoká plniaca schopnosť
- rovnomerná štruktúra
- dobrá tepelná a zvuková izolácia
- zvýšená prídržnosť na tvrdené PVC

polyuretánové montážne peny

Ceresit TS 63 PU pena nízkoexpanzná – pištoľová

Nízkoexpanzná pištoľová polyuretánová pena.

Použitie:

- Ceresit TS 63 je jednozložková nízkoexpanzná pištoľová polyuretánová pena vytvrdzujúca vzdušnou vlhkosťou vhodná na montáž zárubní, parapetov, prahov, okenných a dverových rámov, vypĺňovanie dutín, utesňovanie otvorov v strešných konštrukciách a izolačných materiáloch, vytváranie zvukotesných stien, vypĺňovanie medzier okolo potrubí, fixáciu a izolovanie stenových panelov, strešných škridiel, atď.

Tento produkt obsahuje diizokyanáty. Viac informácií nájdete na str. 11.14.



popis	kód
dóza 750 ml	**41153**

Vlastnosti:

- skvelá priľnavosť k väčšine materiálov
- vysoká tepelná a akustická izolácia
- odolnosť proti vlhkosti
- odolnosť proti starnutiu
- veľmi dobré plniace schopnosti
- veľmi presné dávkovanie

Čistič PUR peny

Použitie:

- Čistič PUR peny slúži na jednoduché čistenie pracovných pomôcok postriekaných nevytvrdnutou polyuretánovou penou. Čistenie ventilov a aplikačných častí NBS pištoľou na polyuretánovú penu.



popis	kód
dóza 500 ml	**262850**

Vlastnosti:

- nízkomodulový, nepretierateľný
- trvalo pružný, odolný voči vlhku, vode, čistiacim prostriedkom a UV žiareniu
- vysoká odolnosť v sanitárnom prostredí
- veľmi vysoká priľnavosť na nesavé materiály a ich vzájomné kombinácie

Odstraňovač vytvrdenej PUR peny

Použitie:

- Odstraňovač vytvrdenej PUR peny je určený na odstránenie zvyškov vytvrdenej PUR peny z hliníkových povrchov, PVC a poťahovaného PVC. Na koncoch je vybavený aplikačným štetčekom. Pred aplikáciou je vhodné odstrániť mechanicky čo možno najviac PUR peny z povrchu zrezaním, a až potom aplikovať Odstraňovač.



popis	kód
dóza 100 ml	**343878**

Aplikačná pištoľ na PUR peny

Aplikačné pištole sú určené na aplikáciu PUR peny z pištoľových dóz. Pomocou regulačnej skrutky je možné nastaviť požadovanú šírku vytlačenej peny – úsporné a efektívne.



popis	kód
aplikačná pištoľ na PUR peny	**191311**

chemické kotvy

Ako funguje chemická kotva?

Ide o rýchlotvrdnúcu polyesterovú alebo vinylesterovú živicu s obsahom cementu, laicky povedané ukotvený predmet do muriva doslova zatvrdne. Odborne ide o previazanie štrukturálnych povrchov medzi kotvou a živicou a medzi živicou a murivom.

Chemická kotva je alternatívou klasickej rozperky. Slúži teda na upevnenie skrutiek v murive. Je často tiež označovaná ako chemická rozperka alebo chemická malta.

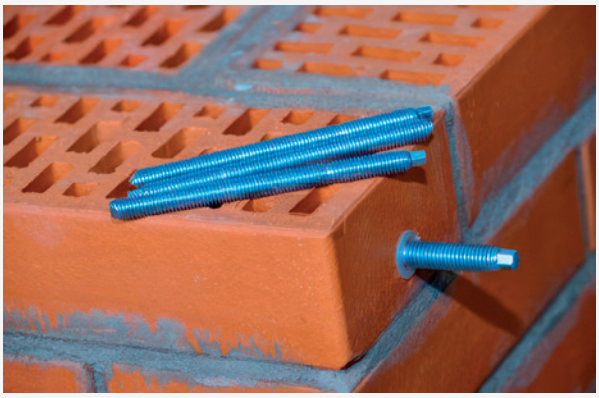

Najčastejšie použitie chemickej kotvy:

- narušené murivo
- v blízkosti rohov
- veľmi namáhané spoje
- upevnenie ťažkých predmetov

Den Braven VINYLESTER SF chemická kotva

Profesionálny dvojzložkový chemický systém na rýchle a pevné kotvenie. Ideálny pokiaľ potrebujete pripevniť ťažké prvky v interiéri alebo exteriéri, s istotou rýchlej a kvalitnej práce.

Kde sa hodí?

- do interiéru aj exteriéru
- kotvenie do betónu, muriva, tehál, kameňa a pod.
- na uchytenie drevených alebo oceľových konštrukcií či fasádnych prvkov
- kotvenie športových zariadení, lešení, pätiek zábradlia, stĺpikov, plotov, káblových žľabov, držadiel, markíz, brán alebo schodísk v bazénoch či dopravných značiek

Ako kotviť?

- najskôr vyvŕtajte otvor potrebných rozmerov
- otvor riadne vyčistite pomocou kefky a pumpičky
- pomocou aplikačnej pištole prvých cca 10 cm vytlačte mimo otvor, pokým kotva nemá sivú farbu
- potom aplikujte materiál priamo do otvoru
- otáčavým pohybom zasuňte závitovú tyč alebo iné prvky

Na čo dať pozor?

- otvor pred aplikáciou je nutné dôkladne vyčistiť
- riadne premiešanie oboch zložiek (sivá farba)
- na vytlačenie použiť mechanickú alebo elektrickú aplikačnú pištoľ

V čom vyniká?

- extrémna pevnosť kotveného spoja
- možno aplikovať aj do zatavených vrtov
- rýchlo tuhne
- znížený zápach
- odolná voči chemikáliám



popis	kód
kartuša 300 ml	**262851**

Ceresit CF 850 chemická kotva

Malta na báze reakčnej polyesterovej živice.

Použitie:

- Na vysoko zaťažované upevnenie do pevného kameňa, betónu, pórovitého betónu a ľahkého betónu. Vhodná ako opravná malta alebo lepiaca malta na betónové súčasti. Určená na upevnenie kotviacich tyčí, objímok so závitom, výstužných tyčí, profilov atď. Možno použiť pri rôznych druhoch pevného kameňa. Použiteľná aj na galvanizovanú, nerezovú a vysoko nehrdzavejúcu oceľ.



popis	kód
kartuša 280 ml	**503496**

Vlastnosti:

- neobsahuje styrén
- pre interiér aj exteriér
- určená na použitie so štandardnou aplikačnou pištoľou a statickými zmiešavačmi
- odoláva teplote do +80 °C, krátkodobo až do +120 °C
- bez expanzívneho účinku, čo umožňuje umiestňovať body na upevnenie blízko hrán
- kartušu je možné postupne využívať až do dátumu spotreby tak, že sa vymieňa statický zmiešavač alebo sa kartuša utesňuje tesniacim viečkom
- spoj je vodotesný, tzn. že voda nemôže cez lepiacu zmes do otvoru preniknúť
- vysoká pevnosť po vytvrdnutí

Náhradné aplikačné špičky pre chemické kotvy

Zmiešavacia trubica nutná na zmiešanie 2 zložiek chemickej kotvy.



popis	kód
balenie 3 ks	**508870**

Lepidlo ColorJoint



Lepidlo ColorJoint

Na spoje pracovných dosiek odporúčame používať špeciálne lepidlo ColorJoint, ktoré je určené priamo na tieto účely. Tuba má obsah 20 g a súčasťou balenia je tiež aplikátor. ColorJoint je vysoko hodnotná, rýchlo reagujúca, elastická, jednokomponentná tesniaca a lepiaca hmota na báze MS polyméru. ColorJoint vytvrdzuje takmer bez zmrštenia. Po vytvrdení je hmota trvalo odolná proti vode, vodou riediteľným čistiacim prostriedkom a tiež slabým kyselinám a lúhom. Vykazuje dobrú odolnosť proti starnutiu, korózii a rozkladu. Lepidlo ColorJoint obsahuje fungicídne zložky. Lepidlo je bez zápachu. Aplikačná teplota od +5 do 35 °C. ColorJoint je po vytvrdnutí možné brúsiť a taktiež prelakovať bežnými lakmi a farbami. ColorJoint vykazuje dobrú odolnosť voči vode, alifatickým rozpúšťadlám, minerálnym olejom, tukom, zriedeným anorganickým kyselinám a zásaditým látkam. Zle odoláva aromatickým rozpúšťadlám, koncentrovaným kyselinám a chlórovaným uhľovodíkom.

Použitie a postup

Na utesnenie spojov pri kuchynských pracovných doskách je potrebné:

- prekontrolovať presnosť spojovacej škáry pracovných dosiek, vystupujúce triesky obrúsiť, hranu na strane krycej fólie ľahko zrezať
- tubu s tesniacou hmotou naskrutkovať do priloženého aplikátora
- bezprostredne pred zoskrutkovaním pracovných dosiek klinčekmi alebo akýmkoľvek špicatým hrotom preraziť uzáver na tube a naniesť na jednu stranu spojovacej škáry v blízkosti krycej fólie pravidelnú vrstvu (húsenicu) tesniacej hmoty
- pracovné dosky pritisnúť k sebe, vyrovnať ich, nasadiť kovanie a skrutky dotiahnuť
- tesniacu hmotu vystupujúcu zo škáry odstrániť a pracovnú dosku v prípade potreby očistiť handričkou namočenou v acetóne alebo nitroriedidlom

Dodací poriadok ColorJoint

farba	kód
biela	**296111**
krémová	**305232**
svetlosivá	**305233**
sivá (bridlica)	**296112**
sivá (odtieň kameňa)	**305235**
hnedá	**296109**
hnedá (dub)	**305234**
čierna	**296110**
tmavosivá (uhlie)	**457048**
čierna (antracit)	**457049**



Biela | Krémová | Svetlosivá | Tmavosivá (uhlie) | Sivá (bridlica) | Sivá (odtieň kameňa) | Hnedá (dub) | Hnedá | Čierna | Čierna (antracit)

Pattex 100% gél

Univerzálne transparentné lepidlo na lepenie spojov pracovných dosiek.



Použitie:
Spôsob nanášania závisí od povahy lepeného materiálu. Vo väčšine prípadov stačí aplikácia na jeden z lepených povrchov. Množstvo nanášaného lepidla závisí od savosti povrchu. Hladké materiály, ktoré sú nesavé alebo ktorých savosť je nízka, je možné bez problémov nalepiť pomocou malého množstva/tenkej vrstvy lepidla. Vysoko porézne materiály, ktoré sú veľmi savé, vyžadujú väčšie množstvo lepidla – v niektorých prípadoch aj obojstranný nános lepidla. Lepené povrchy stlačte ihneď po aplikácii lepidla. Pri lepení ťahších predmetov alebo na vodorovných plochách nie je nutná dodatočná fixácia spoja, ťažké predmety na zvislých plochách zaistite po dobu minimálne 30 minút pomocou lepiacej pásky alebo svorky. Pri veľkom namáhaní spoja odporúčame zafixovanie po dobu 24 hodín. Pre pevnosť spoja nie je rozhodujúca sila stlačenia, postačuje spojenie povrchov k sebe. Pattex 100% vytvrdzuje vzdušnou vlhkosťou. Pri každej aplikácii je potrebné zaistiť, aby do spoja/lepidla mohla prenikať vlhkosť, či už zo vzduchu alebo z lepeného povrchu.

popis	kód
Pattex 100% gél 8 g	**245314**

Technické vlastnosti:

- Precízna aplikácia.
- Priehľadný a elastický.
- Vypĺňa medzery a trhliny.



čističe

StrongClean E57

Rýchloschnúci, ekologický, čistiaci prostriedok na finálny vzhľad.

Vyskúšanie necháme čisto na vás, ale mali by ste vedieť, že jeho použitím rýchlo a bez zvyšku odstránite z vysokého lesku a hlbokého matu:

- Oleje, organické znečistenie, odtlačky rúk, mastné nečistoty (oleje, mazivá), separátory, zvyšky po nálepkách, šmuhy od unášačov na olepovačkách, smoly, dym, sadze, nikotín.



popis	kód
250 ml	**489941**
500 ml	**473814**
10 l	**473815**

Čistič je bezpečný a nie je nutné ho nijako špeciálne skladovať.

StrongClean E57 je dobré použiť pri baleniach pred prevozom. Udržíte tak dokonalý vzhľad vysokého lesku rovnako ako hlbokého matu. Na prácu s ním nie je nutná žiadna špeciálna ochrana ani podmienky na skladovanie. Vyskúšali sme ho s našimi zákazníkmi a výsledkom boli všetci nadšení. Dodávame ho v balení od 250 ml použiteľnom aj v domácnosti!.

StrongClean W-3CK

Na čistenie so StrongClean E57 odporúčame použiť utierku z mikrovlákna.



popis	kód
StrongClean W-3CK	**479353**

StrongClean E13

Účinný, zdravotne nezávadný, bezpečný čistiaci prostriedok na nábytkové dielce.

- StrongClean E13 na ručné čistenie hrubých nečistôt na nábytkových dielcoch má, vďaka patentovanej receptúre, skvelú účinnosť pri odstraňovaní:
- nevytvrdnutých zvyškov lepidiel, • popisovacích túh/fixiek, • mastných nečistôt (oleje, mazivá), separátorov, • zvyškov po nálepkách, • odtlačkov rúk, unášačov na olepovačkách
- **Čistič je bezpečný a nie je nutné ho nijako špeciálne skladovať.**
- Aj keď je vyrábaný na báze vody, jeho účinnosť sa s prehľadom vyrovná a niekedy aj predbehne alkoholové prostriedky alebo prostriedky s ropnými derivátmi. Na prácu s ním nie je nutná žiadna špeciálna ochrana ani podmienky na skladovanie. Nehorí.



popis	kód
500 ml	**473806**
10 l	**473807**

TIP: pre maximálny výsledok odporúčame dočistiť pomocou StrongClean E57.

StrongClean E57 je dobré použiť pri baleniach pred prevozom. Udržíte tak dokonalý vzhľad vysokého lesku rovnako ako hlbokého matu. Na prácu s ním nie je nutná žiadna špeciálna ochrana ani podmienky na skladovanie. Vyskúšali sme ho s našimi zákazníkmi a výsledkom boli všetci nadšení. Dodávame ho v balení od 250 ml použiteľnom aj v domácnosti!

Pomôcky

Na prácu s čističom StrongClean E13 použiť vedierko s papierovými utierkami. Aké sú výhody tohto riešenia:

- Utierky sú okamžite pripravené na použitie. Vďaka špeciálnemu uzáveru nevysychajú. Výmenou drážky vo veku meníte stupeň ich vlhkosti po vybratí. Vedierko je z veľmi pevného plastu a vydrží aj pád z menšej výšky. Aj keď sa otvorené vedierko prevráti, čistič sa nerozleje. Ak máte vedierok viac, môžete ich odlíšiť výmenou farebnej krytky. Utierky plne nasiaknu do 1 hodiny po vložení.



popis	kód
vedierko W-CKO	**477699**
StrongClean W-CKO 1 kotúč	**477707**

StrongClean E25

Bezpečný, recyklovateľný, dravý čistič nástrojov.

Zalepené kotúče, zanesené trysky, šmuhy vosku a ďalšie a ďalšie nečistoty StrongClean E25 z nástrojov a náradia spoľahlivo odstráni. Pri jeho použití dokonale zmiznú:

- špeciálne tuky
- gumové otery
- zvyšky smoly (živice)
- vosky
- oleje
- pasty
- dym, sadze, nikotín
- separačné prostriedky
- prach a piliny
- silné konzervačné oleje



popis	kód
500 ml	**473810**
10 l	**473811**

Čistič je bezpečný a nie je nutné ho nijako špeciálne skladovať.

Pri podobných produktoch sa spravidla ako prísada používa agresívny hydroxid sodný, ktorý spôsobuje poleptanie kože a poškodenie očí. V StrongClean E25 nič také nie je! Na prácu s ním nie je nutná žiadna špeciálna ochrana ani podmienky na skladovanie.

Príslušenstvo pre StrongClean

Na čistenie so StrongClean E57 odporúčame použiť utierku z mikrovlákna.

- Čistič je bezpečný a nie je nutné ho nijako špeciálne skladovať.
- StrongClean E57 je dobré použiť pri baleniach pred prevozom. Udržíte tak dokonalý vzhľad vysokého lesku rovnako ako hlbokého matu. Na prácu s ním nie je nutná žiadna špeciálna ochrana ani podmienky na skladovanie. Vyskúšali sme ho s našimi zákazníkmi a výsledkom boli všetci nadšení. Dodávame ho v balení od 0,5 l použiteľnom aj v domácnosti!
- Čo vás jasne poteší, jeho odparovanie je násobne nižšie ako pri alkoholových čističoch. To znamená, že pre väčšiu plochu spotrebujete menšie množstvo produktu.



popis	kód
StrongClean rozprašovač pre fľaštičku 500 ml	**477610**
StrongClean výpustný ventil pre 10 l kanister	**482950**

čističe

3M Priemyselný citrusový čistič

Rýchloschnúci, ekologický čistiaci prostriedok na finálny vzhľad.

- Industrial Cleaner 3M citrus je vysoko výkonný čistiaci a odmasťovací prostriedok, ktorý účinne odstraňuje látky ako zaschnuté nevytvrdené lepidlá, zvyšky pások, tuhé mazivá, olej a nečistoty. Tento čistiaci prostriedok na báze citrusového oleja neobsahuje chlórované zložky ani rozpúšťadlá z ropných destilátov. Pri oplachovaní vodou emulguje.



popis	kód
sprej 500 ml	**215151**

Technomelt Cleaner MOC CEU 0,5 l

Čistiaci prostriedok na čistenie strojov.

- TECHNOMELT® CLEANER MELT-O-CLEAN je čistiaci prostriedok za studena používaný na čistenie povrchov strojov, aplikačných jednotiek. Špeciálne na odstránenie zvyškov lepidla a silnej mastnoty a špiny. Čistiaci prostriedok je založený na prírodných látkach. Na aplikáciu pri izbovej teplote.



popis	kód
rozprašovač 500 ml	**422026**

RIEPE LP 305/98 ručný čistič

Ručný čistič nábytkových dielcov, špeciálny čistiaci prostriedok.

- RIEPE LP305 sa skladá z uhľovodíkov, alkoholu, neobsahuje aromatické látky a agresívne rozpúšťadlá. Špeciálny prostriedok na čistenie plastov vyniká: značnou čistiacou silou, rýchlym schnutím, odparovaním bez zvyškov a jemnou vôňou. Nezanecháva mastné stopy, čistí lepidlo, ceruzky aj liehovú fixku.



popis	kód
fľaša 1 l	**113044**
kanister 10 l	**458394**
kanister 30 l	**113046**

RIEPE LP 305/98 plus – silný ručný čistič

- Najsilnejší. Úplne odstráni aj zvyšky vytvrdených PUR lepidiel. Pri čistení je potrebné používať ochranné gumené rukavice!!



popis	kód
fľaša 1 l	**469698**
kanister 10 l	**469700**

povrchová úprava a ochrana dreva – oleje, vosky, napúšťadlá

OSMO 3068 TOP Olej

- Pokiaľ chceme, aby si drevo zachovalo svoje pozitívne vlastnosti, je dôležité, aby sme pri jeho ošetrení neuzavreli jeho póry. Rozhodne nie je jedinou vhodnou povrchovou úpravou za všetkých okolností lak, ako sme boli kedysi zvyknutí. Prírodné drevené povrchy je vhodné ošetriť prírodným voskom alebo olejom. Vašu pozornosť zamerajte na náš tip – Osmo Top Olej, ktorý spája výhody prírodného oleja aj vosku. Povrch, ktorý ním ošetríte, nie je náchylný na zašpinenie, odpudzuje vodu a je odolný voči domácim chemikáliám, tiež škvrnám od vína, piva, koly, kávy, čaju alebo ovocnej šťavy. Samozrejme, že náter nie je zdraviu škodlivý a je vhodný aj na ošetrenie detských hračiek. Je vyrobený na báze prírodných rastlinných olejov a voskov, ako sú slnečnicový, sójový alebo bodliakový olej a karnaubský vosk (z listov brazílskej palmy) alebo kandelilový vosk (z listov rastliny Euphorbia Cerifera).
- Výdatnosť voskového TOP Oleja OSMO 3068 je 1l na cca 24 m^2.



popis	kód
natural 0,5 l	**285417**

OSMO Tvrdý voskový olej

- Tvrdý voskový olej Original je ideálny na ochranu všetkých drevených podláh ako masívne podlahové palubovky, vidiecke dosky, parketové podlahy, OSB a korkové podlahy a taktiež na plochu nábytku.
- Tvrdý voskový olej Original zosilňuje farebnú intenzitu prírodného vzhľadu povrchu dreva, je odolný voči pošliapaniu, odpudzuje vodu a nečistoty, je trvalo zaťažiteľný a mimoriadne odolný.
- Počet náterov: pri dreve bez povrchovej úpravy 2 nátery, v prípade renovácie stačí spravidla 1 náter na očistený povrch (bez obrusovania).
- Výdatnosť: 1 l stačí pri jednom nátere na cca 24 m^2.



popis	kód
3032 bezfarebný, hodvábny polomat 0,75 l	**262936**
3032 bezfarebný, hodvábny polomat 2,5 l	**112969**
3062 bezfarebný, mat 0,75 l	**262272**
3062 bezfarebný, mat 2,5 l	**303344**

- Ostatné typy Tvrdého voskového náteru na objednávku.

OSMO vosk na rezné hrany 5735

- Vosk je určený špeciálne na navoskovanie rezných hrán dreva, ktoré chránia proti pôsobeniu nepriaznivých poveternostných podmienok, a na ochranu pred vznikom prasklín. Minimalizuje nasávanie vody rovnako ako vysušovanie rezných hrán.



- chráni pred tvorbou prasklín
- minimalizuje napučanie dreva a zosychanie dreva
- pôsobí aj zvnútra dreva
- bez obsahu silikónov
- bez obsahu vody
- vysoká odolnosť voči nepriaznivým poveternostným podmienkam
- bezfarebný



popis	kód
vosk na rezné hrany 0,75 l	304678

- Ostatné typy Tvrdého voskového náteru na objednávku.

Ochranný náter dreva

- Koncentrovaný prípravok na chemickú ochranu dreva proti biotickým škodcom. Je určený na povrchovú impregnáciu pre dlhodobú preventívnu ochranu dreva a lignocelulózových materiálov pred napadnutím drevokazným hmyzom (fuzáč krovový, červotoč a termity), drevokaznými hubami triedy Basidiomycetes proti drevosfarbujúcim hubám a plesniam v interiéroch (v triedach použitia 1 a 2).
- Rovnako je určený na preventívnu povrchovú ochranu muriva a omietok proti ich prerastaniu drevokaznými hubami, menovite drevokazom slzivým (Serpula Lacrymans). Konkrétne sa najčastejšie používa na impregnáciu dreva v interiéroch (napr. strešné konštrukcie, podlahy) a tiež na ochranu muriva a omietok proti prerastaniu drevokaznými hubami. Prípravok je odolný proti vymývaniu.
- Typové označenie prípravku podľa STN 490600-1 je FB, IP, B, P, 1, 2, S.



popis	kód
Optimal zelený 1 l	**376030**
Optimal zelený 5 l	378416
Profi transparent 1 l	**376034**
Profi transparent 5 l	318047

povrchová úprava a ochrana dreva – oleje, vosky, napúšťadlá

OSMO 3041 Tvrdý voskový olej

Rýchloschnúci, ekologický čistiaci prostriedok na finálny vzhľad.

- Osvedčený Tvrdý voskový olej vo farebných variantoch – na individuálne farebné drevené podlahy! Transparentný, polomatný, na použitie vo vnútri. Obzvlášť sa odporúča na masívne podlahové palubovky, vidiecke dosky, parketové podlahy, OSB a korkové podlahy; tiež vhodný na plochy nábytku a lepené drevo. Tvrdý voskový olej Farebný vytvorí farebne transparentné sfarbenie povrchu dreva vo vybranom odtieni.



popis	kód
3041 tvrdý voskový olej, natural 2,5 l	**251171**

Počet náterov:

Pri dreve na nábytok bez povrchovej úpravy max. 2 nátery. Podlahy maximálne 1x úprava Tvrdým voskovým olejom Farebným. 2. náter je potrebné vykonať jedným z bezfarebných Osmo Tvrdých voskových olejov.

Výdatnosť:

1 liter stačí pri jednom nátere na cca 30 m^2.

OSMO 3058 TOP Olej

Náter s kombináciou oleja a vosku – špeciálne vyvinutý na úpravu povrchu nábytku a pracovných (kuchynských) dosiek z dreva! Bezfarebný alebo transparentný, hodvábne matný, na použitie vo vnútri.

- Obzvlášť sa odporúča pre plochy nábytku a pracovné (kuchynské) dosky z dreva. Top Olej urobí povrch dreva odolným voči škvrnám a chemikáliám používaným v domácnosti.
- Produkt je odolný voči slinám a potu, je certifikovaný na styk s potravinami. Vhodný aj na detské hračky.



popis	kód
OSMO 3058 TOP Olej 0,5 L – bezfarebný mat	**336279**

Počet náterov:

Pri dreve bez povrchovej úpravy dva nátery, v prípade renovácie stačí spravidla jeden náter na očistený povrch – bez obrusovania!

Výdatnosť:

1 liter stačí pri jednom nátere na cca 24 m^2.

OSMO 3262 Tvrdý voskový olej

Osvedčený Tvrdý voskový olej v rýchloschnúcom variante – 2 nátery uskutočniteľné v 1 deň! Bezfarebný, na použitie vo vnútri.

- Obzvlášť sa odporúča na masívne podlahové palubovky, vidiecke dosky, parketové podlahy, OSB a korkové podlahy. Tvrdý voskový olej Rapid zosilňuje farebnú intenzitu prírodného vzhľadu povrchu dreva, je odolný voči pošliapaniu, odpudzuje vodu a nečistoty, je trvalo zaťažiteľný a mimoriadne odolný.



popis	kód
OSMO 3262 Tvrdý vosk. olej Rapid mat 2,5 L	**112997**

Počet náterov:

Pri dreve bez povrchovej úpravy dva nátery, v prípade renovácie stačí spravidla jeden náter na očistený povrch – bez obrusovania!

Výdatnosť:

1 liter stačí pri jednom nátere na cca 24 m^2.

OSMO 420 UV ochranný olej

Perfektná ochrana pred slnkom – UV ochrana pre vonkajšiu oblasť!

- Obzvlášť sa odporúča na všetky zvislé drevené plochy vonku: drevené fasády, prístrešky, obloženie balkónov, záhradný nábytok, okná a dvere. Ako konečný náter na už farebne upravené drevo Osmo UV ochranný olej výrazne predlžuje interval renovácie; ako samostatný náter zamedzuje procesu šednutia ochranným faktorom UV12 v porovnaní s drevom bez konečnej úpravy.
  UV ochranný olej Extra obsahuje účinné látky na preventívnu ochranu náteru proti napadnutiu plesňou, riasami a hubami.



popis	kód
OSMO 420 UV ochranný olej 2,5 L	**112998**

Počet náterov:

Pri dreve bez povrchovej úpravy dva nátery, v prípade renovácie stačí spravidla jeden náter na očistený povrch – bez obrusovania.

Výdatnosť:

1 liter stačí pri jednom nátere na cca 18 m^2.

Vosky

Slúžia na opravu rýh, dier, škrabancov a preliačin. Vhodné na povrchy drevo, dyha, lamino a fólia. Zmes zložená z minerálnych voskov, zafarbená zemitými a oxidovými farbami.
Jednotlivé odtiene je možné miešať tavením.



Mäkké vosky

Použitie na málo namáhané časti povrchu v ploche. Menšia odolnosť voči mechanickej záťaži. Oprava sa vykonáva za studena.

Tvrdé vosky

Použitie na namáhané časti povrchu (rohy, hrany, pracovné dosky atď.). Oprava sa vykonáva natavením vosku pomocou spájky.

Viete, že priradené vosky nájdete ku všetkým dekorom laminovaných dosiek z kolekcie Kronospan a Egger? Hľadajte na našom portáli ako súvisiaci sortiment k DTDL.



Oprava lamina a fólií



Príprava povrchu pred opravou.
Nutné očistiť a odstrániť voľné časti.



Kolmé zrezanie hrany poškodeného miesta.

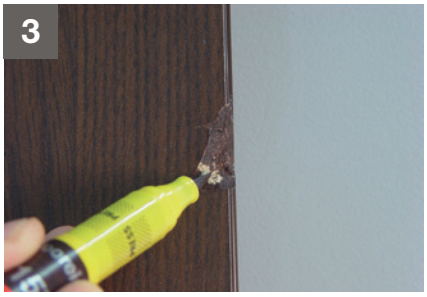

Podfarbenie plochy poškodeného miesta, aby po nanesení tmelu nebolo vidieť kontúru.



Výber viacerých odtieňov voskových tmelov, následné natavenie pomocou spájky. Tmely je možné medzi sebou miešať.



Odstránenie prebytočného voskového tmelu pomocou plastovej špachtle.



Fixácia lakom v príslušnom stupni lesku. Aplikovať z 30 cm. Nestriekať na vlhký podklad.

opravné vosky a fixky

CZECH KÖNIG

Súpravy opravných voskov

- Opravný vosk slúži na vyplnenie menších rýh, dier, škrabancov a zárezov. Vhodný na opravu rôznych povrchov – drevo, dyha, lamino, fólia. Použitie na málo alebo stredne namáhané povrchy.



Výdatnosť:

Mäkký, tyčinka 8 cm alebo v sérii 4 cm, tavný bod 74 °C.

popis	kód
opravné vosky MÄKKÉ súprava 10 × 8 cm	260989
opravné vosky MÄKKÉ súprava 20 × 4 cm	260991
opravné vosky TVRDÉ súprava 10 × 8 cm	260990
opravné vosky TVRDÉ súprava 20 × 4 cm	260992

- Ponúkame tiež jednotlivé vosky ku všetkým dekorom EGGER a Bučina.
- Všetky vosky sú skladom.

Servisná zostava na lakované povrchy

- Základný servisný kufrík najmenšej veľkosti (20 x 5 x 17 cm) na opravy dier, škár, poškodených rohov a hrán drevených lakovaných alebo umelých povrchov. Vhodný na opravy podláh, nábytku, kuchýň, schodníc, dverí, atď...



Odtiene:

hruška, dub antik, dub svetlý, buk svetlý, mahagón hnedý, palisander svetlý, borovica, belavá, transparent, čisto biela, čierna.

popis	kód
servisná zostava na lakované povrchy	260994

Servisná zostava obsahuje:

10 ks tvrdých voskov (4 cm)

1 ks plastový hoblík vrátane brúsnej tkaniny a mikrotkaniny

1 ks spájka na ceruzkové batérie vrátane 3 ks batérií

1 ks brúsna a leštiaca mikrotkanina

1 ks bavlnená handrička

1 ks laková fixka, hodvábny mat

Servisný kufrík na opravu nábytku a interiéru – červený box

- Servisný kufrík menšej veľkosti na opravy rýh, dier, škár, poškodených rohov, hrán a otlakov na povrchu.



popis	kód
servisný kufrík na opravu nábytku a interiéru – ČERVENÝ BOX	260993

Servisná zostava obsahuje:

20 ks mäkkých voskov (4 cm)

20 ks tvrdých voskov (4 cm)

1 ks plastová špachtľa na vosky

1 ks plynová spájka

1 ks brúsna tkanina hrubá

1 ks brúsna tkanina jemná

1 ks laková fixka so štetcovým hrotom – mat

1 ks laková fixka so štetcovým hrotom – hodvábny mat

Plastová špachtľa

Patentovaná špachtľa z hutného plastu na opracovanie voskových tmelov.



popis	kód
plastová špachtľa	261003

opravné vosky a fixky

Spájka

Ide o „hobby“ spájku na tavenie tvrdých voskových tmelov. Spájka je na ceruzkové batérie.



popis	kód
spájka	**260995**
profi plynová spájka	378415

Vrchné opravné laky

Vhodné na prekrytie všetkých opráv. Používajú sa na tenkovrstvý nástrek plôch. Zabraňujú vytvoreniu tzv. efektu „pomarančovej kôry“. Vhodné na drevo, plast a kov. Používať len na odmastené a suché povrchy.



Výhody:

- netvoria mapy, nezaprášia
- vhodné do interiérov
- pevné po 20 minútach
- 5 stupňov lesku

popis	kód
hlboký mat	260996
mat	**260997**
polomat	260998
pololesk	260999
lesk	261000

opravné vosky a fixky

CZECH KÖNIG

Laková fixka na hrany

Veľmi rýchla oprava farebnej nedokonalosti. Opravy prebrúsenia už nalakovaných hrán, rohov a drobných škrabancov.

Použitie na všetky povrchy (drevo, PVC, kov). Ideálna na zatieranie škár, ktoré vznikajú pri zvarení plastových, fóliových, okenných profilov (odtiene Renolit, RAL, Hornschuch a Cova).

patentovaný spúšťací mechanizmus na uvoľnenie farbiva do hrotu

- dva náhradné hroty vo viečku
- pred použitím je nutné pretrepať





Poškodená hrana



Oprava poškodenej hrany

RAL 7035 **260975**	RAL 7040 260976	RAL 9003 **260977**	RAL 9005 **260978**	RAL 9010 260979	RAL 9016 **260980**
110 Orech stredný **260955**	117 Čerešňa svetlá 260956	119 Hruška stredná 260966	141 Dub svetlý 260967	156 Buk svetlý 260968	157 Dub tmavý bahenný 260969
159 Buk, smrekovec 260970	166 Wenge 260971	176 Javor svetlý 260972	201 Breza 260973	303 Dub rustikálny 260974	

ostatná chémia a príslušenstvo

Papierové utierky

Rýchloschnúci, ekologický čistiaci prostriedok na finálny vzhľad

- Na jednoduché, ale účinné čistiace práce ako je napr. leštenie skiel okien a dverí po silikónovaní alebo utieraní prebytočného silikónu a PUR peny vytekajúcej z trysiek bezprostredne po aplikácii alebo len na utretie rúk do sucha. Pri čistení hladkých lesklých povrchov nezanecháva za sebou šmuhy a chĺpky. Papierovú utierku je možné ľahko namočiť bez toho, aby sa roztrhla.



popis	kód
papierové utierky	**392672**

Odlamovacie nože

- Na bezpečné rezanie a krájanie pri stavebných činnostiach, napr.: skracovanie fólií, otváranie vriec, príprava aplikačných špičiek kartuší a silikónových stierok. Nože sú vybavené bezpečnostnými poistkami.



popis	kód
plastový nôž	**392671**
náhradné čepele k plastovému nožu	**393954**
profi kovový nôž	**394435**
náhradné čepele ku kovovému nožu	**482613**

Tmeliarska škárovacia stierka

Stierka Profi (384368) slúži na odstránenie prebytočnej vrstvy naneseného tmelu. Vytvorí dokonale hladký povrch a vzhľad tmelených škár. Podľa požadovaného profilu škáry vhodnou stranou je možné vyprofilovať tmelovú vrstvu do požadovaného dokonalého vzhľadu.





popis	kód
hobby	**384367**
profi	**384368**

ostatná chémia a príslušenstvo

Pattex FIX páska obojstranná 80 kg 1,5 m

- Obojstranná lepiaca páska, ktorá udrží až 120 kg. Vhodná na lepenie väčšiny materiálov (sklo, kovy, plasty, drevo, kameň, zrkadlá, nylon, PP a PE). Okamžite pevne lepí. Ideálna na fixáciu predmetov v domácnosti, kancelárii, v aute a pod. Vhodná do interiéru aj exteriéru. Odoláva teplotám od -40 °C do +90 °C.



popis	kód
Pattex FIX páska obojstranná	**198790**

Páska hliníková B752RL 50 mm/50 m

- Jednostranne lepivá, veľmi jemná hliníková páska vybavená súvislým tepelne odolným lepivým filmom. Vysoká priľnavosť k rôznym podkladom. Vysoká odolnosť proti vlhku, parám a výparom, UV žiareniu a starnutiu. Hliníková páska (nosný materiál) s vrstvou akrylátového lepidla.



popis	kód
páska hliníková B752RL 50 mm / 50 m	**376958**

Odstraňovač etikiet a pások 400 ml

- Výborne odstraňuje zvyšky lepidiel, starých grafík, maskovacích pások, izoliep, textilných pások, samolepiek zo všetkých bežných plôch. Nepoškodzuje lak ani kov.

Technické údaje:

- Konzistencia: aerosólový sprej
- Teplota pri aplikácii: +5 / +35 °C
- Vzdialenosť pri aplikácii: 20 cm



popis	kód
sprej 400 ml	**305028**

Sekundové lepidlo 3 g

- Na kontaktné lepenie s veľmi rýchlym vytvrdzovacím účinkom. Lepenie tvrdého PVC, gumy, kovov, skla, profilov z APTK-EPDM na zasklievanie a vzájomné kombinácie týchto materiálov. Lepenie „O“ krúžkov z gumového tesnenia a pod.
- Veľmi vysoká pevnosť lepeného spoja v ťahu: 250 kg/cm^2.

Vlastnosti:

- transparentné
- okamžitá priľnavosť
- rýchle tuhnutie
- extrémne vysoká pevnosť lepeného spoja
- odolnosť voči vode, čistiacim prostriedkom a bežným chemikáliám



popis	kód
tuba 3 g	**191276**

ostatná chémia a príslušenstvo

Extra silné čistiace obrúsky

- Na efektívne odstránenie nevytvrdnutej PUR peny, silikónu, tmelu, väčšiny lepidiel, olejov, mazadiel, lakov a farieb z rúk, pracovných nástrojov alebo znečistených povrchov. Odstraňujú aj zaschnuté nátery z nesavých povrchov, max. do 24 hodín po aplikácii. Ideálne pre každú dielňu, servis, ale aj kanceláriu a domácnosť. Obnovujú lesk starých zájdených tmelových vrstiev z povrchov. Čistia rýchlo a zanechávajú príjemnú sviežu vôňu. Obrúsky obsahujú pridaný vitamín E, ktorý prospieva Vašej koži na rukách.



popis	kód
extra silné čistiace obrúsky	**396203**

Počet náterov:

Pri dreve na nábytok bez povrchovej úpravy max. 2 nátery. Podlahy maximálne 1× úprava Tvrdým voskovým olejom Farebným. 2. náter je potrebné vykonať jedným z bezfarebných Osmo Tvrdých voskových olejov.

Výdatnosť:

1 liter stačí pri jednom nátere na cca 30 m^2.

Aplikačná pištoľ

Profi aplikačná pištoľ na kartuše HKS 12 špeciál.

- Na aplikáciu – vytláčanie tmelov alebo lepidiel z kartuší.



popis	kód
HKS 12 COX	**365797**
MK5 Skelet HP	**508807**

Prítlačný valček



popis	kód
šírka prítlačnej plochy 7,5 cm	**262856**
šírka prítlačnej plochy 19 cm, teleskopická rukoväť	**262857**

Technické údaje:

Balenie: 1 ks.

dupľovacie pásky

Obojstranne lepiaca páska

Červená: vysoká okamžitá pevnosť. Nový spôsob dupľovania plošných materiálov DTDL.

Zelená: väčšia hrúbka pásky určená na viac štruktúrované povrchy.

Nový spôsob dupľovania plošných materiálov. Vďaka rýchlosti a okamžitej počiatočnej pevnosti šetrí čas a peniaze. Nanáša sa len na jednu stranu plošného spoja.

Výhody oproti tradičným kontaktným lepidlám:

- jednoduchá a rýchla aplikácia
- výrazná úspora času
- nanášanie iba na jednu lepenú plochu
- žiadna doba odvetrania – okamžitá manipulačná pevnosť
- okamžitá možnosť ďalej lepený dielec spracovávať
- ekologický variant lepenia
- testované v laboratóriu 3M

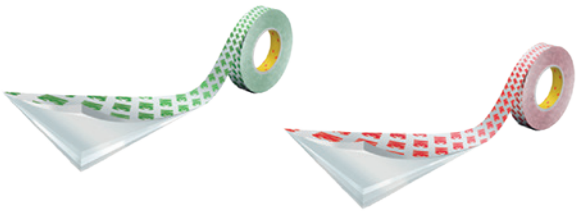



balenie	kód
kotúč 38 mm × 50 m × 0,21 mm, červená	**456508**
kotúč 38 mm × 25 m × 0,21 mm, červená	**457964**
kotúč 38 mm × 50 m × 0,265 mm, zelená	**231776**
kotúč 38 mm × 25 m × 0,265 mm, zelená	**260985**

Príklady aplikácií dupľovacou páskou 3M



väčšie formáty

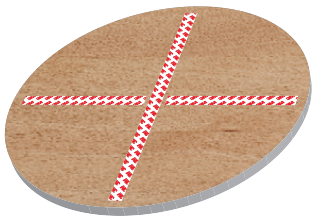

kruhové a oválne formáty



menšie formáty (police)



zložitejšie formáty

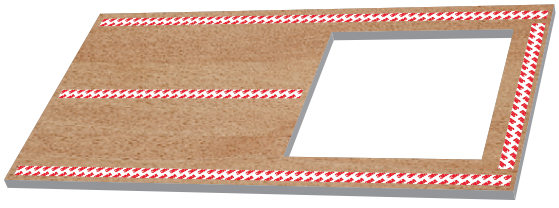

formáty s výrezom

3M aplikátor dupľovacej pásky



popis	kód
3M aplikátor dupľovacej pásky – návin 50 m	**231777**

Cobra Multi spray

- Vysoko kvalitný univerzálny sprej 6 v 1 s funkčným a užitočným adaptérom „COBRA CAP".
- Vďaka špeciálnemu adaptéru umožňuje klasický nástrek v ploche alebo bodovo presnú aplikáciu pomocou trubičky.
- Efektívny na čistenie, údržbu, mazanie, ochranu elektrických kontaktov alebo ako odpudzovač vody.
- Odstránenie drobnej hrdze či vodného kameňa alebo uvoľnenie skorodovaných spojov.
- Vhodný na skrutky, matice, meracie prístroje, spoje, závesy, posuvné a guľôčkové ložiská a pod.
- Ako čistič tiež rozpúšťa zvyšky starých mazív a zanecháva veľmi tenký statický ochranný film.
- Pri použití aplikačnej trubičky je možné dosiahnuť dlhší a presnejší dostrek.

Vlastnosti:

- transparentný
- neobsahuje silikón



popis	kód
sprej 400 ml	**408471**

Univerzálne mazivo WD-40 original

- Je okamžite a maximálne účinné, rýchlo penetrujúce mazivo a konzervant.

Vlastnosti:

- neobsahuje silikón
- vytesňuje vlhkosť
- uvoľňuje zhrdzavené časti
- chráni a konzervuje



popis	kód
sprej 400 ml	**363916**
sprej 250 ml	**191293**

12



stroje a nástroje

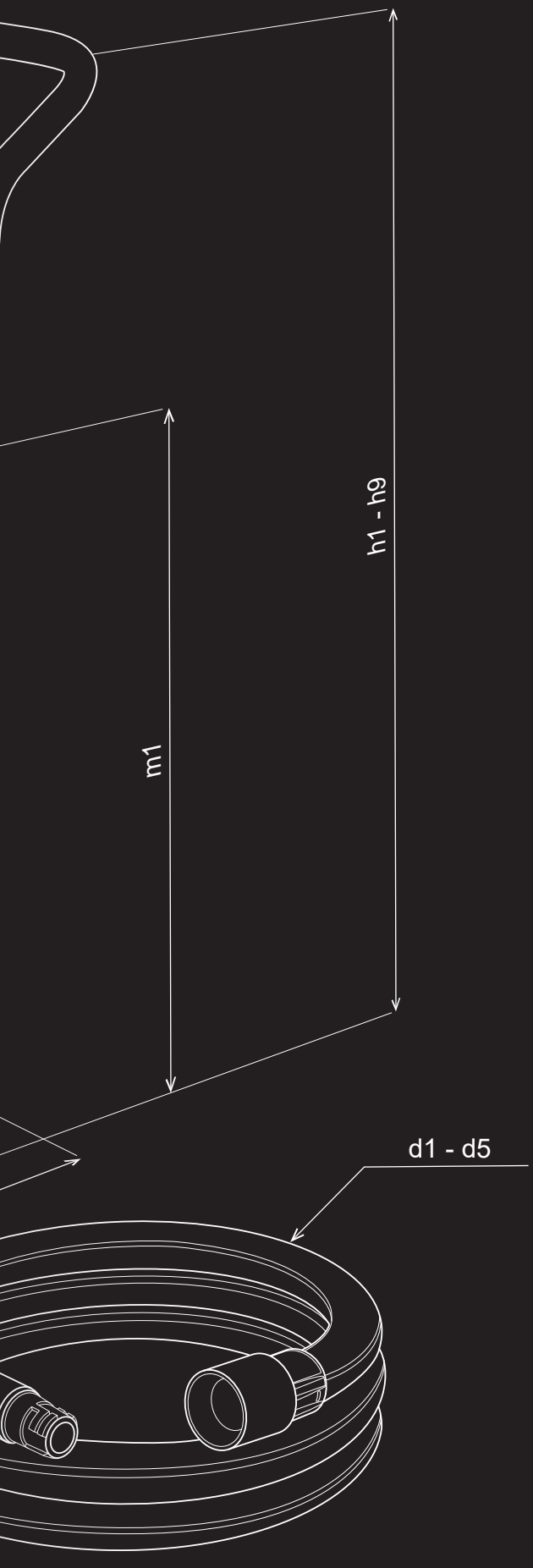

POŽIČOVŇA NÁRADIA

Len u nás si môžete požičať kvalitné náradie Festool a mnoho ďalšieho. Ak ste registrovaní zákazníci, tak dokonca bez zálohy.

PORTÁL

Zákaznícky portál na nakupovanie, prehľad objednávok, zadávanie zákaziek, formátovanie a overenie ich stavu, informácie o skladových zásobách a vašich cenách a mnoho ďalšieho na jednom mieste.

PORADENSTVO

Neviete si rady s kovaním, výberom montáží? Zavolajte na číslo +421 41/285 0030 alebo napíšte na adresu help@demos-trade.com a my vám radi poradíme.

01
02 13
03
04 14
05
06
15
07
08
09 16
10
11 17
12

obsah

Prehľad typov strojov a príslušenstva



Náradie



Rezanie — Festool — **str. 12.9 - 12.10**



Vŕtanie a skrutkovanie — Festool — **str. 12.10 -12.12**



Vysávanie — Festool — **str. 12.13**



Frézovanie — Festool — **str. 12.14**

FESTOOL BOSCH

obsah



Nástroje

	**Rezanie**	Festool Bosch	**str. 12.16 -12.17** **str. 12.19 - 12.31**
	**Skrutkovanie**	Bosch	**str. 12.32 - 12.33**
	**Vŕtanie**	Bosch	**str. 12.34 - 12.35**
	**Frézovanie**	Bosch	**str. 12.36 - 12.37**
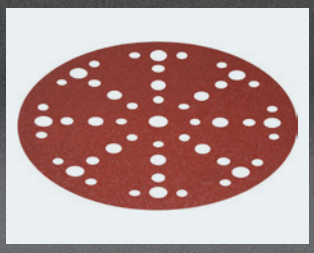	**Brúsenie**	Festool	**str. 12.15**

Čo je v tejto kapitole?

Skrátené zoznámenie sa s výrobcami, produktmi alebo dôležitými hodnotami z nasledujúcej kapitoly.

V kapitole nájdete náradie a nástroje značky **Festool** a nástroje **Bosch.** Zoradené sú **podľa značiek** (pozri vyššie) v obsahu a potom **podľa spôsobu použitia** (rezanie, vŕtanie/skrutkovanie a pod.). Pri náradí sa môžete pomocou odkazu z QR kódu pozrieť hneď na video k danému produktu.

FESTOOL

Festool

Vysoká kvalita a flexibilita tohto náradia ho vyniesla na prvé miesto v obľube najmä medzi stolármi. V katalógu nájdete iba základný výber, dodáme aj všetko ostatné. Najmä mobilné vysávače Festool patria medzi to najlepšie na trhu. Vyberať môžete medzi pílami, aku skrutkovačmi, vysávačmi a ďalším náradím a vybraným príslušenstvom.

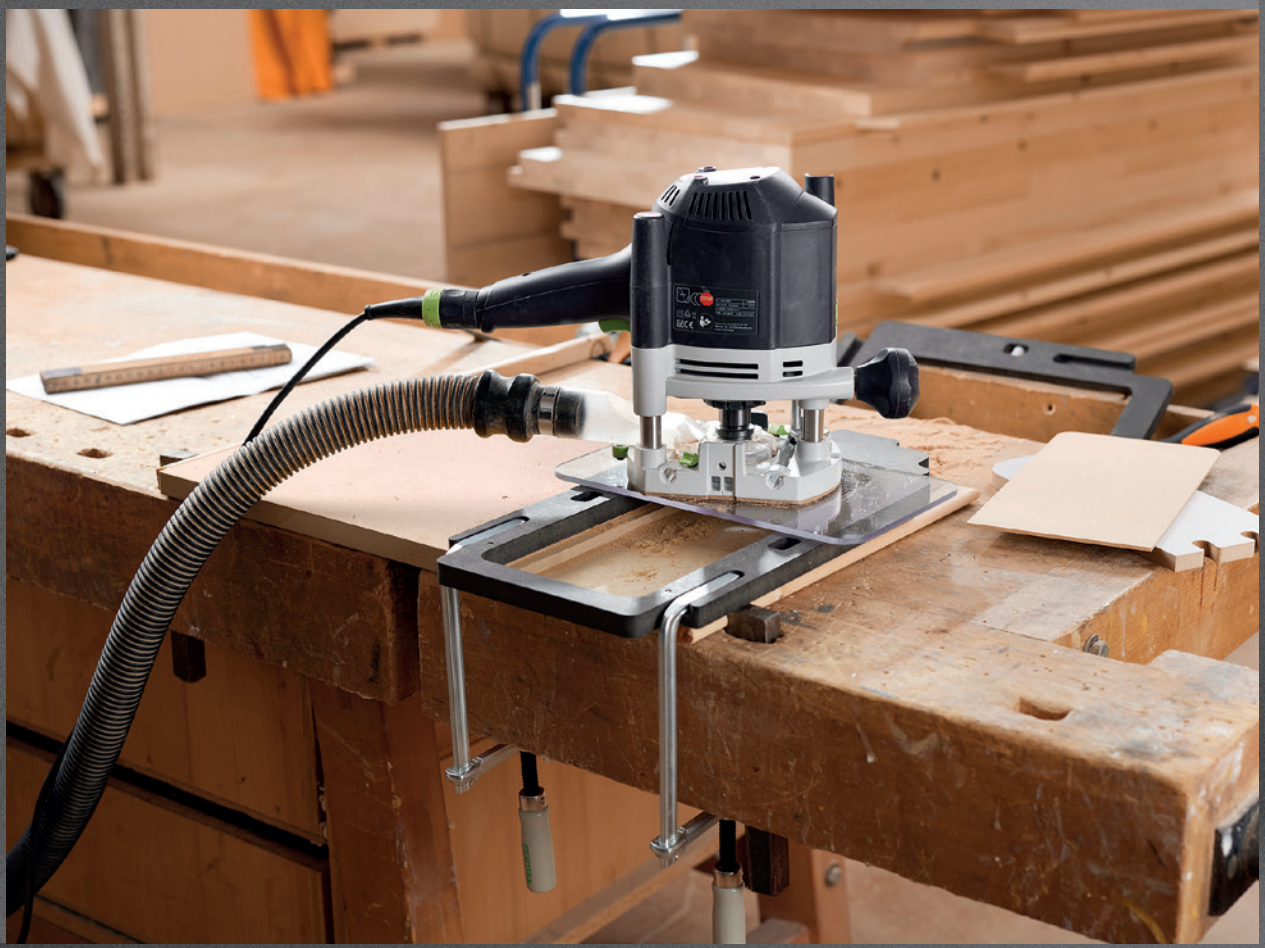

BOSCH

Bosch

Staviame na vysokú kvalitu a širokú ponuku nástrojov Bosch.
V katalógu nájdete pílové kotúče, pílové plátky, skrutkovacie bity, vrtáky, dierovky a ďalšie nástroje. Kotúče pre formátovacie píly Top Precision si zaobstará každý, komu záleží na kvalite výroby. Za pozornosť rozhodne stoja súpravy Pick and Click, o ktorých píšeme na úvodnej dvojstránke kapitoly.



Aké sú TOP produkty?

Pripravili sme pre vás výber toho najzaujímavejšieho, čo v katalógu nájdete.

FESTOOL akumulátorová píla

Akumulátorová stolná okružná píla CSC SYS 50 sa zmestí do Systaineru. Dovoľuje paralelné rezy až 280 mm so šírkou skracovacích rezov až 450 mm a uhlovými rezmi od –2° do 47°. Jedinečné digitálne ovládanie pritom zabezpečuje maximálne presné výsledky s presnosťou na desatinu milimetra. Vďaka systému dvoch akumulátorov 2× 18 V v kombinácii s bezuhlíkovým motorom EC-TEC nepocítite rozdiel oproti sieťovým strojom. Stručne a jasne: Mobilné presné rezanie!





FESTOOL – ľahký mobilný vysávač

Malá hmotnosť, kompaktné rozmery a množstvo inovatívnych detailov, to je kompaktný vysávač CTL MIDI. Posúďte sami – intuitívne dotykové ovládanie, hladká sacia hadica, rovná odkladacia plocha na náradie a pracovný materiál. Manuálne čistenie a výmena hlavného filtra zvonku zaistia prácu šetrnú k zdraviu. Vďaka technológii Bluetooth ® je možné vysávač spustiť automaticky pomocou akumulátora Bluetooth ® alebo pomocou diaľkového ovládania. Skvelé, však?

12.13

Ďalšie novinky v kapitole



FESTOOL Domino

Ak sa spýtate stolára pracujúceho s masívom, čo používa ako spojovací materiál, s najväčšou pravdepodobnosťou odpovie, že Domino. Obľubu si získalo jednoduchosťou použitia a tvarom lamiel, ktoré spájajú vlastnosti oválneho kolíka a plochého čapu. Spolu s frézkou kúpite aj u nás v Démose.

12.14



Pílové kotúče Top Precision

Pokiaľ vám záleží na maximálnej kvalite vašich výrobkov, mali by ste uvažovať o kotúčoch Top Precision. Ich telo, vyrezávané laserom, 100 % ploché, je osadené masívom, veľmi odolnými zubami Microteq z tvrdokovu s dlhou životnosťou. V drážkach zabraňujúcich rozvibrovaniu kotúča je nanesený silikón, a preto je kotúč úplne tichý aj pri najvyšších otáčkach.
A to zďaleka nie sú všetky kvality týchto top kotúčov.
Zistite si viac!

12.20



Súpravy Pick and Click

Pick and Click je názov puzdier na najrôznejšie nástroje (bity, vrtáky, a pod.). Výnimočné sú svojou vysokou odolnosťou, ľahkým a funkčným otváraním, ale hlavne možnosťou kedykoľvek ich obsah úplne alebo čiastočne vymeniť. Buď kus za kus (napríklad, keď sa vám bity postrácajú), alebo za úplne iný kus (bity vymeníte za vrtáky alebo puzdro na skrutky). Cena súpravy je síce vyššia, ale táto investícia sa vráti v dlhodobej spokojnosti.

12.32



Vrtáky MultiConstruction

Betón, mäkké dlaždice, oceľ, drevo alebo plasty – s týmto vrtákom si poradíte všade. Potrebujete vyvŕtať dieru do obkladu, steny alebo oceľového profilu? Žiadny problém. Vrták vyvŕta čistý a rovný otvor. Dokonca aj pri vŕtaní do kovového profilu v stene. Je však dôležité dať pozor na armovaný betón, pretože s kari sieťou v ňom si vrták neporadí. Naopak, s kovovými alebo plastovými rúrkami v stenách si poradí výborne (pozor na to!).

12.34

Akumulátorová stolová píla



Rozsah dodávky:

- kľúč na vnútorný šesťhran veľkosť 6
- paralelný doraz
- kotúč WOOD FINE CUT HW 168 × 1,8 × 20 WD42
- podvozok UG-CSC-SYS
- pomôcka na posun materiálu
- roztvárací klin na skryté rezy
- roztvárací klin s ochranným krytom
- súprava na napájanie SYS 18 V 2 × 5,0/TCL6 DUO
- uhlová zarážka
- vak na triesky

Technická špecifikácia:

napätie akumulátora	2× 18 V
kapacita akumulátora	5 Ah
voľnobežné otáčky	4 500 – 6 800 min $^{-1}$
upínací otvor pílového kotúča	20 mm
Ø prípojky na odsávanie prachu	27/36 mm
výška stola	280 mm
hmotnosť	15 kg
druh pohonu	akumulátor

kód	kód dodávateľa	popis
492044	577379	CSC SYS 50 EBI-Set

Ponorná píla



Rozsah dodávky:

- chránič proti trieskam
- kľúč na vnútorný šesťhran veľkosť 5
- pílový kotúč WOOD FINE CUT HW 160 × 1,8 × 20 WD42
- priezor
- systainer SYS3 M 337
- vodiaca lišta FS 1400/2

Technická špecifikácia:

príkon	1 200 W
voľnobežné otáčky	2 000 – 5 800 min^{-1}
priemer pílového kotúča	160 mm
rozsah uhla	1 – 47°
hĺbka rezu	0 – 55 mm
dĺžka kábla	4 m
hmotnosť	4,5 kg
druh pohonu	sieť

kód	kód dodávateľa	popis
457073	577010	TS 55 FEBQ-Plus-FS

Priamočiara píla



Rozsah dodávky:
- súprava pílových plátkov:
- 1× WOOD FINE CUT S 75/2,5
- 1× WOOD UNIVERSAL S 75/4 FSG
- Systainer SYS3 M 137
- chránič proti trieskam

Technická špecifikácia:

príkon	720 W
počet zdvihov	1 000 – 2 900 min^{-1}
šikmá poloha	0 – 45°
hĺbka rezu v dreve	120 mm
hĺbka rezu – neželezný kov	20 mm
hĺbka rezu – oceľ (mäkká)	10 mm
hmotnosť výrobku	2,4 kg
druh pohonu	sieť

kód	kód dodávateľa	popis
421280	576041	TRION PS 300 EQ-Plus

Akumulátorový vŕtací skrutkovač



Rozsah dodávky:
- 2× akumulátor BP 12 Li 2,5 C
- rýchlonabíjačka TCL 6
- rýchloupínacie skľučovadlo FastFix 10 mm
- spona na opasok
- systainer SYS3 M 187

Technická špecifikácia:

napätie akumulátora	10,8 V
stupne	2
voľnobežné otáčky 1./2. stupeň	0 – 470/0 – 1600 min^{-1}
priemer vŕtania drevo/oceľ	35/10 mm
max. krútiaci moment drevo/oceľ	17/30 Nm
upínací rozsah skľučovadla	1 – 10 mm
kapacita akumulátora	2,5 Ah
hmotnosť výrobku	0,7 kg

kód	kód dodávateľa	popis
507826	576873	TXS 12 2,5-Plus

Akumulátorový vŕtací skrutkovač



kód	kód dodávateľa	popis
507827	576874	TXS 12 2,5-Set

Rozsah dodávky:
- 2× akumulátor BP 12 Li 2,5 C
- rýchlonabíjačka TCL 6
- bit PZ 2
- kazeta s bitmi BKS SYS3 D5 PZ TX 100 CE
- magnetický držiak bitov CENTROTEC BH 60 CE-Imp
- rýchloupínacie skľučovadlo FastFix 10 mm
- spona na opasok
- systainer SYS3 DF M 187
- uhlový nadstavec AN-XS
- univerzálny držiak bitových nadstavcov WH-CE CENTROTEC

Technická špecifikácia:

napätie akumulátora	10,8 V
stupne	2
voľnobežné otáčky 1./2. stupeň	0 – 470/0 – 1600 min^{-1}
priemer vŕtania drevo/oceľ	35/10 mm
max. krútiaci moment drevo/oceľ	17/30 Nm
upínací rozsah skľučovadla	1 – 10 mm
kapacita akumulátora	2,50 Ah
hmotnosť výrobku	0,7 kg

Akumulátorový vŕtací skrutkovač



kód	kód dodávateľa	popis
507825	576865	CXS 12 2,5-Set

Rozsah dodávky:
- 2× akumulátor BP 12 Li 2,5 C
- rýchlonabíjačka TCL 6
- bit PZ 2
- kazeta s bitmi BKS SYS3 D5 PZ TX 100 CE
- magnetický držiak bitov CENTROTEC BH 60 CE-Imp
- rýchloupínacie skľučovadlo FastFix 10 mm
- spona na opasok
- systainer SYS3 DF M 187
- uhlový nadstavec AN-XS
- univerzálny držiak bitových nadstavcov WH-CE CENTROTEC

Technická špecifikácia:

napätie akumulátora	18 V
stupne	2
voľnobežné otáčky 1./2. stupeň	0 – 470/0 – 1600 min^{-1}
priemer vŕtania drevo/oceľ	35/10 mm
max. krútiaci moment drevo/oceľ	17/30 Nm
upínací rozsah skľučovadla	1 – 10 mm
kapacita akumulátora	2,50 Ah
hmotnosť výrobku	0,7 kg

Akumulátorový vŕtací skrutkovač



kód	kód dodávateľa	popis
421274	576446	T 18+3 HPC 4,0 I-Plus

Rozsah dodávky:

- 2× akumulátor BP 18Li 4,0 HPC-ASI
- rýchlonabíjačka TCL 6
- bit PZ2
- magnetický držiak bitov CENTROTEC BH 60 CE-Imp
- rýchloupínacie skľučovadlo FastFix 13 mm KC 13-1/2-K-FFP
- skľučovadlo CENTROTEC
- spona na opasok
- Systainer SYS3 M 187

Technická špecifikácia:

napätie akumulátora	18 V
stupne	2
voľnobežné otáčky 1./2. rýchlosť	0 – 450/0 – 1500 min^{-1}
max. krútiaci moment drevo/oceľ	35/50 Nm
upínací rozsah skľučovadla	1,5 – 13 mm
kapacita akumulátora	4 Ah
hmotnosť výrobku	1 kg
druh pohonu	akumulátor

Akumulátorové vŕtacie kladivo



kód	kód dodávateľa	popis
492799	577602	BHC 18 HPC 4,0 I-Plus

Rozsah dodávky:

- 2× akumulátor BP 18 Li 4,0 HPC-ASI
- rýchlonabíjačka TCL 6
- hĺbkový doraz
- kazeta s vrtákmi BKS SYS3 D5-12 SDS
- prídavná rukoväť
- Systainer SYS3 DF M 187

Technická špecifikácia:

napätie akumulátora	18 V
stupne	1
voľnobežné otáčky	0 – 1 100 min^{-1}
max. priemer vrtákov v betóne	18 mm
priemer vŕtania vŕtacích koruniek max. 68 mm	68 mm
max. krútiaci moment drevo/oceľ	10/25 Nm
upínanie nástrojov	SDS-Plus
hmotnosť	1,9 kg

Mobilný vysávač



kód	kód dodávateľa	popis
421282	574822	CTM MIDI I

Rozsah dodávky:
- filtračný vak SELFCLEAN SC-FIS-CT
- hladká sacia hadica Ø 27/32 × 3,5 m-AS/CTR
- hlavný filter

Technická špecifikácia:

príkon	350 – 1 200 W
max. objemový prúd	3700 l/min
sieťový kábel s gumovou izoláciou	7,5 m
max. objem zbernej nádoby / filtračného vaku	15/12,5 l
rozmery (D × Š × V)	470 × 320 × 495 mm
trieda prachu	M
hmotnosť výrobku	11,3 kg
technológia	Bluetooth®

Mobilný vysávač



kód	kód dodávateľa	popis
455066	574832	CTL MIDI I

Rozsah dodávky:
- filtračný vak SELFCLEAN SC-FIS-CT
- hladká sacia hadica pr. 27/32 × 3,5 m-AS/CTR
- hlavný filter

Technická špecifikácia:

príkon	350 – 1200 W
max. objemový prúd	3700 l/hod
max. podtlak	24000 Pa
plocha filtračnej patróny	3369 cm²
sieťový kábel s gumovou izoláciou	7,5 m
max. objem zbernej nádoby / filtračného vaku	15/12,5 l
rozmery (D × Š × V)	470 × 320 × 495 mm
max. výkonové zaťaženie prístrojovej zásuvky	2200 W
trieda prachu	I
hmotnosť	12,1 kg
technológia	Bluetooth®
druh pohonu	sieť

Kolíkovacia frézka



Rozsah dodávky:

- fréza DOMINO D5
- prídavný doraz
- stranový kľúč veľkosť 8
- Systainer SYS3 M 187

Technická špecifikácia:

- príkon: 420 W
- voľnobežné otáčky: 25 500 min $^{-1}$
- max. hĺbka frézovania: 28 mm
- pr. frézy DOMINO: 4, 5, 6, 8, 10 mm
- dĺžka kábla: 4 m
- hmotnosť: 3,5 kg

kód	kód dodávateľa	popis
469340	576413	DF 500 Q-Plus

Kolíky bukové



kód	kód dodávateľa	rozmer	ks v balení
458630	493296	D 5 × 30	1800
458632	493297	D 6 × 40	1140
458635	493298	D 8 × 40	780

- pre DF 500

Fréza



kód	kód dodávateľa	popis	rozmer (mm)
458607	493490	D 5-NL 20	500
458608	493491	D 6-NL 28	
456610	493492	D 8-NL 28	

- pre DF 500

brúsne kotúče Rubín 2

FESTOOL

Balenie po 50 ks

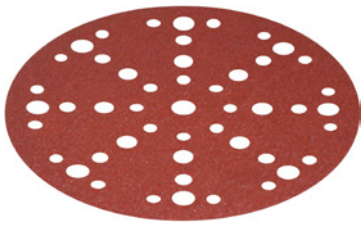

kód	kód dodávateľa	priemer	zrnitosť
421819	575186	150	40
421820	575187		60
421821	575188		80
421822	575189		100
421823	575190		120
421824	575191		150
421825	575192		180

- pre RO 150, ES 150, ETS 150, ETS EC 150, LEX 150, WTS 150, HSK-D 150

Balenie po 10 ks

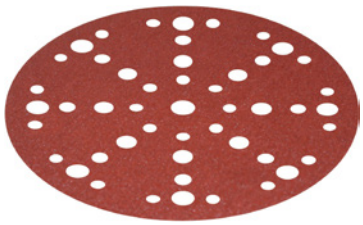

kód	kód dodávateľa	priemer	zrnitosť
465213	575178	150	40
465214	575182		120
465215	575184		180
465216	575185		220

- pre RO 150, ES 150, ETS 150, ETS EC 150, LEX 150, WTS 150, HSK-D 150

Na čistý rez do dreva a MDF, 160 mm



kód	kód dodávateľa	popis
462097	205553	HW 160 × 1,8 × 20 WD42

Technická špecifikácia:

- pre TS 55 F, TSC 55 K, HK 55 a HKC 55
- priemer 160 mm
- šírka rezu / hrúbka kotúča 1,8 mm
- ø otvoru 20 mm
- počet zubov 42
- uhol čela 10°
- uhol chrbta 15°
- tvar zuba WD
- hrúbka tela kotúča 1,2 mm

Na rýchly rez do dreva, 160 mm



kód	kód dodávateľa	popis
473436	205550	HW 160 × 1,8 × 20 PW12 WOOD RIP CUT

Technická špecifikácia:

- pre TS 55 F, TSC 55 K, HK 55 a HKC 55
- priemer 160 mm
- šírka rezu / hrúbka kotúča 1,8 mm
- hrúbka tela kotúča 1,2 mm
- ø otvoru 20 mm
- počet zubov 12
- uhol čela 20°
- nepravidelný rozstup 50,93 mm
- tvar zuba PW

Na čistý rez do DTD a HPL, 160 mm



kód	kód dodávateľa	popis
473437	205554	HW 160 × 1,8 × 20 TF42

Technická špecifikácia:

- pre TS 55 F, TSC 55 K, HK 55 a HKC 55
- priemer 160 mm
- šírka rezu / hrúbka kotúča 1,8 mm
- ø otvoru 20 mm
- počet zubov 52
- uhol čela −5°
- uhol chrbta 20°
- tvar zuba TF

Na čistý rez do dreva a MDF, 160 mm



kód	kód dodávateľa	popis
455021	491952	WOOD FINE CUT HW 160 × 2,2 × 20 W48

Technická špecifikácia:

- pre TS 55, TSC 55, ATF 55, AP 55
- priemer 160 mm
- šírka rezu / hrúbka kotúča 2,2 mm
- ø otvoru 20 mm
- počet zubov 48
- uhol čela 5°
- tvar zuba W
- hrúbka tela kotúča 1,6 mm
- tvar zuba PW

kotúče do okružných píl a filtračné vrecká

FESTOOL

Na rýchly rez do dreva, 160 mm



kód	kód dodávateľa	popis
470620	496301	HW 160 × 2,2 × 20 PW12 WOOD RIP CUT

Technická špecifikácia:

- pre TS 55, TSC 55, ATF 55, AP 55
- priemer 160 mm
- šírka rezu / hrúbka kotúča 2,2 mm
- ø otvoru 20 mm
- počet zubov 12
- uhol čela 20°
- tvar zuba PW

Na lamináty a akryly, 160 mm



kód	kód dodávateľa	popis
421290	496308	HW 160 × 2,2 × 20 TF48

Technická špecifikácia:

- priemer 160 mm
- šírka rezu / hrúbka kotúča 2,2 mm
- ø otvoru 20 mm
- počet zubov 48
- uhol čela 4°
- tvar zuba tF
- hrúbka tela kotúča 1,6 mm

Pre vysávače

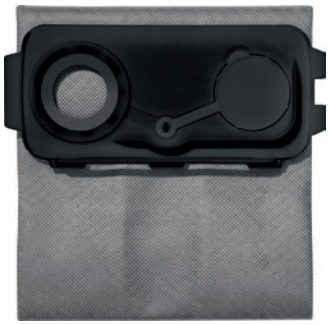

kód	kód dodávateľa	popis
456009	204309	LL-FIS-Ct MI/CT15

- pre CT MINI, CT MINI I, CT MIDI a CT MIDI I od roku výroby 2019, CTC MINI/MIDI a ďalej CT 15

Pre vysávače a brúsky



kód	kód dodávateľa	popis
421813	204308	SC-FIS-CT MI/5/CT15

Technická špecifikácia:

- obsah balenia 5 ks
- pre CT MINI, CT MINI I, CT MIDI a CT MIDI I od roku výroby 2019, CTC MINI/MIDI a ďalej CT 15
- max. objem 15 l

Diaľkové ovládanie



kód	kód dodávateľa	popis
469875	202098	CT-FI

- všetky vysávače s Bluetooth® (v kombinácii s prijímacím modulom Bluetooth ®)

Chránič proti trieskam k vodiacej lište

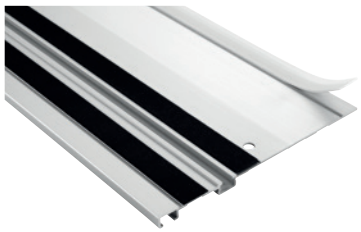

kód	kód dodávateľa	dĺžka (mm)
456553	495207	1400
457344	495209	5000

Technická špecifikácia:
- pre FS/2, FS/2 KP, FSK

Páková svorka vodiacej lišty



kód	kód dodávateľa	popis
465191	491594	FS-HZ 160

Technická špecifikácia:
- pre FS/2, FS/2-KP, FSK, MFT
- upínacie rozpätie 160 mm

Magnetický držiak bitov



kód	kód dodávateľa	popis
457047	498974	BH 60 CE-Imp

Technická špecifikácia:
- nevhodné pre TID 18
- dĺžka 60 mm
- pre akuskrutkovače a akumulátorové príklepové vŕtacie skrutkovače Festool s rozhraním CENTROTEC (na použitie v univerzálnom držiaku bitových nadstavcov WH-CE CENTROTEC)

Ceruzka



kód	kód dodávateľa	popis
452662	204147	GRPH 2B WB

Technická špecifikácia:
- priemer tuhy 2,8 mm
- tuha 2B

Špirálový nôž



kód	kód dodávateľa	popis
421421	488503	HW 65

Technická špecifikácia:
- pre EHL 65
- štandardný hobľovací nôž HW so šírkou 65 mm
- špirálový nôž HW 65

predrezové kotúče do formátovacích píl

Predrez kónický 120 mm







kód	kód dodávateľa	popis
243548	2.608.642.610	120 × 20 × 3,1 – 4,3 mm, 24T

- predrezový kotúč
- na doskové materiály (s jednostrannou alebo obojstrannou povrchovou vrstvou)
- abrazívne dosky
- slabo laminované dosky
- dyhované dosky

Predrez skladaný 100 mm







kód	kód dodávateľa	popis
128154	2.608.642.127	100 × 20 × 2,8 – 3,6 mm, 12 + 12T

- predrezový kotúč
- na doskové materiály (s jednostrannou alebo obojstrannou povrchovou vrstvou)
- abrazívne dosky
- slabo laminované dosky
- dyhované dosky

Predrez skladaný 120 mm







kód	kód dodávateľa	popis
128156	2.608.642.129	120 × 20 × 2,8 – 3,6 mm, 12 + 12T

- predrezový kotúč
- na doskové materiály (s jednostrannou alebo obojstrannou povrchovou vrstvou)
- abrazívne dosky
- slabo laminované dosky
- dyhované dosky

Predrez skladaný 125 mm







kód	kód dodávateľa	popis
128158	2.608.642.131	125 × 20 × 2,8 – 3,6 mm, 12 + 12T

- predrezový kotúč
- na doskové materiály (s jednostrannou alebo obojstrannou povrchovou vrstvou)
- abrazívne dosky
- slabo laminované dosky
- dyhované dosky

BOSCH

kotúče do formátovacích píl Top Precision

Na doskové materiály, 250 mm





DH

kód	kód dodávateľa	popis
128159	2.608.642.104	250 × 30 × 3,2/2,2 mm, 48T

- na doskové materiály (s jednostrannou alebo obojstrannou povrchovou vrstvou)
- abrazívne dosky
- slabo laminované dosky
- dyhované dosky

Na doskové materiály, 350 mm





DH

kód	kód dodávateľa	popis
128161	2.608.642.108	350 × 30 × 3,2/2,2 mm, 72T

- na doskové materiály (s jednostrannou alebo obojstrannou povrchovou vrstvou)
- abrazívne dosky
- slabo laminované dosky
- dyhované dosky

Na doskové materiály, 250 mm





HLTCG

kód	kód dodávateľa	popis
128162	2.608.642.109	250 × 30 × 3,2/2,2 mm, 80T

- na doskové materiály (s jednostrannou alebo obojstrannou povrchovou vrstvou)
- abrazívne dosky
- slabo laminované dosky
- dyhované dosky

Na doskové materiály, 300 mm





HLTCG

kód	kód dodávateľa	popis
128163	2.608.642.110	300 × 30 × 3,2/2,2 mm, 96T

- na doskové materiály (s jednostrannou alebo obojstrannou povrchovou vrstvou)
- abrazívne dosky
- slabo laminované dosky
- dyhované dosky

kotúče do formátovacích píl Top Precision a Expert

BOSCH

Na doskové materiály, 300 mm





ATB



kód	kód dodávateľa	popis
128164	2.608.642.105	300 × 30 × 3,2/2,2 mm, 96T

- na doskové materiály (s jednostrannou alebo obojstrannou povrchovou vrstvou)
- abrazívne dosky
- slabo laminované dosky
- dyhované dosky

Na doskové materiály, 350 mm





ATB



kód	kód dodávateľa	popis
128165	2.608.642.107	350 × 30 × 3,5/2,5 mm, 108T

- na doskové materiály (s jednostrannou alebo obojstrannou povrchovou vrstvou)
- abrazívne dosky
- slabo laminované dosky
- dyhované dosky

Na doskové materiály, 300 mm





HLTCG



kód	kód dodávateľa	popis
171038	2.608.642.517	300 × 30 mm, 96T

- na doskové materiály (s jednostrannou alebo obojstrannou povrchovou vrstvou)
- abrazívne dosky
- slabo laminované dosky
- dyhované dosky

Multi Material, 216 mm







kód	kód dodávateľa	popis
142059	2.608.640.447	216 × 30 × 2,5 mm, 80T

- na rezanie v najrôznejších materiáloch

Expert for Multi Material, 216 mm







kód	kód dodávateľa	popis
243511	2.608.642.493	216 × 30 × 2,4 mm, 64T

- na kompozitné materiály, drevotrieskové dosky, laminované dosky, plasty, epoxid, hliník, neželezné kovy, mosadz, meď

Expert for Aluminium, 216 mm







kód	kód dodávateľa	popis
480898	2.608.644.543	216 × 30 × 2 mm, 66T

- na hliník, hliníkové profily a materiály
- vhodný pre akumulátorové píly

Multi Material, 250 mm







kód	kód dodávateľa	popis
142061	2.608.640.516	250 × 30 × 3,2 mm, 80T

- na rezanie v najrôznejších materiáloch

kotúče do pokosových píl

BOSCH

Multi Material, 254 mm





HLTCG

kód	kód dodávateľa	popis
118207	2.608.640.450	254 × 30 × 3,2 mm, 80T

- na rezanie v najrôznejších materiáloch

Expert for Multi Material, 254 mm





HLTCG

kód	kód dodávateľa	popis
243533	2.608.642.528	254 × 30 × 2,4 mm, 80T

- na kompozitné materiály, drevotrieskové dosky, laminované dosky, plasty, epoxid, hliník, neželezné kovy, mosadz, meď

Multi Material, 305 mm





HLTCG

kód	kód dodávateľa	popis
243320	2.608.640.453	305 × 30 × 3,2 mm, 96T

- na rezanie v najrôznejších materiáloch

Expert for Aluminium, 305 mm





HLTCG

kód	kód dodávateľa	popis
480902	2.608.644.547	305 × 30 × 2,4/1,8 mm, 96T

- na hliník, hliníkové profily a materiály
- vhodný pre akumulátorové pokosové píly

TP, best for Multi Material, 305 mm







HLTCG

kód	kód dodávateľa	popis
128132	2.608.642.099	305 × 30 × 2,3/1,8 mm, 96T

- na kompozitné materiály, drevotrieskové dosky, laminované dosky, plasty, epoxid, hliník, neželezné kovy, mosadz, meď

kotúče do ponorných a okružných píl

BOSCH

Expert for Wood, 140 mm





ATB



kód	kód dodávateľa	popis
480870	2.608.644.500	140 × 20 x 1,8/1,3 × 20 mm, 42T

- na všetky druhy dreva a drevených materiálov
- vhodný pre akumulátorové píly

Optiline Wood, 160 mm





ATB



kód	kód dodávateľa	popis
118201	2.608.640.596	160 × 2,6 × 16 (20) mm, 24T

- na všetky druhy dreva a drevených materiálov

Multi Material, 160 mm

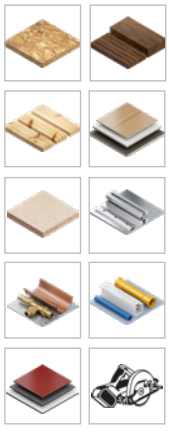



HLTCG



kód	kód dodávateľa	popis
142055	2.608.640.503	160 × 20 (16) × 2,4 mm, 42T

- na rezanie v najrôznejších materiáloch

Expert for Wood, 165 mm





ATB



kód	kód dodávateľa	popis
480782	2.608.644.024	165 × 20 × 2,6 mm, 48T

- na všetky druhy dreva a drevených materiálov

Expert for Aluminium, 165 mm

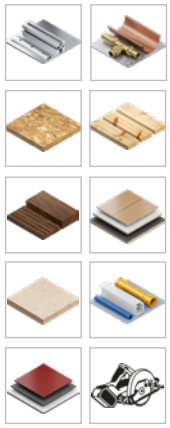



HLTCG

kód	kód dodávateľa	popis
393755	2.608.644.095	165 × 20 × 2,6 mm, 52T

- na hliník, hliníkové profily a materiály

Expert for Laminated Panel, 165 mm





ATB

kód	kód dodávateľa	popis
480904	2.608.644.549	165 × 20 × 1,8 mm, 48T

- na doskové materiály (s jednostrannou alebo obojstrannou povrchovou vrstvou), abrazívne dosky a slabo laminované či dyhované dosky
- vhodný pre akumulátorové píly

Optiline Wood, 190 mm





ATB

kód	kód dodávateľa	popis
118204	2.608.640.616	190 × 2,6 × 30 mm, 36T

- na všetky druhy dreva a drevených materiálov

Multi Material, 190 mm





HLTCG

kód	kód dodávateľa	popis
118206	2.608.640.509	190 × 30 × 2,4 mm, 54T

- na rezanie v najrôznejších materiáloch

kotúče do ponorných a okružných píl

Expert for Wood, 190 mm







kód	kód dodávateľa	popis
480799	2.608.644.050	190 × 30 × 2,6 mm, 56T

- na všetky druhy dreva a drevených materiálov

Expert for Aluminium, 190 mm

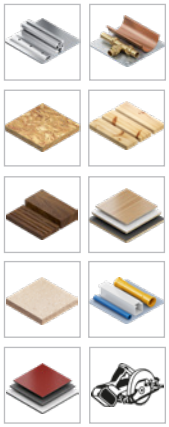





kód	kód dodávateľa	popis
480824	2.608.644.102	190 × 30 × 2,6 mm, 56T,

- na hliník, hliníkové profily a materiály

Expert for Laminated Panel, 190 mm







kód	kód dodávateľa	popis
480905	2.608.644.550	190 × 30 × 2,1 mm, 60T

- na doskové materiály (s jednostrannou alebo obojstrannou povrchovou vrstvou), abrazívne dosky a slabo laminované či dyhované dosky
- vhodný pre akumulátorové píly

Optiline Wood, 210 mm







kód	kód dodávateľa	popis
243354	2.608.640.623	210 × 30 × 2,8 mm, 48T

- na všetky druhy dreva a drevených materiálov

Multi Material, 210 mm





HLTCG



kód	kód dodávateľa	popis
142057	2.608.640.511	210 × 30 × 2,4 mm, 54T

- na rezanie v najrôznejších materiáloch

pílové plátky do priamočiarych píl

BOSCH

Na laminované dosky, rovný rez



kód	kód Bosch	popis	ks v balení
161077	2.608.636.431	T101BIF	5

- laminát a laminované dosky
- umožňuje zarezanie v ploche (napr. otvor na drez)

Na laminované dosky



kód	kód Bosch	popis	ks v balení
161065	2.608.636.432	T101AOF	3

- laminát a laminované dosky
- umožňuje čisté zakrivené rezy

Na tvrdé drevo

EXPERT



kód	kód Bosch	popis	ks v balení
497741	2.608.900.544	T308BF	5

- na tvrdé drevo a abrazívne drevené materiály
- umožňuje zarezanie v ploche(napr. otvor na drez)

Na tvrdé drevo

EXPERT



kód	kód Bosch	popis	ks v balení
505319	2.608.900.548	T308BFP	5

- mäkké drevo, dosky (5 – 50 mm), preglejka (5 – 50 mm), kuchynské pracovné dosky < 50 mm, tvrdé drevo, dosky (5 – 50 mm), dosky s povrchovou vrstvou (5 – 50 mm), multiplexné dosky (5 – 50 mm)
- umožňuje zarezanie v ploche (napr. otvor na drez)umožňuje čisté zakrivené rezy

Na mäkké drevo



kód	kód Bosch	popis	ks v balení
161061	2.608.630.030	T101B	5

- mäkké drevo, drevotrieskové dosky, latovky, drevovláknité dosky (3 – 30 mm), plasty/epoxid (Ø < 30 mm)
- umožňuje zarezanie v ploche (napr. otvor na drez)

Na mäkké drevo



kód	kód Bosch	popis	ks v balení
118266	2.608.633.779	T101BR	5

- mäkké drevo, drevotrieskové dosky, latovky, drevovláknité dosky (3 – 30 mm), laminované dosky, čisté povrchy
- obrátená konštrukcia zubov reže bez triesok na hornej strane povrchu

Na tvrdé drevo a DTD dosky



kód	kód Bosch	popis	ks v balení
118412	2.608.634.234	T101BF	5

- tvrdé drevo, lamináty, laminované drevotrieskové dosky (3 – 30 mm), plasty/epoxid (Ø < 30 mm)
- umožňuje zarezanie v ploche (napr. otvor na drez)

Na tvrdé drevo a DTDL dosky



kód	kód Bosch	popis	ks v balení
161062	2.608.634.235	T101BRF	5

- lamináty, laminované dosky (3 – 30 mm), kuchynské pracovné dosky (3 – 45 mm), čisté povrchy
- umožňuje zarezanie v ploche (napr. otvor na drez)
- obrátená konštrukcia zubov reže bez triesok na hornej strane povrchu

Na mäkké drevo a DTD



kód	kód Bosch	popis	ks v balení
161063	2.608.633.528	T234X	5

- mäkké drevo (3 – 65 mm), drevotrieskové dosky, latovky, drevovláknité dosky
- umožňuje zarezanie v ploche (napr. otvor na drez)

Na mäkké drevo a DTD



kód	kód Bosch	popis	ks v balení
161071	2.608.633.525	U234X	3

- mäkké drevo (2 – 65 mm), drevotrieskové dosky, latovky, drevovláknité dosky
- umožňuje zarezanie v ploche (napr. otvor na drez)

Na mäkké drevo a DTD



kód	kód Bosch	popis	ks v balení
161067	2.608.633.A35	T144DP	5

- mäkké drevo, drevotrieskové dosky, latovky, drevovláknité dosky (5 – 50 mm), dvere, kuchynské pracovné dosky (< 50 mm)
- umožňuje zarezanie v ploche (napr. otvor na drez)

Na široké stavebné drevo



kód	kód Bosch	popis	ks v balení
243797	2.608.667.394	T1044DP	5

- hrubé stavebné drevo, mäkké drevo (5 – 150 mm), drevotrieskové dosky, latovky, drevovláknité dosky
- umožňuje zarezanie v ploche (napr. otvor na drez)

Tvrdokovové pílové plátky

EXPERT



kód	kód Bosch	popis	ks v balení
497742	2.608.900.563	T141HM	3

- sklolaminát (5 – 20 mm), sadrokartón, cementovláknité dosky (5 – 50 mm)

Tvrdokovové pílové plátky

EXPERT



kód	kód Bosch	popis	ks v balení
497739	2.608.900.541	T144DHM	3

- tvrdé drevo, abrazívne materiály, drevoplast, WPC, sadrovláknité, alebo cementovláknité dosky

Na laminátové a vinylové podlahy

EXPERT



kód	kód Bosch	popis	ks v balení
497740	2.608.900.542	T128BHM	3

- laminátové podlahové dosky, vinylové podlahy, HPL

Na drevo a kov



kód	kód Bosch	popis
118413	2.608.634.993	T345XF

- stavebné drevo s klincami (< 65 mm), drevené materiály, plasty, plechy, rúry/profily, vrátane hliníkových (Ø 3 – 10 mm)
- umožňuje zarezanie v ploche (napr. otvor na drez)

pílové plátky do priamočiarych píl

Na drevo



kód	kód Bosch	popis	ks v balení
143980	2.607.010.629	2× T119BO, 4× T119B, 4× T111C	10

- priame a krivkové rezy do mäkkého dreva
- umožňuje zarezanie v ploche (napr. otvor na drez)

Na drevo a kov



kód	kód Bosch	popis	ks v balení
143981	2.607.010.630	2× T119BO, 2× T119B, 2× T111C, 1× T218A, 1× T118G, 1× T118A, 1× T118B	10

- priame a krivkové rezy do mäkkého dreva, na kov a kovové rúrky
- umožňuje zarezanie v ploche (napr. otvor na drez)

Extra Hard – štandardné bity na bežné použitie

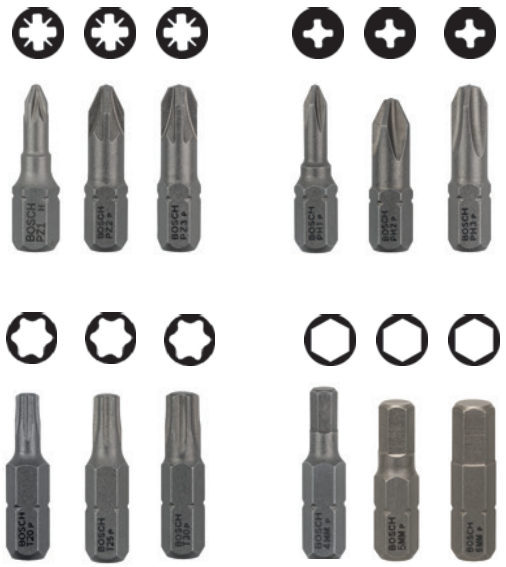

kód	kód Bosch	popis	balenie/ rozbaliteľnosť
118230	2.607.001.556	PZ1 EH 25 mm	25/1
118231	2.607.001.560	PZ2 EH 25 mm	25/1
118232	2.607.001.564	PZ3 EH 25 mm	25/1
118226	2.607.001.510	PH1 EH 25 mm	25/1
118227	2.607.001.513	PH2 EH 25 mm	25/1
239143	2.607.001.516	PH3 EH 25 mm	25/1
142077	2.607.002.496	TX20 EH 25 mm	25/1
142078	2.607.002.497	TX25 EH 25 mm	25/1
239273	2.607.002.499	TX30 EH 25 mm	25/1
142079	2.607.001.724	HEX4 EH 25 mm	3/3
142080	2.607.001.726	HEX5 EH 25 mm	3/3
142081	2.607.001.728	HEX6 EH 25 mm	3/3

Impact Control na rázové uťahovače



kód	kód Bosch	popis	balenie/ rozbaliteľnosť
481148	2.608.522.400	PZ1 IC 25 mm	2/2
481149	2.608.522.401	PZ2 IC 25 mm	2/2
481150	2.608.522.402	PZ3 IC 25 mm	2/2
480054	2.608.522.468	PH1 IC 25 mm	2/2
481151	2.608.522.403	PH2 IC 25 mm	2/2
480055	2.608.522.469	PH3 IC 25 mm	2/2
480060	2.608.522.474	TX20 IC 25 mm	2/2
480061	2.608.522.475	TX25 IC 25 mm	2/2
480063	2.608.522.477	TX30 IC 25 mm	2/2

súpravy skrutkovacích bitov

BOSCH

Extra Hard



kód	kód Bosch	obsah súpravy	ks v balení
143978	2.607.017.037	súprava skrutkovacích bitov, 25 kusov, s magnetickým univerzálnym držiakom	25

Súprava obsahuje:

- PH1, PH2, PH3, PZ1, PZ2, PZ3, T10, T15, T20, T25, T27, T30, T40 (25 a 49 mm), magnetický držiak bitov

Pick and Click

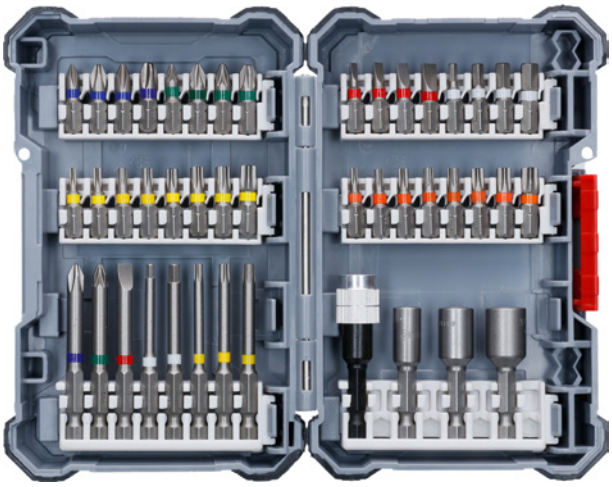



kód	kód Bosch	obsah súpravy	ks v balení
479961	2.607.017.693	súprava skrutkovacích bitov Pick and Click s ručným skrutkovačom	45

Súprava obsahuje:

- PH1, PH2, PH3, PZ1, PZ2, PZ3, SL3, SL4, SL5, SL6, HEX3, HEX4, HEX5, HEX6, T10, T15, T20, T25, T27, T30, T40, TH10, TH15, TH20, TH25, TH27, TH30, TH40, skrutkovač

Špirálový vrták do dreva

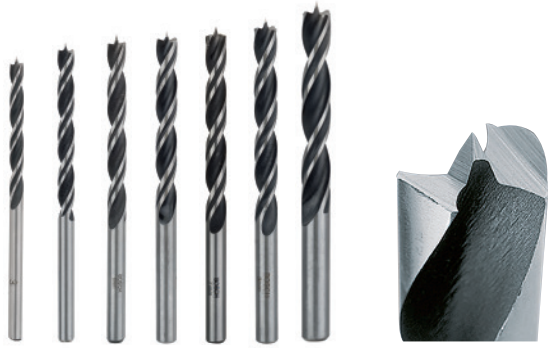

kód	kód Bosch	popis	ks v balení
480267	2.608.596.300	Ø 3 × 33 × 61 mm	1
142167	2.608.596.301	Ø 4 × 43 × 75 mm	1
142168	2.608.596.302	Ø 5 × 52 × 86 mm	1
142169	2.608.596.303	Ø 6 × 57 × 93 mm	1
241154	2.608.596.304	Ø 7 × 69 × 109 mm	1
142170	2.608.596.305	Ø 8 × 75 × 117 mm	1
142171	2.608.596.307	Ø 10 × 80 × 120 mm	1

Vhodné na:

- tvrdé drevo, masívne drevo, mäkké drevo, drevotrieska, preglejka, latovka

Ploché vrtáky do dreva Self Cut Speed



kód	kód Bosch	uchytenie šesťhran	ks v balení
497731	2.608.900.315	Ø 16, dĺžka 152 mm	1
497732	2.608.900.317	Ø 18, dĺžka 152 mm	1
497733	2.608.900.319	Ø 20, dĺžka 152 mm	1
497734	2.608.900.322	Ø 25, dĺžka 152 mm	1
497735	2.608.900.323	Ø 26, dĺžka 152 mm	1
497736	2.608.900.325	Ø 30, dĺžka 152 mm	1

Vhodné na:

- mäkké drevo, drevotrieska

Do dreva a ocele



Súprava obsahuje:

- Ø3, Ø4, Ø5, Ø6, Ø7, Ø8, Ø10

kód	kód Bosch	popis	ks v balení
143976	2.607.017.034	súprava špirálových vrtákov do dreva	7
143977	2.608.577.347	súprava vrtákov do kovu, HSS PointTeQ	7

Do ocele



Súprava obsahuje:

- Ø2, Ø3, Ø4, Ø5, Ø6, Ø8, Ø10

Súprava obsahuje:

- Ø1, Ø2, Ø3, Ø4, Ø5, Ø6, Ø7, Ø8, Ø9, Ø10

kód	kód Bosch	popis	ks v balení
142721	2.607.010.535	súprava špirálových vrtákov do kovu HSS-G, Robust Line	10

Viacúčelové vrtáky MultiConstruction a vrtáky do tvrdých dlaždíc

EXPERT



EXPERT



kód	kód Bosch	popis	obsah súpravy/vhodné na	ks v balení
497743	2.608.900.645	súprava vrtákov EXPERT MultiConstruction	Ø4, Ø5, Ø6, Ø8 / betón, kameň, murivo, mäkký obklad, plech, drevo, plast	4
497744	2.608.900.647	súprava vrtákov EXPERT MultiConstruction	Ø4, Ø5, 2× Ø6, Ø8, Ø10, Ø12 / betón, kameň, murivo, mäkký obklad, plech, drevo, plast	7
494290	2.608.900.595	súprava vrtákov do dlažby EXPERT HardCeramic	Ø5, Ø6, Ø8 / tvrdá keramika a dlaždice	3

Do betónu SDS plus-5X



Vhodné na:

- vŕtanie do muriva a betónu

kód	kód Bosch	popis
481020	2.608.833.778	Ø 6 × 100 × 160 mm, SDS plus-5X
481029	2.608.833.789	Ø 8 × 100 × 160 mm, SDS plus-5X
481035	2.608.833.798	Ø 10 × 100 × 160 mm, SDS plus-5X

Adaptér Power change plus



kód	kód Bosch	popis	na použitie s
383974	2.608.594.266	adaptér, uchytenie SDS	dierovkou a strediacim vrtákom
381967	2.608.594.264	adaptér, uchytenie šesťhran	

Strediace vrtáky pre adaptéry Power Change Plus



kód	kód Bosch	popis	na použitie s
406057	2.608.594.254	7,15 × 85 mm, HSS-G	adaptérom a dierovkou
497737	2.608.900.528	7,15 × 105 mm, HSS-G	
497738	2.608.900.529	7,15 × 105 mm, TCT, vidiový	

Dierovky Progressor for Wood and Metal



kód	kód Bosch	priemer	výška H (mm)	vhodné na
344034	2.608.594.209	Ø 35	44	drevo, drevotrieska, sadrokartón, plast, železné aj neželezné kovy, nehrdzavejúca oceľ
318272	2.608.594.224	Ø 60		
342990	2.608.594.229	Ø 70		
480242	2.608.594.232	Ø 79		
480243	2.608.594.233	Ø 83		

dierovky a sukovníky

Karbidové dierovky Tough Material

EXPERT



kód	kód Bosch	popis	vhodné na
497933	2.608.900.433	Ø 68°, výška 60 mm	drevo s kovom, tehla, mäkké dlaždice, plechy z nehrdzavejúcej ocele, plasty, sadrokartón, abrazívny materiál
497935	2.608.900.435	Ø 73°, výška 60 mm	

Sukovníky na závesné kovania

HM/CT



kód	kód Bosch	popis	vhodné na
241247	2.608.597.608	Ø 26 mm, h 90 mm, d 8 mm	prenosné a stojanové vŕtačky, drevo, drevotrieska, abrazívne materiály, drevovláknité dosky
241248	2.608.597.610	Ø 30 mm, h 90 mm, d 8 mm	
118268	2.608.597.613	Ø 35 mm, h 90 mm, d 8 mm	

Súpravy ostatných nástrojov

Frézy so stopkou 8 mm



kód	kód Bosch	popis	obsah súpravy	ks v balení
479945	2.607.017.469	súprava fréz s 8 mm stopkou Trim&Edging	zaobľovacia fréza r3/r6, fazetovacia fréza 25°/45°, zarovnávacia fréza Ø 13 mm, drážkovacia fréza Ø 16 mm	6

Súprava vŕtacích a skrutkovacích nástrojov



kód	kód Bosch	popis	obsah súpravy	ks v balení
479993	2.608.P00.233	zmiešaná súprava vrtákov a skrutkovacích bitov Premium X-Line	1× uhlový skrutkovač, 4× vrták do betónu Ø 5/6/8/10 mm, 7× vrták do kovu HSS-Tin Ø 2/2/3/3/4/5/6 mm, 5× vrták do dreva Ø 3 /4/5/6/8 mm, 2× plochý frézovací vrták Ø 16/20 mm, 5× skrutkovací bit L = 50 mm (PH 2, PZ 2, S 6, T 20/25), 22× skrutkovací bit L = 25 mm (PH 0/1/2/3, PZ 0/0/1/1/2/2/3, S 4/5/6, T 10/15/20/25/30, H 4/5 /6), 1× rýchlovymeniteľný univerzálny magnetický držiak, 1× záhlbník, 1× skrutkovací bit PH 2 s hĺbkovým dorazom	49

Súprava Pick and Clic bitov Impact Control a vrtákov MultiConstruction



kód	kód Bosch	popis	obsah súpravy	ks v balení
356753	2.608.577.147	súprava bitov Impact Control a vrtákov MultiConstruction	1× Hex-9 MultiConstruction 3 mm, 1× Hex-9 MultiConstruction 4 mm, 2× Hex-9 MultiConstruction 5 mm, 2× Hex-9 MultiConstruction 6 mm, 2× Hex-9 MultiConstruction 8 mm, 1× PH1, 4× PH2, 1× PH3, 3× PZ2, 1× PZ3, 1× T15, 3× T20, 3× T25, 2× T30, 1× T40, 1× PH2, 1× PZ2, 1× T15, 1× T20 , 1× T25, 1× T30, 1× magnetický držiak bitov	49

ABY SA VÁM DOBRE PRACOVALO

01

Maximálna prehľadnosť

Počet kapitol nie je posledná vec, ktorá sa v katalógu mení. Urobili sme poriadok aj vo vnútri samotných kapitol. Poprehadzovali sme sortiment tak, aby sa ľahko hľadal. Napr. závesné kovanie je v jednej kapitole so spojovacím, kde vieme, že ste ho často hľadali a nemohli nájsť. Vybavenie šatníkových skríň je pri kovaní pre posuvné skriňové dvere. Všetko na vybavenie kancelárií je v jednej kapitole. A mnoho ďalších zmien, o ktoré ste žiadali.

02

Porovnajte si

Prepracovali sme aj zoznam sortimentu v obsahu. Najnovšie je na začiatku každej kapitoly taký obsah, aby ste dokázali nájsť rovnaké výrobky rôznych značiek a mohli si vybrať, ktorý sa vám pre danú zákazku najviac hodí. K tomu sa výborne hodia 3 látkové záložky vo farbách Démosu.

03

Chýbajú vám nejaké informácie?

Je veľmi pravdepodobné, že v katalógu nenájdete všetky informácie, ktoré potrebujete o výrobku vedieť.
A napočudovanie, nie je to chyba. V katalógu sú len tie, ktoré potrebujete poznať pri vyberaní správneho modelu, všetky ostatné (montážny návod, certifikácia, detailnejší popis) sú na našom portáli a to vždy aktuálne a platné.
Spojenie katalógu kovania a portálu demos24plus.com je silné zázemie, ktoré na svoju prácu potrebujete!

úchytky
vešiaky

Tulip
Marella
Hettich

úchytky, úchytové profily, vešiaky 13

stolové nohy
pohľadové nohy

Strong
Miladesign

pohľadové stolové a nábytkové nohy 14

drezy
vodovodné batérie
odsávače
drviče

Strong
Franke
Blanco
Grohe

drezy, batérie, odsávače, sortéry 15

alu profily
rolety

Crodia
Rehau

nábytkové rolety, hliníkové rámčeky 16

kľučky
závesy na int. dvere
držadlá
zámky

Twin

kovanie pre interiérové dvere 17

13

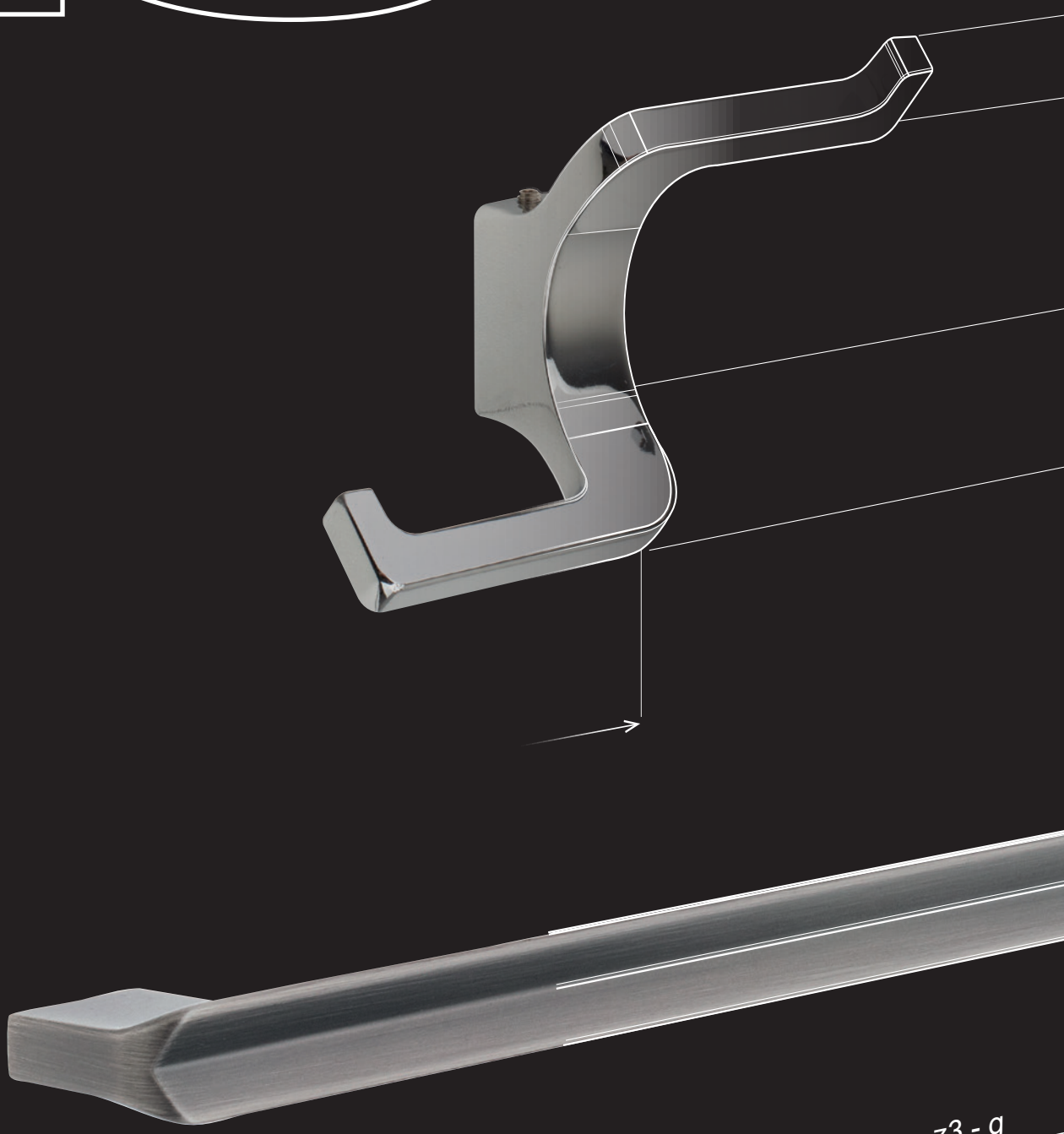

úchytky, úchytové profily, vešiaky

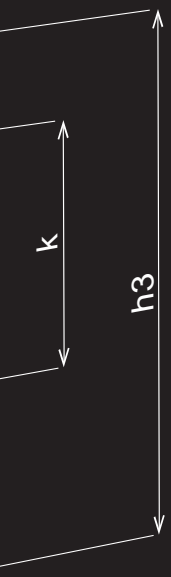

SAMOSTATNÝ KATALÓG

Kompletný prehľad s ukážkami úchytiek v interiéri, to je samostatný dizajnový katalóg úchytiek Tulip. Využite ho pri výbere so zákazníkom.

UKÁŽKY NA VZORKOVNIACH

Najlepšie ako si úchytky vybrať, je naživo. Na vzorkovniach ich máme pripravené tak, aby si ich záujemca mohol priložiť k vybranému dekoru dvierkoviny.

3D MODELY DO PROGRAMOV NA PLÁNOVANIE NÁBYTKU

Všetky úchytky máme pripravené v 3D pre plánovacie programy. Stiahnete si ich na našom portáli demos24plus.com.

PORTÁL

Zákaznícky portál na nakupovanie, prehľad objednávok, zadávanie zákaziek formátovania a overenie ich stavu, informácie o skladových zásobách a vašich cenách a mnoho ďalšieho na jednom mieste.

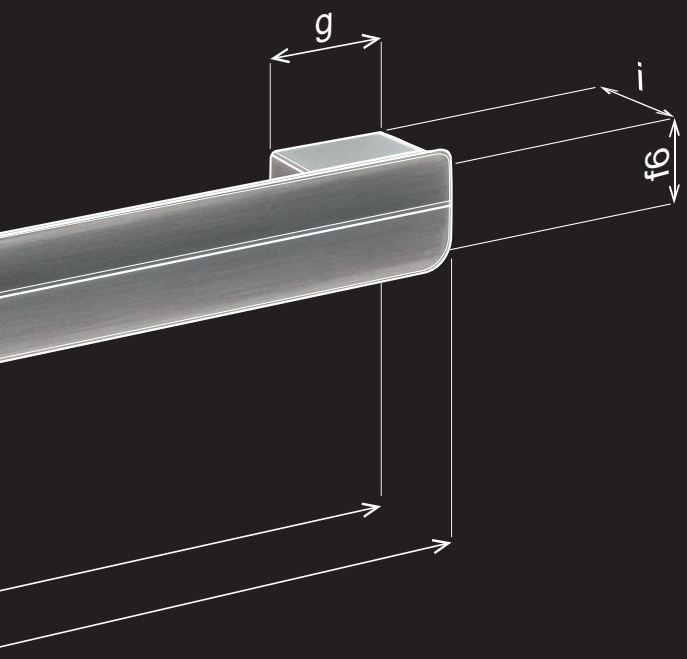

PORADENSTVO

Neviete si rady s kovaním, výberom montáží? Zavolajte na číslo +421 41/285 0030 alebo napíšte na adresu help@demos-trade.com a my vám radi poradíme.

RÝCHLOSŤ DODANIA

Všetky objednávky doručíme do vašich rúk už nasledujúci deň.

01
02 13
03
04 14
05
06
15
07
08
09 16
10
11 17
12

obsah

Prehľad typov úchytiek Tulip

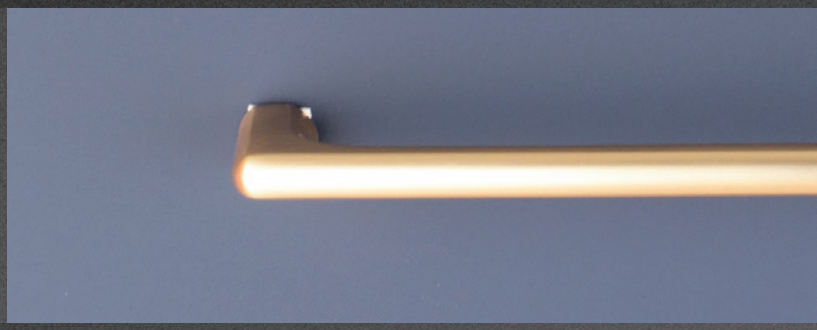



Kovové úchytky a knopky

Tulip **str. 13.20**
Marella **str. 13.99**
Hettich **str. 13.107**



Rustikálne a porcelánové

Tulip **str. 13.48**
Marella **str. 13.103**



Zápustné úchytky a profily

Tulip **str. 13.56**
Hettich **str. 13.116**



Drevené

Tulip **str. 13.78**

obsah



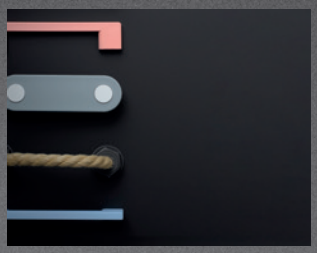

Detské a plastové

Tulip **str. 13.86**



Vešiaky

Tulip **str. 13.90**



Úchytky, knopky, vešiaky

Marella **str. 13.100**
Hettich **str. 13.108**

Použité skratky materiálov:

[Zn]	[Alu]	[Fe]	[Zamac]	[Stainless steel]
zinok	hliník	oceľ	zamac	nerezová oceľ

Čo je v tejto kapitole?

Skrátené zoznámenie sa s výrobcami, produktmi alebo dôležitými hodnotami z nasledujúcej kapitoly.

V kapitole nájdete úchytky značiek **Tulip, Marella a Hettich.** Zoradené sú podľa typu úchytky (kovové, rusktikálne, drevené a pod.) a podľa značky.
Pri úchytkách nájdete okrem informácie o povrchovej úprave informáciu o materiáli, z ktorého je vyrobená.

Držadlo

Úchytky hranaté s nožičkami alebo oblúkového tvaru vystupujúce pred nábytok. Dobre sa držia, otváranie nábytku je s nimi ľahké. Hodia sa na najrôznejšie typy nábytku. Vďaka rôznym dĺžkam sa hodia na všetky veľkosti dverí.



Knopka

Drobné úchytky uchytené v nábytku poväčšine v jednom bode. Môžu byť použité na ľubovoľnom nábytku, ale sú vhodné skôr na menšie dvierka a zásuvky.

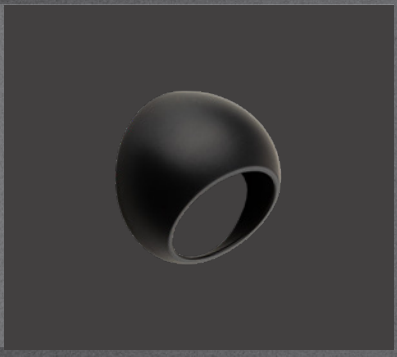

Kovové úchytky a knopky

Úchytky (držadlá aj knopky) vyrobené z hliníka, zliatiny zinku alebo nehrdzavejúcej ocele. Sú odolné, pevné a dobre sa hodia na akýkoľvek typ nábytku.



Rustikálne a porcelánové úchytky

Kovové a porcelánové (alebo s porcelánovým doplnkom) úchytky (držadlá a knopky) imitujúce vzhľad úchytiek vyrábaných na začiatku 19. storočia. Na porceláne môžu byť chcené praskliny alebo rôzne obrázkové motívy. Dizajn úchytiek je klasický až rustikálny.



Zápustné úchytky

Kovové alebo drevené úchytky, ktoré sa montujú do vyfrézovaných otvorov v ploche dverí alebo do hrany dvierok. Nevyčnievajú do priestoru, skvele sa hodia do úzkych priestorov alebo na dvere posuvných skríň, kde neprekážajú posuvu.



Drevené úchytky a knopky

Ako názov napovedá, tieto úchytky sú vyrobené z rôznych druhov drevín. Môžu byť surové alebo morené a lakované. Hodia sa na ľubovoľný typ nábytku, ale neznášajú príliš dobre striedanie veľkej vlhkosti a sucha.



Detské a plastové úchytky

Bezpečné, hravé, krásne farebné, také sú úchytky určené do detských izieb, škôlok a škôl alebo detských zariadení. Nemajú síce takú odolnosť ako kovové úchytky, ale v detskom prostredí sú bezpečné.

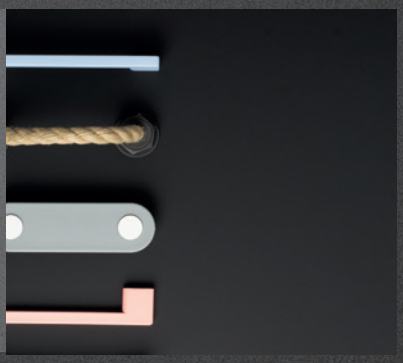

Vešiaky

Najrôznejšie druhy a tvary, kovové alebo drevené, s montážou na stenu spredu alebo cez stenu, typ s montážou pod dosku, všetky tieto vešiaky nájdete v tejto kapitole.



Aké sú TOP produkty?

Pripravili sme pre vás výber toho najzaujímavejšieho, čo v Katalógu nájdete.

Jemná úchytka Cub

13.21

Úchytka menom **Cub** značky **Tulip** je tu pre všetkých používateľov hľadajúcich úchytku, ktorá nábytok jemne doladí. V katalógu ju nájdete v 3 farbách a 3 rozstupoch.



úchytky, úchytové profily, vešiaky

13

Ďalšie novinky v kapitole



Rafinované novinky v kove

Do kolekcie kovových úchytiek sme pridali 4 zástupcov jemných modelov, ktoré nábytok doplnia menej nápadne ale o to rafinovanejšie. Nájdete ich pod názvami Tonk, Kink, Envel a Mount.

13.20



Kira – ozdoba šatníka

Ak je niečo ozdobné a ešte funkčné, o to milšie nám taká vec pripadá. Kira značky Tulip je takou úchytkou. Vďaka širokej škále rozmerov ju využijete na nočný stolík, ale aj na veľkú šatníkovú skriňu.

13.30



Drevené, inšpiratívne, funkčné

Kolekciu drevených úchytiek Tulip sme mnohonásobne rozšírili. Úchytky, ktoré sme do nej zaradili, budú dlho radosťou, ozdobou a praktickým doplnkom ľubovoľného nábytku.

13.78



Gant & Ener

Vešiaky nezostali bez povšimnutia. Aj im sme pridali novinky. Napríklad inovatívnym a jednoduchým systémom montáže sa môžu pochváliť vešiaky Tulip Gant a Ener.

13.93

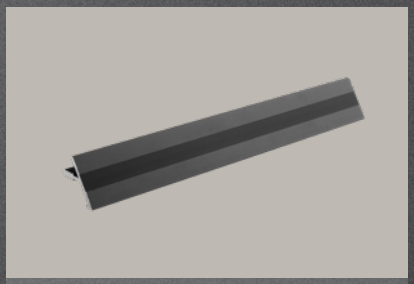

Všestranná Ria

Úchytka Ria síce nevyzerá, ale je to mnohostranný kúsok. Zakryje šikmý rez, ktorý sa zle hraní, pohľadovo urobí dvierka užšie, je dlhá 2,9 m, takže si nemusíte robiť starosti s rozmerom dvierok a vďaka tomu, že je kovová, vydrží mnoho rokov bez zmien.

13.66

Videá a ďalšie informácie k týmto novinkám nájdete tu:

prehľad farieb

Prehľad farieb ú chytiek a vešiakov



chróm

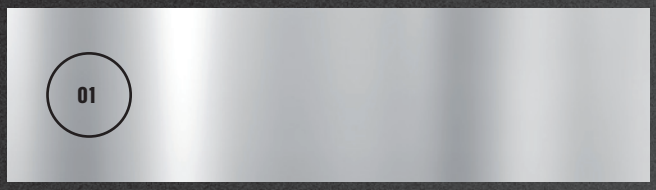

nehrdzavejúca oceľ



imitácia nehrdzavejúcej ocele

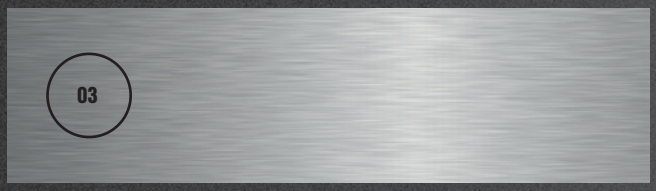

nikel

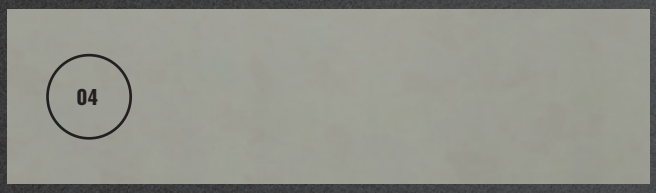

nikel tmavý

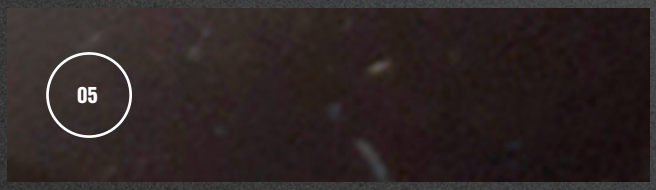

eloxovaný hliník



zlatá

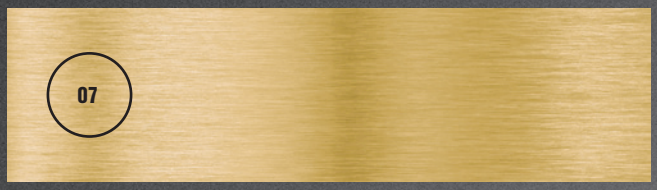

starozlatá

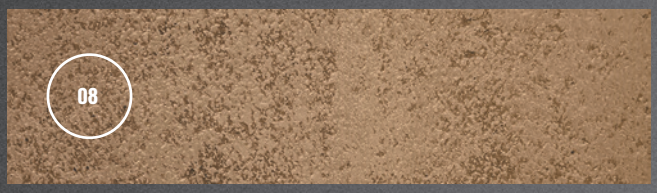

bronz

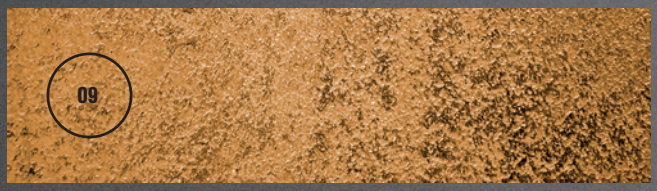

starobronz

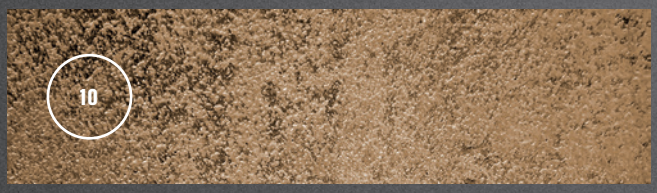

meď



staromeď

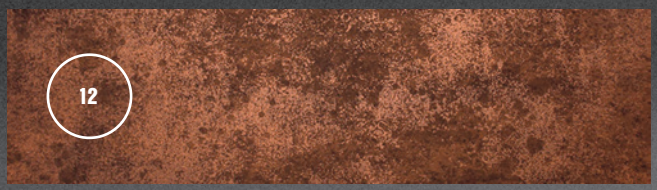

Úchytky majú rôznu povrchovú úpravu: brúsenú, lesklú, matnú. Jednotlivé farby a dekory úchytiek sa môžu u rôznych modelov mierne líšiť vo farebnosti.

prehľad farieb

strieborná

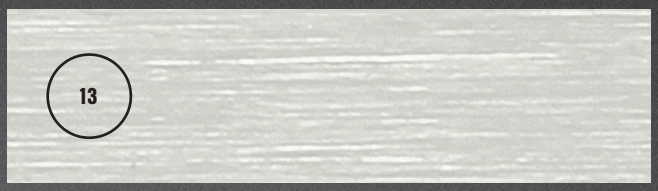

cín



starocín



antracit



čierna

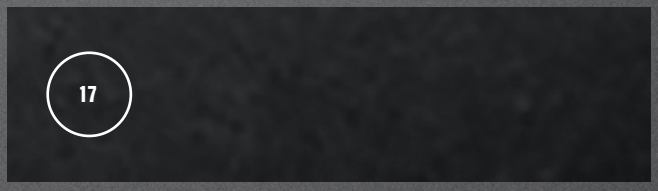

staročierna

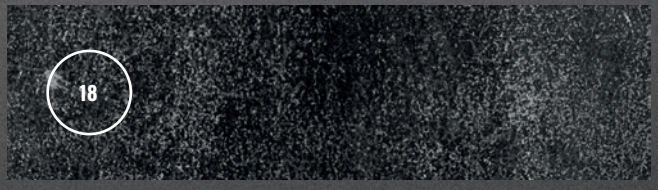

hnedá

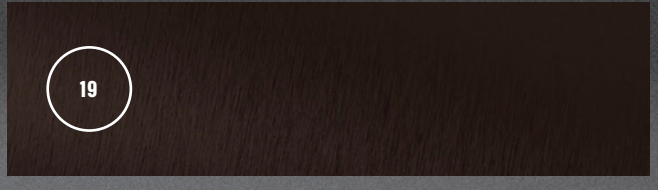

biela



drevo

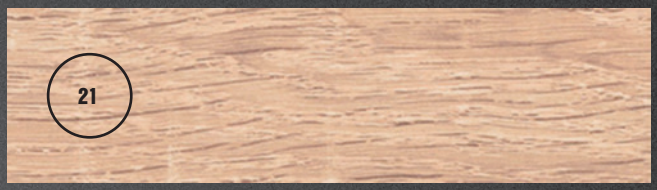

plast



porcelán

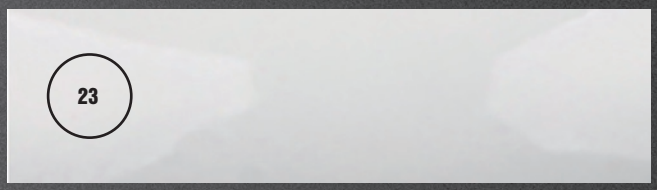

koža



tmavá zlatá



šampaň zlatá

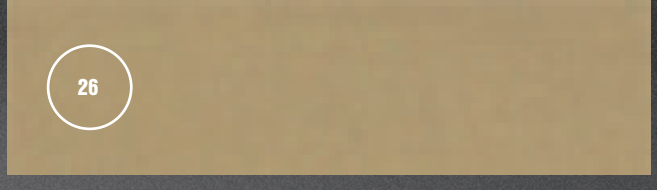

Úchytky majú rôznu povrchovú úpravu: brúsenú, lesklú, matnú. Jednotlivé farby a dekory úchytiek sa môžu u rôznych modelov mierne líšiť vo farebnosti.

prehľad úchytiek a vešiakov

Prehľad úchytiek a vešiakov




Tonk 13.20


Scala 13.20


Scoop 13.20


Wake 13.21


Asama 13.21


Umberto 13.21


Marca 13.21


Cub 13.21


Bari 13.22


Oga 13.22


Muta 13.22


Recife 13.22


Peca 13.23


Enuca 13.23


Beatrice 13.23


Mount 13.23


Foka 13.24


Verona 13.24


Romina 13.24


Resina 13.25


Marina 13.25


Iris 13.25


Nakana 13.26


Luca 13.26


Ulica 13.27


Rocata 13.27


Lacata 13.27


Kofu 13.28


Sosa 13.28


Towada 13.28


Bench 13.28


Towada 13.28


Menusa 13.29


Omono 13.29


Acara 13.29


Bastone 13.29

prehľad úchytiek a vešiakov


Davide 13.30


Kira 13.30


Penka 13.31


Porta 13.31


Hrazda 13.32


Mella 13.32


Envel 13.32

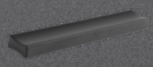
Wakano 13.33


Jakoto 13.33


Zuzana 13.33


Hytech 13.33


Likano 13.33


Isola 13.33


Grenda 13.34


Linea 13.34


Kentucky 13.34


Acri 13.34

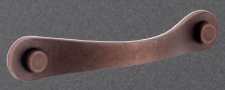
Halti 13.34


Derby 13.34

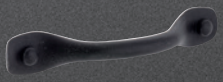
Sulky 13.35


Andrea 13.35


Ida 13.35

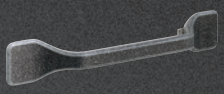
Bones 13.35


Kink 13.35


Besina 13.36


Iluna 13.36


Ruona 13.36


Nomina 13.36


Peneta 13.36


Piombina 13.37


Beta 13.37


Anita 13.37


Uroso 13.38


Sakita 13.38


Unesa 13.38


Fiona 13.38


Luda 13.38


Palin 13.39


Sema 13.39


Malada 13.39

Vali 13.39

Vereca 13.39

Dora 13.39

Selena 13.40

prehľad úchytiek a vešiakov


Pelena 13.40

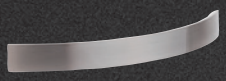
Geneda 13.40


Kewina 13.40


Ruota 13.41


Enza 13.41


Kutta 13.41


Kutta 13.41


Ruota 13.41


Enza 13.41


Blink 13.42

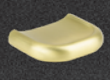
Tonk 13.42


Bones 13.42

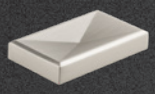
Envel 13.42


Kink 13.42


Bella 13.42


Conic 13.43


Koby 13.43


Ruza 13.43


Iroko 13.43


Galka 13.43


Ota 13.44


Mella 13.44


Tomic 13.44

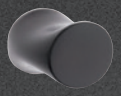
Andrea 13.44


Ukuda 13.44


Jota 13.45


Evan 13.45


Ruda 13.45


Marusa 13.45


Hrazda 13.45


Peca 13.46


Frame 13.46


Prisma 13.46


Nodie 13.46


Tinto 13.46


Kentucky 13.46

Rustikálne


Menfi 13.48


Menfi 13.48


Tomo 13.48


Tomo 13.48

Victoria 13.48

Victoria 13.48

Virella L 13.49

prehľad úchytiek a vešiakov


Virella S 13.49


Turia 13.49


Turia 13.49


Locarno 13.50

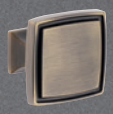
Locarno 13.50


Rustik 13.50


Rustik 13.50


Country 13.50

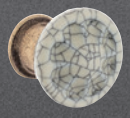
Country 13.50


Gipa 13.51


Gipa 13.51


Sara 13.51


Sara 13.51


Margarita 13.51


Margarita 13.52


Vintage 13.52


Vintage 13.52


Serena 13.52


Serena 13.52


Uliko 13.53


Shell 13.53


Corsica 13.53


Loka 13.53


Cona 13.53


Bold 13.53


Panel 13.56


Panel F 13.56


Ring 13.56


Ring F 13.56


Kaniva 13.56


Avoca 13.57


Misura 13.57


Shellby 13.57

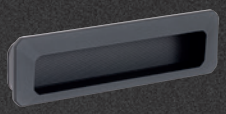
Carpi 13.57


Gliss 13.58

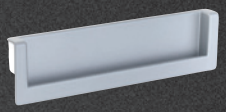
Rapid 13.58


Madrid 13.58


Orinoco 13.58


Swift 13.58


Rulida 13.58

Pesara 13.59

Malena 13.59

Concava 13.59

Anetta 13.60

prehľad úchytiek a vešiakov

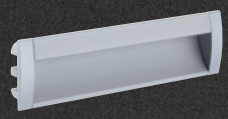
Maluka 13.60

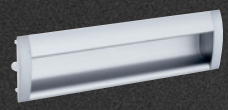
Nave 13.60


Lori 13.61


Nary 13.61


Lucata 13.62


Sophia 13.63

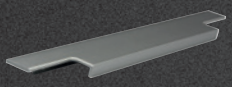
Ramara 13.63


Tende 13.64


Zoid 13.64

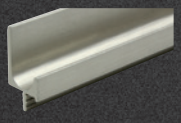
Juvio 13.65


Juvio L 13.65

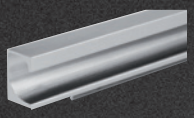
Paolo 13.65


Paolo L 13.65


Maritta 13.66

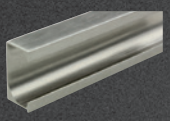
Teppo 13.66

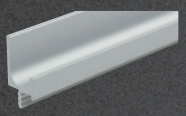
Fano 13.66


Ria 13.66

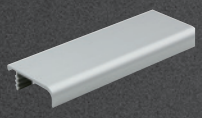
Lungo 13.66

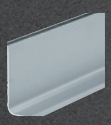
Gola 13.67

Drevené


Berga 13.78


Metra 13.78


Beam 13.78


Rail 13.78


Mewo 13.79


Mewo 13.79


Xin 13.79


Lines 13.79


Oblong 13.80


Wave 13.80


Square 13.80


Tine 13.80


Hole 13.80


Vasca 13.81


Olza 13.81

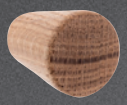
Taper 13.81


Jacek 13.82


Adam 13.82


Jura 13.82


Bala 13.83

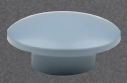
Sola 13.83

Detské

Cute 13.86

Cute 13.86

prehľad úchytiek a vešiakov


P431 13.86


P439 13.86


Cana 13.87


Funga 13.87


M306 13.88


Bottone 13.87


Spaccata 13.88


Spaccata 13.88


Into 13.88


Large 13.88


Palla 13.88


Chat 13.88

Vešiaky


Filip 13.90


Level 13.90


Balo 13.90

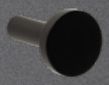
Element 13.90


Rudi 13.90


Rocata 13.90


Doris 13.91


Rini 13.91


Rini XL 13.91


Peri 13.91


Peri XL 13.91


Dyan 13.91


Pera 13.92


Kara S 13.92


Kara L 13.92


Kara M 13.92


Marell 13.92


Gant 13.93


Gant XL 13.93


Belluna 13.93


Belluna XL 13.93


Dax 13.93


Iwo 13.93


Ener 13.94


Ener XL 13.94


Cid 13.94


Cid XL 13.94


Extendo 13.94

Extendo XL 13.94

Muso 13.95

Livorno 13.95

prehľad úchytiek a vešiakov


Lerico 13.95


Dona 13.95


Rokos 13.95


Darec 13.96


Darec XL 13.96


Marcel 13.96


Marcel XL 13.96


Lugo 13.96


Lugo XL 13.96


Murero 13.97


Murero XL 13.97


Rubico 13.97


Rubico XL 13.97


Orio 13.97


Orio XL 13.97


Rapallo 13.98

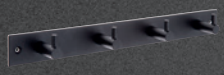
Balo XL 13.98


Xin 13.98


Twist 13.98

Marella

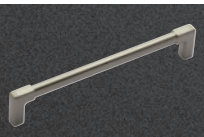
Vitruvio 13.100


Lama 13.100


Tonda 13.100


Linae 13.101


Prince 13.102


Brera 13.102


Defense 13.102


Art Decó 13.103


Viaggio 13.103


Viaggio 13.103


Sirius 13.103


Sirius 13.103


Columnae 13.104


Columnae 13.104


Bosa 13.104


Venice O 13.104


Venice R 13.104


Venice 13.104


Macis 13.105


Macis 13.105


Lenis 13.105

Lenis 13.105

Aramis S 13.105

Aramis M 13.105

prehľad úchytiek a vešiakov

Hettich

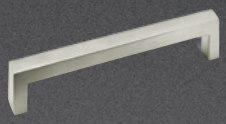
Anzio 13.108

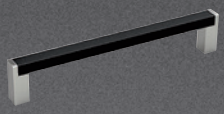
Bermeo 13.108


Intra 13.109


Salacia 13.109


Baldone 13.110

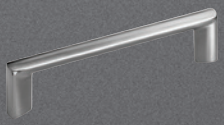
Chalcis 13.110


Naila 13.110


Catana 13.111


Vantania 13.111


Salona 13.112

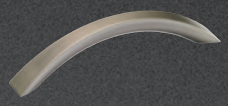
Egara 13.112

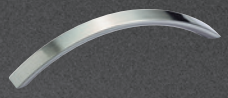
Balmo 13.112

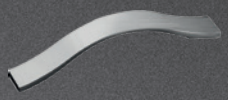
Genoa 13.113


Fermo 13.113


Messana 13.113

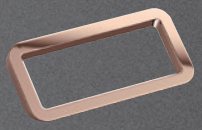
Buena 13.113

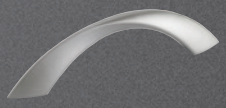
Coria 13.114

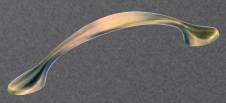
Haida 13.114


Monacum 13.115


Almus 13.115


Gela 13.115


Galati 13.115

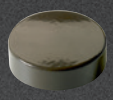
Gela a Galati 13.115

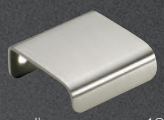
Empoli 13.116


Aboa 13.116

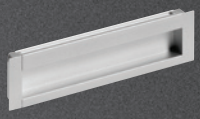
Nidum 13.116

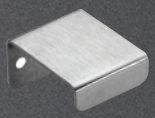
Narni 13.116


Touch-in 13.117


Touch-in 13.117

Kovové úchytky a knopky



Tonk [zamac]



str.13.20

nikel brúsený	čierna matná	zlatá brúsená	rozstup vŕtania C (mm)	dĺžka L (mm)
489337	**489336**	**489338**	160	135
489340	**489339**	**489341**	320	167

Scoop [zamac]



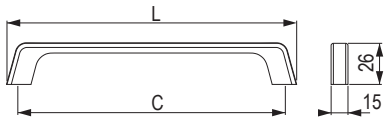

zlatá matná	meď matná	rozstup vŕtania C (mm)	dĺžka L (mm)
351843	**351845**	160	180
351844	**351846**	320	340

Scala [Alu]



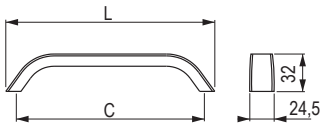

hnedá matná	eloxovaný hliník	imitácia nehrdzavejúcej ocele	čierna brúsená	rozstup vŕtania C (mm)	dĺžka L (mm)
×	**227248**	**227239**	×	128	147
261978	**227249**	**227240**	**378651**	160	179
261979	**227250**	**227242**	**378652**	192	211
261980	**227251**	**227243**	**378653**	224	243
261981	**227252**	**227244**	**378654**	320	339
×	**227253**	**227245**	**378655**	448	467
×	**227254**	**227246**	**378656**	544	563
×	**227255**	**227247**	**378657**	640	659

kovové úchytky a knopky

TULIP

Wake [zamac]



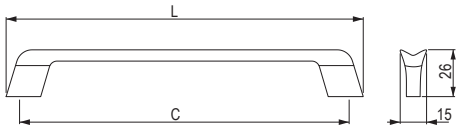

nikel tmavý brúsený	rozstup vŕtania C (mm)	dĺžka L (mm)
401562	160	180
401563	320	340

Marca [Alu]



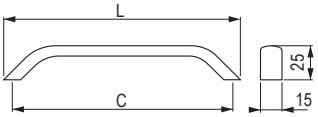

imitácia nehrdzavejúcej ocele	rozstup vŕtania C (mm)	dĺžka L (mm)
225008	160	197
225009	192	229
225010	224	261
225011	320	357
225012	448	485

Asama [Zn]



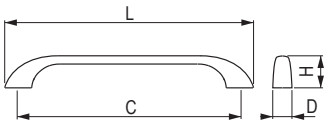

chróm matný	nikel brúsený	nikel matný	rozstup vŕtania C (mm)	dĺžka L (mm)	šírka D (mm)	výška H (mm)
157231	**157234**	**157228**	160	204	17	26
157232	**157235**	**157229**	192	245	18	29

Umberto [zamac]



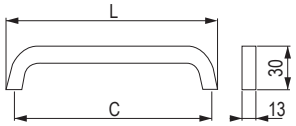

chróm lesklý	imitácia nehrdzavejúcej ocele	rozstup vŕtania C (mm)	dĺžka L (mm)
192365	**192369**	192	214
192366	**192370**	256	278
192367	**192371**	320	345
192368	**192372**	448	470

Cub [Zn]



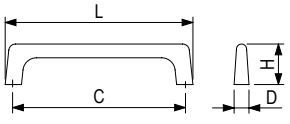

čierna matná	nikel brúsený	šampaň zlatá	rozstup vŕtania C (mm)	dĺžka L (mm)	šírka D (mm)	výška H (mm)
494759	**494758**	**494760**	128	139	11	30
494762	**494761**	**494763**	192	203	11,8	31,3
494765	**494764**	**494766**	320	335	13,7	31,8

Bari [zamac]



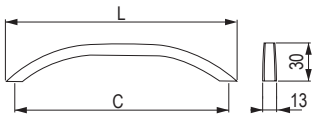

chróm lesklý/ imitácia nehrdzavejúcej ocele	chróm lesklý/ chróm brúsený	chróm lesklý/ biela matná	rozstup vŕtania C (mm)	dĺžka L (mm)
192330	**192336**	**192333**	192	205
192331	**192337**	**192334**	320	334
192332	**192338**	**192335**	480	494

Muta [Alu]



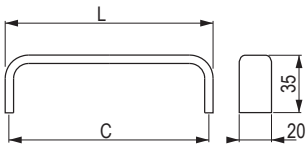

eloxovaný hliník	imitácia nehrdzavejúcej ocele	rozstup vŕtania C (mm)	dĺžka L (mm)
36821	**36829**	128	136
36822	**36830**	160	168
36823	**36831**	192	200
36824	**36832**	224	232
36825	**36833**	320	328
36826	**36834**	448	456

Oga [Zn]



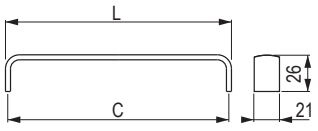

chróm matný	nikel brúsený	rozstup vŕtania C (mm)	dĺžka L (mm)
157203	**157199**	96	102
157204	**157200**	128	134
157205	**157201**	160	166
157206	**157202**	192	198

Recife [zamac]



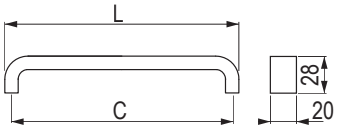

imitácia nehrdzavejúcej ocele	rozstup vŕtania C (mm)	dĺžka L (mm)
157638	128	137
157639	192	201
157640	224	233
157641	256	265
157642	320	329
157643	448	457

kovové úchytky a knopky

TULIP

Peca [Zn]

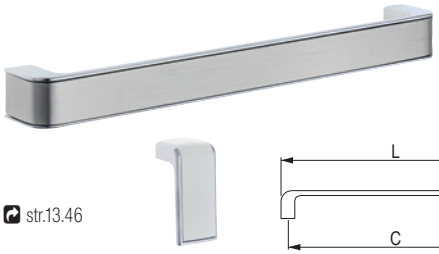

str.13.46

chróm lesklý/ imitácia nehrdzavejúcej ocele	chróm lesklý/ biela matná	rozstup vŕtania C (mm)	dĺžka L (mm)
225070	**227260**	128	142
225071	**227261**	192	206
225072	**225066**	256	270

Enuca [Zn]



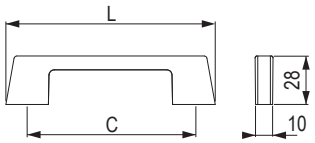

antracit/chróm lesklý	rozstup vŕtania C (mm)	dĺžka L (mm)
284096	128	143
284097	160	190
284098	224	254
284099	320	352

Beatrice [zamac]



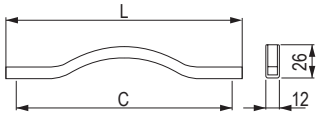

chróm lesklý/ imitácia nehrdzavejúcej ocele	chróm lesklý/ chróm brúsený	rozstup vŕtania C (mm)	dĺžka L (mm)
192351	**192353**	224	236
192352	**192354**	320	332

Mount [Zn]



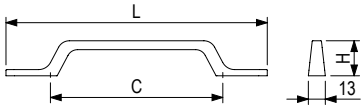

nikel brúsený	čierna matná	biela matná	rozstup vŕtania C (mm)	dĺžka L (mm)	výška H (mm)
494749	**494750**	**494751**	128	194	26
494752	**494753**	**494754**	192	258	27,2
494746	**494747**	**494748**	224	290	27,2

Foka [zamac]

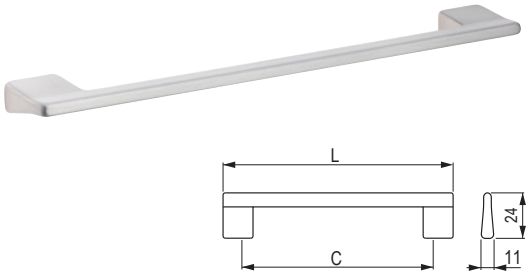

chróm matný	imitácia nehrdzavejúcej ocele	rozstup vŕtania C (mm)	dĺžka L (mm)
77954	**77955**	160	189
77956	×	320	349

Romina [Alu]

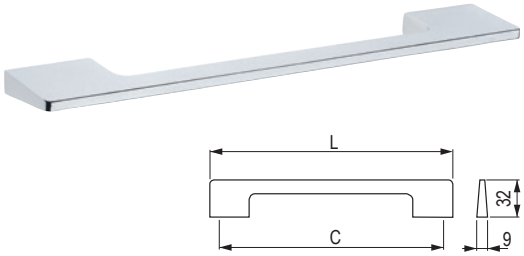

chróm lesklý	imitácia nehrdzavejúcej ocele	rozstup vŕtania C (mm)	dĺžka L (mm)
202984	**202989**	192	212
202986	**202990**	256	276
202987	**202991**	320	340

Verona [Alu]

chróm lesklý/imitácia nehrdzavejúcej ocele	rozstup vŕtania C (mm)	dĺžka L (mm)
195117	128	139
195120	160	171
195123	192	203
195126	224	235
195129	320	331
195132	448	459

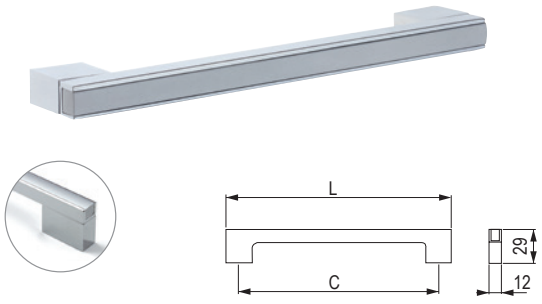

kovové úchytky a knopky

TULIP

Resina [zamac]



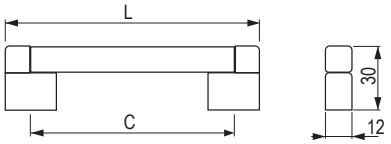

čierna matná	rozstup vŕtania C (mm)	dĺžka L (mm)
500450	128	152
500451	160	184
500452	192	216
500453	224	248
500454	256	280
500455	320	344
500456	384	408
500457	448	472
500458	480	504
500459	672	696
500460	736	760
500461	832	856
399520	960	984
500462	1056	1080
399522	1184	1208

Marina [Stainless steel]



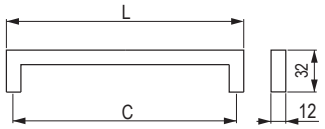

nehrdzavejúca oceľ brúsená	čierna matná	rozstup vŕtania C (mm)	dĺžka L (mm)
203829	**494687**	128	138
203822	**494680**	160	170
203823	**494681**	192	202
203824	**494682**	224	234
203825	**494683**	320	330
203826	**494684**	480	490
203827	**494685**	640	650
203828	**494686**	736	746

Iris [Alu]



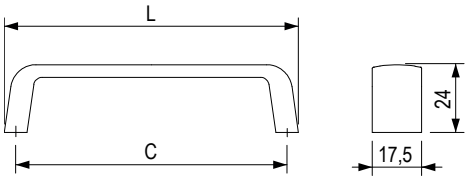

nikel brúsený	rozstup vŕtania C (mm)	dĺžka L (mm)
308974	96	104
308975	128	136
308976	160	168
308977	192	200

Nakana [Alu]



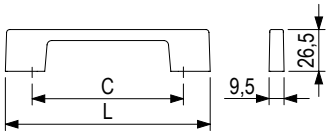

biela lesklá	čierna lesklá	čierna matná	chróm matný	nikel brúsený	chróm lesklý	rozstup vŕtania C (mm)	dĺžka L (mm)
502023	**502029**	**502035**	**502041**	**502047**	**502053**	96	129
502024	**502030**	**502036**	**502042**	**502048**	**502054**	128	161
502025	**502031**	**502037**	**502043**	**502049**	**502055**	160	193
502026	**502032**	**502038**	**502044**	**502050**	**502056**	192	225
502027	**502033**	**502039**	**502045**	**502051**	**502057**	256	289
502028	**502034**	**502040**	**502046**	**502052**	**502058**	320	353

Luca [zamac]



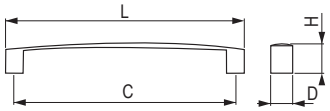

chróm matný	imitácia nehrdzavejúcej ocele	starozlatá	rozstup vŕtania C (mm)	dĺžka L (mm)	šírka D (mm)	výška H (mm)
224941	**224945**	**359879**	128	141	21	22
224942	**224946**	**359881**	160	172	21,5	23
224943	**224947**	**359882**	224	235	21,5	23

kovové úchytky a knopky

TULIP

Ulica [zamac]



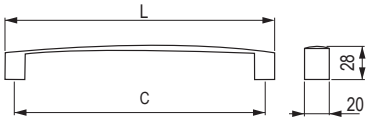

nikel matný	nikel brúsený	chróm lesklý	imitácia nehrdzavejúcej ocele	chróm matný	rozstup vŕtania C (mm)	dĺžka L (mm)
303323	**355912**	**303317**	**289690**	**289696**	128	146
303324	**355913**	**303318**	**289691**	**289697**	160	178
303325	**355914**	**303319**	**289692**	**289698**	192	210
303326	**355915**	**303320**	**289693**	**289699**	256	274
303327	**355916**	**303321**	**289694**	**289700**	320	338
303328	**355917**	**303322**	**289695**	**289701**	416	434

Rocata [Alu]





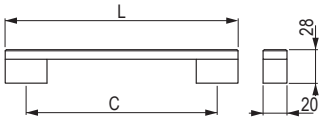

vešiak Rocata
(str. 13.20)

čierna matná	rozstup vŕtania C (mm)	dĺžka L (mm)
284104	160	203
284105	224	267
284106	320	363
284107	480	523

Lacata [Alu]



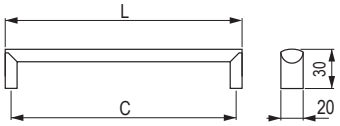

imitácia nehrdzavejúcej ocele	eloxovaný hliník	rozstup vŕtania C (mm)	dĺžka L (mm)
227223	**227230**	128	138
227224	**227231**	160	170
227225	**227232**	224	234
227226	**227233**	320	330
227227	**227234**	448	458

Kofu [zamac]



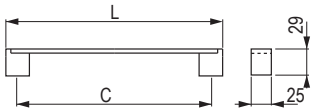

chróm matný/ eloxovaný hliník	nikel brúsený	rozstup vŕtania C (mm)	dĺžka L (mm)
37850	**37860**	128	170
37851	**37861**	160	202
37852	**37862**	192	234
37853	**37863**	256	298
37854	**37864**	320	362
37855	**37865**	384	426

Bench [Zn]



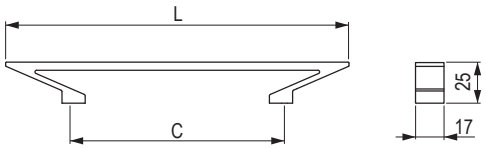

champagne zlatá	čierna matná	rozstup vŕtania C (mm)	dĺžka L (mm)
401564	**401566**	64	141
401565	**401567**	128	205

Sosa [Zn]



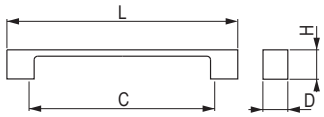

chróm matný	nikel brúsený	čierna matná	rozstup vŕtania C (mm)	dĺžka L (mm)	šírka D (mm)	výška H (mm)
37031	**37032**	**465322**	160	190	20	24
37033	**37034**	**465323**	192	225	25	26

Towada [Zn]



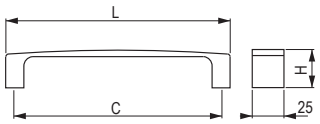

nikel brúsený	chróm matný	rozstup vŕtania C (mm)	dĺžka L (mm)	výška H (mm)
157193	**157196**	128	143	32
157194	**157197**	160	175	32
157195	**157198**	224	239	33

kovové úchytky a knopky

TULIP

Menusa [Alu]



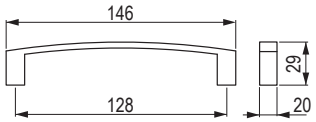

eloxovaný hliník
35971

Acara [Alu]



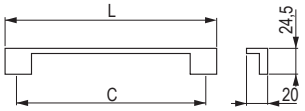

imitácia nehrdzavejúcej ocele	rozstup vŕtania C (mm)	dĺžka L (mm)
227217	160	168
227218	224	232
227219	320	328
227220	448	456

Omono [Zn]



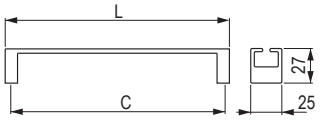

chróm lesklý	nikel brúsený	rozstup vŕtania C (mm)	dĺžka L (mm)
157187	**157188**	128	137
157185	**157186**	160	169

Bastone [zamac]



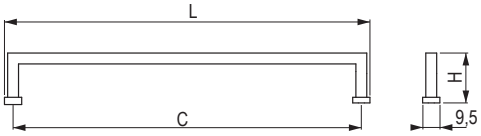

chróm lesklý	čierna matná	rozstup vŕtania C (mm)	dĺžka L (mm)	výška H (mm)
402388	**402389**	128	138	34
402391	**402392**	160	170	34
402453	**402393**	192	201,5	34
402394	**402395**	320	330	28

Davide [zamac]



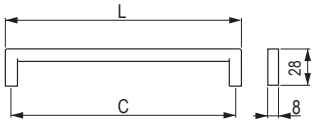

nikel brúsený	chróm matný	rozstup vŕtania C (mm)	dĺžka L (mm)
343940	**343951**	96	104
343941	**343952**	128	136
343942	**343953**	160	168
343943	**343954**	192	200
343944	**343955**	224	232
343945	**343957**	320	328
343946	**343958**	448	456

Kira [Alu]



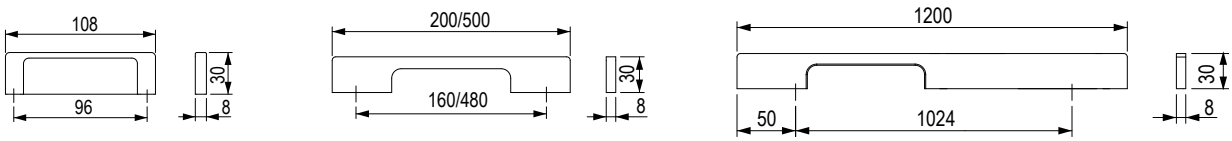

imitácia nehrdzavejúcej ocele	čierna matná	rozstup vŕtania C (mm)
494416	**494415**	96
494418	**494417**	160
494420	**494419**	480
494422	**494421**	1024

kovové úchytky a knopky

TULIP

Penka [zamac]



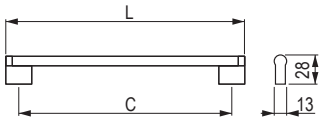

nikel brúsený	rozstup vŕtania C (mm)	dĺžka L (mm)
157250	128	136
157251	160	168
157252	192	200
157253	224	232
157254	256	264
157255	320	328
157256	448	456
157257	560	568

Porta [Alu]



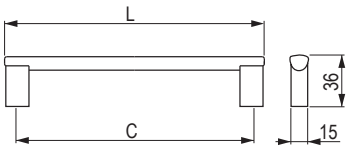

eloxovaný hliník	nikel brúsený	imitácia nehrdzavejúcej ocele	chróm lesklý	čierna matná	rozstup vŕtania C (mm)	dĺžka L (mm)
371989	**37909**	**179439**	**157786**	**465922**	96	108
371990	**37880**	**37980**	**157787**	**465923**	128	140
371991	**37881**	**37981**	**157788**	**465924**	160	172
371992	**37882**	**37982**	**157789**	**465925**	192	204
371993	**37883**	**37983**	**157790**	**465927**	224	236
371994	**37884**	**37984**	**157791**	**465928**	256	268
371995	**37885**	**37985**	**157792**	**465929**	288	300
371996	**37886**	**37986**	**157793**	**465930**	320	332
371997	**37887**	**37987**	**157794**	**465938**	384	396
371998	**37888**	**179441**	**157795**	**465937**	432	444
371999	**37889**	**37989**	**157796**	**465931**	448	460
372000	**37890**	**37990**	**157797**	**465932**	480	492
372001	**37891**	**37991**	**157798**	**465933**	544	556
389791	**37893**	**37993**	**157800**	**465934**	672	684
389789	**37894**	**37994**	**157801**	**465935**	736	748
389788	**37895**	**37995**	**157802**	**465936**	768	780

Hrazda [Fe/Alu]



str.13.45

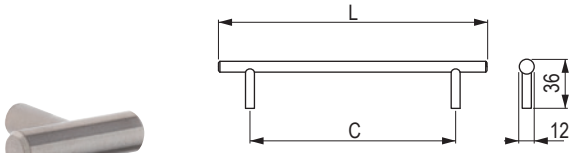

nikel matný	chróm matný	chróm lesklý	nikel brúsený	eloxovaný hliník	imitácia nehrdzavejúcej ocele	čierna matná	rozstup vŕtania C (mm)	dĺžka L (mm)
35941	**35942**	**35943**	**35947**	**202798**	**10640**	**494607**	96	136
35921	**35922**	**35923**	**35927**	**202799**	**10641**	**494608**	128	168
35661	**35662**	**35663**	**35667**	**202800**	**10642**	**494609**	160	200
36731	**36732**	**36733**	**36737**	**202801**	**10643**	**494610**	192	232
35931	**35932**	**35933**	**35937**	**202802**	**10644**	**494611**	224	264
36741	**36742**	**36743**	**36747**	**202803**	**10645**	**494612**	288	328
35651	**35652**	**35653**	**35657**	**202804**	**10646**	**494613**	320	360
35951	**35952**	**35953**	**35957**	**202805**	**10648**	**494614**	448	488
35641	**35642**	**35643**	**35647**	**202806**	×	**494615**	544	584
36751	**36752**	**36753**	**36757**	**202807**	**10652**	**494616**	672	712

Mella [Alu]



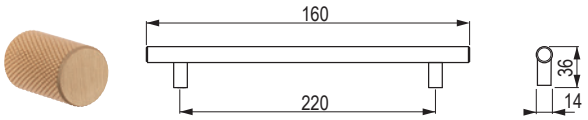

str.13.43

čierna matná	zlatá matná
396164	**396165**

Envel [zamac]



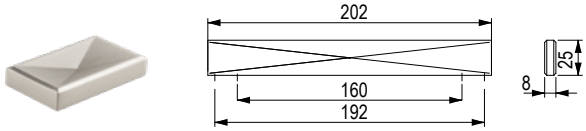

str.13.42

nikel brúsený	čierna matná	tmavá zlatá brúsená
482575	**482574**	**482573**

kovové úchytky a knopky

TULIP

Wakano [Alu]



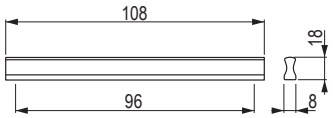

eloxovaný hliník	čierna matná
36333	**494694**

Hytech [Alu]



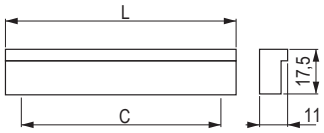

eloxovaný hliník	rozstup vŕtania C (mm)	dĺžka L (mm)
190523	64	90
359390	96	120
359392	128	150

Jakoto [Alu]



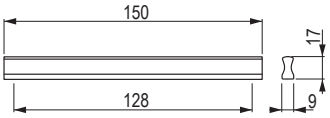

imitácia nehrdzavejúcej ocele	chróm matný	eloxovaný hliník
361877	**37051**	**37053**

Likano [Alu]



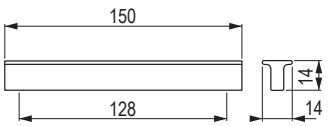

eloxovaný hliník
36332

Zuzana [zamac]



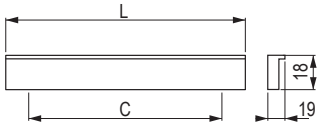

eloxovaný hliník	rozstup vŕtania C (mm)	dĺžka L (mm)
35900	32	44
35898	128	140

Isola [Alu]



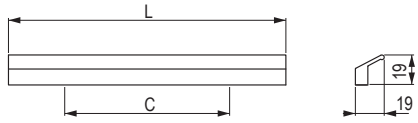

chróm lesklý	imitácia nehrdzavejúcej ocele	eloxovaný hliník	rozstup vŕtania C (mm)	dĺžka L (mm)
227293	**227297**	**227301**	96	116
227294	**227298**	**227302**	160	180
227295	**227299**	**227303**	224	244

Grenda [Alu]



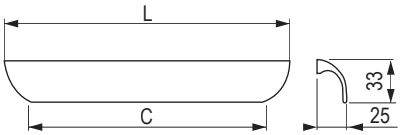

imitácia nehrdzavejúcej ocele	čierna brúsená	rozstup vŕtania C (mm)	dĺžka L (mm)
206141	**392708**	64	114
206142	**392710**	128	178
206146	**392714**	320	370

Acri [zamac]



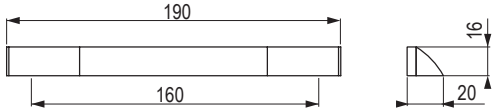

nikel brúsený	čierna matná	nikel tmavý lesklý	zlatá matná	biela matná
398580	**398581**	**398582**	**398583**	**398584**

Linea [Alu]



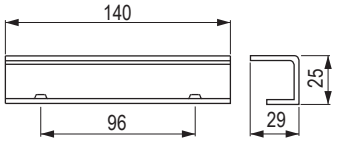

staročierna
204085

Halti [zamac]



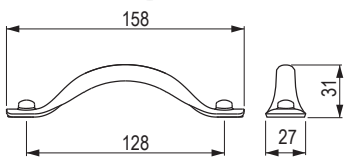

staročierna	starocín	staromeď
351829	**351831**	**351832**

Kentucky [zamac]



str.13.46



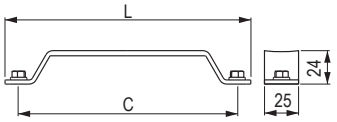

staročierna	starocín	rozstup vŕtania C (mm)	dĺžka L (mm)
202844	**202846**	160	180
202831	**202843**	192	212

Derby [zamac]



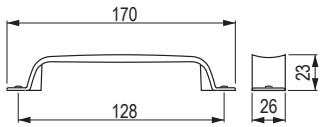

staročierna	starocín
202825	**202827**

kovové úchytky a knopky

TULIP

Sulky [zamac]



staročierna	starocín
202828	**202830**

Bones [zamac]

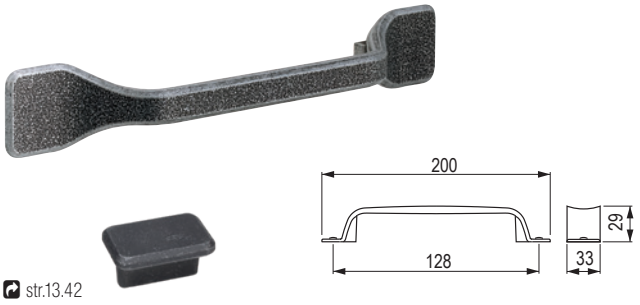

str.13.42

staročierna
351837

Andrea [Zn]

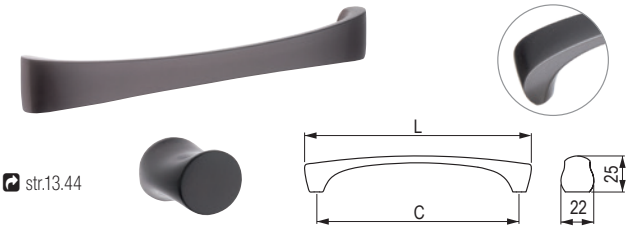

str.13.44

nikel tmavý matný	rozstup vŕtania C (mm)	dĺžka L (mm)
351947	96	110
351948	128	142
351949	160	174

Kink [zamac]

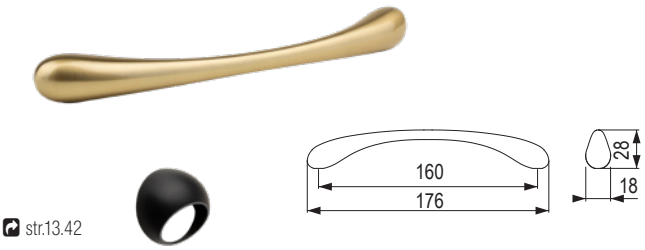

str.13.42

čierna matná	nikel brúsený	tmavá zlatá brúsená
482583	**482585**	**482584**

Ida [Fe]



nikel matný	chróm lesklý	nikel brúsený	zlatá matná	čierna matná	rozstup vŕtania C (mm)	dĺžka L (mm)
35341	**157542**	**157543**	**494659**	**494625**	96	112
157544	**157545**	**157546**	**494660**	**494626**	128	146
231423	**231424**	**231422**	**494661**	**494627**	160	170

Besina [zamac]

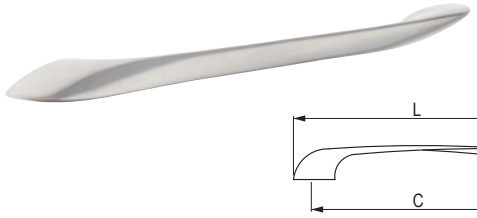

nikel matný	rozstup vŕtania C (mm)	dĺžka L (mm)
35471	96	121
35481	128	157
35491	160	190

Nomina [zamac]

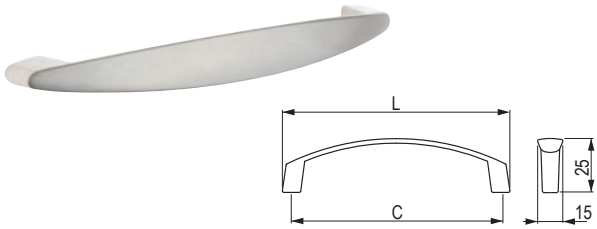

chróm matný	nikel matný	rozstup vŕtania C (mm)	dĺžka L (mm)
157534	**157535**	96	108
35232	**35231**	128	140

Iluna [zamac]

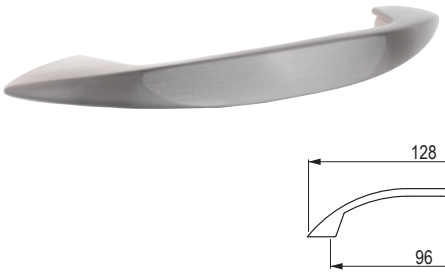

chróm matný	nikel brúsený	nikel matný
157527	**157528**	**35301**

Peneta [zamac]

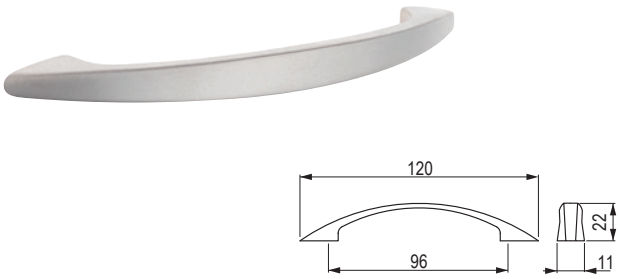

nikel matný
289686

Ruona [zamac]



nikel matný	chróm matný	chróm lesklý	čierna matná	rozstup vŕtania C (mm)	dĺžka L (mm)	šírka D (mm)
35451	**35452**	**35453**	**35455**	96	132	15
35461	**35462**	**35463**	×	128	164	16

kovové úchytky a knopky

TULIP

Piombina [zamac]



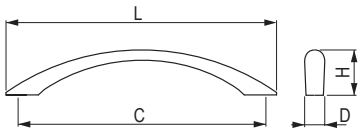

nikel matný	chróm matný	chróm lesklý	zlatá lesklá	čierna matná	nikel brúsený	staromeď tmavá	rozstup vŕtania C (mm)	dĺžka L (mm)	šírka D (mm)	výška H (mm)
35251	**35252**	**35253**	**35254**	**35255**	**157520**	**226980**	96	127	12	24
35241	**35242**	×	×	**35245**	**157521**	×	128	164	14	28

Beta [Fe]



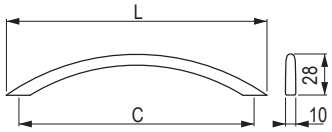

nikel matný	chróm matný	chróm lesklý	zlatá lesklá	čierna matná	biela lesklá	nikel brúsený	rozstup vŕtania C (mm)	dĺžka L (mm)
35011	**35012**	**35013**	**35014**	**35015**	**35019**	**35017**	96	110
35021	**35022**	**35023**	×	**35025**	**157522**	**157523**	128	160

Anita [zamac]



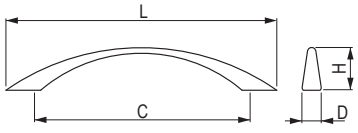

nikel matný	chróm matný	chróm lesklý	zlatá lesklá	čierna matná	biela lesklá	nikel tmavý lesklý	nikel brúsený	staromeď tmavá	rozstup vŕtania C (mm)	dĺžka L (mm)	šírka D (mm)	výška H (mm)
35071	**35072**	**35073**	**35074**	**35075**	×	×	×	×	64	81	9	23
35081	**35082**	**35083**	**35084**	**35085**	**35089**	**35088**	**157525**	**226985**	96	115	10	28
35091	**35092**	**35093**	**35094**	**35095**	×	**35098**	**157526**	**226987**	128	164	11	28

Uroso [zamac]



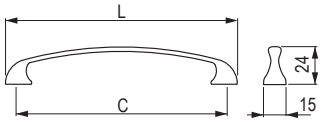

nikel matný	chróm matný	chróm lesklý	zlatá matná	čierna matná	biela lesklá	rozstup vŕtania C (mm)	dĺžka L (mm)
35631	**35632**	**35633**	**494594**	**494593**	**494604**	96	112
35141	**35142**	×	**494603**	**494602**	**494605**	128	146

Sakita [zamac]



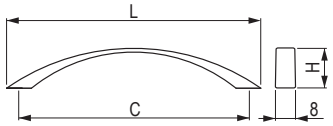

nikel brúsený	nikel matný	rozstup vŕtania C (mm)	dĺžka L (mm)	výška H (mm)
157556	**157554**	96	116	25
157723	**157721**	128	150	31

Fiona [zamac]



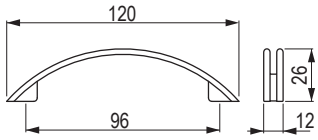

nikel matný	chróm matný	chróm lesklý
35041	**35042**	**35043**

Unesa [zamac]



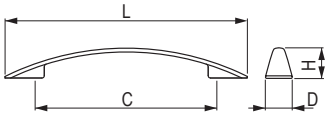

chróm matný	nikel brúsený	rozstup vŕtania C (mm)	dĺžka L (mm)	šírka D (mm)	výška H (mm)
157529	**157530**	96	141	16	23
35412	**157531**	128	186	21	24
157532	**157533**	160	216	21	24

Luda [zamac]



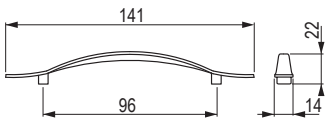

chróm lesklý	satin nikel
289667	**289668**

kovové úchytky a knopky

TULIP

Palin [zamac]

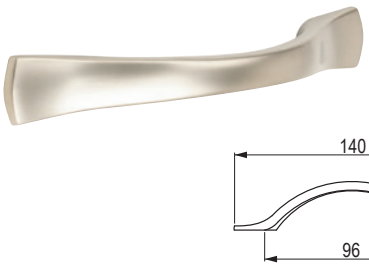

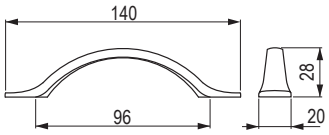

satin nikel
35561

Vali [Zn]



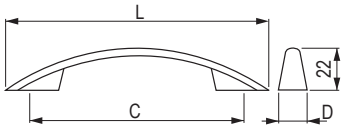

staromeď tmavá	starocín brúsený	rozstup vŕtania C (mm)	dĺžka L (mm)	šírka D (mm)
226960	**226963**	96	140	15
226961	**226964**	128	174	16
226962	×	160	206	16

Sema [Alu]



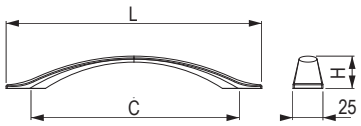

nikel tmavý brúsený	rozstup vŕtania C (mm)	dĺžka L (mm)	výška H (mm)
284053	128	181	27
284054	160	214	27
284055	256	309	29
284056	320	374	29

Vereca [Alu]



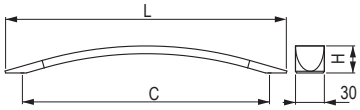

imitácia nehrdzavejúcej ocele	rozstup vŕtania C (mm)	dĺžka L (mm)	výška H (mm)
284100	160	190	28
284101	224	266	28
284102	320	356	32,6

Malada [zamac]



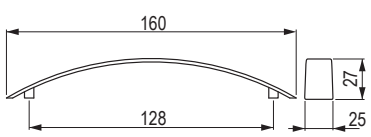

chróm matný	nikel brúsený
35832	**35837**

Dora [Zn]



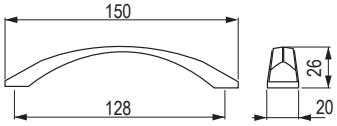

starocín brúsený	staromeď tmavá
226968	**226970**

kovové úchytky a knopky

Selena [zamac]



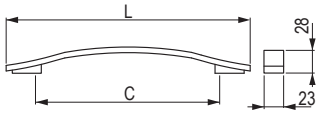

chróm matný	imitácia nehrdzavejúcej ocele	rozstup vŕtania C (mm)	dĺžka L (mm)
77942	**77943**	160	216
×	**77945**	256	341

Kewina [zamac]



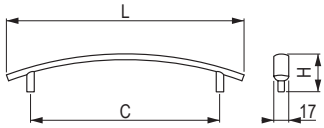

nikel matný	chróm matný	chróm lesklý	rozstup vŕtania C (mm)	dĺžka L (mm)	výška H (mm)
35161	**35162**	**35163**	96	124	25
35151	**35152**	**35153**	128	156	27

Pelena [Zn]



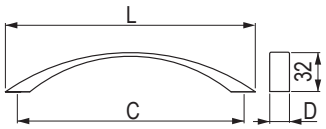

chróm matný	nikel brúsený	rozstup vŕtania C (mm)	dĺžka L (mm)	šírka D (mm)
157833	**157825**	128	140	19
157834	**157826**	160	174	20
37742	**37741**	192	228	20
157835	**157827**	224	257	20

Geneda [zamac]



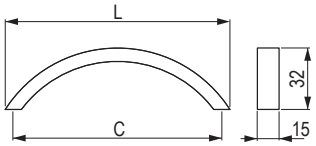

chróm matný	nikel brúsený	rozstup vŕtania C (mm)	dĺžka L (mm)
35112	**157537**	96	108
157539	**157540**	128	140

12345 Položka je skladom **12345** Položka je na objednávku

kovové úchytky a knopky

TULIP

Ruota [zamac]



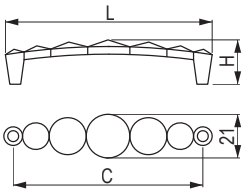

chróm lesklý	rozstup vŕtania C (mm)	dĺžka L (mm)	výška H (mm)
US008	32	48	26
US007	96	114	30
US006	128	145	30

Enza [zamac]



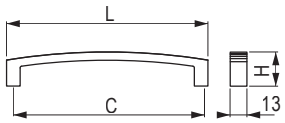

chróm lesklý	rozstup vŕtania C (mm)	dĺžka L (mm)	výška H (mm)
US004	96	107	22
US001	128	140	25

Kutta [zamac]



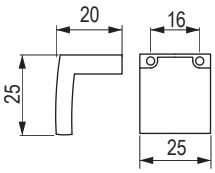

chróm lesklý

US005

Kutta [zamac]



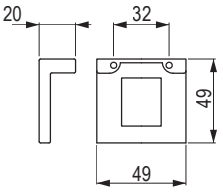

chróm lesklý

US002

Ruota [zamac]



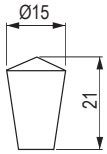

chróm lesklý

US011

Enza [zamac]

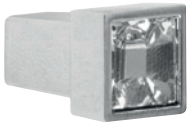

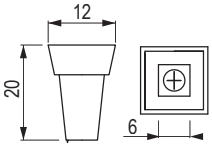

chróm lesklý

US003

kovové úchytky a knopky

Blink [zamac]



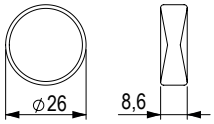

čierna matná	nikel brúsený	tmavá zlatá brúsená
482576	**482578**	**482577**

Envel [zamac]



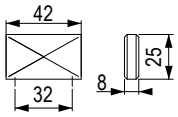

nikel brúsený	čierna matná	tmavá zlatá brúsená
482572	**482567**	**482570**

Tonk [Zn]



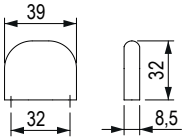

nikel brúsený	čierna matná	zlatá brúsená
489334	**489333**	**489335**

Kink [zamac]



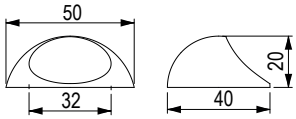

čierna matná	nikel brúsený	tmavá zlatá brúsená
482579	**482582**	**482581**

Bones [zamac]



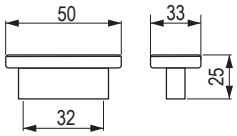



staročierna
351840

Bella [zamac]



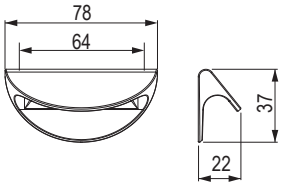



zlatá matná
396163

kovové úchytky a knopky

TULIP

Conic [Alu]



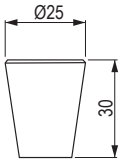

čierna matná	hnedá matná	eloxovaný hliník	zlatá matná
401555	**401556**	**401557**	**401558**

Iroko [Zn]



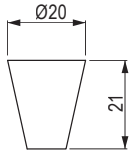

chróm matný	nikel brúsený
37251	**37252**

Koby [Alu]

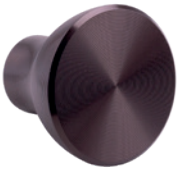

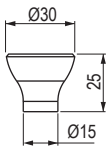

čierna matná	hnedá matná	eloxovaný hliník
401559	**401560**	**401561**

Galka [zamac]



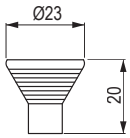

chróm lesklý	chróm matný
289671	**289672**

Ruza [Zn]



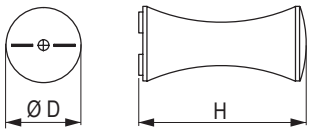

nikel matný	chróm matný	chróm lesklý	nikel brúsený	čierna matná	šírka D (mm)	výška H (mm)
157289	**157290**	**157292**	**157291**	**157293**	16	27
157294	**157295**	**157297**	**157296**	**157299**	21	35

kovové úchytky a knopky

Ota [Fe]



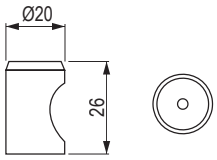



nehrdzavejúca oceľ brúsená

202884

Andrea [zamac]



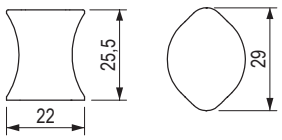



nikel tmavý matný

351946

Mella [Alu]



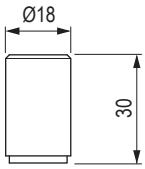

čierna matná	zlatá matná
396166	396167

Ukuda [Fe]



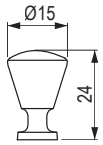

chróm matný	chróm lesklý	brúsený nikel
157306	157308	157307

Tomic [zamac]



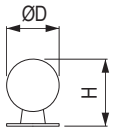

nikel matný	chróm matný	chróm lesklý	zlatá lesklá	šírka D (mm)	výška H (mm)
35261	35262	35263	×	18	23
35271	35272	35273	35274	25	32

kovové úchytky a knopky

TULIP

Jota [zamac]



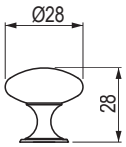

biela lesklá	nikel matný	chróm matný	chróm lesklý	zlatá lesklá	zlatá matná	čierna matná	nikel brúsený
401575	**35001**	**35002**	**35003**	**35004**	**494606**	**35005**	**35007**

Evan [zamac]



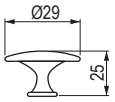

čierna matná	nikel matný	chróm matný	chróm lesklý	čierna lesklá
401570	**401571**	**401572**	**401573**	**401574**

Marusa [zamac]



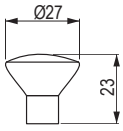

nikel matný	chróm matný	chróm lesklý
35171	**35172**	**35173**

Ruda [zamac]



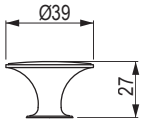

chróm matný
35892

Hrazda [Fe/Alu]



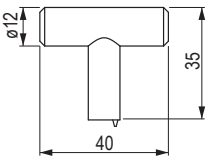

nikel matný	chróm matný	chróm lesklý	nikel brúsený	eloxovaný hliník
402377	**402378**	**402379**	**402380**	**402381**

kovové úchytky a knopky

Peca [Zn]



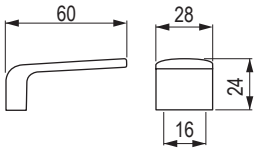

chróm lesklý/ imitácia nehrdzavejúcej ocele	chróm lesklý/biela matná
246019	**246011**

Nodie [Alu]

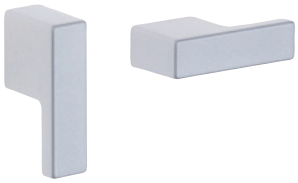

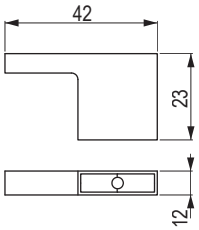

chróm matný
77916

Frame [zamac]



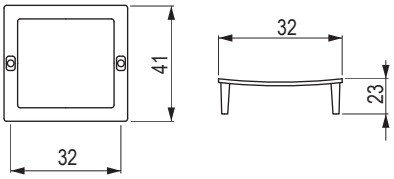

imitácia nehrdzavejúcej ocele	čierna matná
42096	**396168**

Tinto [zamac]



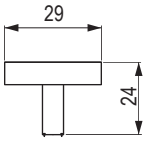

chróm matný	chróm lesklý
36313	**36314**

Prisma [Alu]



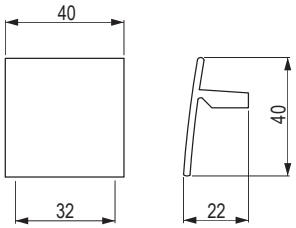

chróm matný	imitácia nehrdzavejúcej ocele
42016	**42017**

Kentucky [zamac]



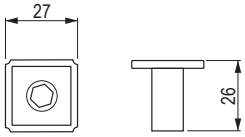

staročierna	starocín
351834	**351836**

Rustikálne a porcelánové úchytky a knopky



Menfi [zamac]

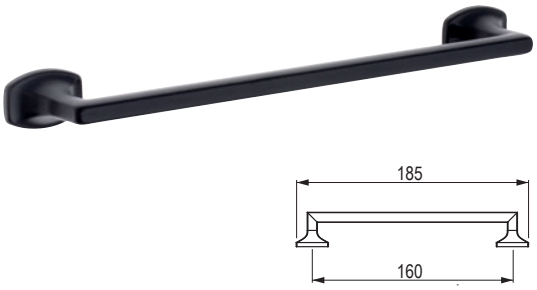



čierna matná

400314

Menfi [zamac]





čierna matná

400316

Tomo [Zn]

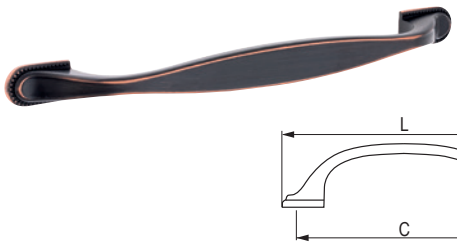

 starocín brúsený	 staromeď tmavá	rozstup vŕtania C (mm)	dĺžka L (mm)	šírka D (mm)
226919	**226920**	96	132	14
226921	**226922**	160	204	16

Tomo [Zn]



 starocín brúsený	 staromeď tmavá
226917	**226918**

Victoria [zamac]

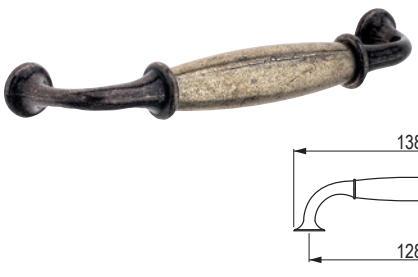

 staročierna	 starobronz
42103	**157685**

Victoria [zamac]



 staročierna	 starobronz
42104	**157684**

rustikálne a porcelánové úchytky a knopky

TULIP

Virella L [Fe]

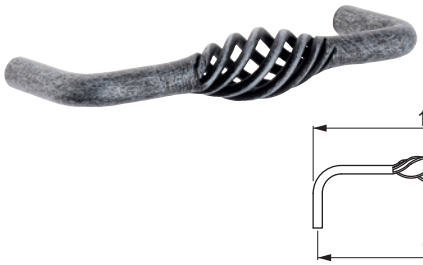

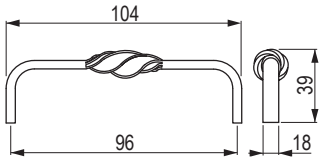



starocín
157281

Virella S [Fe]





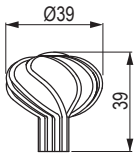





starocín
157279

Turia [Zn]



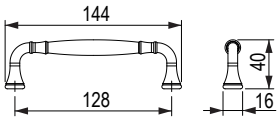

nikel brúsený	čierna matná	starozlatá
494695	**494709**	**494710**

Turia [Zn]



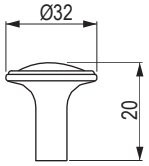

nikel matný	chróm matný	nikel brúsený	chróm lesklý	čierna matná	starozlatá
157300	**157301**	**157302**	**157303**	**494679**	**157304**

Locarno [zamac]

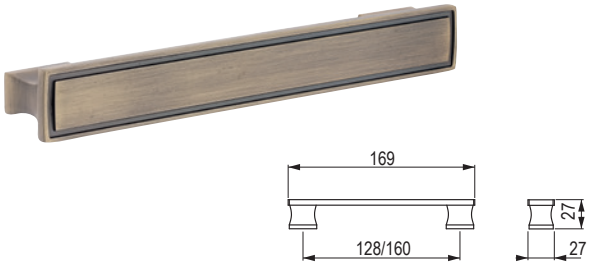

starozlatá	starocín brúsený
284322	**284323**

Locarno [zamac]

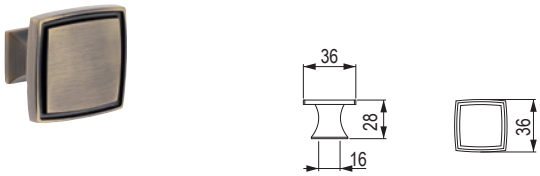

starozlatá	starocín brúsený
284319	**284320**

Rustik [zamac]

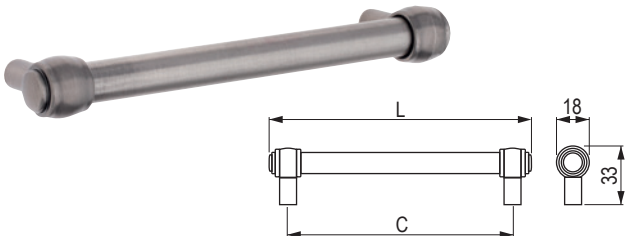

starozlatá	starocín brúsený	rozstup vŕtania C (mm)	dĺžka L (mm)
296149	**296156**	128	149
296150	**296157**	160	181
296151	**296158**	192	213
296152	**296159**	224	245
296154	**296161**	320	341

Rustik [zamac]

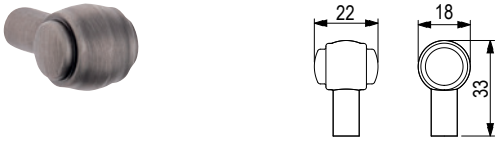

starozlatá	starocín brúsený
296164	**296165**

Country [zamac]

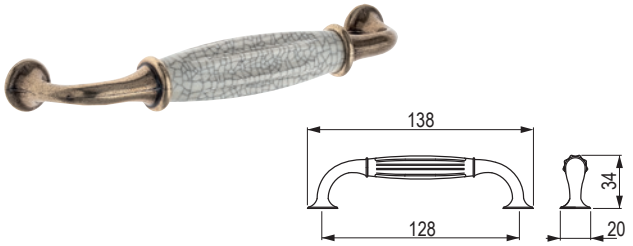

starozlatá/ porcelán béžový	starobronz/ porcelán béžový	staročierna/ porcelán béžový
157681	**42100**	**157678**

Country [zamac]



starobronz/ porcelán béžový	staročierna/ porcelán béžový	starozlatá/ porcelán béžový
42102	**157676**	**157679**

rustikálne a porcelánové úchytky a knopky

TULIP

Gipa [zamac]

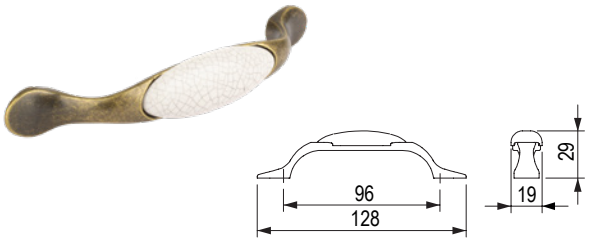

starozlatá/porcelán biely	starozlatá/porcelán popraskaný
309009	**309010**

Gipa [zamac]

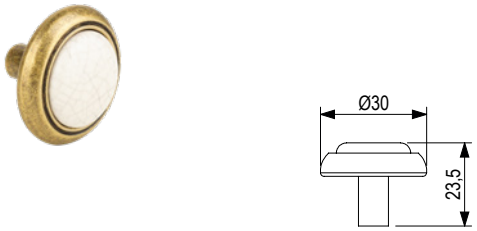

starozlatá/porcelán biely	starozlatá/porcelán popraskaný
309013	**309012**

Sara [zamac]

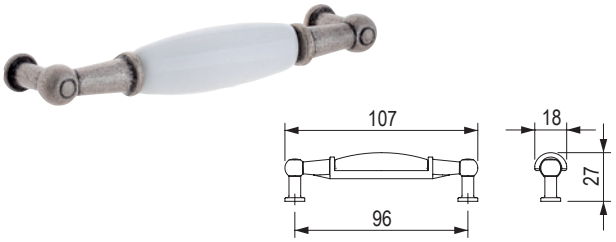

starocín/ porcelán biely	starozlatá/ porcelán biely	starozlatá/ porcelán popraskaný
288823	**309006**	**309007**

Sara [zamac]



starocín/ porcelán biely	starozlatá/ porcelán béžový
288820	**288821**

Margarita [zamac]



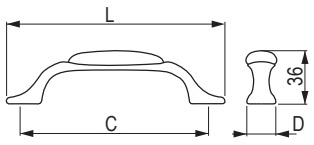

starocín/ porcelán/motív	starozlatá/ porcelán/motív	starocín/ porcelán biely	starozlatá/ porcelán béžový	hnedá/ porcelán/motív	rozstup vŕtania C (mm)	dĺžka L (mm)	šírka D (mm)
288805	**288808**	**288806**	**288807**	**288809**	96	127	25
288800	**288803**	**288801**	**288802**	**288804**	128	159	26

Margarita [zamac]



starocín/porcelán/motív	starocín/porcelán biely	starocín/porcelán biely	starozlatá/porcelán béžový	hnedá/porcelán/motív
288810	**288813**	**288811**	**288812**	**288814**

Vintage [zamac]



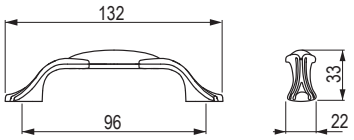

starozlatá/porcelán/motív
360611

Vintage [zamac]



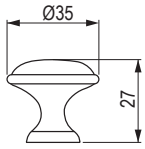

starozlatá/porcelán/motív
360609

Serena [zamac]

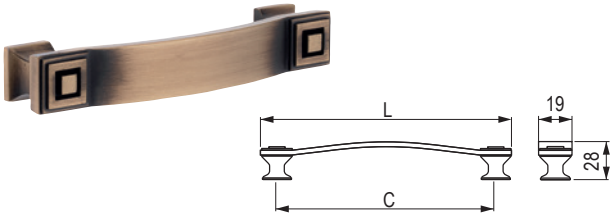

starozlatá	rozstup vŕtania C (mm)	dĺžka L (mm)
157282	96	115
157283	128	147
157284	160	180

Serena [zamac]



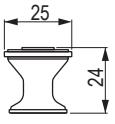

starozlatá
157285

rustikálne a porcelánové úchytky a knopky

TULIP

Uliko [zamac]

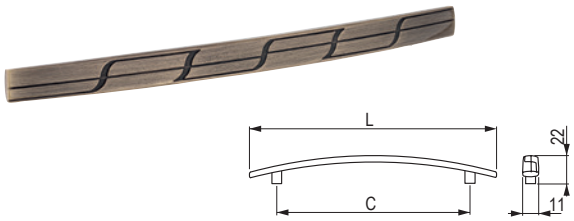

starozlatá	rozstup vŕtania C (mm)	dĺžka L (mm)
157265	96	141
157266	128	173

Loka [zamac]



čierna matná	nikel brúsený	zlatá matná
494175	**409056**	**494174**

Shell [zamac]



staročierna	starocín
202872	**202874**

Cona [zamac]

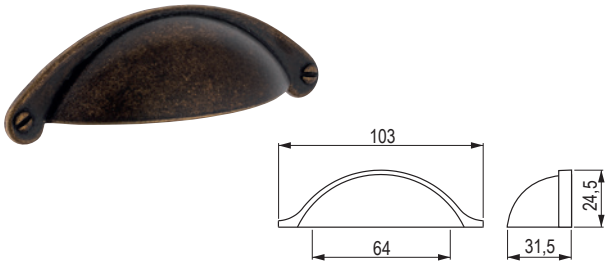

starozlatá	staročierna
285004	**351875**

Corsica [zamac]

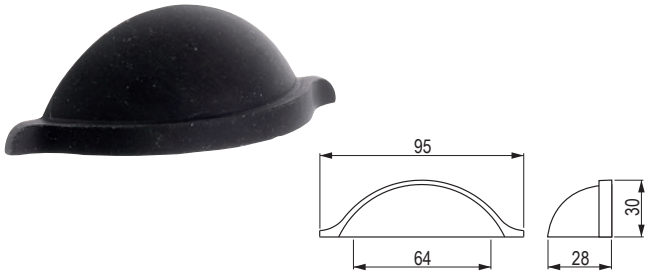

staročierna	starocín
202869	**202871**

Bold [zamac]

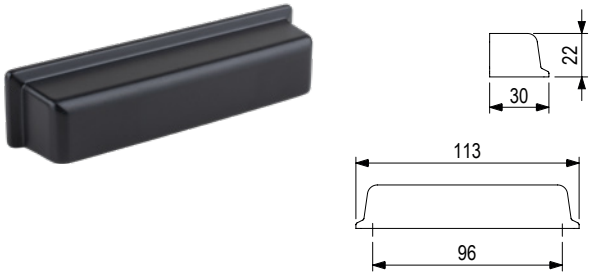

starozlatá	staročierna
494194	**494195**

KESSEBÖHMER



FREEspace



FREEfold



FREEslide

www.kesse.cz

01
02
03
04
05
06
07
08
09
10
11
12
13
14
15
16
17

Dēmos
Všetko pre výrobu nábytku

FREElift
by Kesseböhmer

Zápustné úchytky a profily



Panel [zamac]



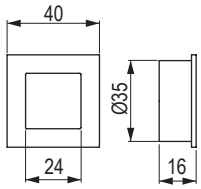

nikel brúsený

401582

Panel F [zamac]



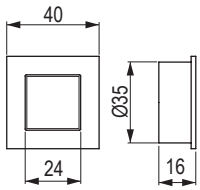

nikel brúsený

401584

Ring [zamac]



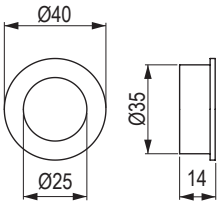

nikel brúsený	chróm lesklý
401586	**401587**

Ring F [zamac]



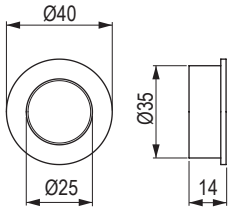

nikel brúsený	chróm lesklý
401588	**401589**

Kaniva [zamac]



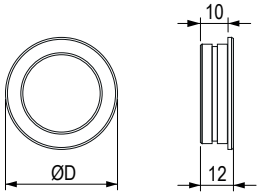

nikel matný	chróm matný	chróm lesklý	čierna matná	dĺžka D (mm)	rozmery zahĺbenia (frézovania) (mm)
35531	**35532**	**35533**	**482746**	40	35 × 35 × 10
35541	**35542**	**35543**	**482745**	50	42 × 42 × 10

zápustné úchytky a profily

TULIP

Avoca [Zn]



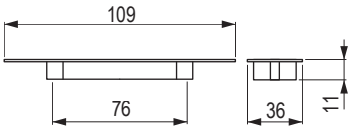

Model určený primárne pre posuvné dvere.

chróm matný	nikel matný	rozmery zahĺbenia (frézovania) (mm)
37771	**37773**	82 × 26,5 × 9

Misura [zamac]



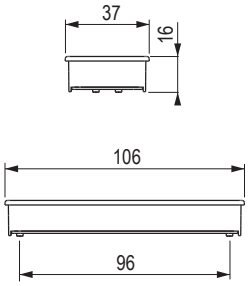

tmavá zlatá	zahĺbenie (frézovanie) (mm)
506047	103×34×14

Carpi [zamac]



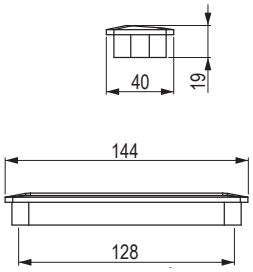

antracit	nikel matný	zahĺbenie (frézovanie) (mm)
400311	**400312**	137 × 32 × 13

Shellby [zamac]



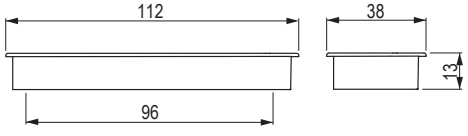

nikel brúsený	staročierna	starobronz	čierna matná	zahĺbenie (frézovanie) (mm)
398092	**398093**	**398094**	**398095**	107 × 31 × 12,5

Gliss [zamac]



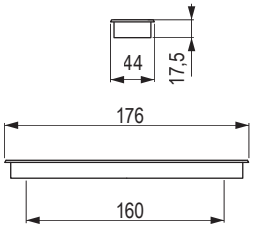

Model určený primárne pre posuvné dvere.

staročierna	starocín	rozmery zahĺbenia (frézovania) (mm)
351940	**351941**	172 × 39 × 14

Swift [zamac]



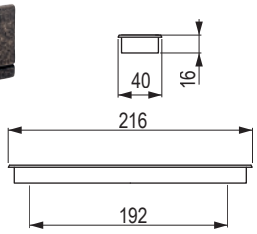

Model určený primárne pre posuvné dvere.

imitácia nehrdzavejúcej ocele	starobronz	rozmery zahĺbenia (frézovania) (mm)
42112	**157579**	211 × 35 × 14

Madrid [zamac]



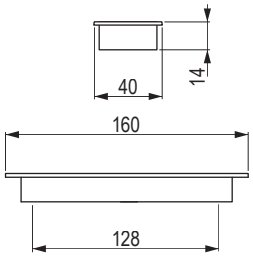

Model určený primárne pre posuvné dvere.

strieborná	čierna matná	rozmery zahĺbenia (frézovania) (mm)
36334	**482586**	142,6 × 30 × 12

Rulida [Alu]



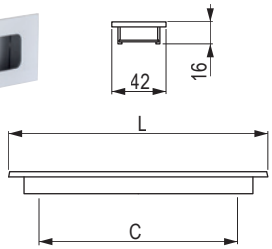

eloxovaný hliník	rozstup vŕtania C (mm)	dĺžka L (mm)	rozmery zahĺbenia (frézovania) (mm)
37006	128	145	136 × 33 × 14
37007	256	278	267 × 33 × 14
37008	320	337	327 × 33 × 14

Rapid [zamac]



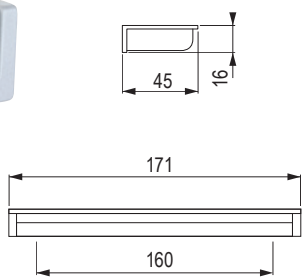

strieborná	rozmery zahĺbenia (frézovania) (mm)
215529	167 × 40 × 12,5

Orinoco [Zn]



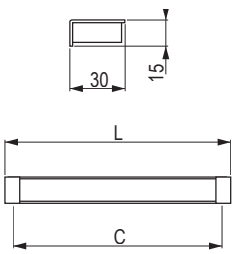

strieborná	rozstup vŕtania C (mm)	dĺžka L (mm)	rozmery zahĺbenia (frézovania) (mm)
157785	96	106	102 × 27 × 11
37201	128	138	134 × 27 × 11

zápustné úchytky a profily

TULIP

Pesara [Zn]



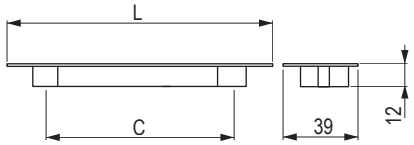

nikel brúsený	chróm matný	nikel matný	rozstup vŕtania C (mm)	dĺžka L (mm)	rozmery zahĺbenia (frézovania) (mm)
157782	**157783**	**157784**	96	107	102 × 28 × 10
157781	**37781**	**37783**	128	139	135 × 28 × 10

Malena [Alu]



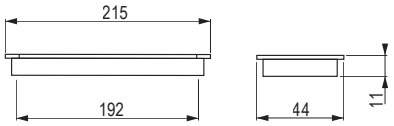

Model určený primárne pre posuvné dvere.

Úchytku Malena je možné vďaka malej hrúbke použiť na posuvné dvere hrúbky 18 mm.

eloxovaný hliník	imitácia nehrdzavejúcej ocele	rozmery zahĺbenia (frézovania) (mm)
226998	**227000**	209 × 38 × 9

Concava [zamac]



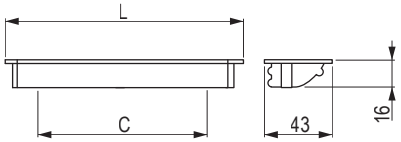

strieborná lesklá	chróm matný	nikel brúsený	rozstup vŕtania C (mm)	dĺžka L (mm)	rozmery zahĺbenia (frézovania) (mm)
37331	**37332**	**37333**	96	109	103 × 36 × 14
157776	**157777**	**157778**	128	140	137 × 36 × 14
37191	**37192**	**37193**	160	171	167 × 36 × 14

Anetta [Alu]



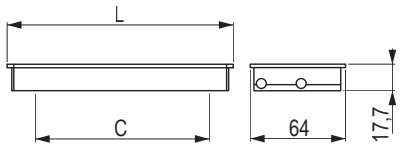

eloxovaný hliník	rozstup vŕtania C (mm)	dĺžka L (mm)	rozmery zahĺbenia (frézovania) (mm)
37870	96	120	114 × 57,5 × 14,5
37871	128	150	144 × 57,5 × 14,5

Maluka [Alu]



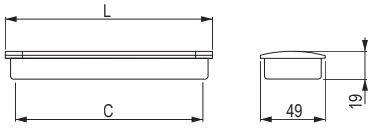

eloxovaný hliník	imitácia nehrdzavejúcej ocele	rozstup vŕtania C (mm)	dĺžka L (mm)	rozmery zahĺbenia (frézovania) (mm)
157510	**157514**	128	143	138 × 42,3 × 14,2
157511	**157515**	160	175	170 × 42,3 × 14,2

Nave [Alu]



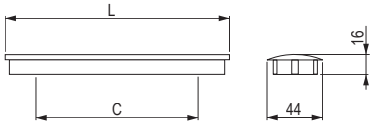

eloxovaný hliník	imitácia nehrdzavejúcej ocele	rozstup vŕtania C (mm)	dĺžka L (mm)	rozmery zahĺbenia (frézovania) (mm)
225013	**225017**	96	106	101 × 36 × 11
225014	**225018**	160	170	166 × 36 × 11
225015	**225041**	320	330	326 × 36 × 11

zápustné úchytky a profily

TULIP

Lori [Alu]

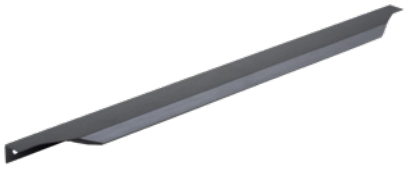

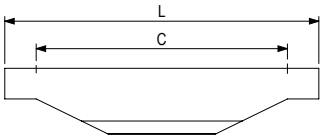

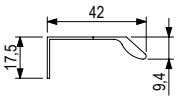

imitácia nehrdzavejúcej ocele	tmavá zlatá brúsená	čierna brúsená	rozstup vŕtania C (mm)	dĺžka L (mm)
497691	**497694**	**497688**	160	200
497692	**497695**	**497689**	256	350
497693	**497696**	**497690**	480	500

Nary [Alu]



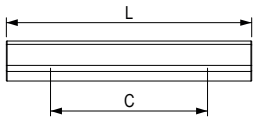

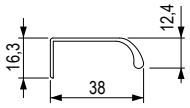

imitácia nehrdzavejúcej ocele	čierna matná	antracit	rozstup vŕtania C (mm)	dĺžka L (mm)
456882	**456876**	**460523**	32	50
456883	**456877**	**460524**	64	100
456884	**456878**	**460525**	160	200
456885	**456879**	**460526**	256	300
456886	**456880**	**460527**	352	400
456887	**456881**	**460528**	480	500

Lucata [Alu]



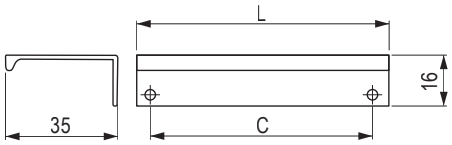

biela matná	čierna matná	chróm lesklý	imitácia nehrdzavejúcej ocele	eloxovaný hliník	zlatá brúsená	rozstup vŕtania C (mm)	dĺžka L (mm)
360347	**360352**	**227265**	**227271**	**227276**	**474383**	32	52
360348	**360353**	**227266**	**227272**	**227277**	**474384**	64	84
360349	**360354**	**227267**	**227273**	**227278**	**474385**	96	116
360350	**360355**	**227269**	**227274**	**227279**	**474386**	160	180
360351	**360356**	**227270**	**227275**	**227280**	**474387**	320	340
354155	**354154**	**354158**	**354153**	**354152**	**474388**	480	500
×	**494662**	×	**494663**	**284334**	×	×	3000

zápustné úchytky a profily

TULIP

Sophia [Alu]



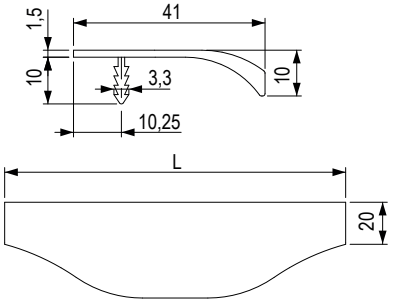

imitácia nehrdzavejúcej ocele	čierna matná	dĺžka L (mm)
494256	**494266**	146
494248	**494261**	196
494674	**494673**	246
494246	**494263**	296
494247	**494264**	346
494253	**494265**	396
494250	**494262**	446
494249	**494267**	496
368532	**494666**	546
494252	**494268**	596
494254	**494269**	696
494255	**494270**	796
494251	**494271**	896
494257	**494272**	996
494258	**494273**	1196

Ramara [Alu]



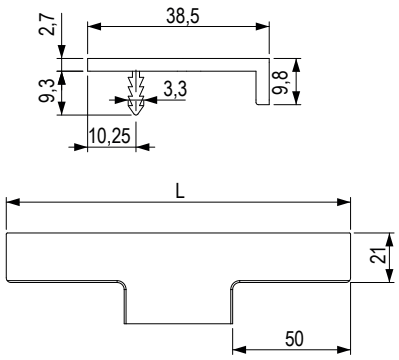

imitácia nehrdza-vejúcej ocele	eloxovaný hliník	čierna brúsená	dĺžka L (mm)
244831	**244834**	**366458**	146
244832	**244835**	**366459**	196
487951	**487953**	**487954**	246
202816	**244836**	**366460**	296
202817	**244837**	**366461**	346
244833	**244838**	**366462**	396
202818	**244839**	**366463**	446
202819	**244840**	**366464**	496
494678	**494677**	**494676**	546
202820	**244841**	**366465**	596
487955	**487956**	**487957**	696
202821	**244842**	**366466**	796
202822	**244843**	**366467**	896
202823	**244844**	**366468**	996
202824	**244845**	**366469**	1196

Tende [Alu]



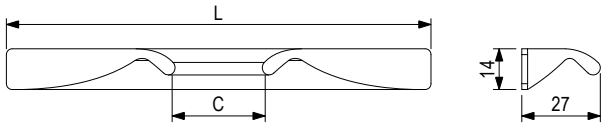

imitácia nehrdzavejúcej ocele	čierna matná	antracit	eloxovaný hliník	rozstup vŕtania C (mm)	dĺžka L (mm)
456845	**456819**	**456832**	**456858**	64/96	146
456846	**456820**	**456833**	**456859**	64/96	196
456847	**456821**	**456834**	**456860**	128/160	296
456848	**456822**	**456835**	**456861**	160/224	346
456849	**456823**	**456836**	**456863**	192/256	396
456850	**456824**	**456837**	**456866**	224/288	446
456851	**456825**	**456838**	**456867**	288/352	496
456852	**456826**	**456839**	**456869**	384/448	596
456853	**456827**	**456840**	**456870**	480/544	696
456854	**456828**	**456841**	**456871**	576/640	796
456855	**456829**	**456842**	**456872**	672/736	896
456856	**456830**	**456843**	**456873**	768/832	996
456857	**456831**	**456844**	**456874**	960/1024	1196

Zoid [Alu]



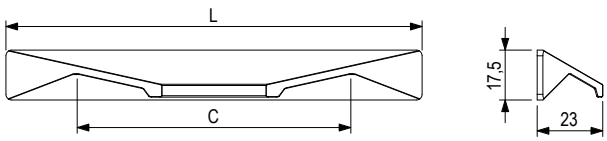

imitácia nehrdzavejúcej ocele	čierna matná	biela matná	eloxovaný hliník	rozstup vŕtania C (mm)	dĺžka L (mm)
456784	**456748**	**456762**	**456799**	16/32	146
456785	**456749**	**456770**	**456800**	32/64	196
456786	**456750**	**456771**	**456801**	128/160	296
456787	**456751**	**456772**	**456802**	160/224	346
456788	**456752**	**456775**	**456803**	192/256	396
456789	**456753**	**456776**	**456804**	224 /288	446
456791	**456754**	**456777**	**456805**	288 /352	496
456792	**456755**	**456778**	**456806**	384 /448	596
456793	**456756**	**456779**	**456807**	480 /544	696
456794	**456758**	**456780**	**456808**	576 /640	796
456795	**456759**	**456781**	**456809**	672/736	896
456796	**456760**	**456782**	**456810**	768 /832	996
456797	**456761**	**456783**	**456811**	960 /1024	1196

zápustné úchytky a profily

TULIP

Juvio [Alu]

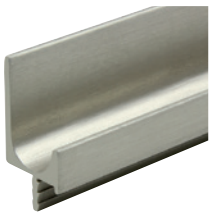

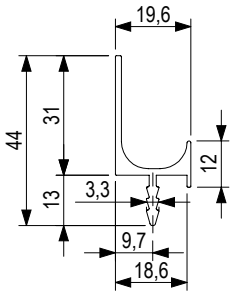

eloxovaný hliník	imitácia nehrdzavejúcej ocele	biela matná	čierna matná	dĺžka L (mm)	hrúbka lamina (mm)
506395	**202858**	×	×	297	18
506396	**202859**	×	×	347	18
506397	**202860**	×	×	397	18
506398	**202861**	×	×	447	18
506399	**202862**	×	×	497	18
506400	**202863**	×	×	697	18
506401	**202864**	×	×	597	18
506402	**202865**	×	×	797	18
506403	**202866**	×	×	897	18
506404	**202867**	×	×	997	18
506405	**276814**	×	×	1197	18
276815	**276814**	**466366**	**466365**	2900	18

Paolo [Alu]

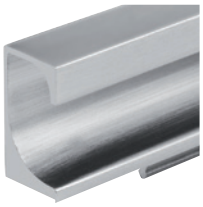

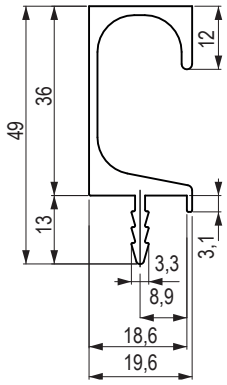

eloxovaný hliník	imitácia nehrdzavejúcej ocele	biela matná	čierna matná	dĺžka L (mm)	hrúbka lamina (mm)
506366	**506384**	×	×	297	18
506367	**506385**	×	×	347	18
506368	**506386**	×	×	397	18
506369	**506387**	×	×	447	18
506370	**506388**	×	×	497	18
506371	**506389**	×	×	597	18
506374	**506390**	×	×	697	18
506376	**506391**	×	×	797	18
506377	**506392**	×	×	897	18
506378	**506393**	×	×	997	18
506379	**506394**	×	×	1197	18
276820	**276821**	**466371**	**466368**	2900	18

Juvio L [Alu]



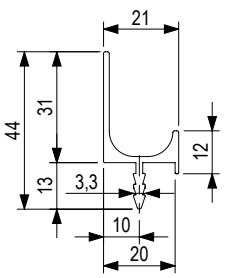

eloxovaný hliník	imitácia nehrdzavejúcej ocele	dĺžka L (mm)	hrúbka lamina (mm)
494712	**494711**	2900	20

Paolo L [Alu]



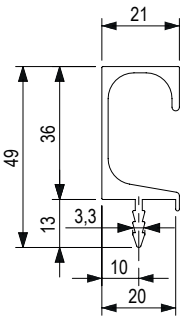

eloxovaný hliník	imitácia nehrdzavejúcej ocele	dĺžka L (mm)	hrúbka lamina (mm)
494714	**494713**	2900	20

Maritta [Alu]



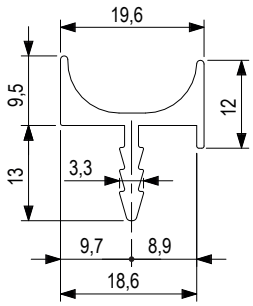

eloxovaný hliník	imitácia nehrdzavejúcej ocele	dĺžka L (mm)
276816	**276817**	3000

Fano [Alu]



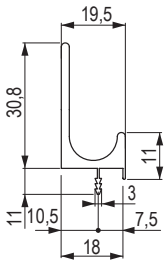

eloxovaný hliník	čierna matná	dĺžka L (mm)
UC001	**399431**	2450

Teppo [Alu]

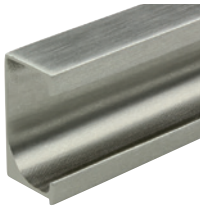

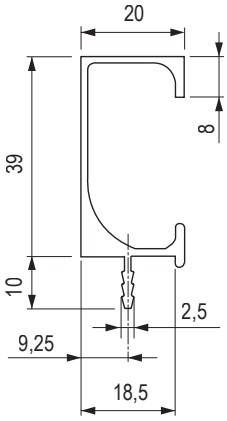

imitácia nehrdzavejúcej ocele	dĺžka L (mm)
205113	297
205114	347
205115	397
205116	447
205117	497

imitácia nehrdzavejúcej ocele	dĺžka L (mm)
205118	597
205119	797
205120	897
205121	997
205122	1197

Ria [Alu]

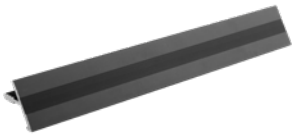

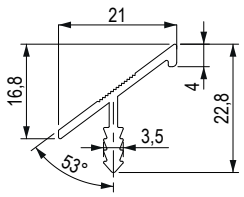

eloxovaný hliník	čierna matná	imitácia nehrdzavejúcej ocele	dĺžka L (mm)
491992	**491993**	**491994**	2900

Lungo [Alu]



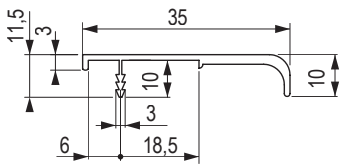

eloxovaný hliník	dĺžka L (mm)
UC004	2950

Gola systém

Systém pre bezúchytkové otváranie dverí. Zahŕňa profily horizontálne aj vertikálne (šatníkové skrine a kuchynské zostavy zabudované od zeme až po strop).



Horizontálny dvierkový „J“ profil

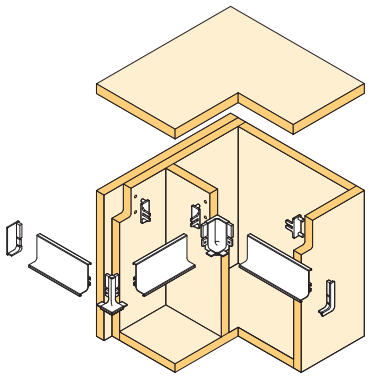

Horizontálny zásuvkový „C“ profil

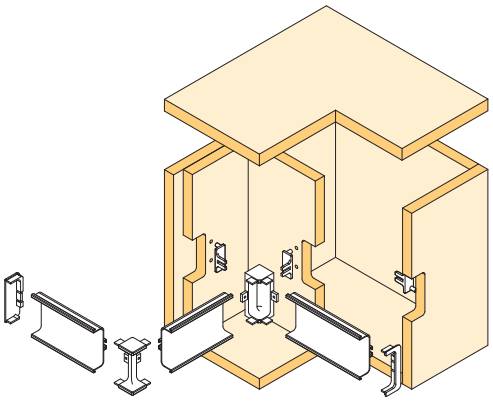

vertikálne profily (bočný a stredový)

Horizontálne profily Gola

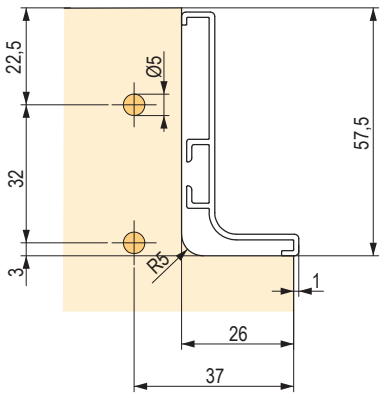

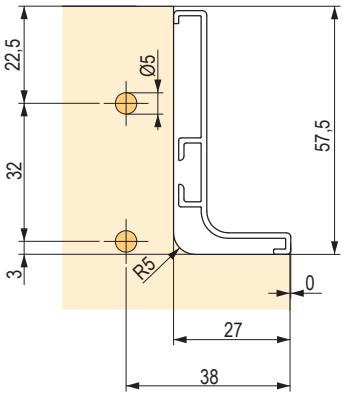

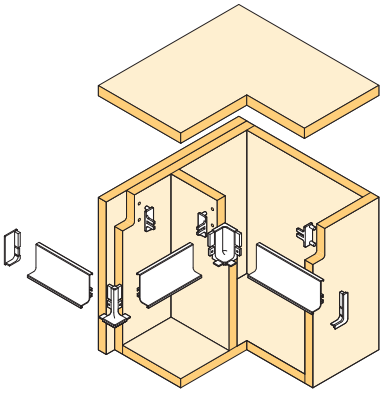



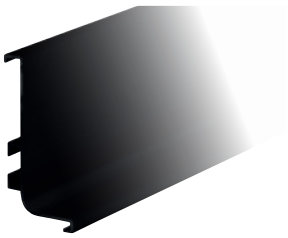

imitácia nehrdzavejúcej ocele	eloxovaný hliník	biela pololesk	čierna matná	tmavá zlatá
228304	**151631**	**284149**	**404389**	**502335**

- profil pod pracovnú dosku
- uvedené montážne rozmery platia pre prípad, že profil bude presahovať 1 mm
- pokiaľ chcete mať profil zapustený v rovine, navýšte ich o 1 mm (37⇨38, 26⇨27)

Otvorená koncovka dvierkového profilu



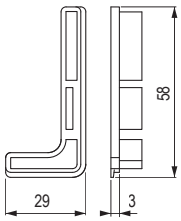

strieborná plast	biela plast	čierna plast	imitácia nehrdzavejúcej ocele kov	eloxovaný hliník kov	čierna kov	tmavo zlatá
232861	**289124**	**404394**	**228305**	**151632**	**404397**	**502337**

- súprava P+Ľ koncovka

Uzavretá koncovka dvierkového profilu



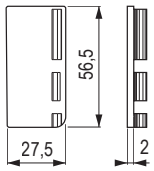

strieborná plast	biela plast	čierna plast	imitácia nehrdzavejúcej ocele kov	eloxovaný hliník kov	čierna kov	tmavo zlatá
284152	**289121**	**404392**	**284150**	**284151**	**404399**	**502338**

- súprava P+Ľ koncovka

Vonkajší roh dvierkového profilu



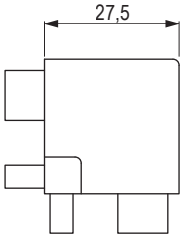

imitácia nehrdzavejúcej ocele	eloxovaný hliník	biela	čierna	tmavo zlatá
228306	**151717**	**284153**	**404393**	**502339**

- materiál: hliník

zápustné úchytky a profily

TULIP

Vnútorný roh dvierkového profilu



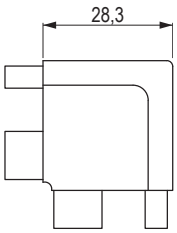

imitácia nehrdzavejúcej ocele	eloxovaný hliník	biela	čierna	tmavo zlatá
228307	**151718**	**284154**	**404391**	**502340**

- materiál: hliník

Zásuvkový C profil 4 100 mm



imitácia nehrdzavejúcej ocele	eloxovaný hliník	biela pololesk	čierna	tmavá zlatá brúsená
228308	**151732**	**284155**	**404404**	**502336**

- profil na použitie medzi zásuvkami nad sebou
- uvedené montážne rozmery platia pre prípad, že profil bude presahovať 1 mm
- pokiaľ chcete mať profil zapustený v rovine, navýšte ich o 1 (37⇨38, 26⇨27)

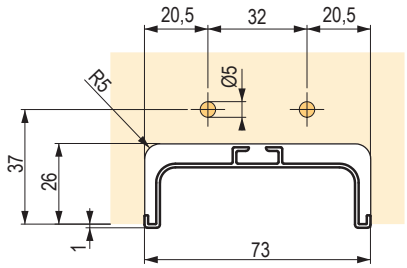

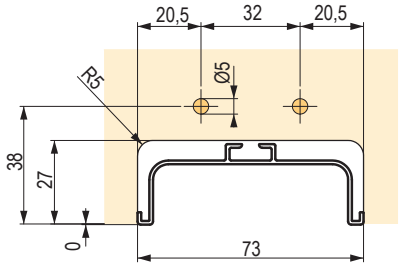

Otvorená koncovka zásuvkového profilu



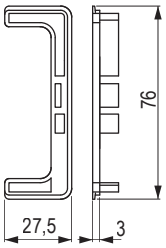

strieborná plast	biela plast	čierna plast	imitácia nehrdzave-júcej ocele kov	eloxovaný hliník kov	čierna kov	zlatá kov
232862	**289123**	**404414**	**228309**	**151785**	**404415**	**502341**

- súprava P+Ľ koncovka
- používa sa len, pokiaľ profil nie je medzi bokmi skrinky

Uzavretá koncovka zásuvkového profilu



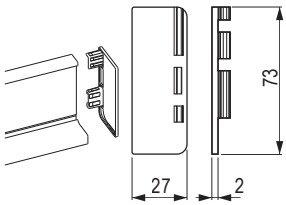

strieborná plast	biela plast	čierna plast	imitácia nehrdzavejúcej ocele kov	eloxovaný hliník kov	čierna kov	zlatá kov
284158	**289122**	**404406**	**284156**	**284157**	**404417**	**502342**

- súprava P+Ľ koncovka
- používa sa len, pokiaľ profil nie je medzi bokmi skrinky

Vonkajší roh zásuvkového profilu



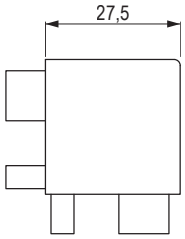

imitácia nehrdzavejúcej ocele	eloxovaný hliník	biela lesklá	čierna lesklá	zlatá
228310	**151786**	**284159**	**404413**	**502343**

- materiál: hliník

Vnútorný roh zásuvkového profilu



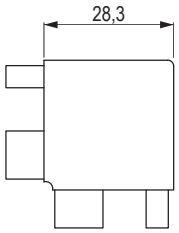

imitácia nehrdzavejúcej ocele	eloxovaný hliník	biela lesklá	čierna matná	zlatá
228311	**151821**	**284160**	**404405**	**502344**

- materiál: hliník

Príchyt zásuvkového a dvierkového profilu

270092

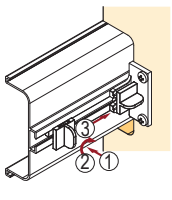

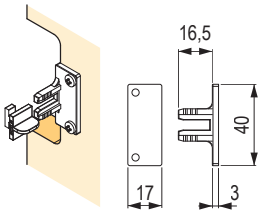

342984

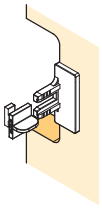

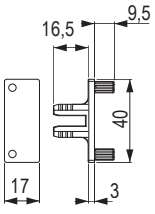

plast	plast, príchyt s tŕňmi
270092	**342984**

- súprava 2 príchytov na upevnenie profilu k bokom skrine
- sofistikované riešenie umožňujúce montáž profilu do už zostavenej skrinky

zápustné úchytky a profily

TULIP

Dvierkový J profil 4 100 mm s LED

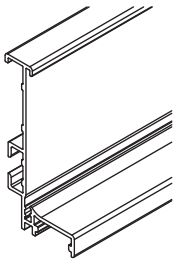

imitácia nehrdzavejúcej ocele	eloxovaný hliník	biela pololesk	čierna matná	tmavá zlatá brúsená
504523	**504524**	**504525**	**504526**	**504527**

- profil pod pracovnú dosku
- uvedené montážne rozmery platia pre prípad, že profil bude presahovať 1 mm
- pokiaľ chcete mať profil zapustený v rovine, navýšte ich o 1 mm (37⇨38, 26⇨27)

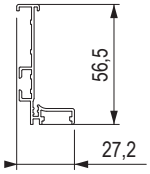

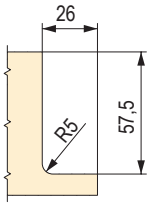

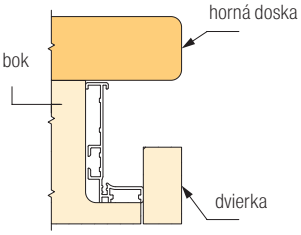

LED pásik nie je súčasťou dodávky a je nutné ho objednať samostatne.

Nutné dokúpit difúzor 504528

Zásuvkový C profil 4 100 mm s LED

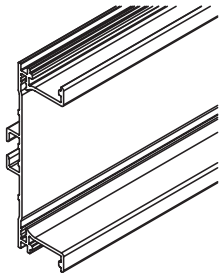

imitácia nehrdzavejúcej ocele	eloxovaný hliník	biela pololesk	čierna matná	tmavá zlatá brúsená
505493	**505494**	**505495**	**505496**	**505485**

- profil na použitie medzi zásuvkami nad sebou
- uvedené montážne rozmery platia pre prípad, že profil bude presahovať 1 mm
- pokiaľ chcete mať profil zapustený v rovine, navýšte ich o 1 mm (37⇨38, 26⇨27)

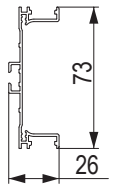

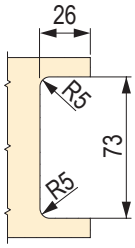

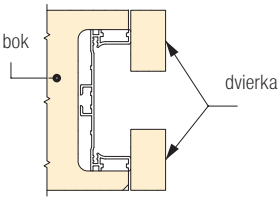

LED pásik nie je súčasťou dodávky a je nutné ho objednať samostatne.

Nutné dokúpit difúzor 504528

Gola krytka (difúzer) pre dvierkový J a C profil s LED 4,1 m

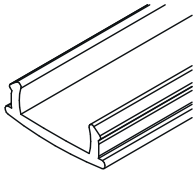

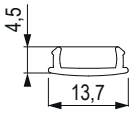

transparentný plast
504528

- materiál: plast

Vertikálne profily Gola pre bezúchytkové otváranie dverí skríň

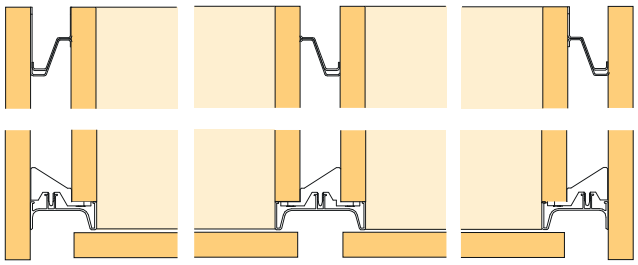

Krajný profil Snap on 2 700 mm



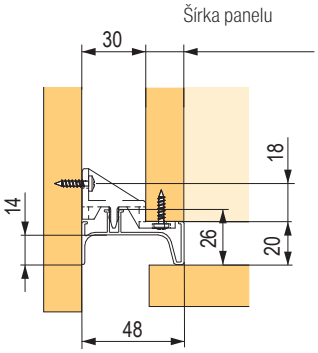

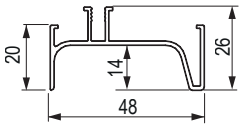

imitácia nehrdzavejúcej ocele	eloxovaný hliník	biela pololesk	čierna matná	tmavá zlatá brúsená
502345	**502346**	**502348**	**502349**	**502350**

Príslušenstvo k vertikálnym profilom Snap on

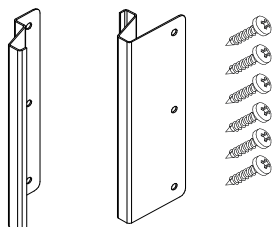

kód	popis
504520	kovový vymedzovací diel pre krajný a stredový profil

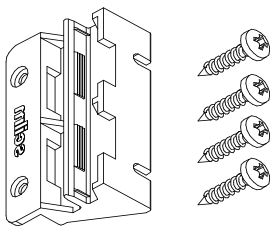

kód	popis
504521	príchyt plastový snap on pre krajný profil

zápustné úchytky a profily

TULIP

Stredový profil Snap on 2 700 mm



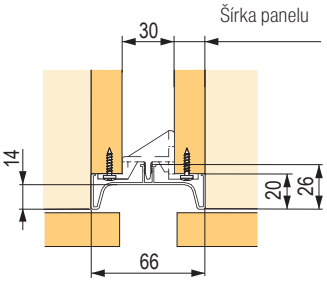

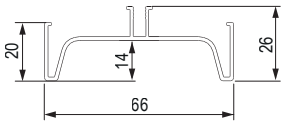

imitácia nehrdzavejúcej ocele	eloxovaný hliník	biela pololesk	čierna matná	tmavá zlatá brúsená
502351	**502352**	**502353**	**502354**	**502355**

Príslušenstvo k vertikálnym profilom Snap on

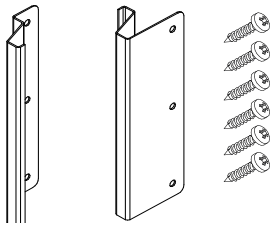

kód	popis
504520	kovový vymedzovací diel pre krajný a stredový profil

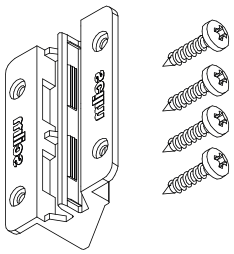

kód	popis
504522	príchyt plastový snap on pre stredový profi

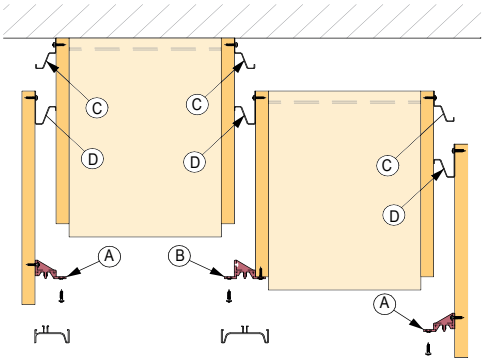

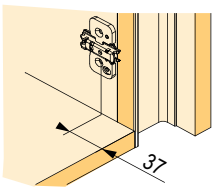



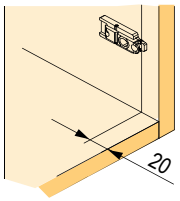

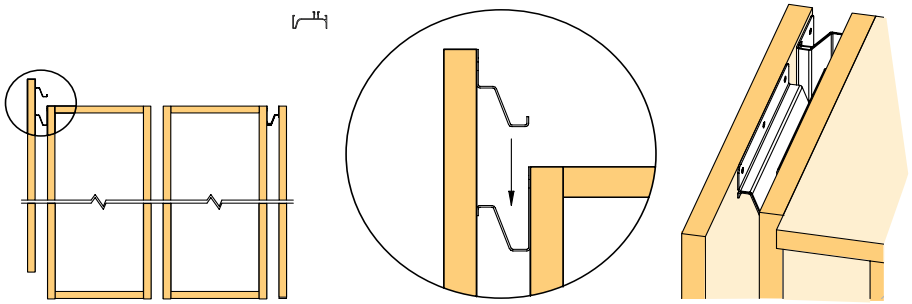

Dvierkový profil 3 900 mm pre horné skrinky

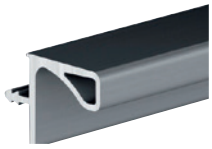

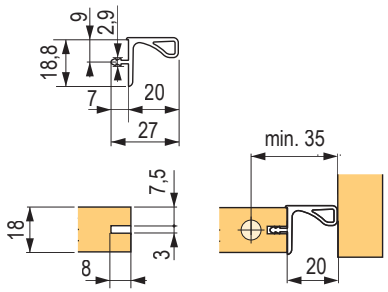

imitácia nehrdzavejúcej ocele	eloxovaný hliník	biela lesklá	čierna matná	tmavá zlatá brúsená
228312	**156848**	**360875**	**502356**	**502364**

Dvierkový profil 4 100 mm pre horné skrinky

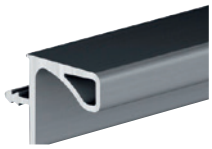

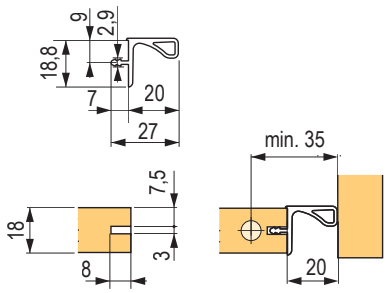

imitácia nehrdzavejúcej ocele	eloxovaný hliník	biela lesklá	čierna matná	tmavá zlatá brúsená
228312	**156848**	**360875**	**502356**	**502364**

Dvierkový profil 3 900 mm pre horné skrinky s tesnením



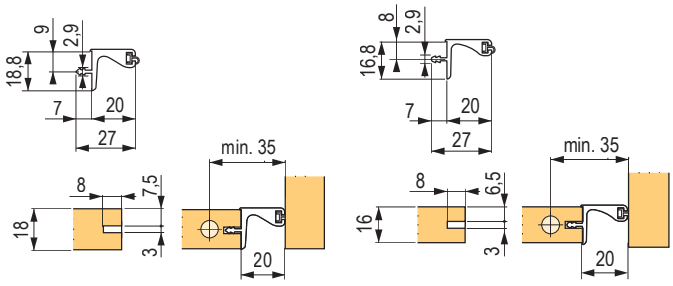

eloxovaný hliník	pre hrúbku (mm)
366368	18
302379	16

Narážacie profily pre materiál hr. 18 mm



CD0051

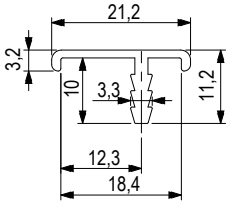

313756

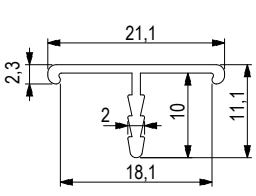

eloxovaný hliník	dĺžka L (mm)
CD0051	2 450
313756	2 900

zápustné úchytky a profily

TULIP

Profil pre kuchynské dosky hr. 38 mm



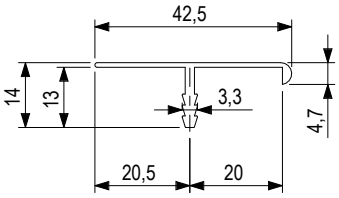

eloxovaný hliník	dĺžka L (mm)
A0093	3 500

Dvierkový J profil 2 900 mm (profil pod pracovnú dosku)



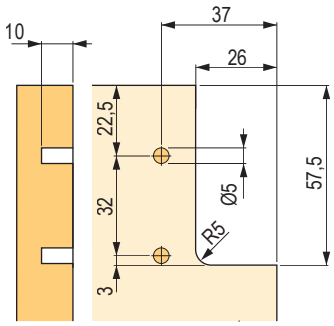

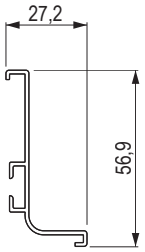

imitácia nehrdzavejúcej ocele	eloxovaný hliník
313754	**313753**

Otvorená koncovka dvierkového profilu

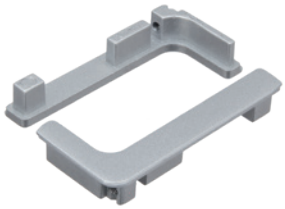

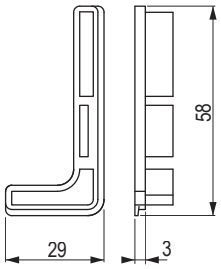

eloxovaný hliník
313757

- súprava P+Ľ koncovka
- používa sa len, pokiaľ profil nie je medzi bokmi skrinky

Vonkajší roh dvierkového profilu



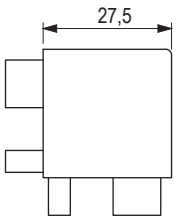

eloxovaný hliník
313760

Vnútorný roh dvierkového profilu



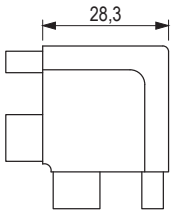



eloxovaný hliník

313759

Zásuvkový C profil 2 900 mm



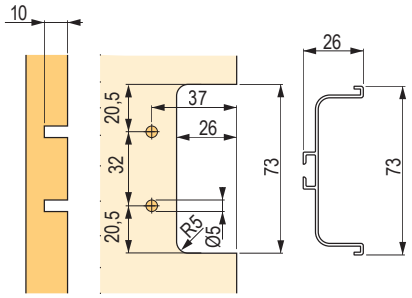



imitácia nehrdzavejúcej ocele

313752



eloxovaný hliník

313751

Otvorená koncovka zásuvkového profilu

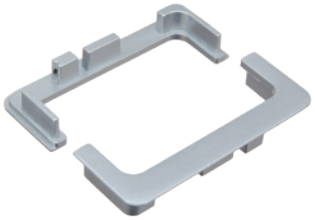

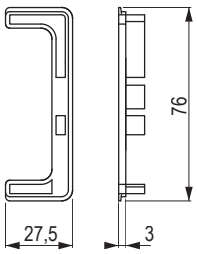



eloxovaný hliník

313758

- súprava P+Ľ koncovka
- používa sa len, pokiaľ profil nie je medzi bokmi skrinky

Príchyt zásuvkového a dvierkového profilu



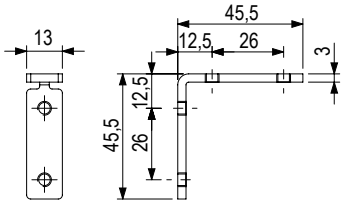

plast

313762

Drevené úchytky a knopky



Berga



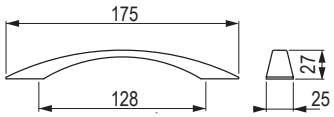

dub lakovaný	borovica lakovaná	buk lakovaný	jelša lakovaná
09459	**09460**	**09461**	**09462**

Beam



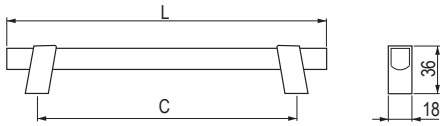

dub lakovaný	rozstup vŕtania C (mm)	dĺžka L (mm)
402330	192	242
502357	320	370

Metra



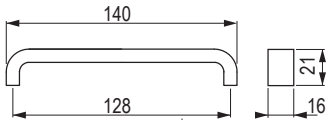

dub lakovaný	borovica lakovaná	buk lakovaný	jelša lakovaná
351899	**351901**	**351900**	**351902**

Rail

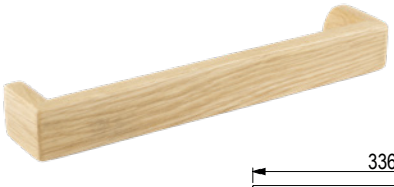

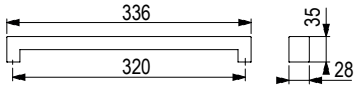

dub surový	dub lakovaný	jaseň surový	jaseň lakovaný
500446	**500447**	**500448**	**500449**

drevené úchytky a knopky

TULIP

Mewo



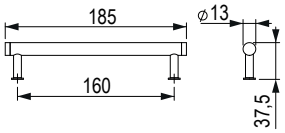

orech/čierna matná	orech/zlatá matná	rozstup vŕtania C (mm)
497966	**497967**	160

Mewo



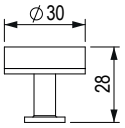

orech/čierna matná	orech/zlatá matná
497964	**497965**

Xin



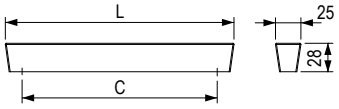

dub surový	dub lakovaný	orech lakovaný	dub lakovaný/ čierna	dub lakovaný/biela	dub lakovaný/sivá	rozstup vŕtania C (mm)	dĺžka L (mm)
500434	**500435**	**500436**	×	×	×	32	60,5
500422	**500423**	**500424**	**500425**	**500426**	**500427**	192	225
500428	**500429**	**500430**	**500431**	**500432**	**500433**	996	1031

Lines



dub surový	dub lakovaný	orech lakovaný	rozstup vŕtania C (mm)	dĺžka L (mm)
500440	**500441**	**500442**	160	200
500443	**500444**	**500445**	480	520

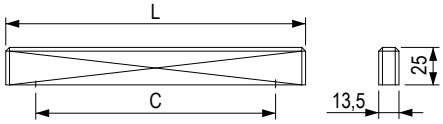

drevené úchytky a knopky

Oblong



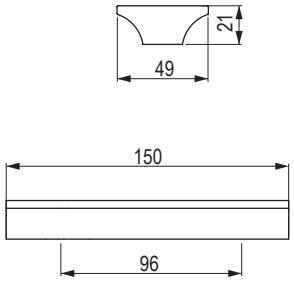

dub sivý morený	dub surový	dub lakovaný	dub biely morený
404346	**404343**	**404344**	**404345**

Tine



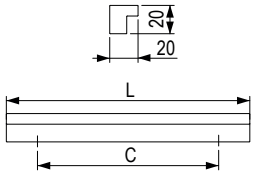

dub lakovaný	dub surový	rozstup vŕtania C (mm)	dĺžka L (mm)
497682	**497685**	128	172
497683	**497686**	320	365
497684	**497687**	960	1000

Wave



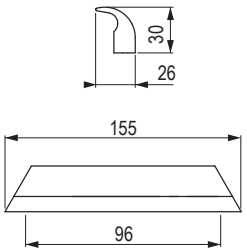

dub surový	dub lakovaný
404347	**404348**

Hole



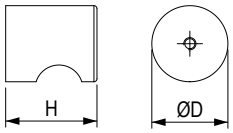

dub lakovaný/čierna	priemer D (mm)	výška H (mm)
497674	25	30
497675	40	35

Square





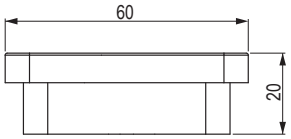

dub surový	dub lakovaný	buk lakovaný	biela
404337	**404338**	**404340**	**404342**

drevené úchytky a knopky

TULIP

Vasca



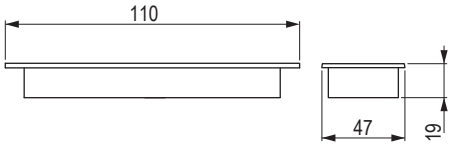

dub surový	buk surový	rozmery zahĺbenia (frézovania) (mm)	hĺbka (mm)
351888	**351889**	100 × 40 × 13,5	13,5

Olza



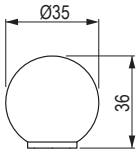

borovica lakovaná	buk lakovaný
09406	**09407**

Taper



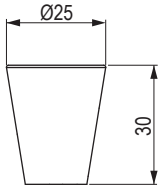

dub surový	dub lakovaný	čierna	buk surový	buk lakovaný	biela
404331	**404332**	**404335**	**404333**	**404334**	**404336**

drevené úchytky a knopky

Jacek



dub lakovaný	borovica lakovaná	buk lakovaný	jelša lakovaná	borovica surová	buk surový
09401	**09402**	**09403**	**09404**	**158698**	**158699**

Adam



dub lakovaný	borovica lakovaná	buk lakovaný	jelša lakovaná	borovica surová	buk surový
09409	**09410**	**09411**	**09412**	**158703**	**158704**

Jura



dub lakovaný	borovica lakovaná	buk lakovaný	jelša lakovaná
09413	**09414**	**09415**	**09416**

drevené úchytky a knopky

TULIP

Bala

Farbené drevo





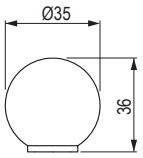

tmavomodrá	svetlomodrá	červená	ružová	oranžová	fialová	zelená	olivová
212674	**09497**	**09489**	**09490**	**158702**	**09491**	**09492**	**09493**

Sola

Farbené drevo





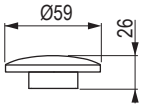

svetlomodrá	červená	ružová	oranžová	zelená	olivová	žltá
158717	**158718**	**158719**	**158720**	**158721**	**158722**	**158723**

Detské a plastové úchytky a knopky



detské a plastové úchytky a knopky

Cute

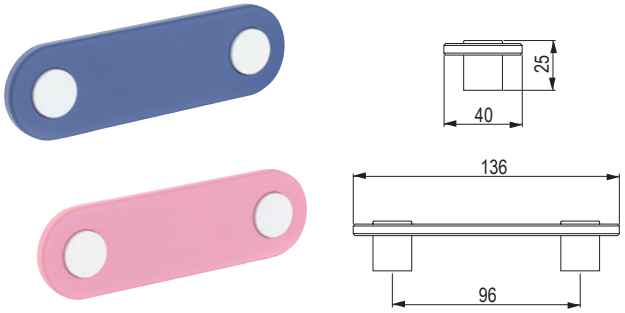

sivá/biela	modrá/biela	ružová/biela
405137	**405138**	**405139**

Cute



sivá/biela	modrá/biela	ružová/biela
405148	**405149**	**405150**

P431

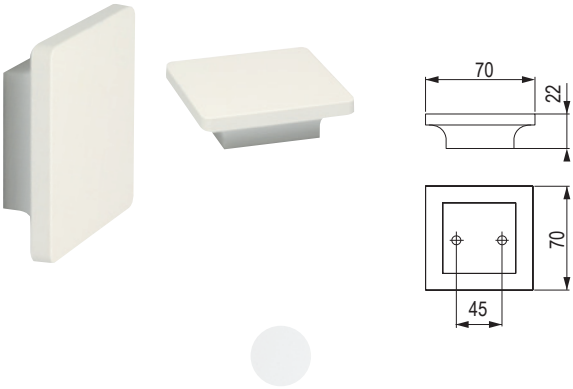

biela
265483

P439

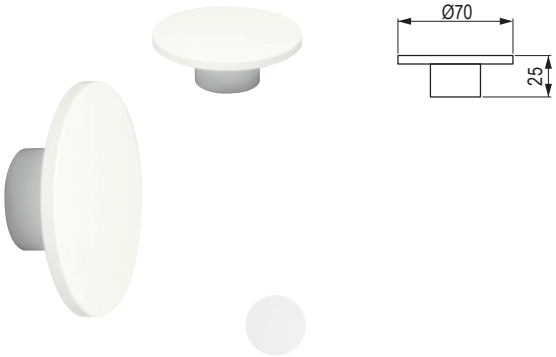

biela
265486

detské a plastové úchytky a knopky

TULIP

Cana



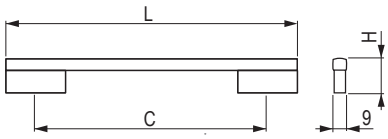

ružová	zelená	biela	svetlomodrá	rozstup vŕtania C (mm)	dĺžka L (mm)	výška H (mm)
303198	**303202**	**303210**	**303206**	96	122	26
303199	**303203**	**303211**	**303207**	128	150	29
303200	**303204**	**303212**	**303208**	160	200	30

Funga

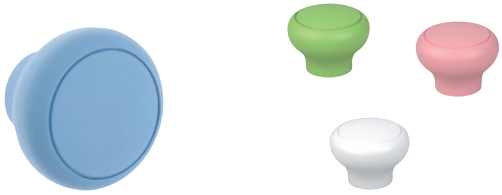

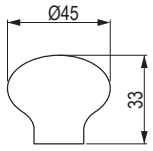

ružová	zelená	biela	svetlomodrá
303233	**303234**	**303236**	**303235**

M306

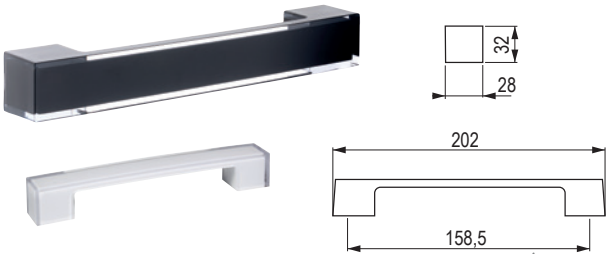

biela	čierna
265479	**265480**

Bottone

Tvrdený plast

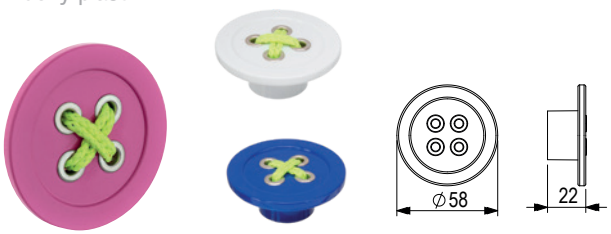

biela	modrá	ružová
351883	**351884**	**351885**

Spaccata



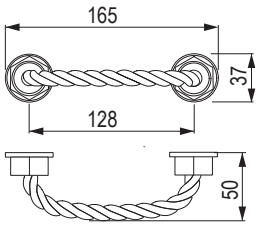



hnedý povraz

351879

Spaccata



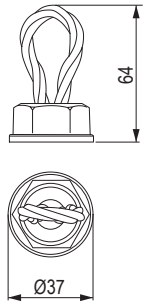



hnedý povraz

382066

Into



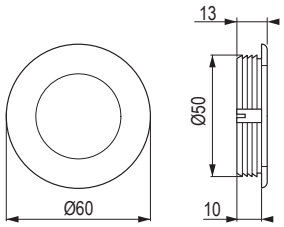

biela	sivá	čierna	ružová	modrá
405152	**405153**	**405154**	**405155**	**405156**

Palla

Mäkčený plast



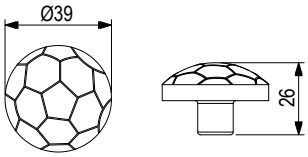



motív

198702

Large



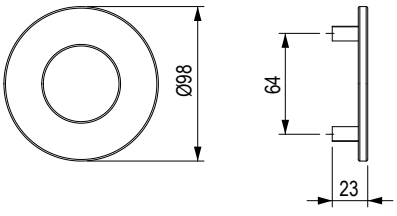

biela	sivá	čierna	ružová	modrá
405157	**405158**	**405159**	**405160**	**405161**

Chat

Mäkčený plast



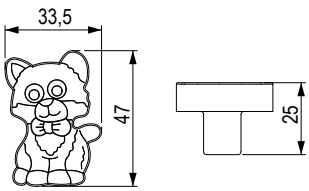



motív

198703

Vešiaky



Filip [Stainless steel]



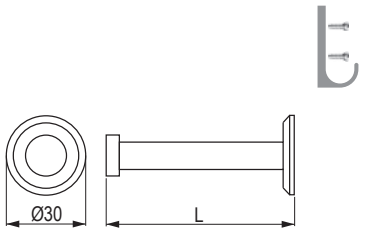

nehrdzavejúca oceľ brúsená	dĺžka L (mm)
372855	52
352456	72

Element [Stainless steel]



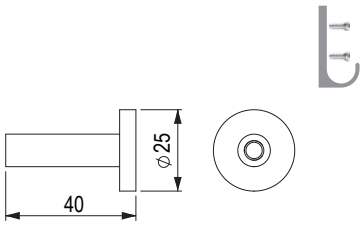

nehrdzavejúca oceľ brúsená	chróm lesklý	čierna brúsená	zlatá brúsená
484696	**484697**	**484698**	**484700**

Level [zamac]



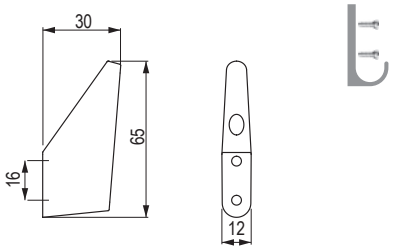

čierna matná	nikel matný
402386	**402399**

Rudi [zamac]



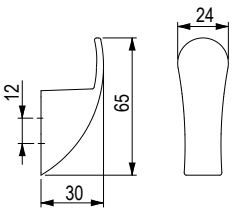

nikel brúsený	čierna matná	tmavá zlatá brúsená
483279	**483278**	**491190**

Balo [zamac]



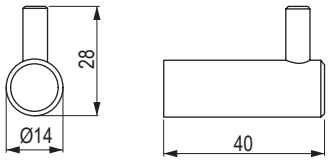

čierna matná
398940

Rocata [Alu]



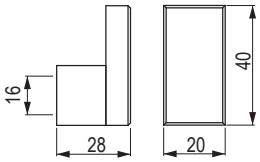

čierna matná
284108

vešiaky

TULIP

Doris [Zn]



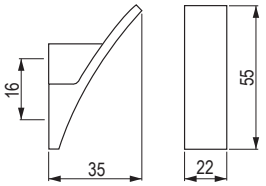



chróm lesklý	chróm matný	nikel matný
204686	**204687**	**204688**

Dyan [zamac]



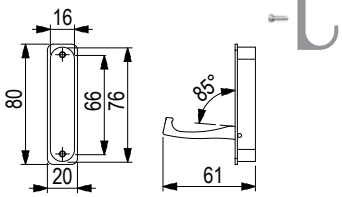

nikel matný	chróm matný	chróm lesklý
231588	**231589**	**231590**

Rini [zamac]



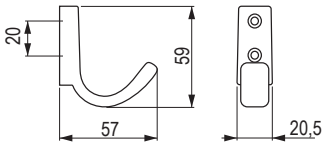



čierna matná
505995

Rini XL [zamac]



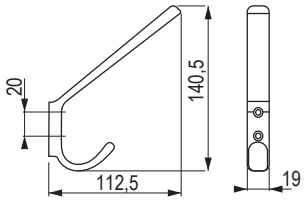



čierna matná
505996

Peri [zamac]



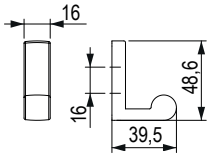



nikel matný	čierna matná
494191	**494190**

Peri XL [zamac]



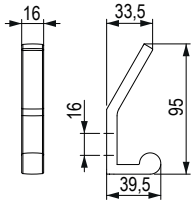



nikel matný	čierna matná
494193	**494192**

Pera [zamac]

nikel brúsený | čierna matná | tmavá zlatá brúsená



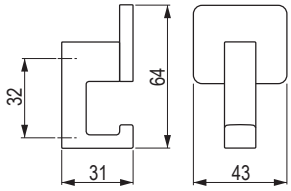

eloxovaný hliník	nikel brúsený	čierna matná	biela matná	tmavá zlatá matná
77812	**77813**	**356378**	**356377**	**399803**

Kara S [zamac]



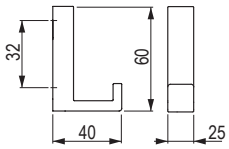

staročierna	nikel brúsený	chróm lesklý	čierna matná	biela lesklá
351874	**284988**	**284991**	**355732**	**355729**

Kara M [zamac]



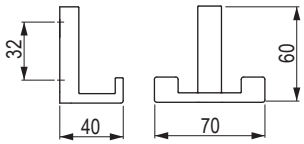

staročierna	nikel brúsený	chróm lesklý	čierna matná	biela lesklá
351873	**284989**	**284992**	**355731**	**355728**

Kara L [zamac]



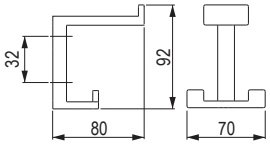

staročierna	nikel brúsený	chróm lesklý	čierna matná	biela lesklá
351872	**284990**	**284993**	**355730**	**355727**

Marell [zamac]



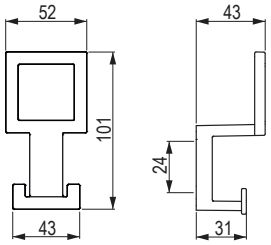

čierna matná	nikel brúsený
398004	**398005**

vešiaky

TULIP

Gant [Zn]



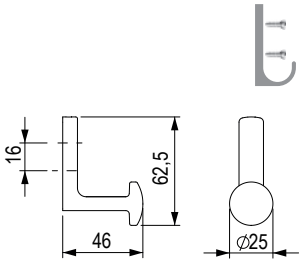

čierna matná	nikel brúsený
483280	**483282**

Gant XL [zamac]



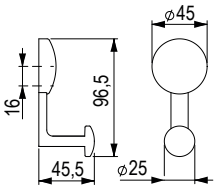

čierna matná	nikel brúsený
483284	**483285**

Belluna [zamac]



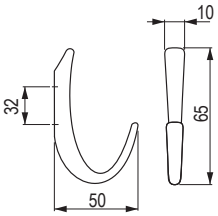

chróm lesklý	chróm matný	nikel brúsený	čierna lesklá	biela lesklá
157323	**157321**	**157322**	**351730**	**351731**

Belluna XL [Zn]



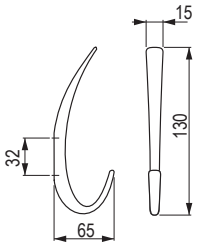

chróm lesklý	chróm matný	nikel brúsený	čierna lesklá	biela lesklá
157326	**157324**	**157325**	**351732**	**351733**

Dax [zamac]



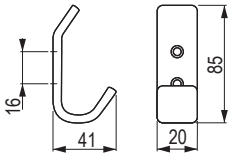

chróm matný	nikel matný
157327	**157328**

Iwo [zamac]



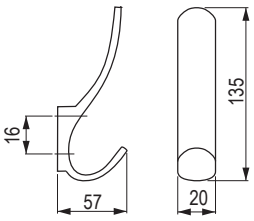

nikel matný	chróm matný
289683	**289684**

Ener [zamac]



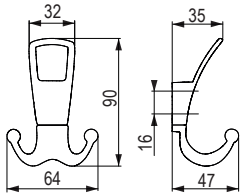

nikel brúsený	čierna matná
483276	**483275**

Ener XL [zamac]



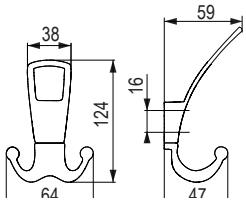

nikel brúsený	čierna matná
483274	**483273**

Cid [zamac]



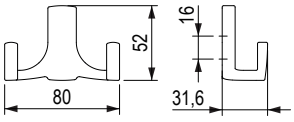

čierna matná	nikel brúsený
494170	**494171**

Cid XL [zamac]



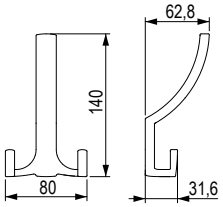

čierna matná	nikel brúsený
494172	**494173**

Extendo [zamac]



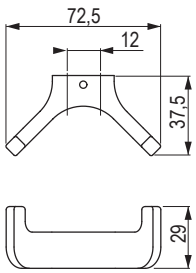

chróm matný	nikel brúsený
283965	**283966**

Extendo XL [zamac]



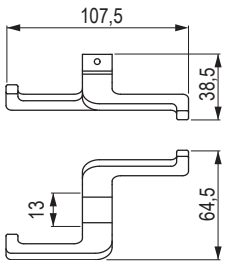

chróm matný	nikel brúsený
283968	**283969**

vešiaky

TULIP

Muso [Zn]



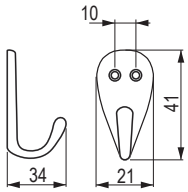

chróm matný	nikel matný	chróm lesklý
157333	**157334**	**157335**

Lerico [Zn]



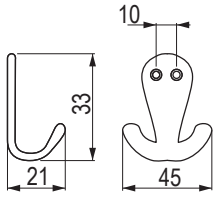

chróm matný	nikel matný	chróm lesklý
157330	**157331**	**157332**

Livorno [zamac]



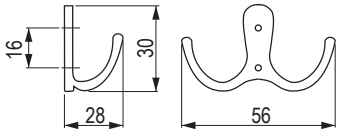

nikel matný	chróm matný	chróm lesklý	čierna matná
308987	**308986**	**308985**	**502184**

Rokos [zamac]



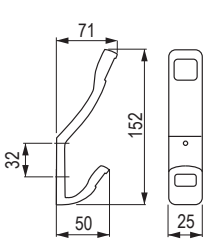

nikel matný	chróm matný
289681	**289682**

Dona [Zn]



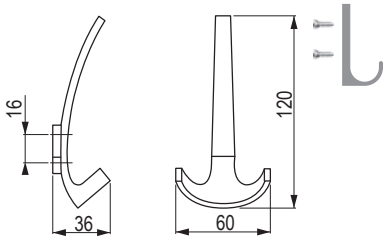

chróm matný	nikel matný
202856	**202857**

Darec [zamac]



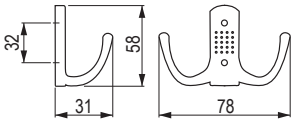

chróm lesklý	chróm matný	nikel matný
289679	289680	360922

Darec XL [zamac]



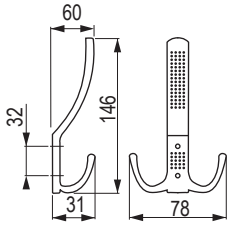

chróm lesklý	chróm matný	nikel matný
289677	289678	360920

Marcel [zamac]



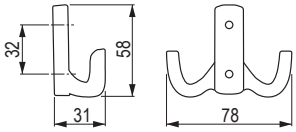

chróm lesklý	chróm matný	nikel matný
290153	290154	290155

Marcel XL [zamac]



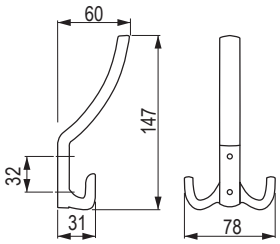

chróm lesklý	chróm matný	nikel matný
290150	290151	290152

Lugo [zamac]



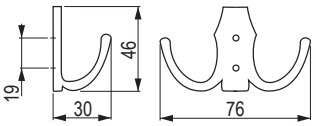

nikel matný	chróm matný	chróm lesklý	zlatá lesklá	čierna matná
35591	35592	35593	35594	35595

Lugo XL [zamac]



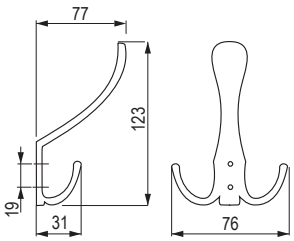

nikel matný	chróm matný	chróm lesklý	zlatá lesklá	čierna matná
35581	35582	35583	35584	35585

vešiaky

TULIP

Murero [Zn]



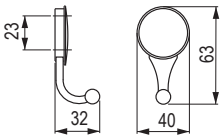

starozlatá	staročierna
157317	**157318**

Murero XL [Zn]



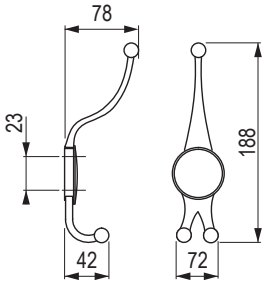

starozlatá	staročierna
157319	**157320**

Rubico [Zn]



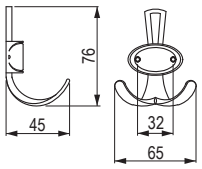

staročierna	starozlatá	staromeď tmavá
157309	**157310**	**226969**

Rubico XL [Zn]



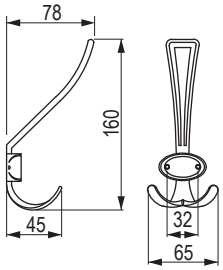

staročierna	starozlatá	staromeď tmavá
157311	157312	226976

Orio [zamac]



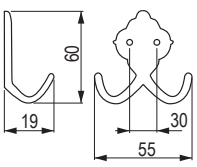

starozlatá
36769

Orio XL [zamac]



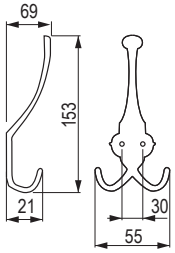

starozlatá
36768

Balo XL [zamac]

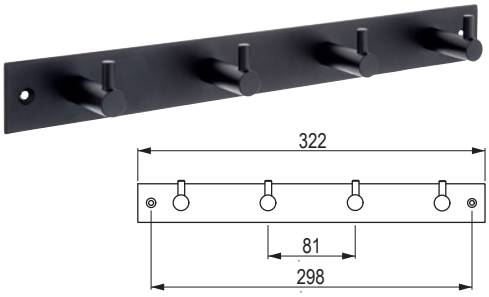

čierna matná
398939

Rapallo [zamac]

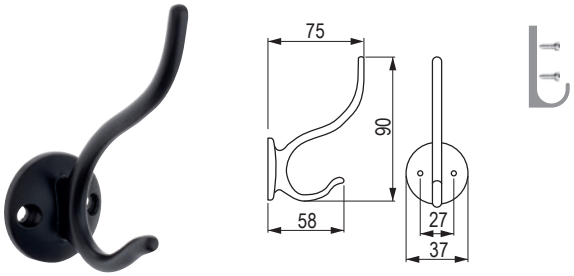

nikel matný	čierna
35621	**35625**

Xin

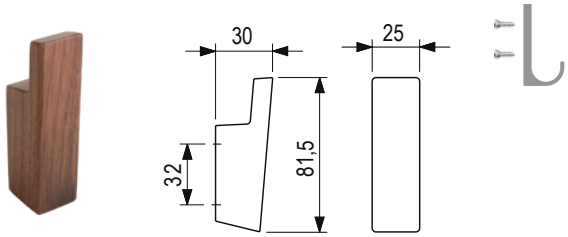

dub surový	dub lakovaný	orech lakovaný
500437	**500438**	**500439**

Twist [zamac]

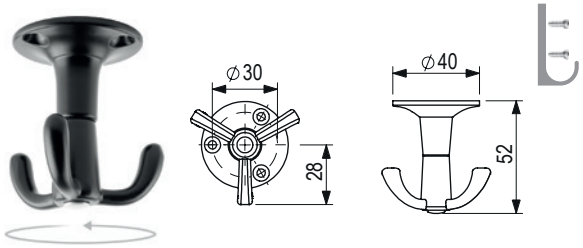

chróm matný	čierna matná
414103	**414102**

Úchytky, knopky, vešiaky



Vitruvio



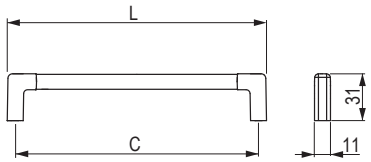

antracit	zlatá matná	rozstup vŕtania C (mm)	dĺžka L (mm)
405059	**405061**	160	170,6
405060	**405062**	320	330,6

Lama





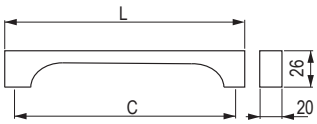

chróm lesklý	zlatá matná	hnedá matná	nikel tmavý	rozstup vŕtania C (mm)	dĺžka L (mm)
356241	**356243**	**356245**	**356247**	160	170
356240	**356242**	**356244**	**356246**	320	330

Tonda





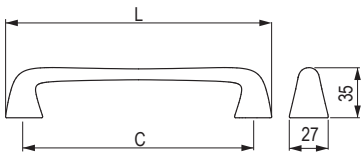

čierna silk touch	sivá silk touch	biela	rozstup vŕtania C (mm)	dĺžka L (mm)
405046	**405050**	**405048**	160	184,4
405047	**405051**	**405049**	320	344,4

úchytky, knopky, vešiaky

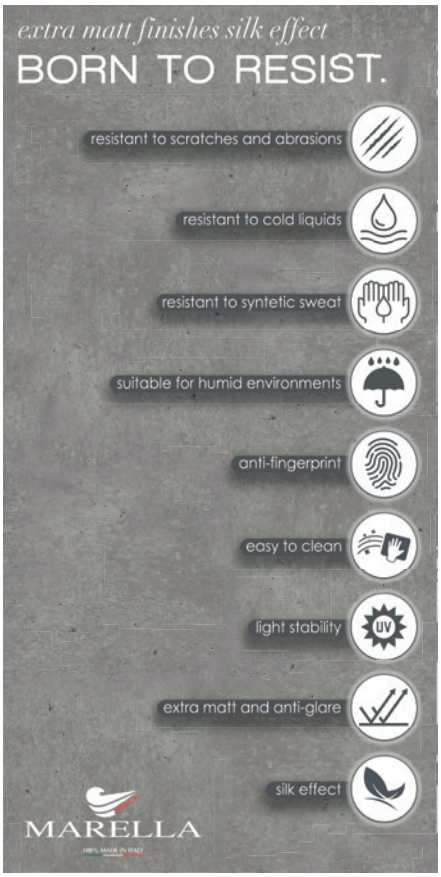







Linae



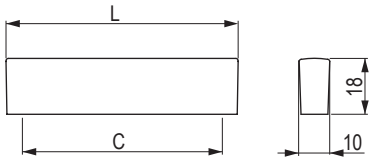

čierna silk touch	rozstup vŕtania C (mm)	dĺžka L (mm)
405070	32/64	76
405072	224/256	268

Prince



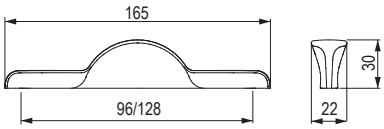

čierna matná	zlatá matná
405042	**405043**

Brera





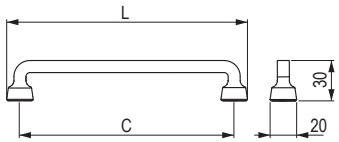

starobronz	čierna matná	zlatá brúsená	rozstup vŕtania C (mm)	dĺžka L (mm)
356226	**356229**	**405054**	96	116
356225	**356228**	**405055**	160	180
356224	**356227**	**405056**	320	340

Defense



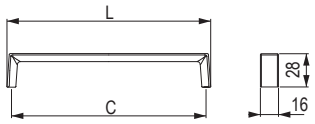

- odtiene farieb sa môžu vzájomne líšiť

starozlatá	čierna matná	rozstup vŕtania C (mm)	dĺžka L (mm)
356233	**356235**	160	167
356232	**356234**	320	327

úchytky, knopky, vešiaky

Art Decó



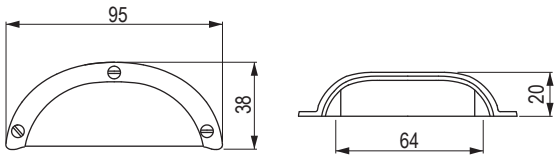







- odtiene farieb sa môžu vzájomne líšiť

		
washed stone	efekt hrdze	blue washed
356269	**356270**	**356271**

Viaggio



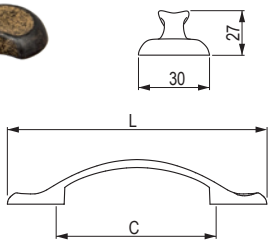

- odtiene farieb sa môžu vzájomne líšiť

			
washed stone	efekt hrdze	rozstup vŕtania C (mm)	dĺžka L (mm)
356261	**356264**	96	156
356260	**356263**	128	187

Viaggio



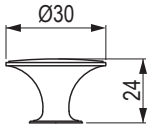

- odtiene farieb sa môžu vzájomne líšiť

	
washed stone	efekt hrdze
356262	**356265**

Sirius



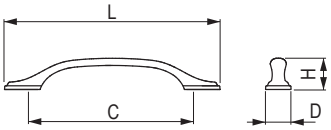

- odtiene farieb sa môžu vzájomne líšiť

					
efekt hrdze	starocín	rozstup vŕtania C (mm)	dĺžka L (mm)	šírka D (mm)	výška H (mm)
356254	**284267**	96	142	21	28
356253	**284268**	128	177	22	29
356252	**284269**	160	210	25	30

Sirius



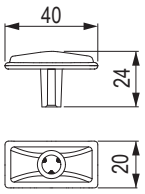

	
efekt hrdze	starocín
356255	**284270**

Columnae

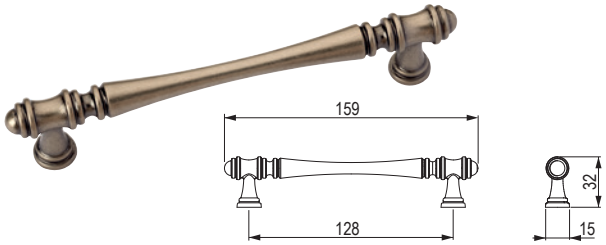

bronz	starocín	staromeď tmavá
405063	**405064**	**405065**

Columnae



bronz	starocín	staromeď tmavá
405066	**405067**	**405068**

Bosa



porcelán krémový	porcelán krémový/kvet
288053	**288055**

Venice R

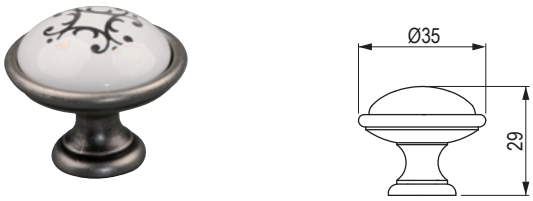

starocín/porcelán/motív

288058

Venice O

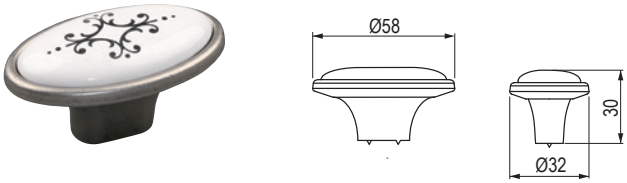

starocín/porcelán/motív

288057

Venice

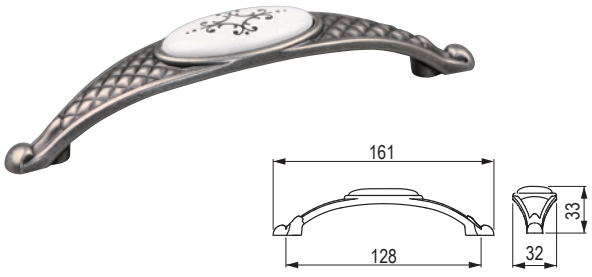

starocín/porcelán/motív

288056

úchytky, knopky, vešiaky

Macis



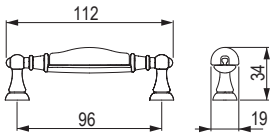

staromeď tmavá/porcelán biely

284279

Macis



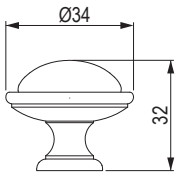

staromeď tmavá/porcelán biely

284280

Lenis



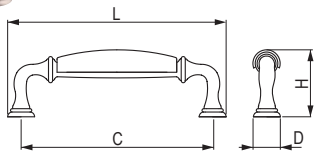

starocín/ porcelán biely	rozstup vŕtania C (mm)	dĺžka L (mm)	šírka D (mm)	výška H (mm)
284275	96	111	22	41
284274	128	145	24	48

Lenis



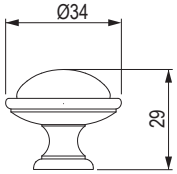

starocín/porcelán biely	dĺžka L (mm)
284278	34

Aramis S



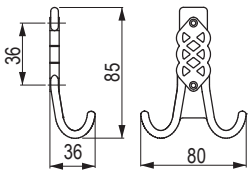



bronz

284271

Aramis M



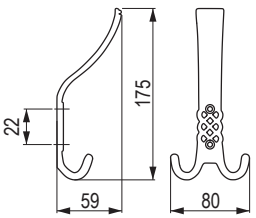



bronz

284273

Kovové úchytky Hettich



Anzio



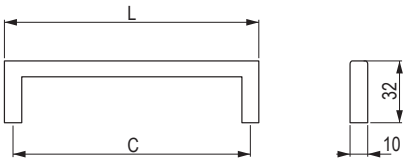

kód	kód Hettich	povrch	rozstup vŕtania C (mm)	dĺžka L (mm)
133350	1160018	nehrdzavejúca oceľ brúsená	128	138
135134	1160020	nehrdzavejúca oceľ brúsená	224	234
146741	1160023	nehrdzavejúca oceľ brúsená	288	298
318716	9204177	nehrdzavejúca oceľ brúsená	320	330
133349	1160022	nehrdzavejúca oceľ brúsená	352	362
146742	1160023	nehrdzavejúca oceľ brúsená	480	490

Bermeo



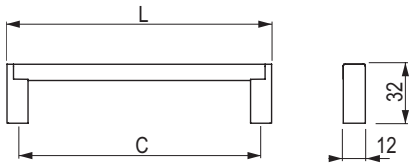

kód	kód Hettich	povrch	rozstup vŕtania C (mm)	dĺžka L (mm)
395157	9208083	čierna matná/imitácia nehrdzavejúcej ocele	160	173
395156	9208087	čierna matná/imitácia nehrdzavejúcej ocele	288	301

kovové úchytky

Intra



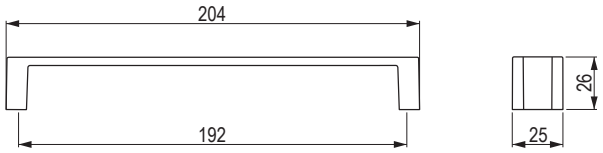

kód	kód Hettich	povrch
153731	9105735	imitácia nehrdzavejúcej ocele/chróm matný
134824	9105737	chróm mat/chróm matný

Salacia



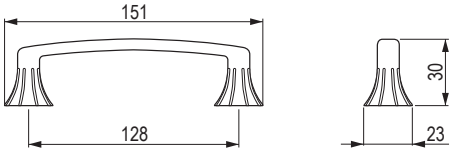

kód	kód Hettich	povrch
135768	9112591	cín

Baldone



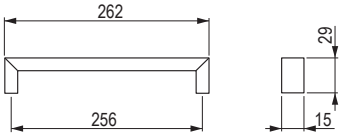

kód	kód Hettich	povrch
135846	9995485	imitácia nehrdzavejúcej ocele

Chalcis



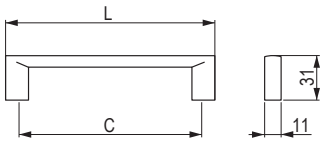

kód	kód Hettich	povrch	rozstup vŕtania C (mm)	dĺžka L (mm)
161149	9113183	imitácia nehrdzavejúcej ocele	128	147
154385	9113182	imitácia nehrdzavejúcej ocele	288	301

Naila



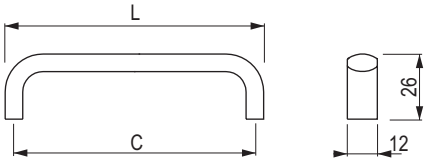

kód	kód Hettich	povrch	rozstup vŕtania C (mm)	dĺžka L (mm)
409634	9266078	čierna matná	96	103
409635	9266079	čierna matná	128	135
409636	9266080	čierna matná	160	167
409637	9266091	čierna matná	192	199
409638	9266092	čierna matná	256	263
409640	9266094	čierna matná	320	327

kovové úchytky

Catana



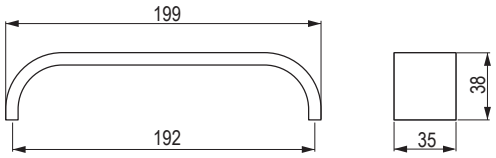

kód	kód Hettich	povrch
106317	115080	imitácia nehrdzavejúcej ocele

Vantania



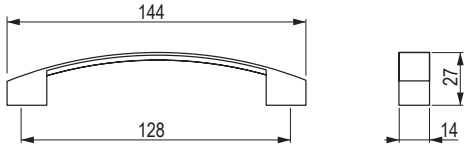

kód	kód Hettich	povrch
134885	1170158	imitácia nehrdzavejúcej ocele
153735	9113211	chróm lesklý

Salona



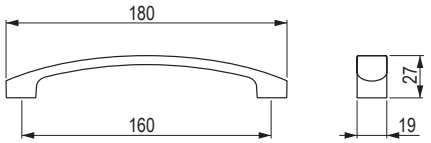

kód	kód Hettich	povrch
141597	1170155	imitácia nehrdzavejúcej ocele

Egara



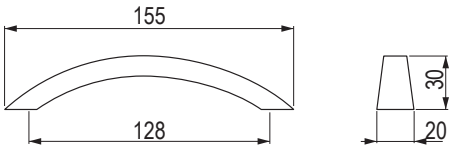

kód	kód Hettich	povrch
106184	9071719	starozlatá
106258	9071720	cín brúsený

Balmo



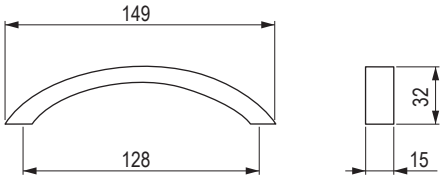

kód	kód Hettich	povrch
107814	43472	imitácia nehrdzavejúcej ocele

kovové úchytky

Genoa



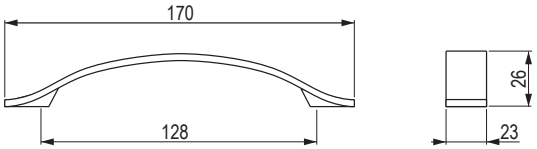

kód	kód Hettich	povrch
106675	9065612	imitácia nehrdzavejúcej ocele

Fermo



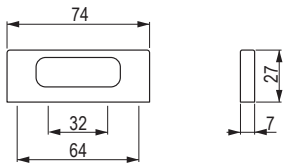

kód	kód Hettich	povrch
107413	115020	chróm lesklý
106987	115019	imitácia nehrdzavejúcej ocele

Messana



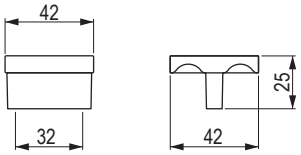

kód	kód Hettich	povrch
107020	115156	imitácia nehrdzavejúcej ocele

Buena



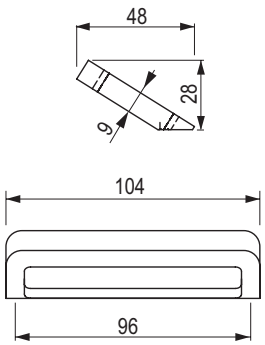

kód	kód Hettich	povrch
346637	9207446	meď

Coria



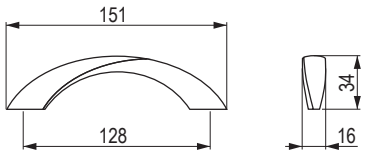

kód	kód Hettich	povrch
154567	9112597	chróm matný

Haida



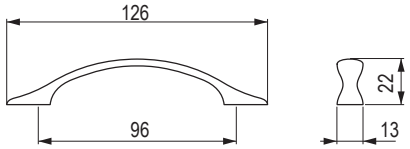

kód	kód Hettich	povrch
156856	9113227	starozlatá

kovové úchytky

Monacum



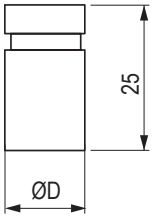

kód	kód Hettich	povrch	priemer D (mm)
106762	9070957	nehrdzavejúca oceľ brúsená	10
106562	9070958	nehrdzavejúca oceľ brúsená	14

Almus



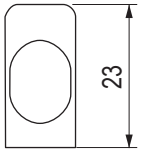

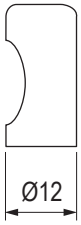

kód	kód Hettich	povrch
106827	9112583	chróm lesklý
105387	9112588	nikel matný
153736	9114036	imitácia nehrdzavejúcej ocele

Gela



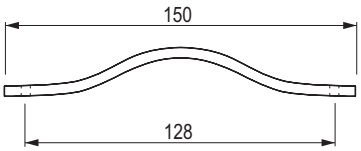

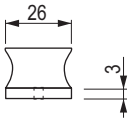

kód	kód Hettich	povrch
182316	9113645	svetlohnedá
131687	9113646	tmavohnedá
187687	9113647	čierna

Galati



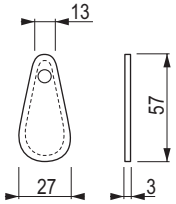

kód	kód Hettich	povrch
409643	9113648	svetlohnedá
409644	9113649	tmavohnedá
409645	9113650	čierna

Príchytky pre úchytky Gela a Galati



kód	kód Hettich	povrch
376385	9113651	chróm matný
187690	9113653	nikel matný
187691	9113654	starobronz

Empoli



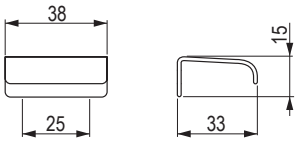

kód	kód Hettich	povrch
131685	9995541	chróm lesklý
133474	9995540	chróm matný
142100	9995542	imitácia nehrdzavejúcej ocele

Narni



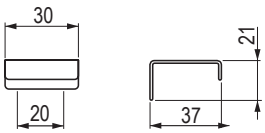

kód	kód Hettich	povrch
134538	9995574	nehrdzavejúca oceľ brúsená

Aboa



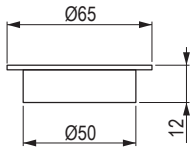

kód	kód Hettich	povrch
106763	9070138	nehrdzavejúca oceľ brúsená

Nidum



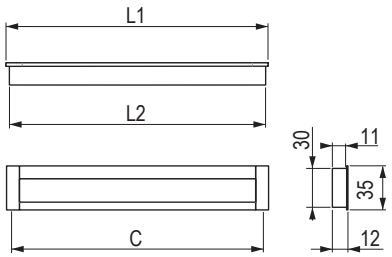

kód	kód Hettich	povrch	rozstup vŕtania C (mm)	dĺžka L1 (mm)	dĺžka L2 (mm)
106761	9071060	eloxovaný hliník	96	111	107
105388	9071071	eloxovaný hliník	128	143	139
107319	9071073	eloxovaný hliník	160	175	171
106090	9071075	eloxovaný hliník	192	207	203

kovové úchytky

Touch - in



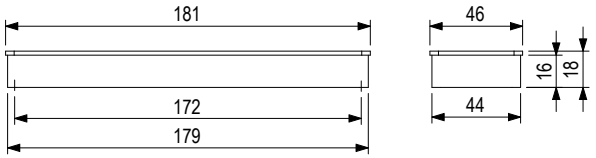

kód	kód Hettich	povrch
105901	9086687	imitácia nehrdzavejúcej ocele

Touch - in



kód	kód Hettich	popis	povrch
130326	9086695	krytka	plast nelakovaný
127861	9086696	krytka	imitácia nehrdzavejúcej ocele
106193	9086691	úchytka	imitácia nehrdzavejúcej ocele

- krytka bez povrchovej úpravy (plast ABS) je určená na nalakovanie
- krytka s povrchovou úpravou na nalepenie dyhy alebo podobného materiálu

Adaptér uchytenia úchytiek na roztváracie dvere



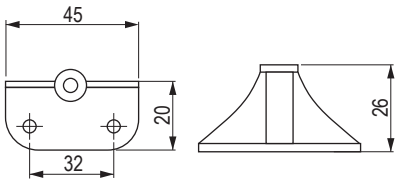

chróm	satin nikel
289675	**289676**

Gumová podložka úchytky na montáž do skla



gumová podložka úchytky

08002

- pre správnu funkciu použite 2 ks podložky na jednu skrutku
- kov nesmie priamo doliehať na sklo
- transparentná, pre priemer skrutky 4 mm

Označovacia šablóna BlueJig pre úchytky

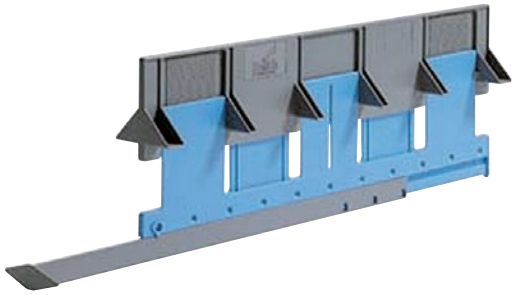

označovacia šablóna

104215

- univerzálna šablóna BLUEJIG s nastavením v dvoch osiach na rýchle a presné označenie polohy otvorov
- určené pre úchytky v rozstupe 32 – 320 (mm)
- rozsah vzdialenosti od bočnej hrany čela zásuvky po prvý montážny otvor úchytky 10 – 334 (mm)
- rozsah vzdialenosti od hornej hrany čela resp. od dolnej hrany čela po úchytku 20 – 65 (mm)

Šablóna na vŕtanie úchytiek Tulip

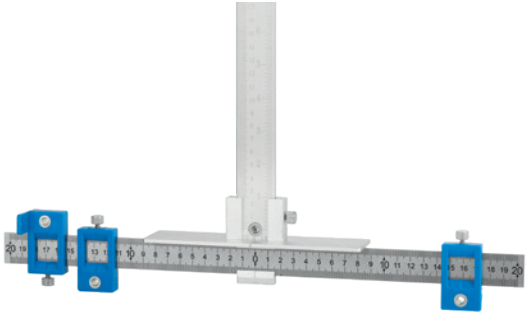

šablóna

495129

- šablóna Tulip na označenie polohy otvorov pre úchytky
- nastavenie v dvoch osiach (vertikálna a horizontálna)
- pre úchytky od 16 mm do 480 mm
- materiál: hliník, plast

12345 Položka je skladom **12345** Položka je na objednávku

14



pohľadové stolové a nábytkové nohy

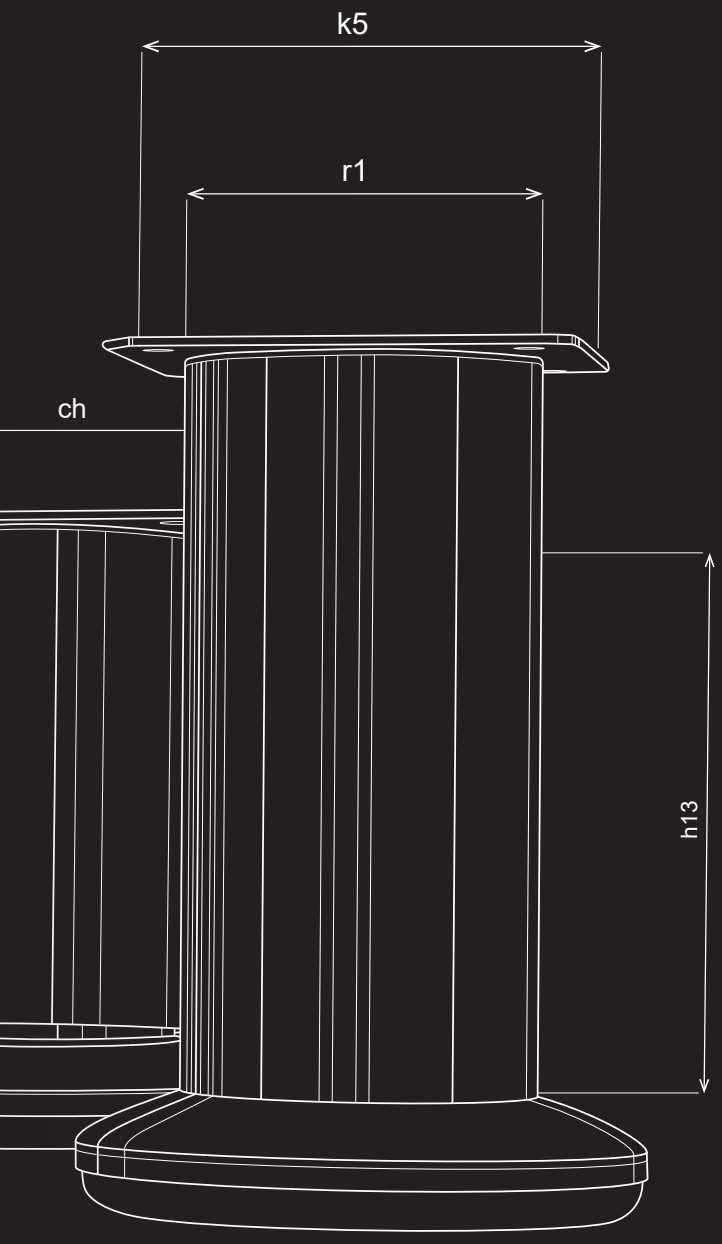

MATERIÁL NA VÝROBU STOLOVÝCH DOSIEK A NÁBYTKU

Materiál na výrobu stolovej dosky, dverí a korpusu spoločne s kovaním? Nie je nič jednoduchšie, než oboje objednať u nás.

UKÁŽKY NA VZORKOVNIACH

Pohľadové nohy je možné vybrať na pohľad z katalógu, ale overiť si ako skutočne vyzerajú? Príďte sa pozrieť alebo k nám do vzorkovne pošlite svojich zákazníkov a my im ich ukážeme a poradíme s výberom.

PORTÁL

Zákaznícky portál na nakupovanie, prehľad objednávok, zadávanie zákaziek formátovania a overenie ich stavu, informácie o skladových zásobách a vašich cenách a mnoho ďalšieho na jednom mieste.

PORADENSTVO

Neviete si rady s kovaním, výberom montáží? Zavolajte na číslo +421 41/285 0030 alebo napíšte na adresu help@demos-trade.com a my vám radi poradíme.

RÝCHLOSŤ DODANIA

Všetky objednávky doručíme do vašich rúk už nasledujúci deň.

01
02
13
03
04
14
05
06
15
07
08
16
09
10
11
17
12

obsah

obsah

Prehľad typov nábytkových nôh





Stolové nohy — str. 14.12



Nábytkové nohy kovové (xS) — str. 14.20



Nábytkové nohy hliníkové (xA) — str. 14.28

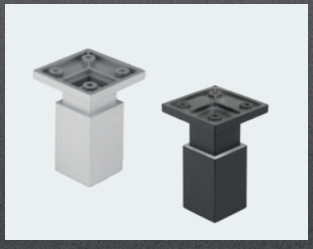

Nábytkové nohy plastové (xP) — str. 14.31

Čo je v tejto kapitole?

Skrátené zoznámenie sa s výrobcami, produktmi alebo dôležitými hodnotami z nasledujúcej kapitoly.

V kapitole nájdete stolové a nábytkové nohy **Strong a Miladesign.** Zoradené sú podľa materiálu, z ktorého sú vyrobené (kovové, hliníkové, plastové).
Pri niektorých modeloch ponúkame stolové aj nábytkové nohy v jednom dizajne.

Vysvetlivky niektorých pojmov

Stolové nohy

Nohy od dĺžky minimálne 420 mm, ktoré sa používajú na výrobu konferenčných, jedálenských alebo pracovných stolov.



Nábytkové nohy

Používajú sa na podoprenie skriniek alebo komôd do kuchýň, obývacích izieb, kúpeľní aj spální. Niektoré modely môžete použiť aj na sedací nábytok.



Skratky v názve nôh

Skratky okamžite napovedia, o akú nohu ide a z akého materiálu je použitá bez toho, aby ste sa museli pozerať do popisu.

Prvé písmeno označuje typ:

Tx (table)	stolová noha
Fx (furniture)	nábytková noha

Druhé písmeno
označuje materiál, z ktorého je noha vyrobená:

x**S** (steel)	kovová
x**A** (aluminium)	hliníková
x**P** (plastic)	plastová

napríklad:

FSxxx (furniture steel)	nábytková noha kovová číslovka v kóde iba rozdeľuje jednotlivé tvary a nemá hlbší význam

FS 001



Aké sú TOP produkty?

Pripravili sme pre vás výber toho najzaujímavejšieho, čo v Katalógu nájdete.

Dizajnové podnože Miladesign

14.12

Do reprezentatívnej kancelárie, zasadačky a pokojne aj domov na jedálenský alebo konferenčný stôl. Všade tam budú dizajnové podnože od **Miladesign** ozvláštňujúcim prvkom. Dodávame ich v dvoch prevedeniach (stredové alebo krajné) a v dvoch výškach.





Stolové a nábytkové nohy Etéro

Stolové nohy nemusia byť nutne použité okrúhle, alebo obdĺžnikové železné profily. Zmeniť dizajn stola použitím nôh Etéro bude určite vítaným nápadom pre mnohých zákazníkov. Ponúknite im ich a uvidíte, akí budú nadšení.

14.11

pohľadové stolové a nábytkové nohy

14

Ďalšie novinky v kapitole



Všade nohy Strong

Jedálenský stôl, konferenčný stolík, skrinka alebo kresielko. Všetky môže spojiť 1 spoločný diel. Tým dielom sú nohy Strong v troch farebných a troch výškových variáciách. Ich výberom zákazníkov potešíte.

14.20



FS 001 noha na nohe

6 farieb, 5 výšok, matné aj lesklé, s možnosťou nastavenia výšky o 7 mm, to sú masívne nábytkové nohy FS 001, ktoré sú súčasťou komplexnej ponuky kovových nábytkových nôh v Démos trade, s.r.o.

14.25



XOXO nohy si jednoducho zamilujete

Sériu dizajnových nôh, ktoré využijete kdekoľvek v interiéri si vďaka ich vzhľadu a univerzalite okamžite zamilujete. Ale o nich sa nehovorí, na ne sa zaľúbene pozerá a prvýkrát ich môžete vidieť na strane...

14.9



Nábytkové nohy – plastové

Ešte o niečo ľahšie ako hliníkové nohy, podobne pevné a s rovnakou nosnosťou. Skvelá voľba pre každého, kto chce znížiť celkovú váhu nábytku aj jeho cenu.

14.32

Videá a ďalšie informácie k týmto novinkám nájdete tu:

dizajnové podnože

Stolové podnože

typ	farba		výška x šírka (mm)	profil (mm)
	čierna	biela		
konvexný	**467521**	**467589**	710 × 780	20 × 60
konkávny	**467539**	**467594**		20 × 60
lineárny	**467545**	**467600**		30 × 60
X	**467542**	**467596**		40 × 80

- odporúčaný rozmer stolovej dosky 800 × 1800 mm
- čierna RAL 9005
- biela RAL 9016
- ostatné farby podľa RAL na objednávku
- výšku nôh nie je možné nastaviť ani doladiť do roviny
- súčasťou dodávky sú plstené nalepovacie klzáky
- jednoduché uchytenie dosky pomocou skrutky so zápustnou hlavou
- skrutky na spojenie so stolovou doskou nie sú súčasťou dodávky
- bez spojovacích tyčí

nevhodné na vonkajšie použitie

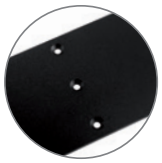



467521



467539



467600



467596

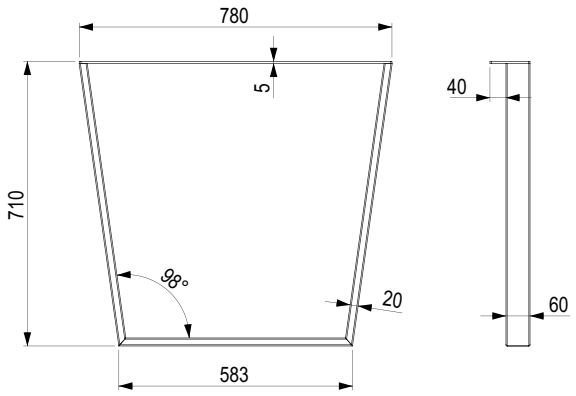

467521/467589

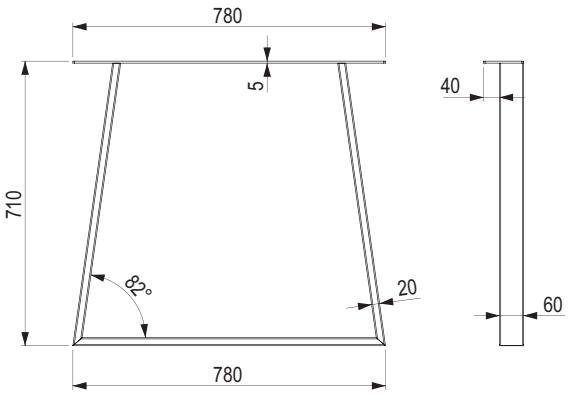

467539/467593

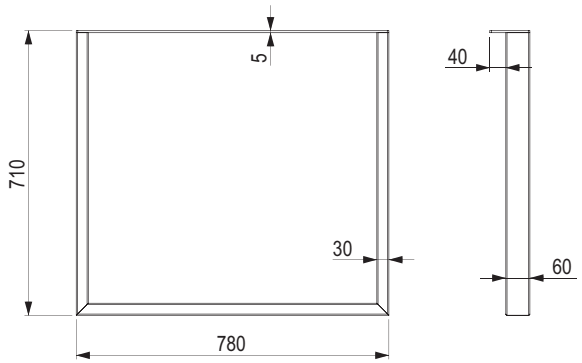

467545/467600

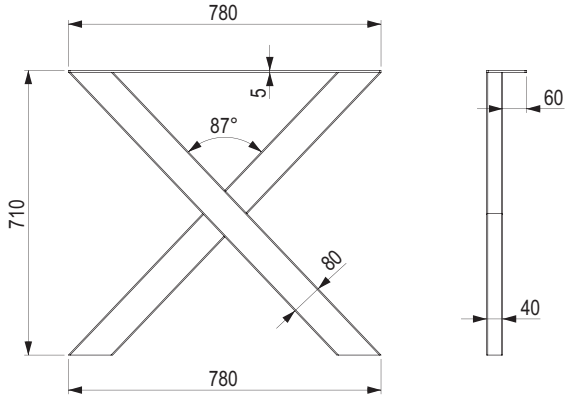

467542/467596

dizajnové podnože

Konferenčné podnože

typ	farba		výška x šírka (mm)	profil (mm)
	čierna	biela		
konvexný	**467522**	**467592**	420 × 580	20 × 60
konkávny	**467540**	**467594**		20 × 60
lineárny	**467544**	**467599**		30 × 60
X	**467543**	**467598**		40 × 80

- odporúčaný rozmer stolovej dosky 600 – 1200 mm
- čierna RAL 9005
- biela RAL 9016
- ostatné farby podľa RAL na objednávku
- výšku nôh nie je možné nastaviť ani doladiť do roviny
- súčasťou dodávky sú plstené nalepovacie klzáky
- jednoduché uchytenie dosky pomocou skrutky so zápustnou hlavou
- skrutky na spojenie so stolovou doskou nie sú súčasťou dodávky
- bez spojovacích tyčí

nevhodné na vonkajšie použitie



467592

467594



467544



467543

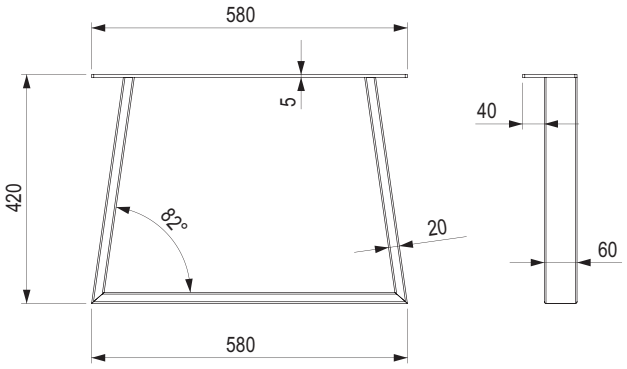

467522/467592

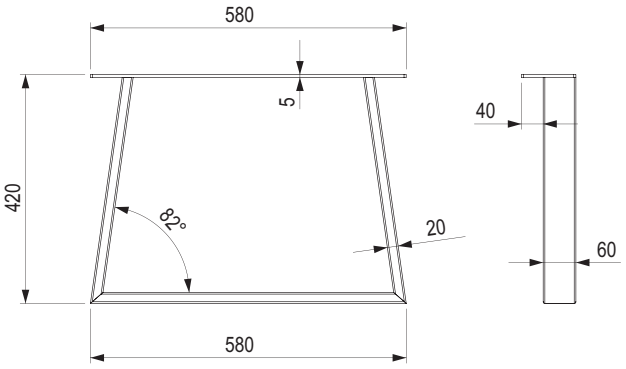

467540/467594

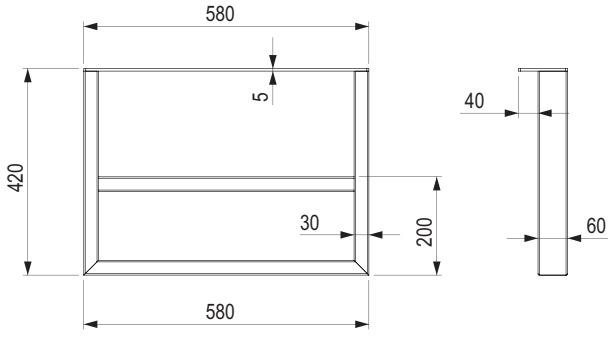

467544/467599

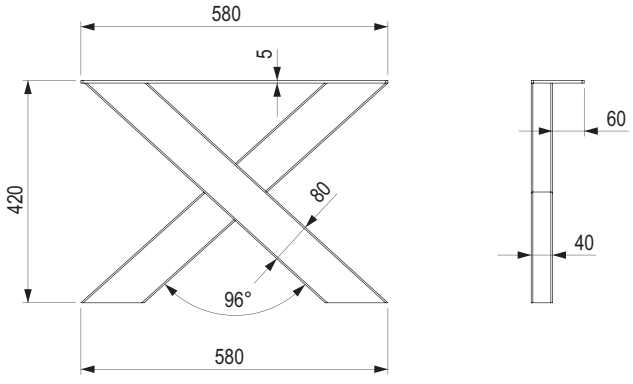

467543/467598

stolové nohy kovové

ETÉRO 720

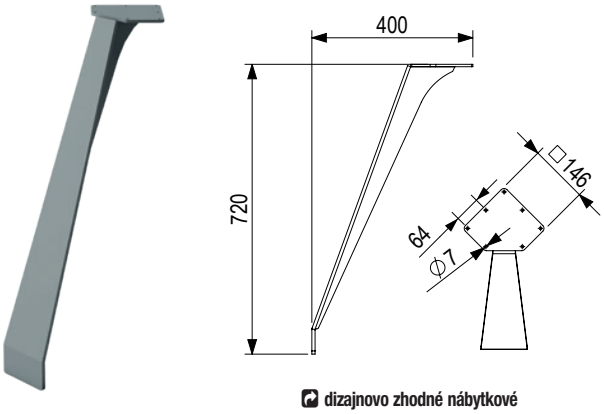

dizajnovo zhodné nábytkové nohy nájdete na str. 14.21

kód	názov	farba	výška (mm)	rektifikácia (mm)
402986	N72110	strieborná polomat	720	bez rektifikácie
402987		antracit polomat		
402988		čierna polomat		
402989		biela polomat		

- materiál oceľ

ETÉRO 418

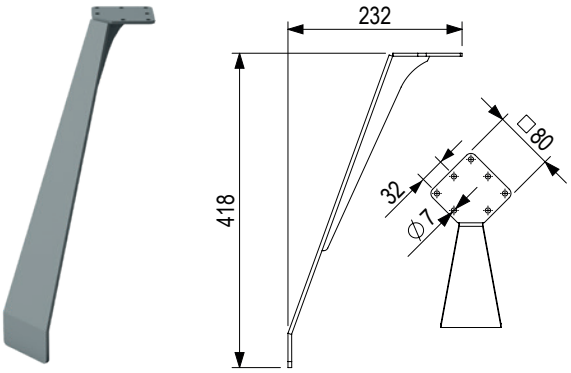

dizajnovo zhodné nábytkové nohy nájdete na str. 14.21

kód	názov	farba	výška (mm)	rektifikácia (mm)
402990	N42080	strieborná polomat	418	bez rektifikácie
402991		antracit polomat		
402992		čierna polomat		
402993		biela polomat		

- materiál oceľ

ETÉRO 722

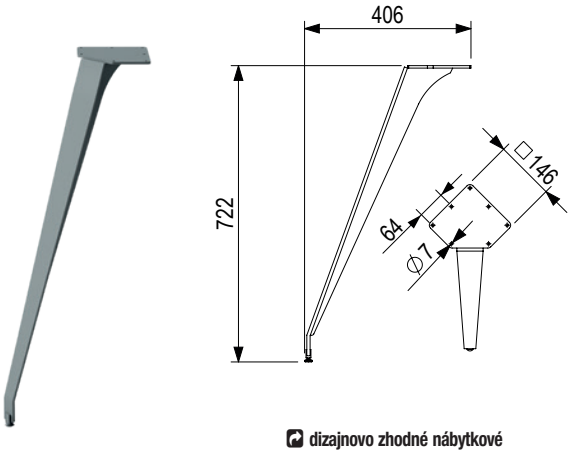

dizajnovo zhodné nábytkové nohy nájdete na str. 14.21

kód	názov	farba	výška (mm)	rektifikácia (mm)
402994	N72026	strieborná polomat	722	+10
402995		antracit polomat		
402996		čierna polomat		
402997		biela polomat		

- materiál oceľ

ETÉRO 422

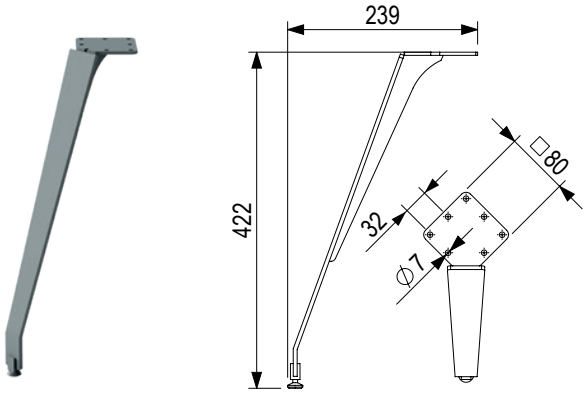

dizajnovo zhodné nábytkové nohy nájdete na str. 14.21

kód	názov	farba	výška (mm)	rektifikácia (mm)
402999	N42026	strieborná polomat	422	+10
403000		antracit polomat		
403001		čierna polomat		
403002		biela polomat		

- materiál oceľ

EX krajné 720



kód	názov	farba	rozmer (mm)	výška (mm)	rektifikácia (mm)
403009	EX 72080	strieborná polomat	709 × 377	720	bez rektifikácie
403010		antracit polomat			
403012		čierna polomat			
403015		biela polomat			

- predávané po kusoch, pre stôl treba 2 ks
- pre maximálny rozmer stolovej dosky 2000 × 1000 mm
- materiál oceľ

EX stredové 720





kód	názov	farba	popis	výška (mm)	rektifikácia (mm)
403016	EX 72080P	strieborná polomat	stredová noha pre stoly väčšie ako 2000 × 1000 mm	720	bez rektifikácie
403017		antracit polomat			
403018		čierna polomat			
403019		biela polomat			

- predávané po kusoch, pre stôl treba 2 ks
- dizajnovo zhodné centrálne nohy nájdete na str. 9.26
- pre rozmer stolovej dosky väčší ako 2000 x 1000 mm
- materiál oceľ

EX krajné 420



kód	názov	farba	rozmer (mm)	výška (mm)	rektifikácia (mm)
403020	EX 42050	strieborná polomat	428 × 235	422	bez rektifikácie
403021		antracit polomat			
403023		čierna polomat			
403024		biela polomat			

- predávané po kusoch, pre stôl treba 2 ks
- podnože vhodné pre konferenčný stolík
- materiál oceľ

StrongLegs - stolové nohy – kovové

TS 001

kód	farba	výška (mm)	rektifikácia (mm)
290666	čierna lesk	710	+30
290667		820	
394902		1 100	
290683	strieborná RAL 9006 lesk	710	
290684		820	
290668	sivá RAL 7004 lesk	710	
290669		820	
290670	biela lesk	710	
290671		820	
394893		1 100	
290672	chróm	710	
290673		820	
290674		1 100	
290675	brúsená oceľ (imitácia nehrdzavejúcej ocele) polomat	710	
290676		820	
290677		1 100	
290678	satin chróm mat	710	
290679		820	
290680		1 100	
290681	satin nikel mat	710	
290682		820	
485039	čierna mat	710	
485040		820	
485041		1 100	

- uvedené stolové nohy sú dodávané s prírubou, ktorá ponúka veľmi pevné spojenie nohy so stolovou doskou

Príslušenstvo k stolovým nohám:
- 350418 – spodná rektifikačná skrutka
- 350419 – horná príruba

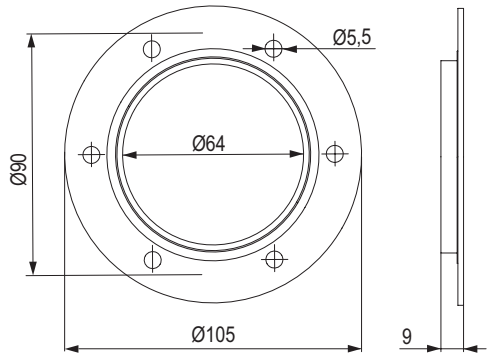


čierna lesk


strieborná RAL 9006 lesk


sivá RAL 7004 lesk


biela lesk


chróm


brúsená oceľ (imitácia nehrdzavejúcej ocele) polomat


chróm mat


satin nikel mat


čierna mat

StrongLegs - stolové nohy – hliníkové

TA 001

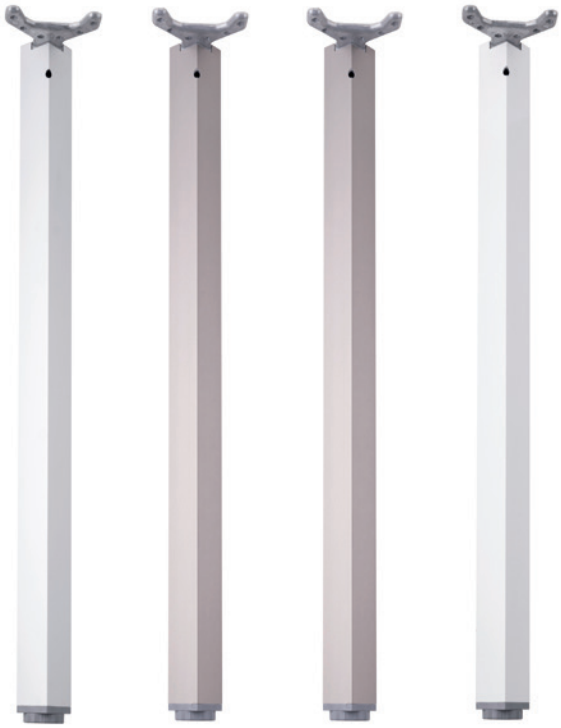

eloxovaný hliník | imitácia nehrdzavejúcej ocele | čierna mat | biela lesk

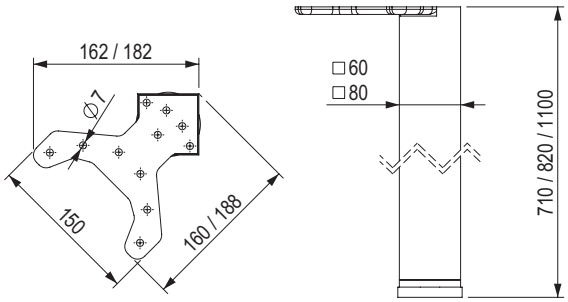







kód	profil (mm)	farba	výška (mm)	rektifikácia (mm)
284577	60 × 60	eloxovaný hliník	710	+30
284578			820	
284579			1100	
284580		imitácia nehrdzavejúcej ocele	710	
284581			820	
284582			1100	
284585		čierna mat	710	
284586			820	
284587		biela lesk	710	
284588			820	
310043	80 × 80	eloxovaný hliník	710	
310044			820	
310045		imitácia nehrdzavejúcej ocele	710	
310042			820	
337133		čierna mat	710	
337134			820	
337136		biela lesk	710	
337137			820	

- skrytá príruba umožňuje umiestniť nohu priamo do rohu stolovej dosky

12345 Položka je skladom 12345 Položka je na objednávku

stolové nohy – kovové

ST501 a ST601 z oceľového profilu



ST 501 ST 601

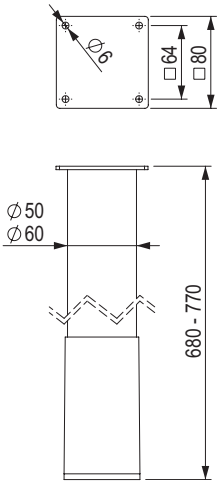

kód	profil (mm)	farba	výška (mm)	rektifikácia (mm)
217702	ø 50 (ST501)	strieborná polomat	680	+90
219833		biela polomat		
219327		čierna polomat		
218834		antracit polomat		
217707	ø 60 (ST601)	strieborná polomat		
219838		biela polomat		
219332		čierna polomat		
218839		antracit polomat		

- veľmi pevné prevedenie nohy z ocele, navarená príruba zaisťuje celkovú stabilitu konštrukcie

ST402, ST502, ST602 a ST722 z oceľového profilu

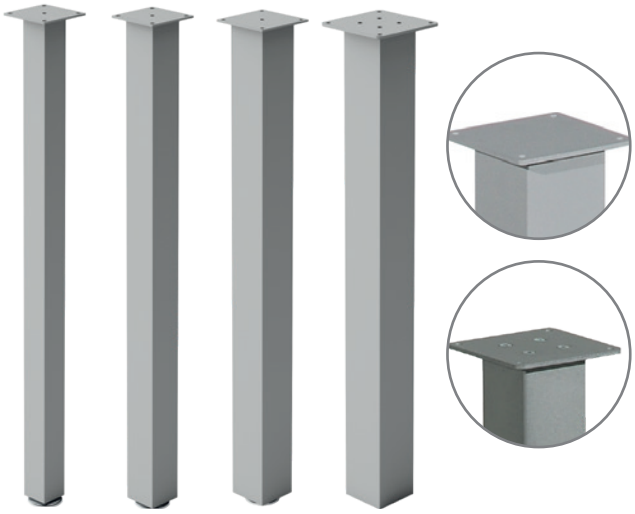

ST 402 ST 502 ST 602 ST 722

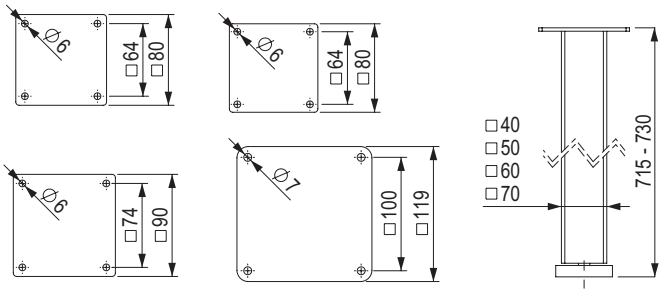

kód	profil (mm)	farba	výška (mm)	rektifikácia (mm)
217700	40 × 40 (ST402)	strieborná polomat	715	+15
219831		biela polomat		
219325		čierna polomat		
218832		antracit polomat		
217704	50 × 50 (ST502)	strieborná polomat		
219835		biela polomat		
219329		čierna polomat		
218836		antracit polomat		
217709	60 × 60 (ST602)	strieborná polomat		
219840		biela polomat		
219334		čierna polomat		
218842		antracit polomat		
217714	70 × 70 (ST722)	strieborná polomat		
219845		biela polomat		
219339		čierna polomat		
218847		antracit polomat		

- veľmi pevné prevedenie nohy z ocele, navarená príruba zaisťuje celkovú stabilitu konštrukcie

ST702 z oceľového profilu

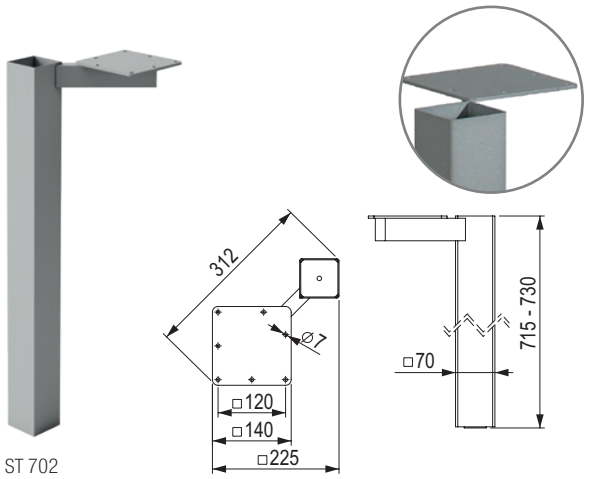

ST 702

kód	profil (mm)	farba	výška (mm)	rektifikácia (mm)
217712	70 × 70	strieborná polomat	715	+15
219843		biela polomat		
219337		čierna polomat		
218845		antracit polomat		

- veľmi pevné prevedenie nohy z ocele, navarená príruba zaisťuje celkovú stabilitu konštrukcie
- skryté pripevnenie umožňuje umiestniť nohu priamo na hranu stolovej dosky

Stolové nohy

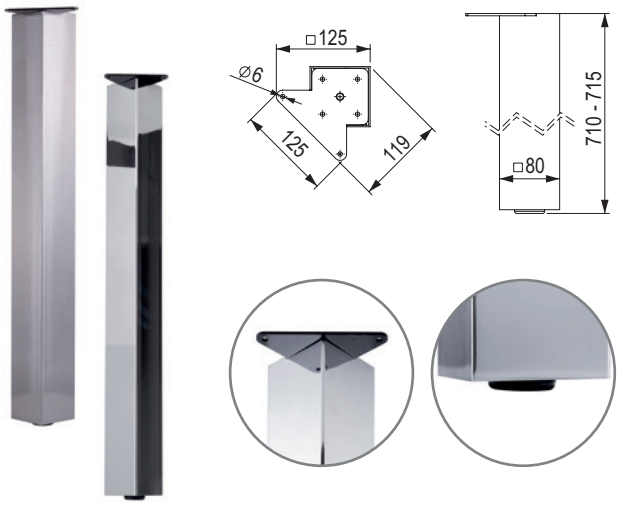

kód	farba	výška (mm)	rektifikácia (mm)
231534	chróm	710	+5
231533	nehrdzavejúca oceľ lesk (brúsená oceľ)		

- hrúbka steny profilu 2 mm
- skrytá oceľová príruba umožňuje umiestniť nohu priamo do rohu stolovej dosky
- vysoká stabilita
- lakovaný povrch

Sklopná stolová noha



ST 507 U ST 607 U ST 506 U ST 606 U

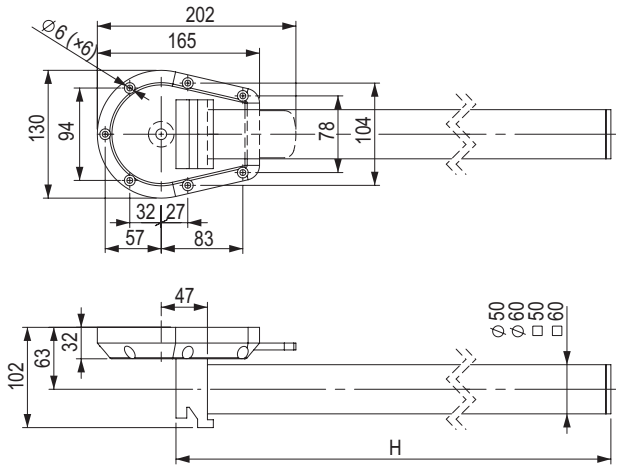

kód	názov	profil (mm)	farba	výška (mm)	rektifikácia (mm)
399837	ST 507 U	ø 50	strieborná polomat	710	+160
399853	ST 607 U	ø 60		710	+120
399845	ST 506 U	50 × 50		745	+15
399861	ST 606 U	60 × 60		745	+15

- na objednávku k dispozícii aj vo farbách čierna, biela a antracit



skladané stolové konštrukcie – kovové

Oceľové nohy ku skladaným stolovým konštrukciám



ST541M - ø40



ST551 - ø 50



ST561 - ø 60



ST547 - ø 40



ST557 - ø 50



ST542 - 40 × 40



ST552 - 50 × 50



ST562 - 60 × 60



ST544 - 40 × 40



ST554 - 50 × 50

názov	noha (mm)	výška (mm)	farba				rektifikácia (mm)
			strieborná	antracit	čierna	biela	
ST541M	ø 40	680	**217974**	**219094**	**219598**	**220104**	150
ST551	ø 50	680	**217980**	**219100**	**219604**	**220110**	90
ST561	ø 60	680	**217985**	**219105**	**219609**	**220115**	90
ST547	ø 40	680	**217975**	**219095**	**219599**	**220105**	150
ST557	ø 50	680	**217981**	**219101**	**219605**	**220111**	160
ST542	40 × 40	715	**217976**	**219096**	**219600**	**220106**	15
ST552	50 × 50	715	**217982**	**219102**	**219606**	**220112**	15
ST562	60 × 60	715	**217987**	**219107**	**219611**	**220117**	15
ST544	40 × 40	680	**217977**	**219097**	**219601**	**220107**	150
ST554	50 × 50	680	**217983**	**219103**	**219607**	**220113**	160



- pevná a stabilná stolová konštrukcia

Oceľové spojovacie tyče

- dĺžka spojovacej tyče je vždy o 140 mm kratšia ako uvedená dĺžka stola
- dĺžka konštrukcie = dĺžka tyče + 2× rozmer profilu nohy (napr. pre dĺžku stola 1100 mm s použitím profilu 40 × 40 mm je celková dĺžka konštrukcie 960 + 2 × 40 = 1040 mm)
- profil tyče 20 × 40 mm



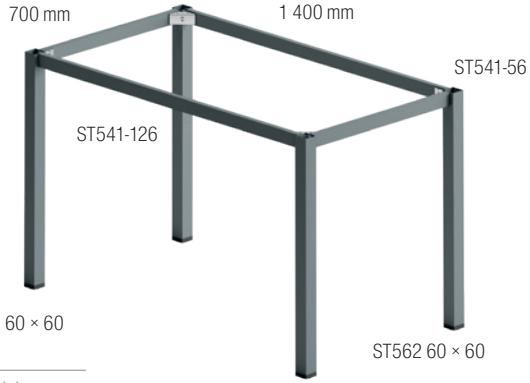

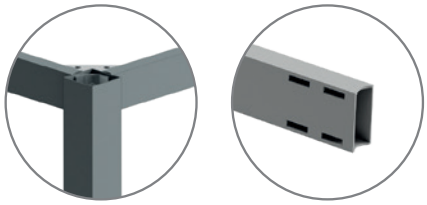



pre dĺžku stola (mm)	názov	farba			
		strieborná	antracit	čierna	biela
600	ST541 – 46	217993	**219113**	**219617**	220123
700	ST541 – 56	217994	**219114**	219618	220124
800	ST541 – 66	217995	**219115**	**219619**	220125
900	ST541 – 76	217996	**219116**	219620	220126
1000	ST541 – 86	217997	**219117**	219621	220127
1100	ST541 – 96	217998	**219118**	219622	220128
1200	ST541 – 106	217999	**219119**	**219623**	220129
1300	ST541 – 116	218000	**219120**	219624	220130
1400	ST541 – 126	218001	**219121**	**219625**	220131
1500	ST541 – 136	218002	**219122**	219626	220132
1600	ST541 – 146	218003	**219123**	**219627**	220133
1700	ST541 – 156	218004	**219124**	219628	220134
1800	ST541 – 166	218005	**219125**	**219629**	220135
1900	ST541 – 176	218006	**219126**	219630	220136
2000	ST541 – 186	218007	**219127**	219631	220137

Oceľová podpera ST541 - 10

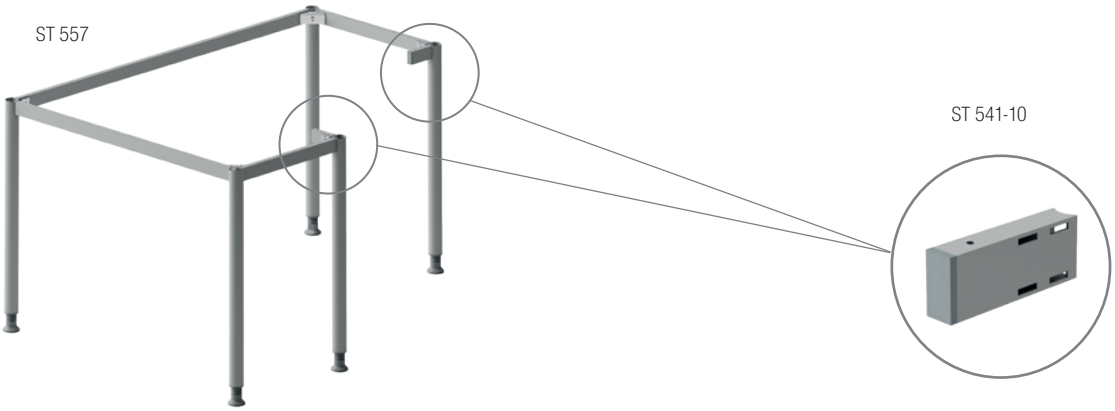

dĺžka (mm)	názov	farba			
		strieborná	antracit	čierna	biela
105	ST541 - 10	**217990**	219110	219614	220120

- zaisťuje stabilitu pre podnože bez lubu alebo kanála
- profil podpery 20 × 40 mm

stolové nohy – hliníkové

Kompletná konštrukcia



- moderné riešenie stolov, ktoré ponúka možnosť pôsobivo kombinovať nosnú hliníkovú časť stola s modernými plošnými materiálmi alebo sklom
- nosnosť 500 kg, pevné spojenie jednotlivých dielov pomocou demontovateľného kovania
- všetky profily hr. 2 mm
- na objednávku možno dodať aj iné rozmery podľa požiadavky zákazníka

Na objednávky iných rozmerov alebo riešení využite objednávkový formulár, ktorý nájdete v sekcii Podpora predaja\Špeciálne objednávky na www.demos-trade.com.

nehrdzavejúca oceľ kefovaná | hliník eloxovaný | hliník kefovaný

kód	dĺžka/šírka/výška konštrukcie (mm)	farba	rozmer nohy (mm)	typ napojenia
232601	1395/795/736	nehrdzavejúca oceľ kefovaná	50 × 50	B
232602	1595/795/736			
232603	1395/795/736	hliník (eloxovaný)		
232604	1595/795/736			
232609	1395/795/736	hliník kefovaný		
232610	1595/795/736			
232611	1395/795/736	nehrdzavejúca oceľ kefovaná	100 × 50	
232612	1595/795/736			
232613	1395/795/736	hliník (eloxovaný)		
232614	1595/795/736			
232615	1395/795/736	hliník kefovaný		
232616	1595/795/736			



StrongLegs - stolové a nábytkové nohy – kovové (TS a FS)

TS 003 - 710

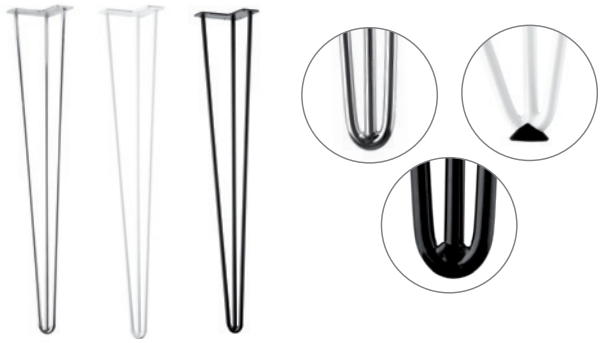

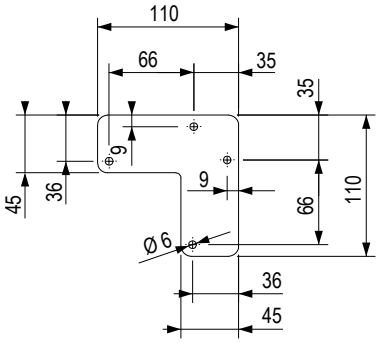

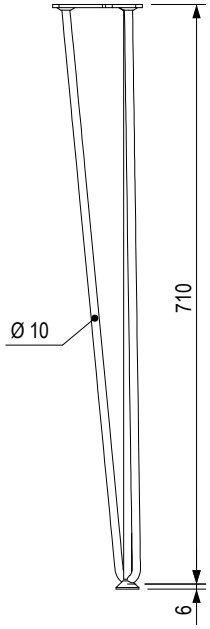

- priemer drôtu 10 mm
- bez rektifikácie
- súčasťou dodávky sú aj gumové klzáky

kód	farba	výška (mm)
318055	chróm lesklý	710
455855	biela lesklá	
318052	čierna matná	

TS 003 - 420



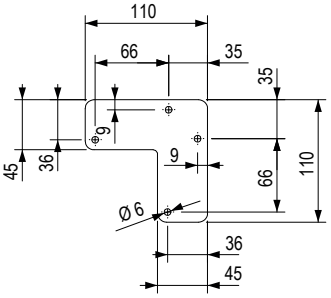

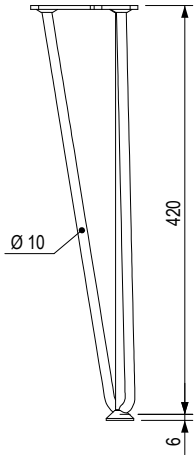

- priemer drôtu 10 mm
- bez rektifikácie
- súčasťou dodávky sú aj gumové klzáky

kód	farba	výška (mm)
318054	chróm lesklý	420
455853	biela lesklá	
318051	čierna matná	

FS 004





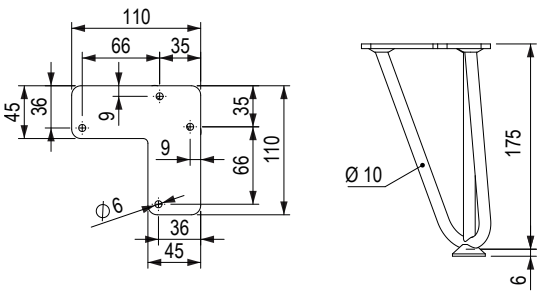

- súčasťou dodávky sú gumové klzáky
- priemer drôtu 10 mm
- bez rektifikácie

kód	farba	výška (mm)
318053	chróm lesklý	175
455856	biela lesklá	
318050	čierna matná	

12345 Položka je skladom **12345** Položka je na objednávku

nábytkové nohy – kovové (FS)

ETÉRO 128 mm



dizajnovo zhodné nábytkové nohy nájdete na str. 14.11

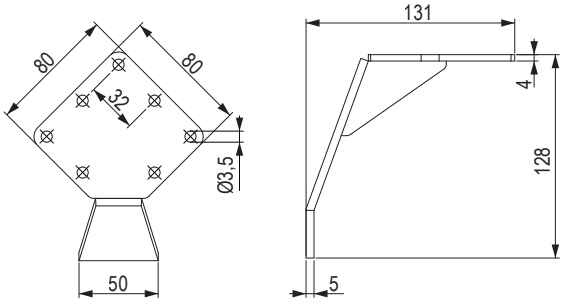

kód	názov	farba	výška (mm)	rektifikácia (mm)
406847	N13050	strieborná polomat	128	bez rektifikácie
406848		antracit polomat		
406849		čierna polomat		
406850		biela polomat		

- zjednotený dizajn pre nábytok, konferenčný stolík a stôl

ETÉRO 132 mm



dizajnovo zhodné nábytkové nohy nájdete na str. 14.11

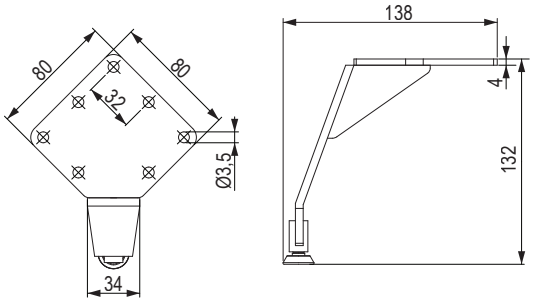

kód	názov	farba	výška (mm)	rektifikácia (mm)
406852	N13026	strieborná polomat	132	+10
406854		antracit polomat		
406855		čierna polomat		
406856		biela polomat		

- zjednotený dizajn pre nábytok, konferenčný stolík a stôl

FS 007



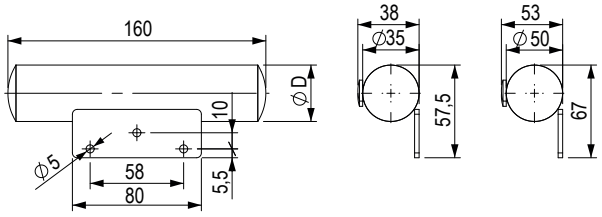

kód	farba	dĺžka (mm)	ø D (mm)
358317	chróm lesklý	160	35
358325			50

FS 008



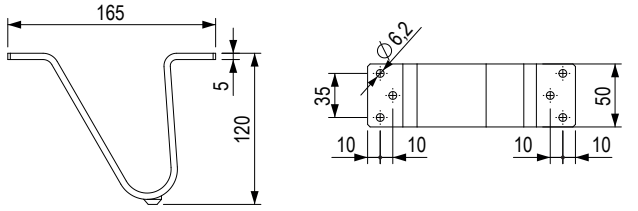

kód	farba	výška (mm)
358333	chróm lesklý	120
492888	čierna matná	

nábytkové nohy – kovové (FS)

FS 009





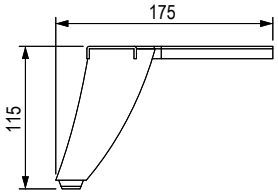

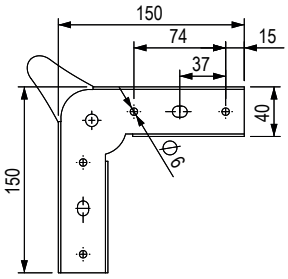

kód	farba	výška (mm)
358334	chróm lesklý	115

kód	farba	výška (mm)
492889	čierna matná	115

FS 006









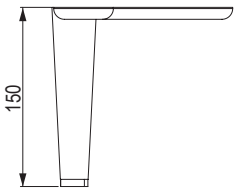

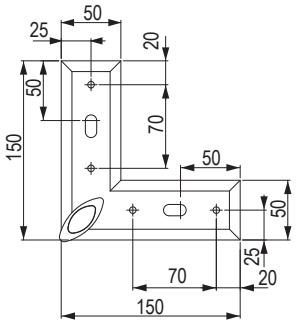

kód	farba	výška (mm)
401678	chróm lesklý	150
401679	nikel matný	

kód	farba	výška (mm)
401680	čierna matná	150
492890	biela matná	

StrongLegs - nábytkové nohy – kovové (FS)

FS 013






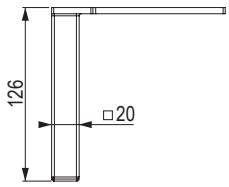

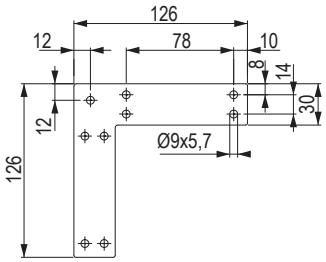

kód	farba	výška (mm)
401681	chróm lesklý	126
401682	nikel matný	

kód	farba	výška (mm)
401683	čierna matná	126
492891	biela matná	

FS 005



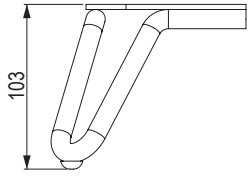

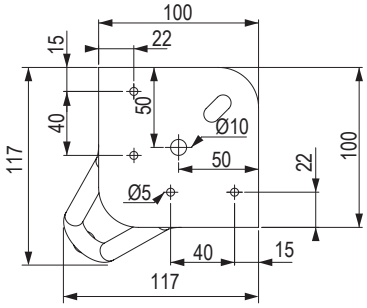

kód	farba	výška (mm)
401677	čierna matná	103

kód	farba	výška (mm)
492892	biela matná	103

StrongLegs - nábytkové nohy – kovové (FS)

FS 018



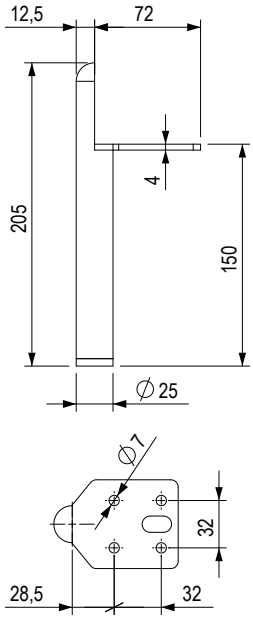

kód	farba	výška (mm)
497342	čierna matná	150
497343	zlatá brúsená	
497344	chróm matný	

FS 019



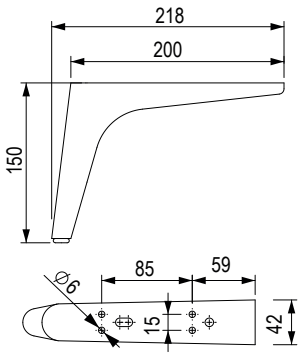

kód	farba	výška (mm)
497345	čierna matná	150
497346	zlatá brúsená	
497347	chróm matný	

FS 020



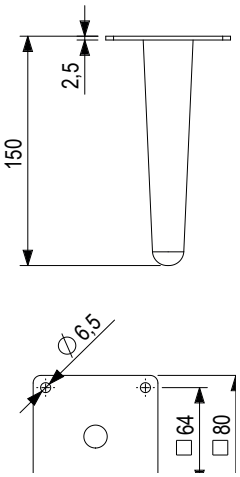

kód	farba	výška (mm)
497348	čierna matná	150
497349	zlatá brúsená	
497350	chróm matný	

FS 021



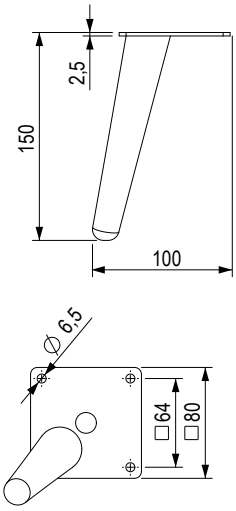

kód	farba	výška (mm)
497351	čierna matná	150
497352	zlatá brúsená	
497353	chróm matný	

StrongLegs - nábytkové nohy – kovové (FS)

FS 001

kód	farba	výška H (mm)	rektifikácia (mm)
154288	imitácia nehrdzavejúcej ocele	80	+7
154289		100	
154290		120	
154291		150	
154292		200	
154293	chróm lesklý	80	
154294		100	
154295		120	
154296		150	
154297		200	
400492	čierna matná	80	
400493		100	
400494		120	
400495		150	
400496		200	
492830	biela lesklá	80	
492831		100	
492874		120	
492875		150	
492876		200	
492877	zlatá brúsená	80	
492878		100	
492879		120	
492880		150	
492881		200	
492882	chróm matný	80	
492883		100	
492884		120	
492885		150	
492886		200	



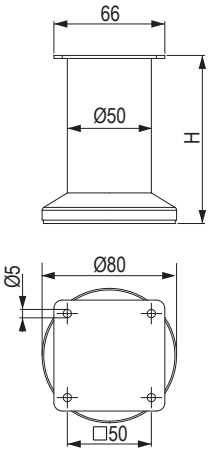

FS 017

kód	farba	výška H (mm)	rektifikácia (mm)
358307	chróm lesklý	100	+25
358308		150	
358309	chróm matný	100	
358310		150	
492898	čierna matná	100	
492899		150	



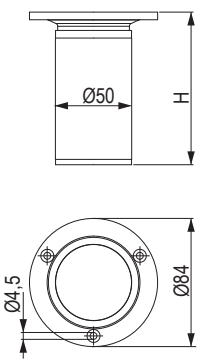

StrongLegs - nábytkové nohy – kovové (FS)

FS 012



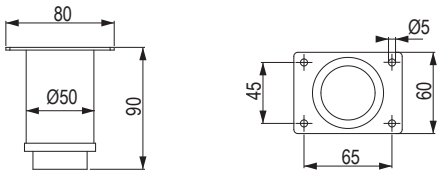

kód	farba	výška (mm)	rektifikácia (mm)
360379	chróm lesklý	90	+60

FS 011



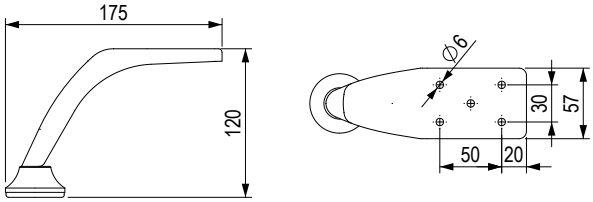

kód	farba	výška (mm)
360378	chróm lesklý	120

FS 002





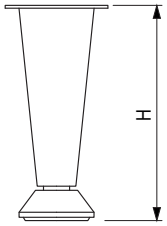

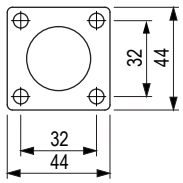

kód	farba	výška H (mm)	rektifikácia (mm)
400498	chróm lesklý	50	+7
154301		80	
400499	chróm matný	50	
154302		80	

FS 003



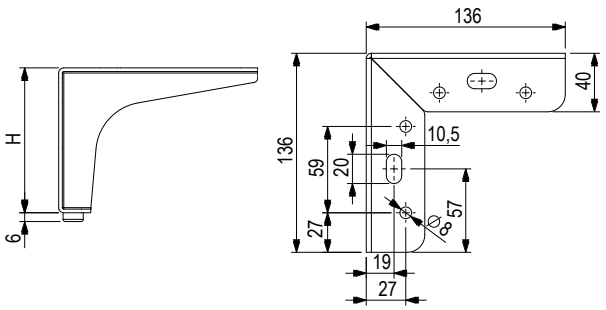

kód	farba	výška H (mm)
401523	chróm lesklý	100
154307		130
401524	čierna matná	100
401525		130
492901	imitácia nehrdzavejúcej ocele	100
492902		130

12345 Položka je skladom 12345 Položka je na objednávku

StrongLegs - nábytkové nohy – kovové (FS)

FS 010



kód	farba	výška (mm)
358345	staromosadz	102
492887	čierna matná	

FS 016



kód	farba	výška (mm)	rektifikácia (mm)
358304	chróm lesklý	100	+15
358305	chróm matný		
492900	čierna matná		

FS 015

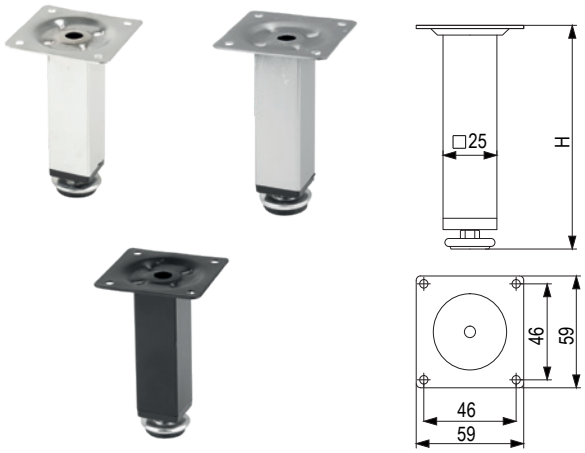

kód	farba	výška H (mm)	rektifikácia (mm)
358300	chróm lesklý	100	+7
358301		150	
358302	chróm matný	100	
358303		150	
401541	čierna matná	100	
401542		150	

FS 014

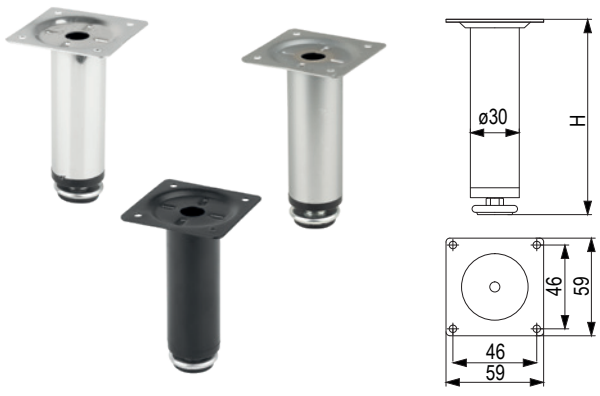

kód	farba	výška H (mm)	rektifikácia (mm)
91220	chróm lesklý	100	+13
91221		150	
91222	chróm matný	100	
91223		150	
401537	čierna matná	100	
401538		150	

StrongLegs - nábytkové nohy – hliníkové (FA)

FA 007



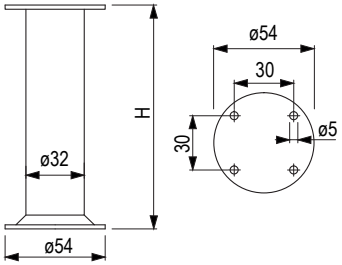

kód	farba	výška H (mm)	rektifikácia (mm)
82825	chróm matný/ chróm lesklý	100	+10
82824		150	

FA 008



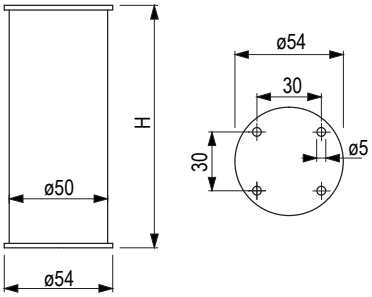

kód	farba	výška H (mm)	rektifikácia (mm)
82827	chróm matný	100	+7
82826		150	

FA 006



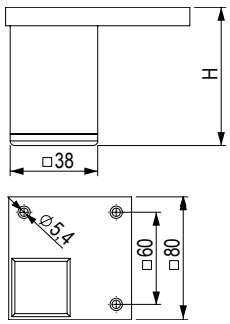

kód	farba	výška H (mm)
403770	chróm matný	60
401545		80
37802		100
37803		120
403771		150
403773		200
401546	čierna matná	80
401547		100
401548		120

FA 002





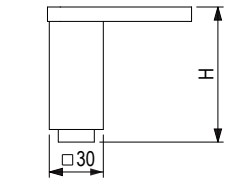

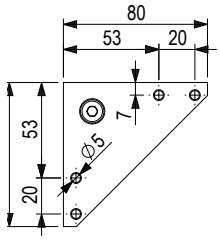

kód	farba	výška H (mm)	rektifikácia (mm)
37702	chróm matný	75	+15
37703		100	
492907		120	
492908		150	
492909	čierna matná	75	
492910		100	
492911		120	
492912		150	

12345 Položka je skladom **12345** Položka je na objednávku

StrongLegs - nábytkové nohy – hliníkové (FA)

FA 003



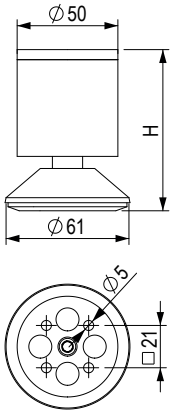

kód	farba	výška H (mm)	rektifikácia (mm)
37704	chróm matný/chróm lesklý	80	+15
37705		100	

FA 005



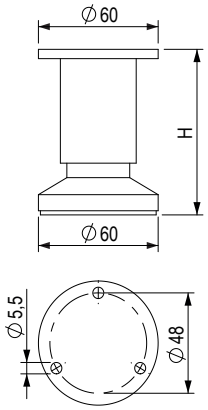

kód	farba	výška H (mm)	rektifikácia (mm)
313864	hliník brúsený	80	+10
313863		100	
313862		120	
313867	imitácia nehrdzavejúcej ocele	80	
313866		100	
313865		120	

FA 009

kód	farba	výška H (mm)	rektifikácia (mm)
87007	chróm matný	60	+15
87008		100	
87009		150	
153280	chróm lesklý	60	
153281		100	
153282		150	
86370	imitácia nehrdzavejúcej ocele s čiernymi plastmi	60	
86371		100	
86372		150	
153297	imitácia svetlej nehrdzavejúcej ocele so sivými plastmi	60	
153298		100	
153299		150	
153300	čierna matná	60	
153301		100	
153302		150	



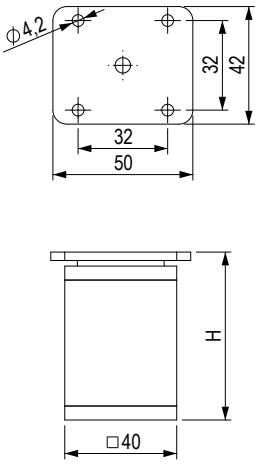

StrongLegs - nábytkové nohy – hliníkové (FA)

FA 012



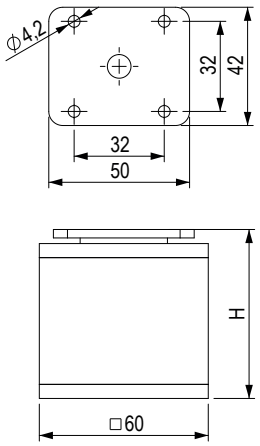

kód	farba	výška H (mm)	rektifikácia (mm)
87016	chróm matný	60	+15
87017		100	
87018		150	
153306	imitácia svetlej nehrdzavejúcej ocele	60	
153307		100	
153308		150	
465222	čierna matná	60	
465220		100	
465221		150	

FA 013



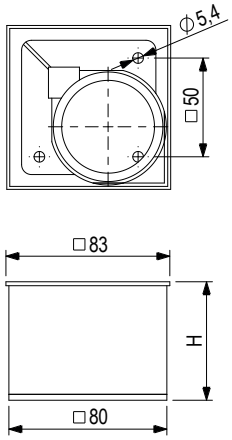

kód	farba	výška H (mm)
199587	chróm matný	35
87063		60
87064		100
199585	imitácia svetlej nehrdzavejúcej ocele	35
153311		60
153312		100
465223	čierna matná	35
465224		60
465225		100

FA 010



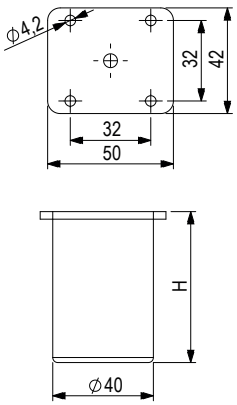

kód	farba	výška H (mm)	rektifikácia (mm)
87010	chróm matný	60	+15
87011		100	
465226	čierna matná	60	
465227		100	

FA 011



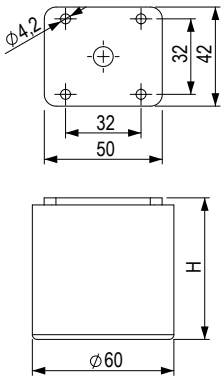

kód	farba	výška H (mm)	rektifikácia (mm)
87013	chróm matný	60	+15
87014		100	
465229	čierna matná	60	
465230		100	

StrongLegs - nábytkové nohy – hliníkové (FA) / plastové (FP)

FA 004

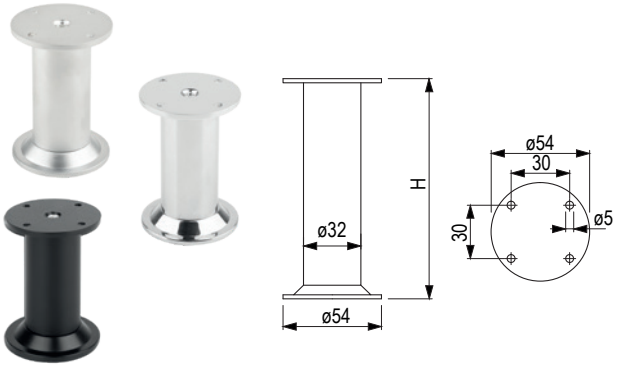

kód	farba	výška H (mm)	rektifikácia (mm)
37804	chróm matný	80	+10
37805		100	
37806		120	
37807		150	
37808	chróm lesklý	80	
37809		100	
37810		120	
37811		150	
492903	čierna matná	80	
492904		100	
492905		120	
492906		150	

FA 001

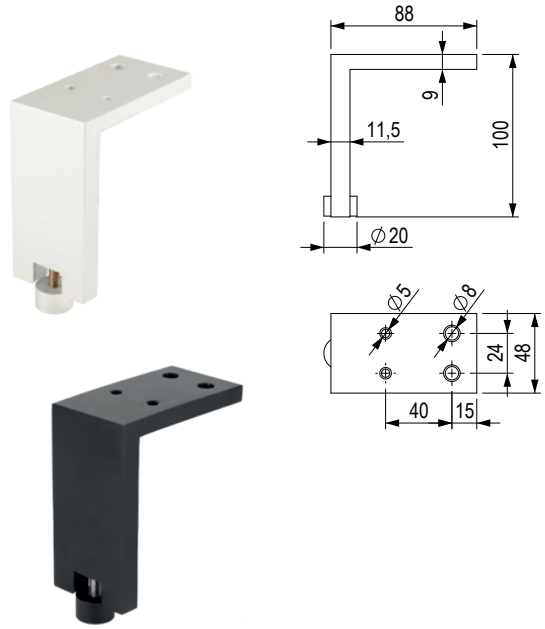

kód	farba	výška (mm)	rektifikácia (mm)
37701	chróm matný	100	+10
492913	čierna matná		

FP 006

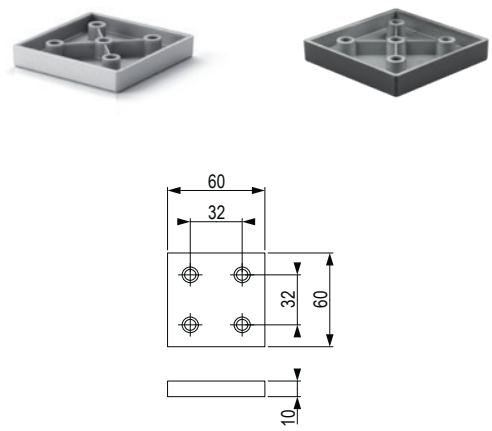

kód	farba	výška (mm)
285153	sivá RAL 9006	10
496934	čierna matná	

- nosnosť podľa skúšobne CATAS – 300 kg

FP 009

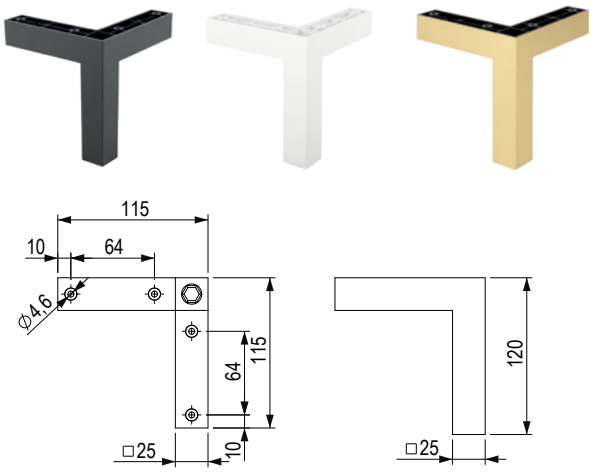

kód	farba	výška (mm)	rektifikácia (mm)
401504	čierna matná	120	+7
496926	biela matná		
496925	zlatá matná		

- nosnosť podľa skúšobne CATAS – 150 kg

StrongLegs - nábytkové nohy – plastové (FP)

FP 003





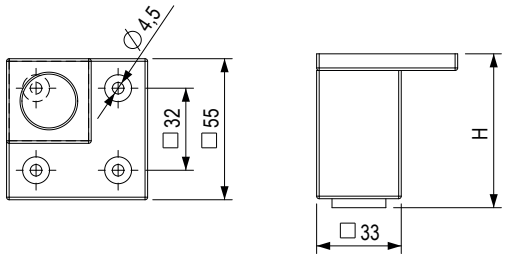

kód	farba	výška H (mm)	rektifikácia (mm)
135324	sivá RAL 9006	60	+10
135325		80	
135326		100	
135327		120	
135328		150	

- materiál tvrdený plast, nosnosť podľa skúšobne CATAS 150 kg (bez regulácie 400 kg)

kód	farba	výška H (mm)	rektifikácia (mm)
496929	čierna matná	60	+10
496930		80	
496931		100	
496932		120	
496933		150	

- materiál tvrdený plast, nosnosť podľa skúšobne CATAS 150 kg (bez regulácie 400 kg)

FP 004



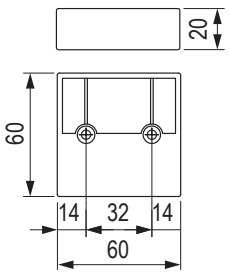

kód	farba	výška (mm)
135329	sivá RAL 9006	20
135330	chróm lesklý	
496936	čierna matná	

- nosnosť podľa skúšobne CATAS – 400 kg

FP 001



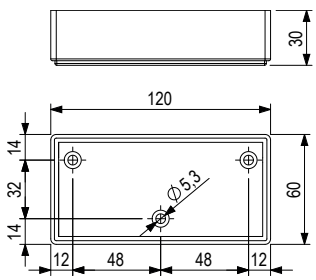

kód	farba	výška (mm)
496938	chróm matný	30
496937	čierna matná	

- nosnosť podľa skúšobne CATAS – 500 kg

StrongLegs - nábytkové nohy – plastové (FP)

FP 007



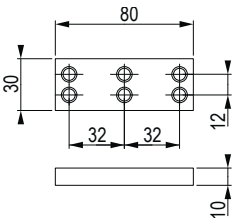

kód	farba	výška (mm)
285155	sivá RAL 9006	10
496935	čierna matná	

- nosnosť podľa skúšobne CATAS – 300 kg

FP 008



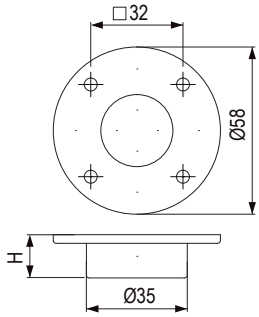

kód	farba	výška H (mm)	rektifikácia (mm)
389753	antracit	15	+3

- nosnosť podľa skúšobne CATAS – 200 kg

FP 002







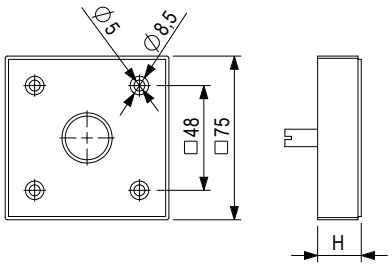

kód	farba	výška H (mm)	rektifikácia (mm)
135305	sivá RAL 9006	20	+10
135306		30	
135307		50	
135308	chróm lesklý	20	
135309		30	
135310		50	

- nosnosť podľa skúšobne CATAS – 600 kg

kód	farba	výška H (mm)	rektifikácia (mm)
496939	čierna matná	20	+10
496940		30	
496941		50	

- nosnosť podľa skúšobne CATAS – 600 kg

StrongLegs - nábytkové nohy – plastové (FP)

FP 005





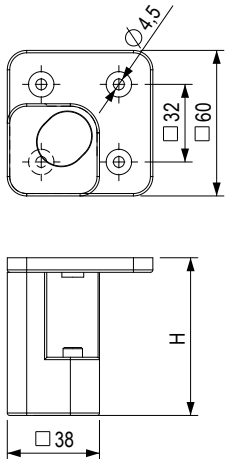

kód	farba	výška H (mm)	rektifikácia (mm)
285147	sivá RAL 9006	100	+10
285151		150	
285148	chróm lesklý	100	
285152		150	

- jednoduchý prístup k rektifikačnej skrutke
- nosnosť podľa skúšobne CATAS – 150 kg (bez regulácie 400 kg)

kód	farba	výška H (mm)	rektifikácia (mm)
496927	čierna matná	100	+10
496928		150	

- jednoduchý prístup k rektifikačnej skrutke
- nosnosť podľa skúšobne CATAS – 150 kg (bez regulácie 400 kg)

kovanie Pöttker pre rozkladacie stoly

PÖTTKER
Transforming furniture

Stolový výsuv Pöttker Frontslide Basic - BL

- **obsahuje pár výsuvov na rozšírenie stola na jednej strane**
- jednoduchá inštalácia
- systém výsuvu stolových dosiek už riešený vo výsuve
- montáž na vnútornú stranu lubu
- nie je nutné žiadne ďalšie príslušenstvo
- iba na dosku hrúbky 25 mm
- brzda je súčasťou výsuvu
- kombinácia hliníka a ocele



kód	inštalačná výška (mm)	dĺžka (mm)	vklad (mm)	nosnosť (kg)
404369	55	750	1 × 500	90

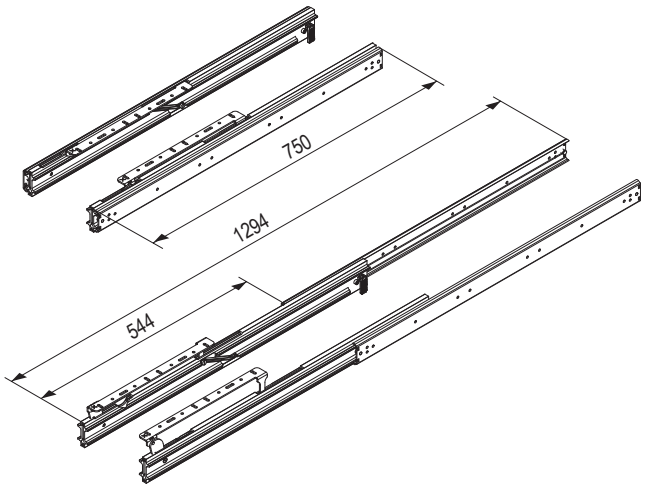

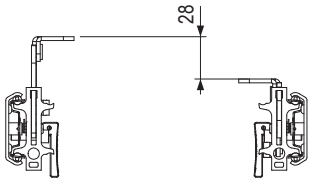

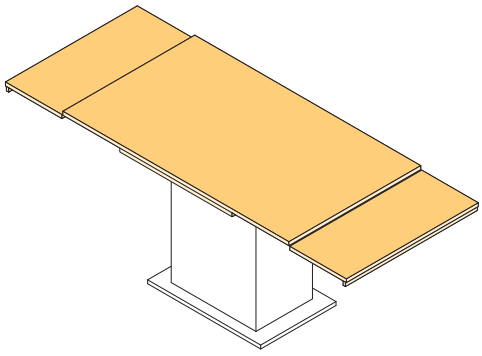

použitie dvoch párov výsuvov

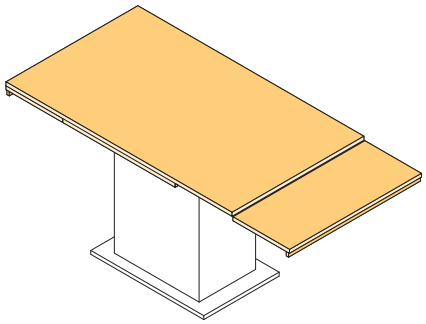

použitie jedného páru výsuvov

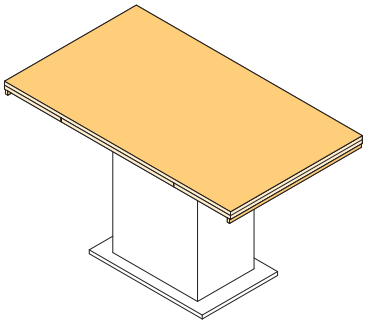

Stolové výsuvy Pöttker Basic

- na dĺžku stola od 680 mm do 1350 mm do maximálnej dĺžky rozloženia 2350 mm
- určené pre stoly s otvorenou konštrukciou
- variant so synchrónnym ovládaním a brzdou
- vyrobené z ocele
- zaoblené hrany
- súprava obsahuje 2 ks výsuvov

príslušenstvo str. 14.39 - 14.41



kód	inštalačná výška Z (mm)	dĺžka X (mm)	vklad Y (mm)	nosnosť (kg)	synchronizácia	brzda
329039	40	680	1 × 500	60	✕	✕
329040		1050	2 × 400		✕	✕
329041	50	850	1 × 500	90	✓	✓
329042		1350	2 × 500		✓	✓

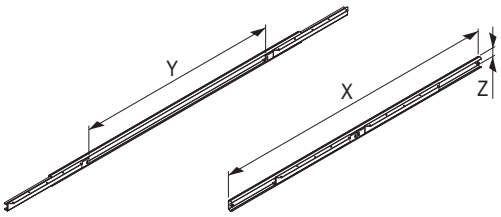

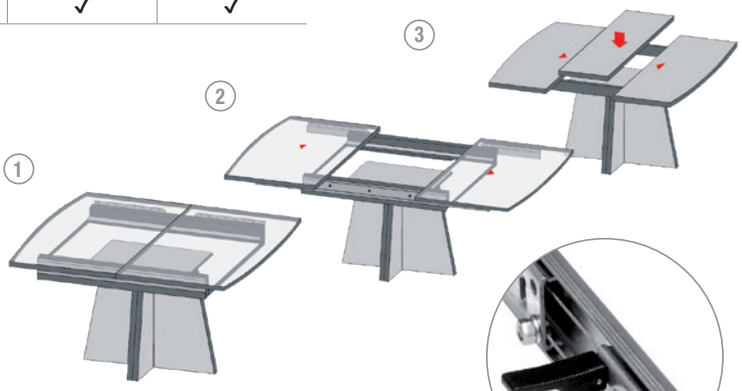

synchronizácia s brzdou

Odporúčaná zostava pre stôl 800 × 800, po rozložení 1300 × 800, hrúbka dosky 18 mm, vklad 1× 500 mm

	výsuv	preklápací systém	kolík s puzdrom	záves	petlica
kód	**329039**	**329050**	**329057**	**329047**	**329055**
množstvo	1 pár	1 ks	8 ks	2 ks	4 ks

Odporúčaná zostava pre stôl 1200 × 800, po rozložení 2000 × 800, hrúbka dosky 18 mm, vklad 2 × 400 mm

	výsuv	preklápací systém	kolík s puzdrom	záves	podpera	petlica
kód	**329040**	**346790**	**329057**	**329047**	**404360**	**329056**
množstvo	1 pár	1 ks	12 ks	4 ks	1 ks	6 ks

Odporúčaná zostava pre stôl 1000 × 800, po rozložení 1500 × 800, hrúbka dosky 18 mm, vklad 1× 500 mm

	výsuv	preklápací systém	kolík s puzdrom	záves
kód	**329041**	**329050**	**329057**	**329045**
množstvo	1 pár	1 ks	8 ks	2 ks

Odporúčaná zostava pre stôl 1500 × 800, po rozložení 2500 × 800, hrúbka dosky 18 mm, vklad 2× 500 mm

	výsuv	preklápací systém	kolík s puzdrom	záves	podpera
kód	**329042**	**346790**	**329057**	**329045**	**404360**
množstvo	1 pár	1 ks	12 ks	4 ks	1 ks

vyššie odporúčané zostavy sa môžu líšiť v komponentoch podľa individuálnej konštrukcie stola

kovanie Pöttker pre rozkladacie stoly

Stolové výsuvy Pöttker Basic Advanced

- pre dĺžku stola 850 mm a 1350 mm do maximálnej dĺžky rozloženia 2350 mm
- určené pre stoly s uzavretou konštrukciou
- synchrónne ovládanie a brzda
- vonkajší profil oceľ, vnútorný profil hliník
- zaoblené hrany
- súprava obsahuje 2 ks výsuvov

príslušenstvo str. 14.39 – 14.41



kód	inštalačná výška Z (mm)	dĺžka X (mm)	vklad Y (mm)	nosnosť (kg)	synchronizácia	brzda
345457	50	850	1 × 500	90	✓	✓
345460		1350	2 × 500		✓	✓

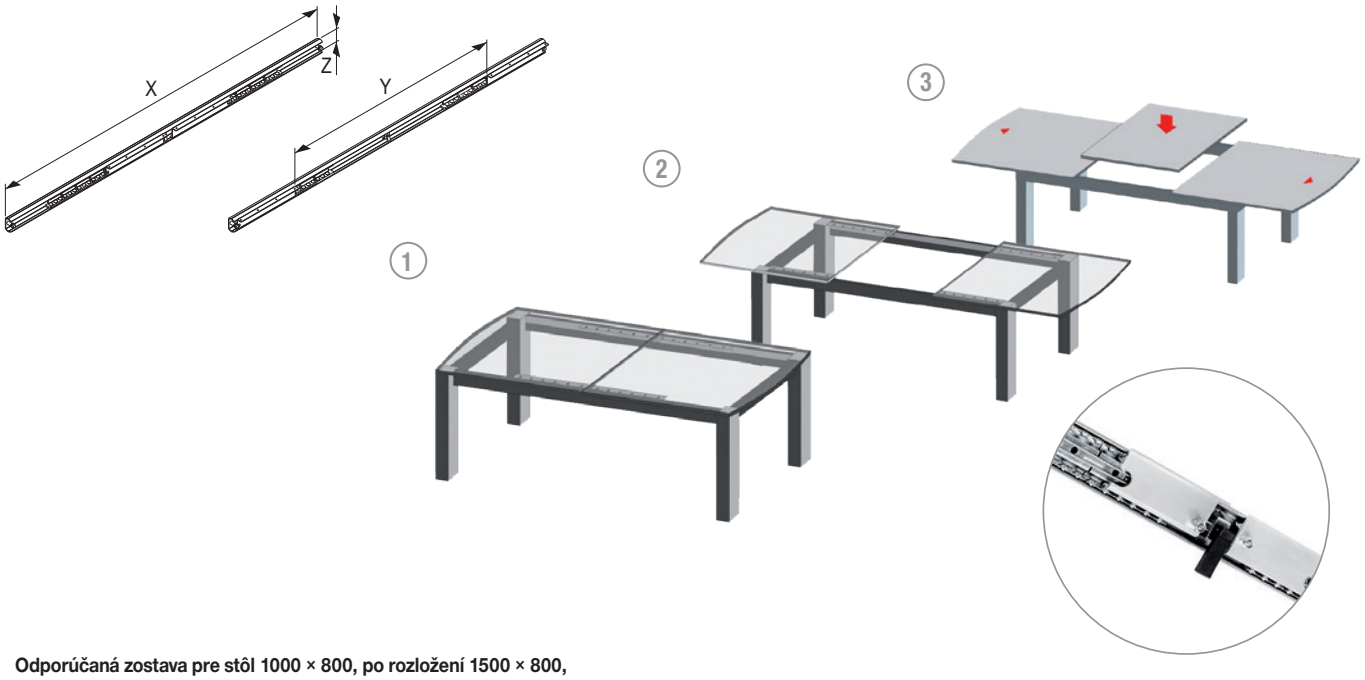

synchronizácia s brzdou

Odporúčaná zostava pre stôl 1000 × 800, po rozložení 1500 × 800, hrúbka dosky 18 – 25 mm, vklad 1× 500 mm

	výsuv	preklápací systém	kolík s puzdrom	záves
kód	**345457**	**329050**	**329057**	**329045**
množstvo	1 pár	1 ks	8 ks	2 ks

Odporúčaná zostava pre stôl 1500 × 800, po rozložení 2500 × 800, hrúbka dosky 18 – 25 mm, vklad 2× 500 mm

	výsuv	preklápací systém	kolík s puzdrom	záves	podpera
kód	**345460**	**346790**	**329057**	**329045**	**404360**
množstvo	1 pár	1 ks	12 ks	4 ks	1 ks

vyššie odporúčané zostavy sa môžu líšiť v komponentoch podľa individuálnej konštrukcie stola

kovanie Pöttker pre rozkladacie stoly

Stolové výsuvy Pöttker Alu 77 Frontslide

- pre stoly dĺžky 940 mm a 1315 mm s dvojnásobným predĺžením
- vysoká nosnosť aj po rozložení
- vyrobené z eloxovaného hliníka
- súprava obsahuje 2 ks výsuvov

príslušenstvo str. 14.39 – 14.41



kód	inštalačná výška Z (mm)	dĺžka X (mm)	nosnosť (kg)	dráha výsuvu Y (mm)
329043	75	940	115	948
329044		1315		1320

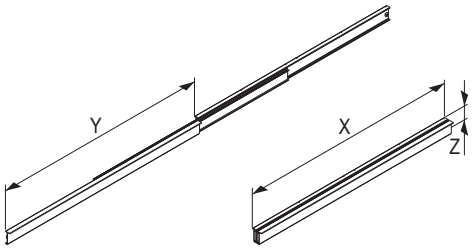

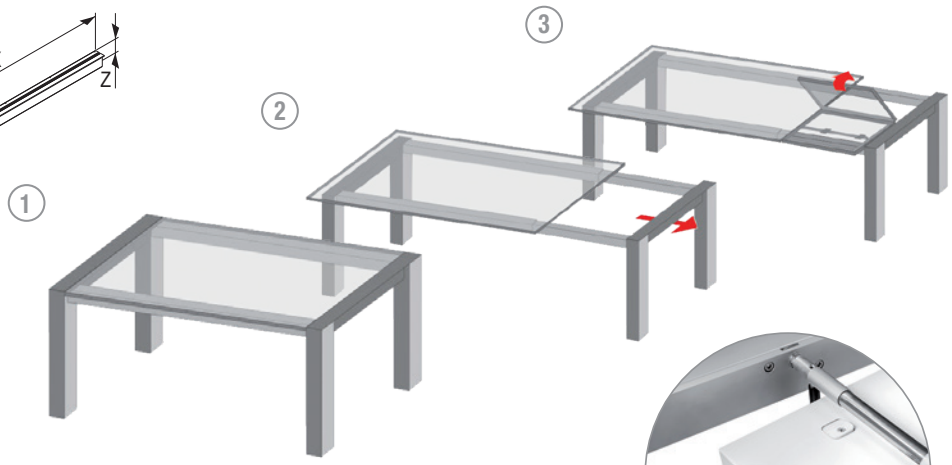



príklad použitia preklápacieho systému FM 405122

Odporúčaná zostava pre stôl 1200 × 800, po rozložení 2100 × 800, hrúbka dosky 18 – 25 mm, vklad 1× 900 mm

	výsuv	preklápací systém	kolík	záves	podpera
kód	**329043**	**405122**	**404356**	**329045**	**381705**
množstvo	1 pár	1 ks	2 ks	3 ks	2 ks

Odporúčaná zostava pre stôl 1500 × 800, po rozložení 2700 × 800, hrúbka dosky 18 – 25 mm, vklad 2 × 500 mm

	výsuv	preklápací systém	kolík	záves	podpera
kód	**329044**	**404358**	**404356**	**329045**	**381705**
množstvo	1 pár	1 ks	4 ks	4 ks	4 ks

vyššie odporúčané zostavy sa môžu líšiť v komponentoch podľa individuálnej konštrukcie stola

kovanie Pöttker pre rozkladacie stoly

Preklápací systém



kód	popis
346790	súprava tyče s príslušenstvom

- maximálna inštalačná dĺžka 1260 mm – skrátením možné upraviť
- kompletné príslušenstvo súčasťou



kód	popis
405122	FM-stop dĺžka 1000 mm

- pre výsuv Alu Frontslide 329043
- len na jednu vkladanú dosku
- FM stop obsahuje brzdu



kód	popis
404358	FM-stop dĺžka 1344 mm

- pre výsuv Alu Frontslide 329044
- na dve vkladané dosky
- FM stop obsahuje brzdu

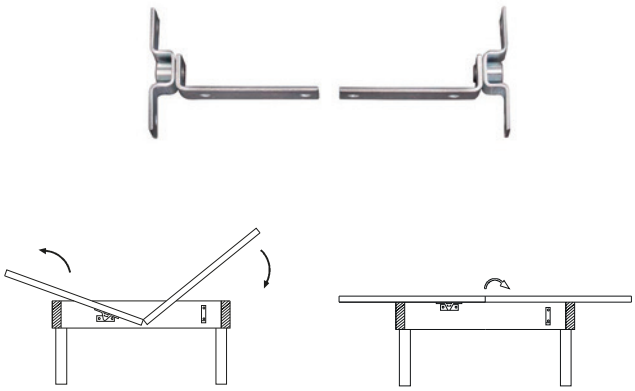

kód	popis
329050	skladací mechanizmus

- najjednoduchšia verzia skladacieho mechanizmu
- zložené zo 4 častí – 2× záves, 2× aretácia



kód	popis
329051	preklápacia hrazda na dosku 500 mm

- pevná verzia skladacieho mechanizmu – len na dosku 500 mm

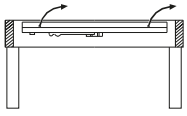

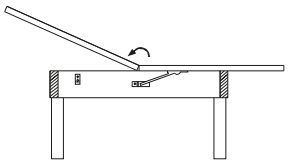

kovanie Pöttker pre rozkladacie stoly

Príslušenstvo pre vyklápacie systémy



kód	popis
404360	podpera – tyč s plastovými valčekmi

- maximálna inštalačná dĺžka 1260 mm, skrátením možné upraviť

Príslušenstvo pre vyklápacie systémy



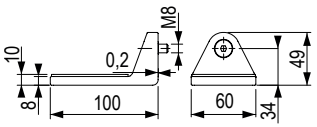

kód	popis
381705	plastová L podperka pre preklápacie tyče

- slúži ako podpera vkladanej dosky v zloženom stave

Príslušenstvo na fixáciu stolovej dosky



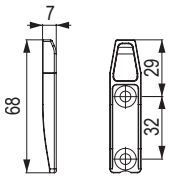

- iba pre výsuv Alu Frontslide

kód	popis
404356	poistka proti zloženiu vkladu

Záves na zafrézovanie do stolovej dosky



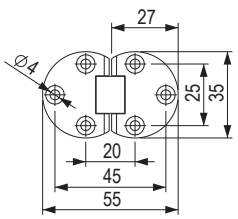

kód	popis
10902	hĺbka závesu 7 mm

Záves na inštaláciu do hrany dosky





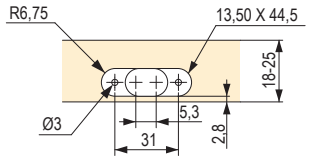

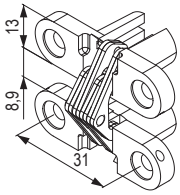

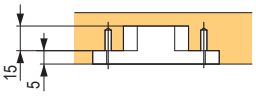

329045

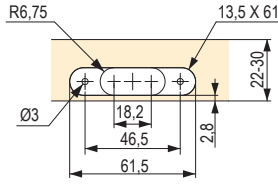

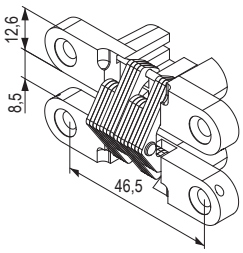

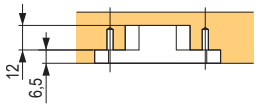

329046

kód	popis
329045	na dosky hr. 18 – 25 mm, uhol 180°
329046	na dosky hr. 22 – 30 mm, uhol 180°

kovanie pre rozkladacie stoly

Naložený záves 180°



kód	popis
329047	na dosku hr. 18 mm
329048	na dosku hr. 22 mm
329049	na dosku hr. 25 mm

Príslušenstvo na fixáciu stolovej dosky



329057



329056



329055

kód	popis
329057	kolík s puzdrom
329056	stolová svorka
329055	petlica

Rohový plech



386766

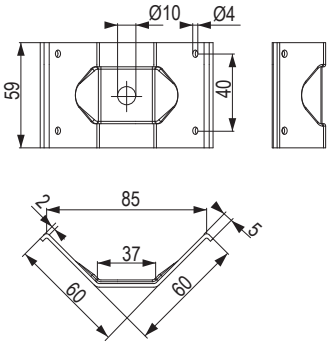



386767

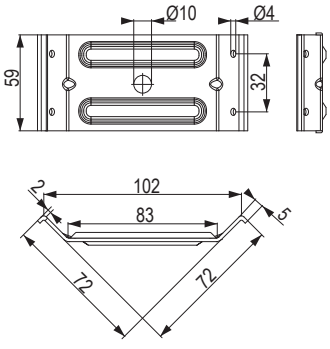



386768

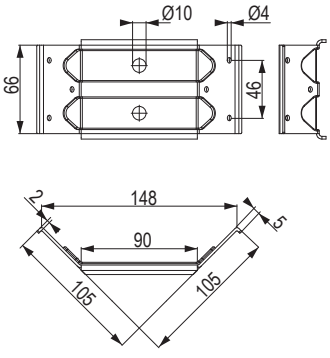

kód	rozmer (mm)
386766	85 × 59 mm
386767	102 × 59 mm
386768	148 × 66 mm

kovanie pre rozkladacie stoly

15

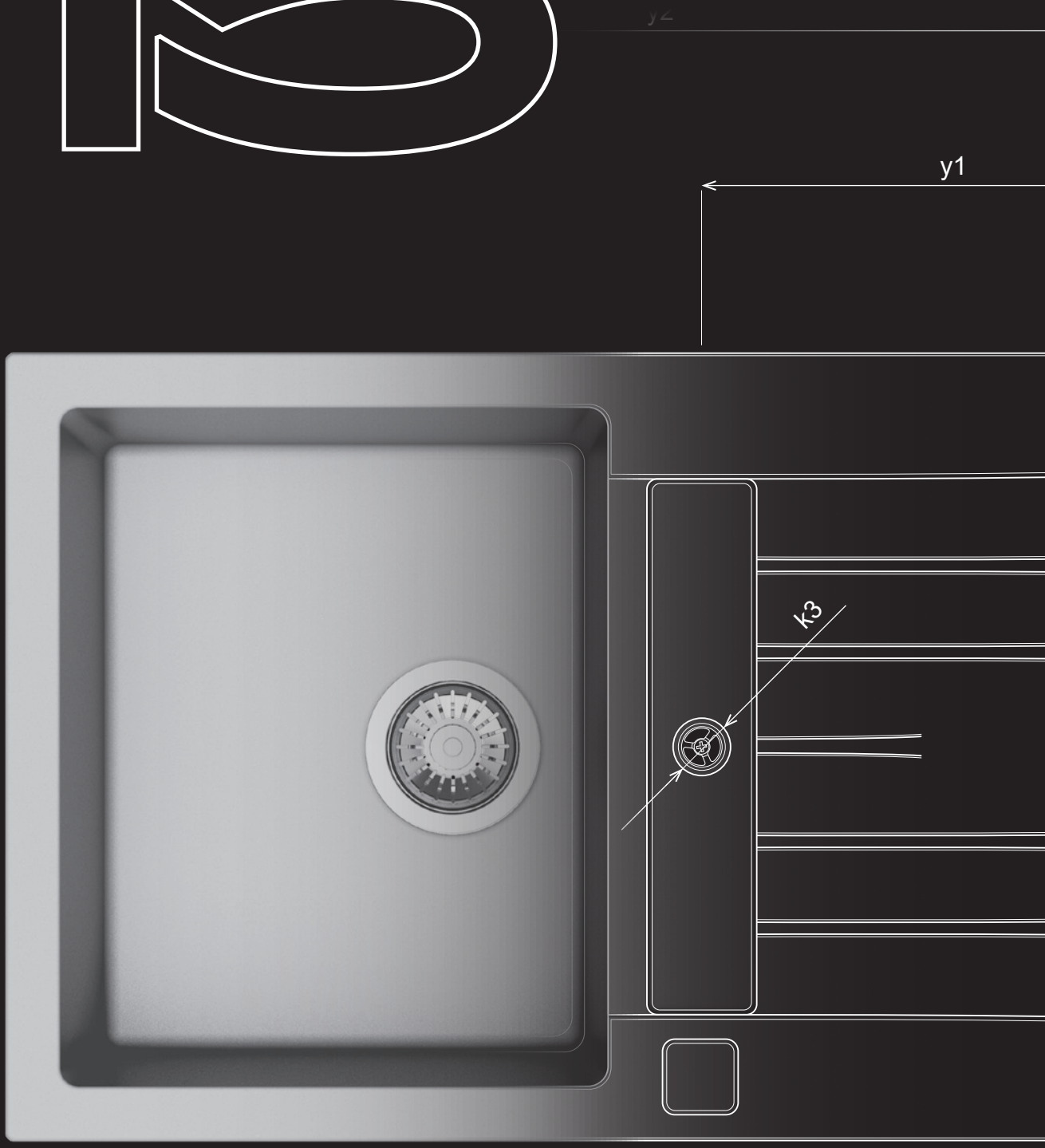

drezy, batérie, odsávače, drviče

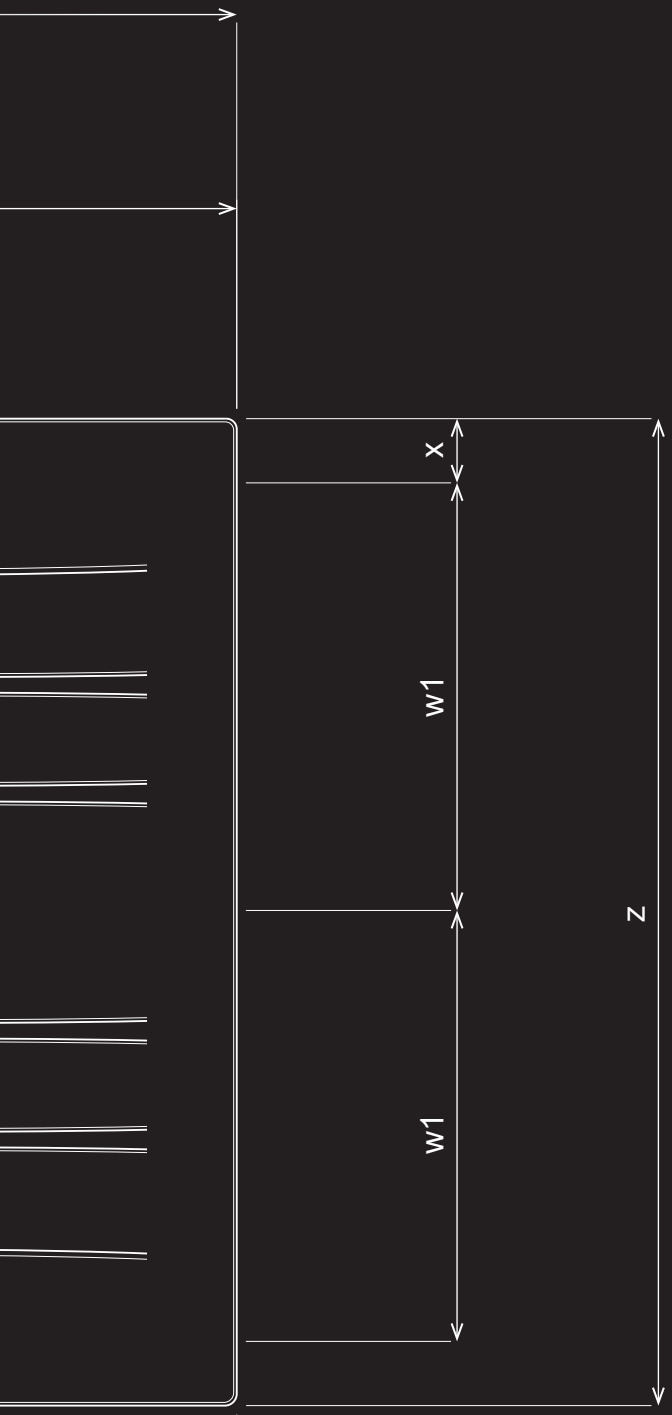

UKÁŽKY VO VZORKOVNIACH

Drezy a batérie si môžete vybrať podľa obrázku v katalógu, ale overiť si ako skutočne vyzerajú? Príďte sa pozrieť alebo k nám do vzorkovne pošlite svojich zákazníkov a my im ich ukážeme a poradíme s výberom.

PORTÁL

Zákaznícky portál na nakupovanie, prehľad objednávok, zadávanie zákaziek formátovania a overenie ich stavu, informácie o skladových zásobách a vašich cenách a mnoho ďalšieho na jednom mieste.

PORADENSTVO

Neviete si rady s kovaním, výberom montáží? Zavolajte na číslo +421 41/285 0030 alebo napíšte na adresu help@demos-trade.com a my vám radi poradíme.

RÝCHLOSŤ DODANIA

Všetky objednávky doručíme do vašich rúk už nasledujúci deň.

01
02 13
03
04 14
05
06
15
07
08
09 16
10
11 17
12

obsah

Prehľad symbolov pre drezy



horná montáž



spodná montáž



montáž do roviny



obsahuje sifón



neobsahuje sifón



obsahuje sifón na úsporu miesta



dostupné vo viacerých farbách



min. šírka skrinky



priemer predvŕtaných otvorov



odtokový ventil



otočný sieťkový ventil

obsah

	**Granitové drezy s odkvapom**	Strong Franke Blanco	**str. 15.9 – 15.11** **str. 15.25 – 15.31** **str. 15.67 – 15.69**
	**Granitové drezy bez odkvapu**	Strong Franke Blanco	**str. 15.12** **str. 15.32 – 15.33** **str. 15.69 – 15.72**
	**Drezy z nehrdzavejúcej ocele**	Strong Franke Blanco	**str. 15.15 a 15.21** **str. 15.38 – 15.42** **str. 15.73**
	**Drezy z nehrdzavejúcej ocele**	Strong Franke Blanco Grohe	**str. 15.16 – 15.17 a 15.21 – 15.22** **str. 15.43 – 15.46** **str. 15.74** **str. 15.84**
	**Keramické drezy**	Franke Blanco	**str. 15.65**
	**Vodovodné batérie**	Strong Franke Blanco Grohe	**str. 15.19 – 15.20** **str 15.48 – 15.55** **str. 15.75 – 15.80** **str. 15.85 – 15.91**
	**Odsávače**	Franke	**str. 15.58 – 15.62**
	**Drviče odpadov**		**str. 15.93 – 15.94**

Čo je v tejto kapitole?

Skrátené zoznámenie sa s výrobcami, produktmi alebo dôležitými hodnotami z nasledujúcej kapitoly.

V kapitole nájdete drezy **Strong**, **Franke, Blanco a Grohe**, vodovodné batérie **Strong, Franke, Blanco** a **Grohe**, odsávače **Franke** a drviče **EcoMaster**. Zoradené sú podľa materiálu, z ktorého sú vyrobené: keramika, granit, nehrdzavejúca oceľ. V obsahu sú zoradené podľa verzií s alebo bez odkvapu a podľa štýlu montáže (horná, spodná).

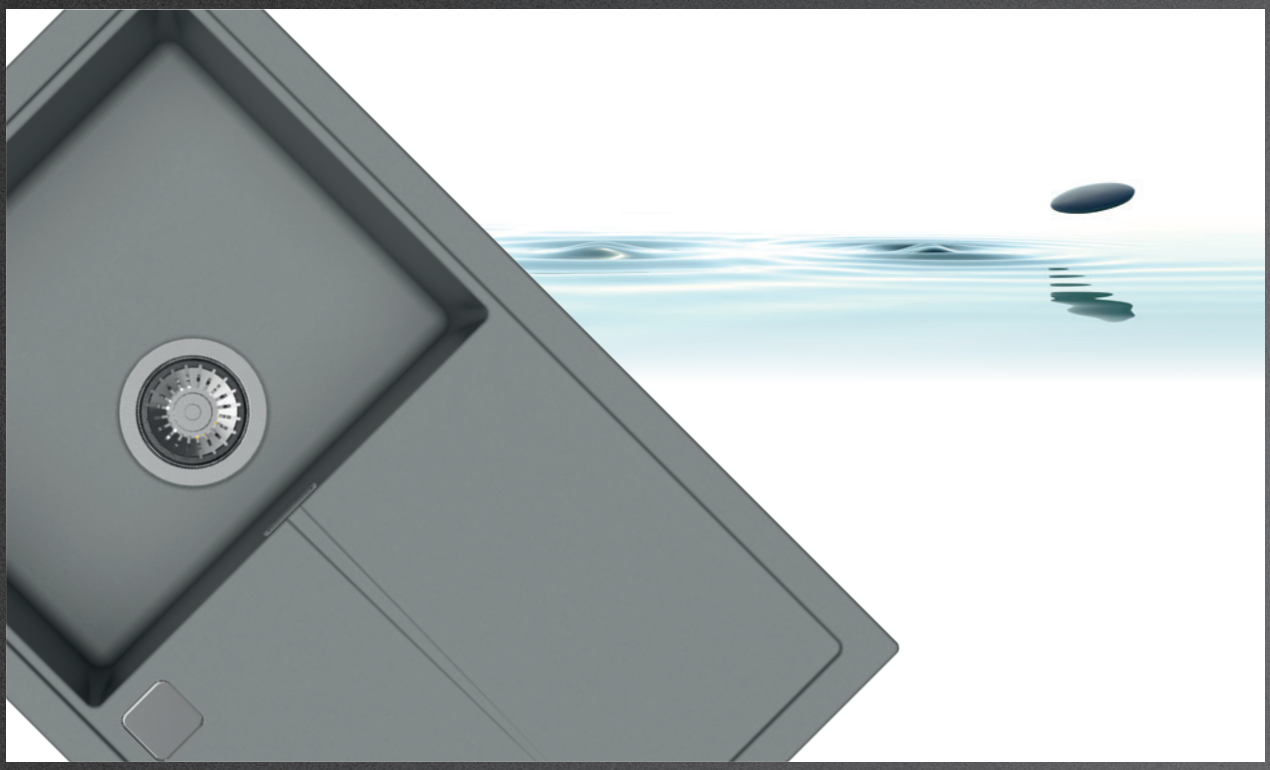

StrongSinks S3



2 rady kvalitných drezov Strong z granitu a nehrdzavejúcej ocele. Drezy sú vyrábané tak, aby zvýšili estetickú stránku kuchyne.

StrongSinks S1

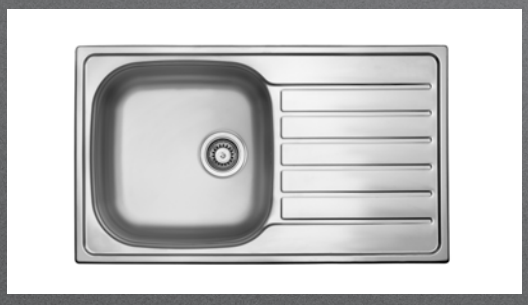

Základný rad drezov z nehrdzavejúcej ocele spájajúci dostatočnú kvalitu s výbornou cenou.

Vysvetlivky niektorých pojmov

Franke Fragranite



Je jeden z najtvrdších materiálov používaných na výrobu drezov. Vyrobený je 80 % z drveného kremičitého piesku a spojiva. Drezy majú na dotyk veľmi príjemný a hrejivý povrch.

Franke Tectonite



Tectonite je rad drezov vyrobených z plne syntetického materiálu imitujúceho granitové drezy, samozrejme, za lepšiu cenu.

Blanco keramické drezy



Keramické drezy majú mnoho výhod, tou najväčšou je, že vydržia skutočne vysoké teploty a môžu mať, na rozdiel od granitových, takmer ľubovoľný tvar a odtieň.

Blanco Silgranit

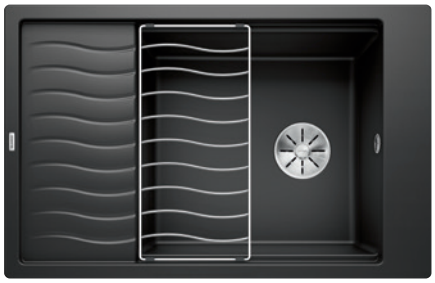

Rovnako ako pri Franke sú drezy Blanco z 80 % tvorené najtvrdšími časťami žuly (granitu). Ich dlhá životnosť je vaša dlhá spokojnosť.

Aké sú TOP produkty?

Pripravili sme pre vás výber toho najzaujímavejšieho, čo v Katalógu nájdete.

StrongSinks S1 a S3

15.9

Je nový, kompletný rad drezov a vodovodných batérií pod značkou **Strong**. Nájdete v ňom granitové drezy a drezy z nehrdzavejúcej ocele (lisované aj zvárané) vrátane voliteľného príslušenstva a k nim hodiacej sa batérie. Všetko v dobrej kvalite s 5-ročnou zárukou a ešte lepšej cene.



Zaujíma vás minimalistické riešenie?

Ostrovčekový odsávač výsuvný z pracovnej dosky – FDW 908 IB XS

15 .62

drezy, batérie, odsávače, drviče

15

Ďalšie novinky v kapitole



MRG 610-54 FTL

Nový rad fragranitových drezov bez odkvapu s označením MRG 610 pristane každej kuchyni, ktorej stačí malý drez alebo sa do nej veľký nezmestí. Farebnosť ónyx, čierna matná, sivý kameň, biela ľad a kašmír nájde svoje miesto všade.

15.32



Blanco – keramické drezy

Bezpečné pre styk s potravinami a hygienicky čisté. Pevný povrch odolný proti poškriabaniu. Hygienické: uzavreté a utesnené. Jednoduchá údržba: nepotrebujete toho veľa. Odolné voči teplotám a svetlu. Výber skvelých vlastností týchto drezov.

15.65



Ukryté do pracovnej dosky

FDW 908 IB XS je označenie odsávača pár skrytého pod pracovnou doskou. Vďaka tomu je v kuchyni úplne nenápadný bez toho, aby strácal na výkone. Motor odsávača sa môže umiestniť z oboch strán a je možné ním pootočiť v intervale 90 stupňov. Displej ukáže nasýtenosť filtra... Skrátka, samé výhody a životné istoty.

15.62



Grohe Blue – voda ako z prameňa

Okrem bežnej vody z vodovodnej ssiete poskytujú vodovodné batérie radu GROHE Blue Pure čistú, sviežu stolovú vodu priamo z kohútika. Spoľahlivý aktívny uhlíkový filter GROHE Blue odstráni nežiaduce látky, ktoré nepriaznivo ovplyvňujú jej vôňu a chuť. Batérie GROHE Pure taktiež disponujú všetkou funkcionalitou štandardných kuchynských batérií.

15.86

Videá a ďalšie informácie k týmto novinkám nájdete tu:

StrongSinks S3 – granitové drezy s odkvapom

Zala 860



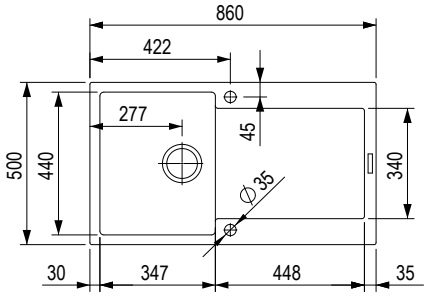

Súčasťou balenia je sifón na úsporu miesta.





čierna	sivá	hnedá	biela
491377	**491391**	**491399**	**491408**

Rozmery: 860 × 500 mm
- výrez: 840 × 480 mm
- drez: 440 × 347 mm
- hĺbka: 200 mm

Príslušenstvo	
492717	sifón na úsporu miesta s excentrom
491385	odkvapkávacia miska z nehrdzavejúcej ocele
491387	rolovací rošt 490 × 270 mm



Zala 1000



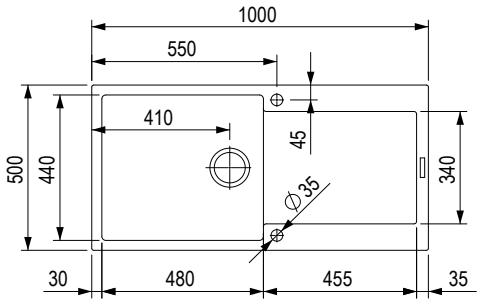

Súčasťou balenia je sifón na úsporu miesta.





čierna	sivá	hnedá	biela
491378	**491392**	**491400**	**491409**

Rozmery: 1000 × 500 mm
- výrez: 980 × 480 mm
- drez: 480 × 440 mm
- hĺbka: 200 mm

Príslušenstvo	
492717	sifón na úsporu miesta s excentrom
491385	odkvapkávacia miska z nehrdzavejúcej ocele
491387	rošt 490 × 270 mm



StrongSinks S3 – granitové drezy s odkvapom

Labe 780



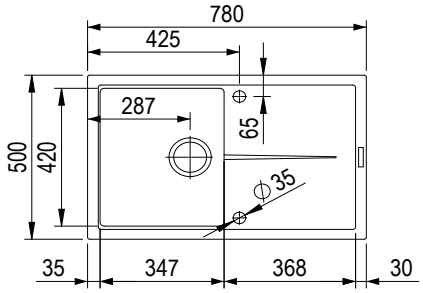

Súčasťou balenia je sifón na úsporu miesta.





čierna	sivá	hnedá	biela
491379	**491393**	**491401**	**491410**

Rozmery: 780 × 500 mm
- výrez: 760 × 480 mm
- drez: 347 × 420 mm
- hĺbka: 205 mm

Pri použití vysokej batérie na odkvapovej ploche môže mať mierny náklon.

Príslušenstvo	
492717	sifón na úsporu miesta s excentrom
491386	odkvapkávacia miska z nehrdzavejúcej ocele
491387	rolovací rošt 490 × 270 mm



Labe 1000



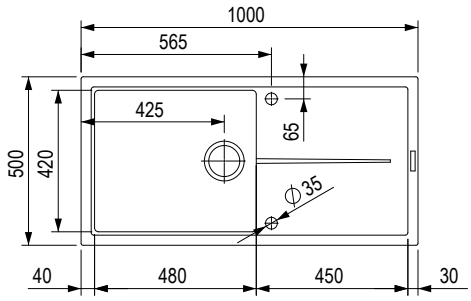

Súčasťou balenia je sifón na úsporu miesta.





čierna	sivá	hnedá	biela
491380	**491394**	**491402**	**491411**

Rozmery: 1000 × 500 mm
- výrez: 980 × 480 mm
- drez: 480 × 420 mm
- hĺbka: 205 mm

Pri použití vysokej batérie na odkvapovej ploche môže mať mierny náklon.

Príslušenstvo	
492717	sifón na úsporu miesta s excentrom
491386	odkvapkávacia miska z nehrdzavejúcej ocele
491387	rolovací rošt 490 × 270 mm



StrongSinks S3 – granitové drezy s odkvapom

Vardar 615





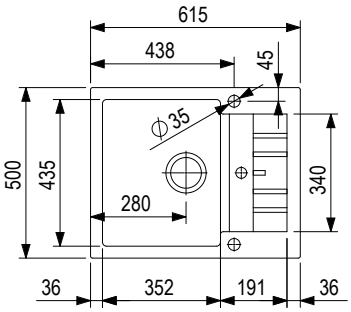

Súčasťou balenia je sifón na úsporu miesta s excentrom.



čierna	sivá	hnedá	biela
491381	**491395**	**491403**	**491412**

Rozmery: 615 × 500 mm
- výrez: 595 × 480 mm
- drez: 346 × 430 mm
- hĺbka: 198 mm

Príslušenstvo	
491387	rošt 490 × 270 mm

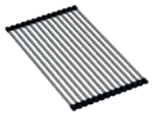

Pri použití vysokej batérie na odkvapovej ploche môže mať mierny náklon.

Vardar 780





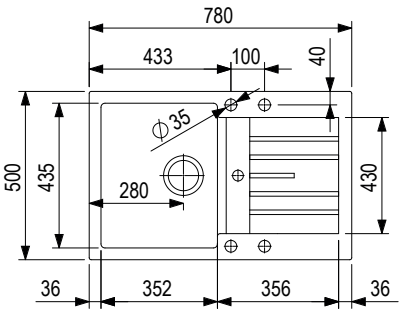

Súčasťou balenia je sifón na úsporu miesta s excentrom.



čierna	sivá	hnedá	biela
491382	**491396**	**491404**	**491413**

Rozmery: 780 × 500 mm
- výrez: 760 × 480 mm
- drez: 346 × 430 mm
- hĺbka: 198 mm

Príslušenstvo	
491387	rolovací rošt 490 × 270 mm

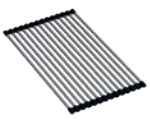

StrongSinks S3 – granitové drezy bez odkvapu

Hron 430





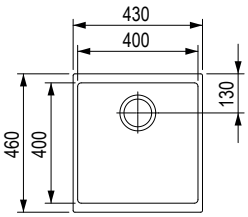

Súčasťou balenia je sifón na úsporu miesta.



čierna	sivá	hnedá	biela
491383	**491397**	**491406**	**491414**

Rozmery: 430 × 460 mm
- výrez na hornú montáž: 420 × 444 mm
- výrez na spodnú montáž: 400 × 400 mm
- drez: 400 × 400 mm
- hĺbka: 200 mm

Príslušenstvo

492721	odkvapkávacia miska z nehrdzavejúcej ocele
491388	rolovací rošt 440 × 270 mm

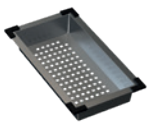

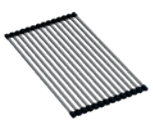

Hron 530





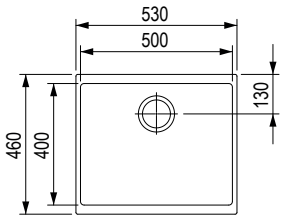

Súčasťou balenia je sifón na úsporu miesta.



čierna	sivá	hnedá	biela
491384	**491398**	**491407**	**491415**

Rozmery: 530 × 460 mm
- výrez na hornú montáž: 520 × 444 mm
- výrez na spodnú montáž: 500 × 400 mm
- drez: 500 × 400 mm
- hĺbka: 200 mm

Príslušenstvo

492721	odkvapkávacia miska z nehrdzavejúcej ocele
491388	rolovací rošt 440 × 270 mm



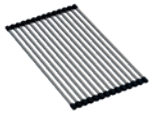

StrongSinks S3 – granitové drezy, príslušenstvo

Odkvapkávacia miska

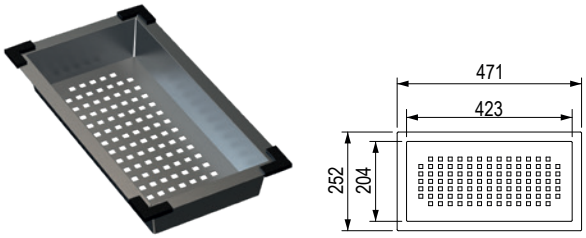

kód	popis
491385	nehrdzavejúca oceľ 471 × 252 × 75 mm

Odkvapkávacia miska

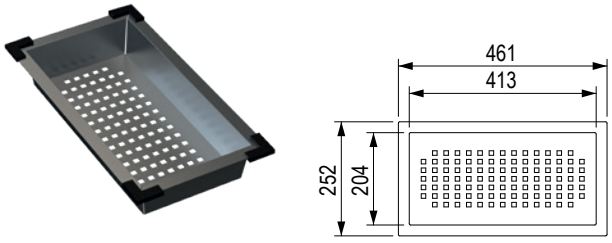

kód	popis
491386	nehrdzavejúca oceľ 461 × 252 × 75 mm

Odkvapkávacia miska

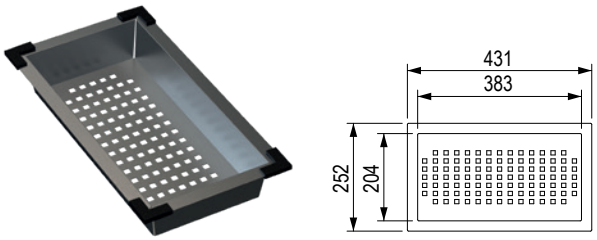

kód	popis
492721	nehrdzavejúca oceľ 431 × 252 × 75 mm

Rolovací rošt

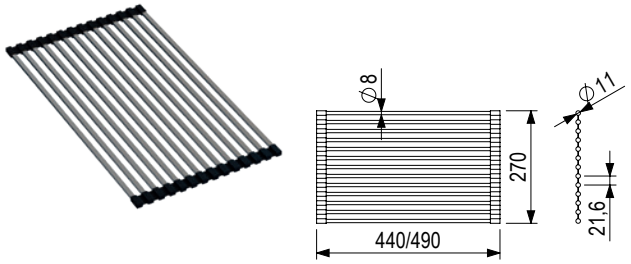

kód	popis
491387	490 × 277 mm
491388	400 × 277 mm

Vzorkovník



kód	popis
505774	granit

StrongSinks S3 – príslušenstvo

Sifón pre granitový drez



kód	popis
492715	na úsporu miesta

Sifón pre granitový drez



kód	popis
492717	na úsporu miesta s excentrom

Sifón pre drez z nehrdzavejúcej ocele



kód	popis
482705	na úsporu miesta

Sifón pre drez z nehrdzavejúcej ocele



kód	popis
495506	na úsporu miesta s excentrom

StrongSinks S3 – drezy z nehrdzavejúcej ocele zvárané, s odkvapom

Nida





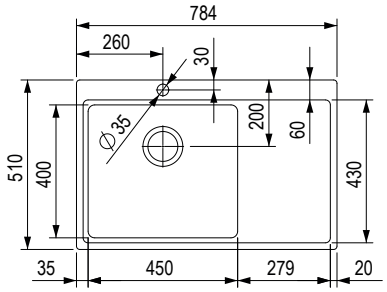

Súčasťou balenia je sifón na úsporu miesta.

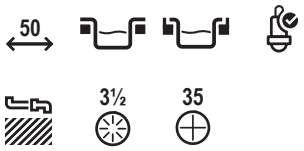

kód	popis
482143	784 × 510 mm, horná montáž/do roviny, odkvap vpravo
482142	784 × 510 mm, horná montáž/do roviny, odkvap vľavo

Rozmer: 784 × 510 mm
- výrez: 776 × 502,5 mm
- hĺbka drezu: 235 mm
- hrúbka: 1 mm

Dnipro





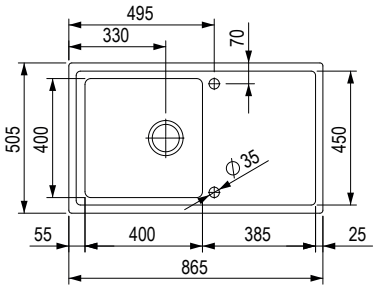

Súčasťou balenia je sifón na úsporu miesta s excentrom a krytka otvoru na batériu.

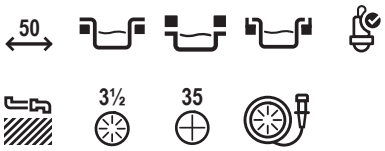

kód	popis
482141	865 × 505 mm s excentrom, horná/spodná montáž/do roviny

Rozmer: 865 × 505 mm
- výrez: 536 × 491 mm
- hĺbka drezu: 203 mm
- hrúbka: 1,2 mm

StrongSinks S3 – drezy z nehrdzavejúcej ocele zvárané, bez odkvapu

Duna 500





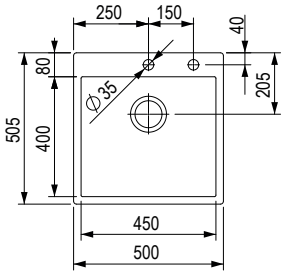

Súčasťou balenia je sifón na úsporu miesta s excentrom a krytka otvoru na batériu.

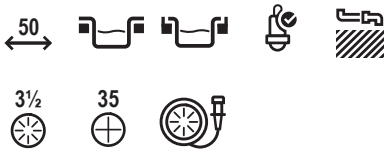

kód	popis
482140	horná montáž/do roviny

Rozmer: 500 × 505 mm
- výrez: 486 × 491 mm
- hĺbka drezu: 203 mm
- hrúbka: 1,2 mm

Duna 550





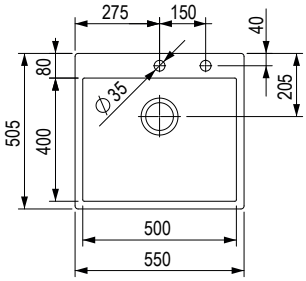

Súčasťou balenia je sifón na úsporu miesta s excentrom a krytka otvoru na batériu.

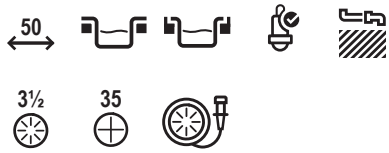

kód	popis
482139	horná montáž/do roviny

- **Rozmer:** 550 × 505 mm
- výrez: 536 x 491 mm
- hĺbka drezu: 203 mm
- hrúbka: 1,2 mm

StrongSinks S3 – drezy z nehrdzavejúcej ocele zvárané, bez odkvapu

Eden 440





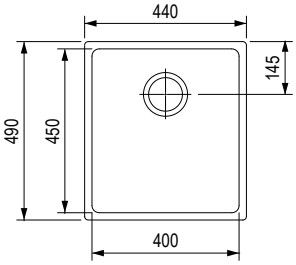

Súčasťou balenia je sifón na úsporu miesta.

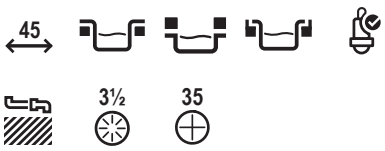

kód	popis
482145	horná/spodná montáž/do roviny

Rozmer: 440 × 490 mm
- výrez na spodnú montáž: 396 x 446 mm
- hĺbka drezu: 215 mm
- hrúbka: 1 mm

Eden 540





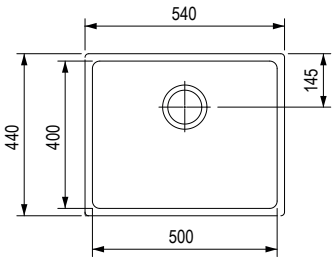

Súčasťou balenia je sifón na úsporu miesta.

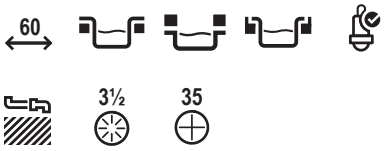

kód	popis
482144	horná/spodná montáž/do roviny

Rozmer: 540 × 440 mm
- výrez na spodnú montáž: 496 x 396 mm
- hĺbka drezu: 215 mm
- hrúbka: 1 mm

StrongSinks S3 – drezy z nehrdzavejúcej ocele zvárané, príslušenstvo

Dávkovač saponátu



kód	popis
489798	pre nerezové S3 drezy

Rolovací rošt

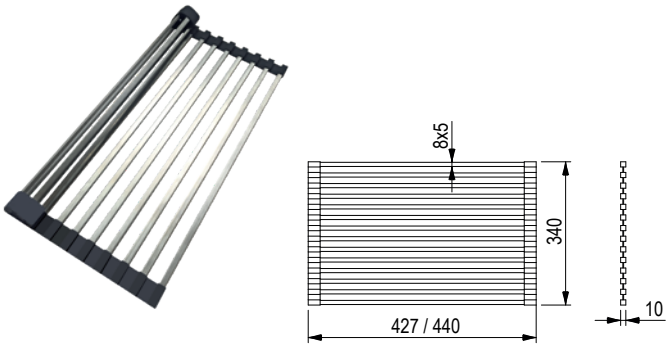

kód	popis
487893	427 × 340 mm
487894	440 × 340 mm

Krytka



kód	popis
487897	krytka otvoru na batériu pre drezy z nehrdzavejúcej ocele
487900	krytka ventilu nehrdzavejúca oceľ

Odkvapkávacia miska

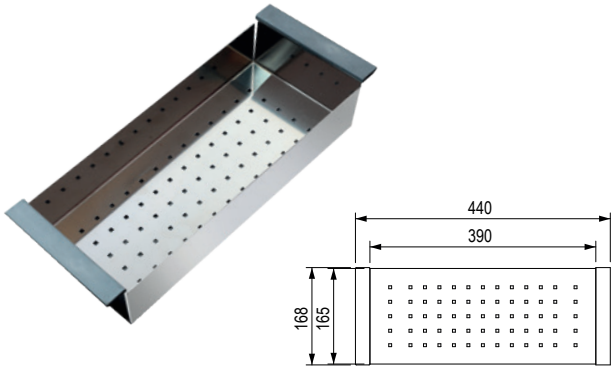

kód	popis
487892	nehrdzavejúca oceľ/plast, pre drezy 482139, 482140, 482141, 482144

Odkvapkávacia miska

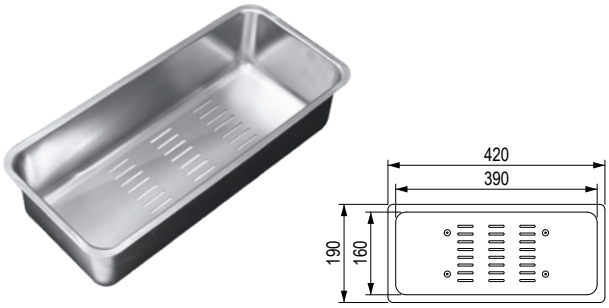

kód	popis
487891	nehrdzavejúca oceľ, pre drezy 482141, 482142, 482143, 482144

StrongSinks S3 – vodovodné batérie

Ipoly



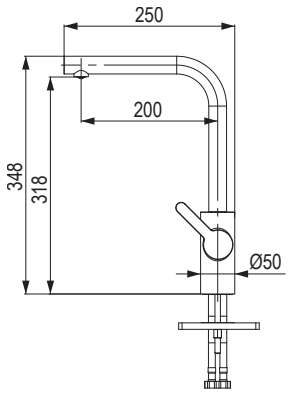

360°

ZÁRUKA 10 ROKOV

kód	popis	farba
496354	tvar L, páka na boku	čierna matná

Typ batérie:
- páková zmiešavacia
- tlaková
- otočná o 360°

Obsah balenia:
- drezová batéria
- pripojovacie hadičky
- montážny balíček
- návod na inštaláciu

Stréva



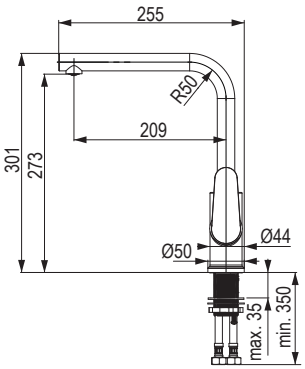

360°

ZÁRUKA 5 ROKOV

kód	popis	farba
496353	tvar L, páka na boku	lesklý chróm

Typ batérie:
- **vysoké rameno na ľahké plnenie hrncov**
- páková zmiešavacia
- tlaková
- otočná o 360°

Obsah balenia:
- drezová batéria
- pripojovacie hadičky
- montážny balíček
- návod na inštaláciu

Seina



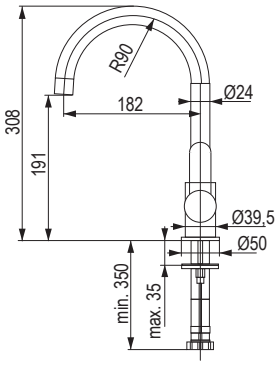

360°

ZÁRUKA 5 ROKOV

kód	popis	farba
496351	pre menšie kompaktné drezy	lesklý chróm

Typ batérie:
- páková zmiešavacia
- tlaková
- otočná o 360°
- páčka na boku – batéria do tvaru „U“

Obsah balenia:
- drezová batéria
- pripojovacie hadičky
- montážny balíček
- návod na inštaláciu

Rhona



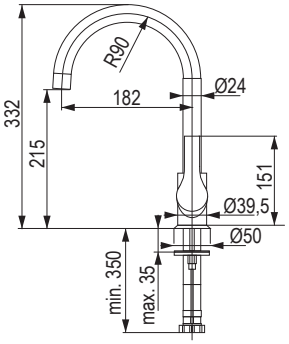

360°

ZÁRUKA 5 ROKOV

kód	popis	farba
496352	tvar U, páka na boku	lesklý chróm

Typ batérie:
- páková zmiešavacia
- tlaková
- otočná o 360°

Obsah balenia:
- drezová batéria
- pripojovacie hadičky
- montážny balíček
- návod na inštaláciu

StrongSinks S3 – vodovodné batérie

Zajas

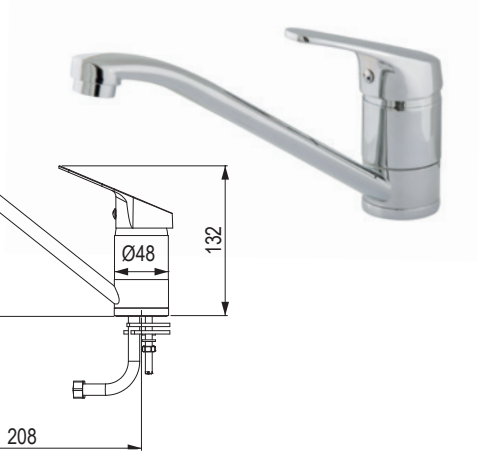

360°

ZÁRUKA 2 ROKY

kód	popis	farba
496350	pre menšie drezy	lesklý chróm

Typ batérie:
- bez sprchy
- páková zmiešavacia
- tlaková
- otočná o 360°

Obsah balenia:
- drezová batéria
- pripojovacie hadičky
- montážny balíček
- návod na inštaláciu

StrongSinks S1 – drezy z nehrdzavejúcej ocele lisované, s odkvapom i bez odkvapu

Odra



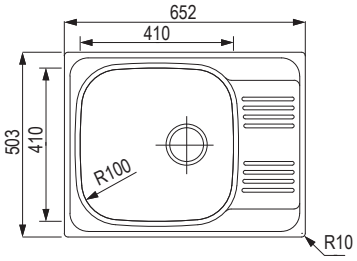



kód	popis
506001	horná montáž

Rozmery: 652 × 503 mm
- výrez: 638 × 489 mm
- hĺbka drezu: 175 mm
- hrúbka: 0,7 mm

Nisa



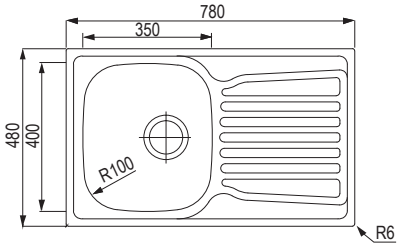



kód	popis
505998	horná montáž

Rozmery: 780 × 480 mm
- výrez: 762 × 462 mm
- drez: 350 × 400 mm
- hĺbka drezu: 180 mm
- hrúbka: 0,7 mm

Mohan



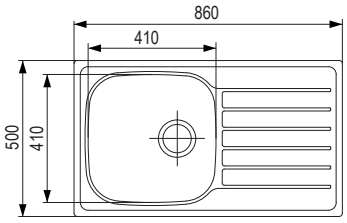



kód	popis
502486	horná montáž

Rozmery: 860 × 500 mm
- výrez: 846 × 486 mm
- drez: 410 × 410 mm
- hĺbka drezu: 175 mm
- hrúbka: 0,6 mm

Welland



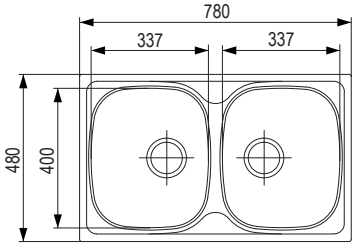



kód	popis
506000	horná montáž

Rozmery: 780 × 480 mm
- výrez: 762 × 462 mm
- drez: 2× 337 × 400 mm
- hĺbka drezu: 175 mm
- hrúbka: 0,7 mm

StrongSinks S1 – drezy z nehrdzavejúcej ocele lisované, bez odkvapu

Ondava



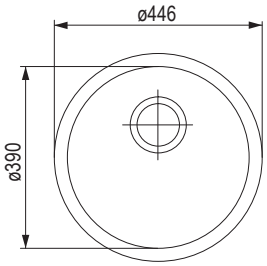



kód	popis
505999	horná montáž

Rozmery: ø 446 mm
- výrez: ø 418 mm
- drez: ø 390 mm
- hĺbka drezu: 175 mm
- hrúbka: 0,7 mm

Tyne



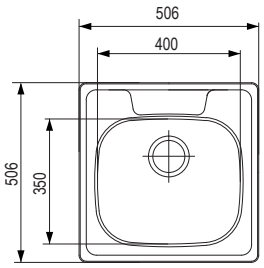



kód	popis
505997	horná montáž

Rozmery: 506 × 506 mm
- výrez: 492 × 492 mm
- hĺbka drezu: 170 mm
- hrúbka: 0,7 mm
- drez: 400 × 350 mm

Príslušenstvo – pre nerezové drezy S1



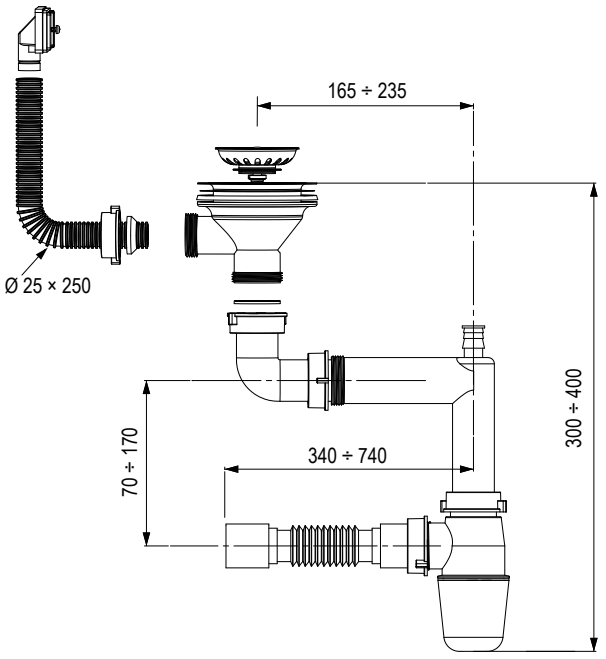

kód	popis
482705	na úsporu miesta

Prehľad symbolov pre drezy a batérie


horná montáž


spodná montáž


montáž do roviny


obsahuje sifón


neobsahuje sifón


sprcha


vyťahovacia koncovka


obsahuje sifón na úsporu miesta


dostupné vo viacerých farbách



rotácia



min. šírka skrinky



min. šírka rohovej skrinky



odtokový ventil


otočný sieťkový ventil

Franke drezy Fragranite

- kombinácia 80 % žuly a 20 % akrylátovej polymérovej živice
- stálofarebný materiál, odolá krátkodobým teplotám až do 280 °C, je odolný voči škvrnám, zachytávaniu nečistôt a poškriabaniu
- antibakteriálna úprava Sanitized® pomáha udržiavať povrch drezu hygienicky čistý a chráni ho pred baktériami a mikróbmi


ónyx


sivý kameň


kašmír


biela ľad


sahara


pieskový melír


matná čierna

Franke kuchynské drezy **Fragranite** nájdete na str. 15.25

Kuchynské drezy **Tectonite®** nájdete na str. 15.34

Franke drezy Tectonite®

- syntetický materiál SMC (Sheet Molding Compound)
- povrch s prímesou sklených vláken zaisťuje jeho odolnosť a pevnosť pri použití v kuchyni


čierna

biela


sivá


béžová

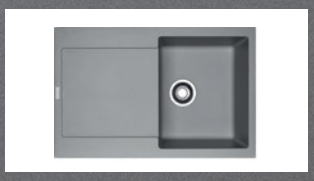
Fragranite — str. 15.25 – 15.33

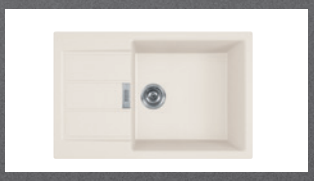
Tectonite® — str. 15.34 – 15.37

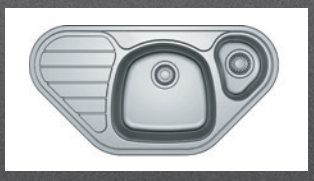
Z nehrdzavejúcej ocele — str. 15.38 – 15.46


Vodovodné batérie — str. 15.48 – 15.55


Odsávače pár — str. 15.58 – 15.62

drezy Fragranite s odkvapom

FRANKE

MRG 611



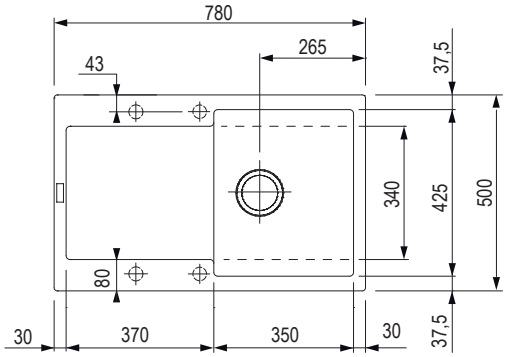

45 3½

ónyx	sivý kameň	kašmír	biela ľad
207253	**F00247**	318578	207254

matná čierna	sahara	pieskový melír
462919	F00079	F00084

Rozmery: 780 × 500 mm
- výrez: 760 × 480 mm
- drez: 350 × 425 mm
- hĺbka: 200 mm

Príslušenstvo	
207839	rolovací rošt
F00335	otočný ventil





MRG 611–62



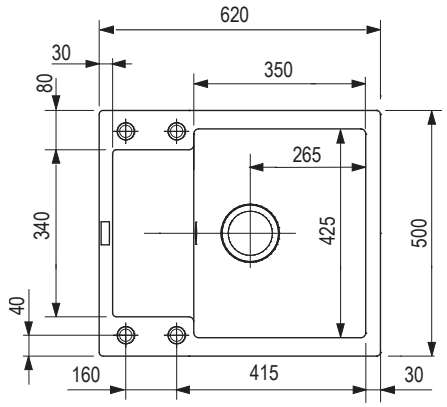

45 3½

ónyx	sivý kameň	kašmír	biela ľad
207257	144098	318579	144100

matná čierna	sahara	pieskový melír
462918	144101	144102

Rozmery: 620 × 500 mm
- výrez: 600 × 480 mm
- drez: 350 × 425 mm
- hĺbka: 200 mm

Príslušenstvo	
F00335	otočný ventil



FRANKE

drezy Fragranite s odkvapom

MRG 611–78 BB



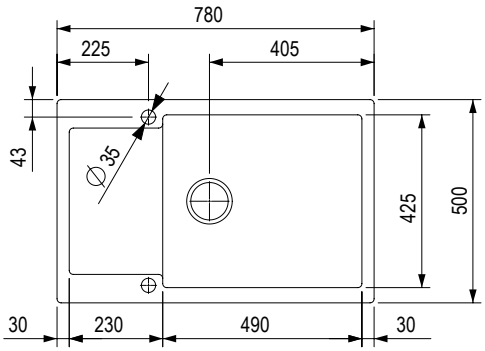



ónyx	sivý kameň	kašmír	biela ľad
264901	264903	318580	264905

matná čierna	sahara	pieskový melír
462920	264907	264908

Rozmery: 780 × 500 mm
- výrez: 760 × 480 mm
- drez: 490 × 425 mm
- hĺbka: 200 mm

Príslušenstvo

F00335	otočný sieťkový ventil 3½"
420831	prípravná doska - exotické drevo bambus



MRG 651



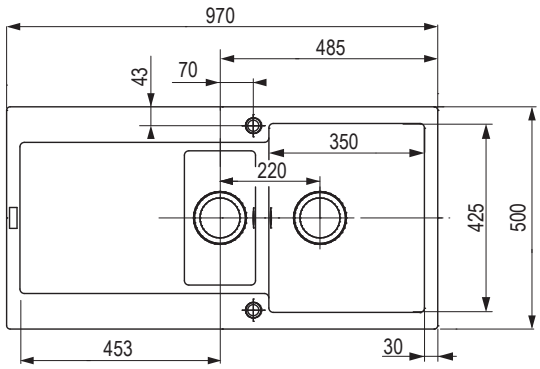



ónyx	sivý kameň	kašmír	biela ľad
207222	F00207	318583	F00300

matná čierna
462922

Rozmery: 970 × 500 mm
- výrez: 950 × 480 (rádius 10) mm
- drez: 350 × 425, 160 × 300 mm
- hĺbka: 200, 130 mm

Príslušenstvo

F00101	miska
207839	rolovací rošt
420831	prípravná doska - exotické drevo bambus



drezy Fragranite s odkvapom

FRANKE

CNG 611-78



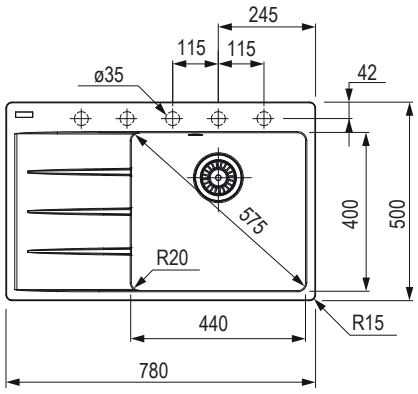



ónyx	čierna matná	sivý kameň	biela ľad	kašmír
odkvap vpravo				
462909	**462910**	462911	462912	462913
odkvap vľavo				
462914	461025	462915	462916	462917

Rozmery: 780 × 500 mm
- výrez: 760 × 480 mm
- drez: 440 × 400 mm
- hĺbka: 200 mm

Príslušenstvo

335070	otočný sieťkový ventil 3 ½" hranatý gombík (chróm)
384553	vymedzovacia podložka pre dávkovač alebo otočný sieťkový ventil
207835	rolovací rošt
463204	krytka ventilu Ø 113 mm - nehrdzavejúca oceľ
420831	prípravná doska - exotické drevo bambus



CNG 611-62



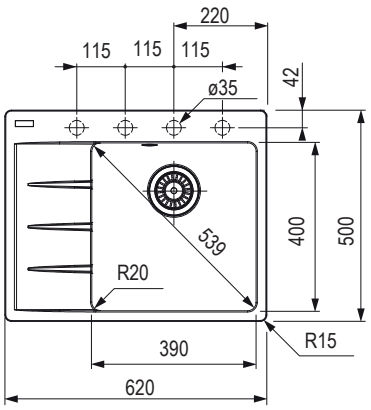



ónyx	čierna matná	sivý kameň	biela ľad	kašmír
odkvap vpravo				
462899	**462900**	462901	462902	462903
odkvap vľavo				
462904	462905	462906	462907	462908

Rozmery: 620 × 500 mm
- výrez: 600 × 480 mm
- drez: 390 × 400 mm
- hĺbka: 200 mm

Príslušenstvo

335070	otočný sieťkový ventil 3 ½" hranatý gombík (chróm)
384553	vymedzovacia podložka pre dávkovač alebo otočný sieťkový ventil
207835	rolovací rošt
463204	krytka ventilu Ø 113 mm - nehrdzavejúca oceľ
420831	prípravná doska - exotické drevo bambus

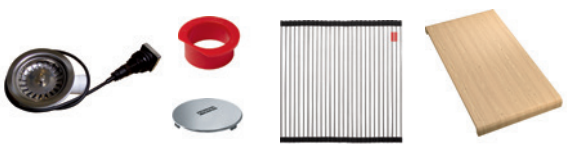

FRANKE

drezy Fragranite s odkvapom

BFG 611



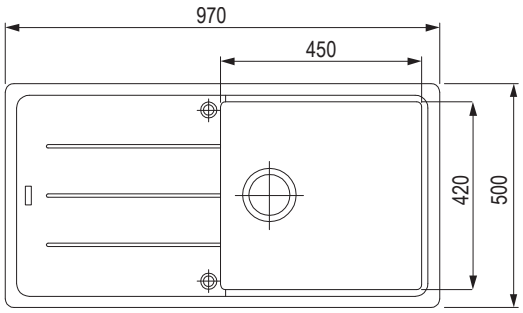



ónyx	sivý kameň	kašmír	biela ľad
207319	207315	318523	207320

matná čierna	sahara	pieskový melír
477822	207317	207318

Rozmery: 970 × 500 mm
- výrez: 950 × 480 mm, rádius 20 mm
- drez: 450 × 420 mm
- hĺbka: 200 mm

Príslušenstvo	
F00335	otočný sieťkový ventil 3 ½"
420831	prípravná doska - exotické drevo bambus





BFG 611-62



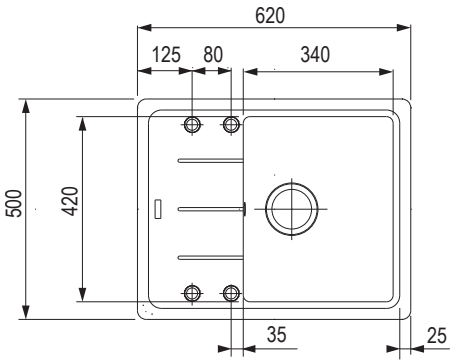



ónyx	sivý kameň	kašmír	biela ľad
207337	**207333**	318524	207338

matná čierna	sahara	pieskový melír
477819	207335	207336

Rozmery: 620 × 500 mm
- výrez: 600 × 480 mm, rádius 20 mm
- drez: 340 x 420 mm
- hĺbka: 200 mm

Príslušenstvo	
F00335	otočný sieťkový ventil 3 ½"
420831	prípravná doska - exotické drevo bambus





drezy Fragranite s odkvapom

FRANKE

BFG 611–78



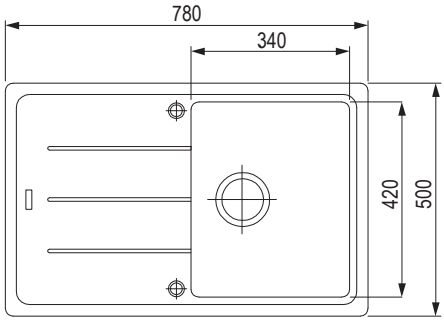



ónyx	sivý kameň	kašmír	biela ľad
207328	**207324**	318525	207329

matná čierna	sahara	pieskový melír
477820	207326	207327

Rozmery: 780 × 500 mm
- výrez: 760 × 480 mm, rádius 20 mm
- drez: 340 × 420 mm
- hĺbka: 200 mm

Príslušenstvo	
F00335	otočný sieťkový ventil 3 ½"
420831	prípravná doska - exotické drevo bambus





BFG 651–78



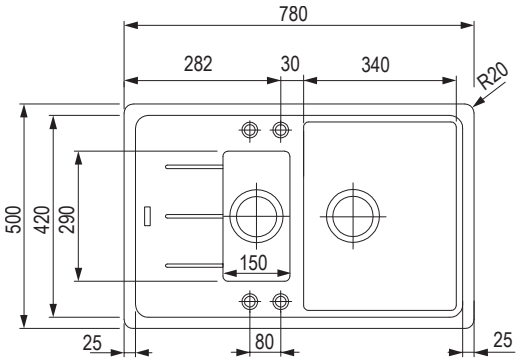



ónyx	sivý kameň	biela ľad
207310	207306	207311

matná čierna
477823

Rozmery: 780 × 500 mm
- výrez: 760 × 480 mm, rádius 20 mm
- drez: 340 × 420, 150 × 290 mm
- hĺbka: 200, 100 mm

Príslušenstvo	
207753	miska
F00335	otočný sieťkový ventil 3 ½"
420831	prípravná doska - exotické drevo bambus







FRANKE

drezy Fragranite s odkvapom

BSG 611-62



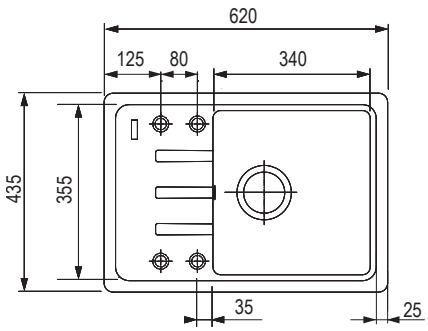

45 | 3½

ónyx	sivý kameň	kašmír	biela ľad
284873	284875	318536	298116

matná čierna	sahara	pieskový melír
477824	284874	298117

Rozmery: 620 × 435 mm
- výrez: 600 × 415 (rádius 20) mm
- drez: 340 × 355 mm
- hĺbka: 200 mm

Príslušenstvo

F00335	otočný sieťkový ventil 3 ½"



BSG 611-78/39



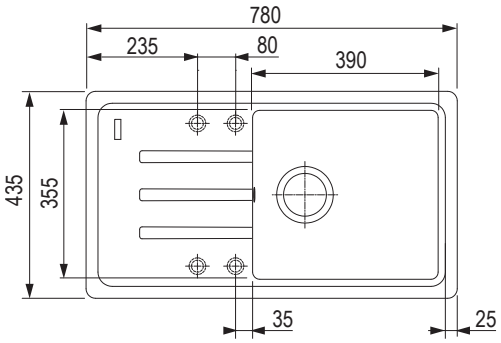

50 | 3½

ónyx	sivý kameň	kašmír	biela ľad
284918	284920	318537	298123

matná čierna	sahara	pieskový melír
477825	284877	298124

Rozmery: 780 × 435 mm
- výrez: 760 × 415 (rádius 20) mm
- drez: 390 × 355 mm
- hĺbka: 200 mm

Príslušenstvo

F00335	otočný sieťkový ventil 3 ½"



drezy Fragranite s odkvapom

FRANKE

UBG 611–62



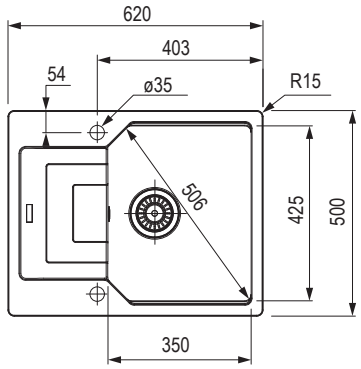



ónyx	sivý kameň	kašmír	biela ľad
384435	**384437**	384442	384438

matná čierna	pieskový melír
462926	384441

Rozmery: 620 × 500 mm
- 600 × 480 mm (rádius 15 mm)
- drez: 350 × 425 mm
- hĺbka: 220 mm

Príslušenstvo	
335070	otočný sieťkový ventil 3 ½" hranatý gombík (chróm)
384553	vymedzovacia podložka pre dávkovač alebo otočný sieťkový ventil
420831	prípravná doska - exotické drevo bambus



UBG 611–86



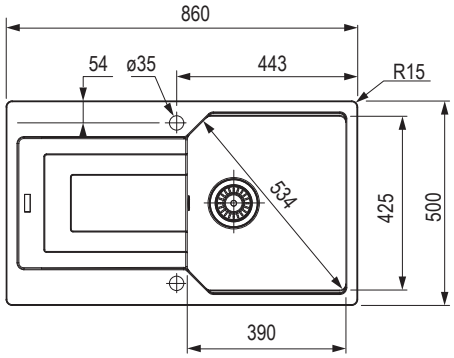



ónyx	sivý kameň	kašmír	biela ľad
384444	**384446**	384451	384447

matná čierna	sahara	pieskový melír
462927	384449	384450

Rozmery: 860 × 500 mm
- výrez: podľa šablóny
- 840 × 480 mm (rádius 15 mm)
- drez: 390 × 425 mm
- hĺbka: 220 mm

Príslušenstvo	
335070	otočný sieťkový ventil 3 ½" hranatý gombík (chróm)
384553	vymedzovacia podložka pre dávkovač alebo otočný sieťkový ventil
420831	prípravná doska - exotické drevo bambus



FRANKE

drezy Fragranite bez odkvapu

MRG 610-37 RTL



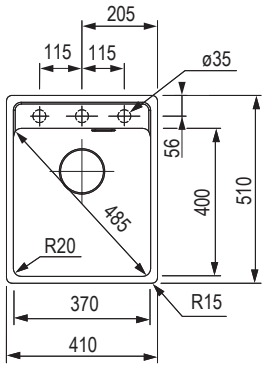



ónyx	sivý kameň	kašmír	sahara
473287	473289	473286	473288

matná čierna	biela ľad
473290	473285

Rozmery: 410 × 510 mm
- výrez: 390 × 498 mm
- drez: 370 × 400 mm
- hĺbka: 200 mm

Príslušenstvo

F00335	otočný sieťkový ventil 3 ½"
207835	rolovací rošt
420831	prípravná doska - exotické drevo bambus







MRG 610-52 RTL



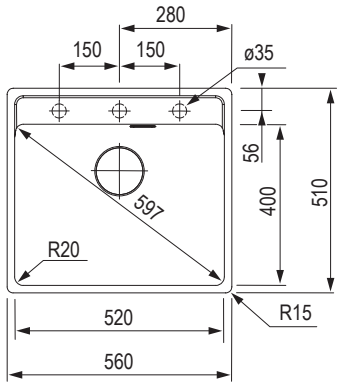



ónyx	sivý kameň	sahara	čierna matná
473293	473295	473294	473296

kašmír	biela ľad
473292	473291

Rozmery: 560 × 510 mm
- výrez: 540 × 498 mm
- drez: 520 × 400 mm
- hĺbka: 200 mm

Príslušenstvo

F00335	otočný sieťkový ventil 3 ½"
207835	rolovací rošt





drezy Fragranite bez odkvapu

FRANKE

MRG 610-39 FTL



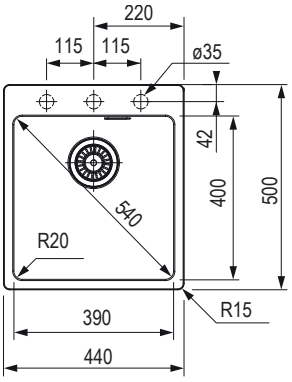



ónyx	čierna matná	sivý kameň	biela ľad	kašmír
473249	473250	473251	473252	473253

Rozmery: 440 × 500 mm
- výrez: 420 × 480 mm
- drez: 390 × 400 mm
- hĺbka: 200 mm

Príslušenstvo

335070	otočný sieťkový ventil 3 ½" hranatý gombík (chróm)
384553	vymedzovacia podložka pre dávkovač alebo otočný sieťkový ventil
207835	rolovací rošt
420831	prípravná doska - exotické drevo bambus



MRG 610-54 FTL



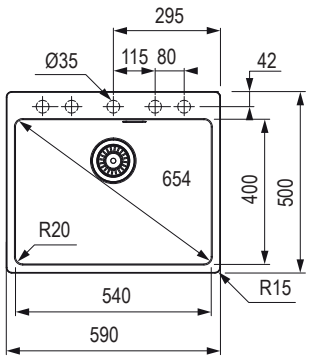



ónyx	čierna matná	sivý kameň	biela ľad	kašmír
473256	**473257**	473258	473259	473260

Rozmery: 590 × 500 mm
- výrez: 570 × 480 mm
- drez: 540 × 400 mm
- hĺbka: 200 mm

Príslušenstvo

335070	otočný sieťkový ventil 3 ½" hranatý gombík (chróm)
384553	vymedzovacia podložka pre dávkovač alebo otočný sieťkový ventil
207835	rolovací rošt
420831	prípravná doska - exotické drevo bambus



FRANKE

drezy Tectonite® s odkvapom

S2D 611-78



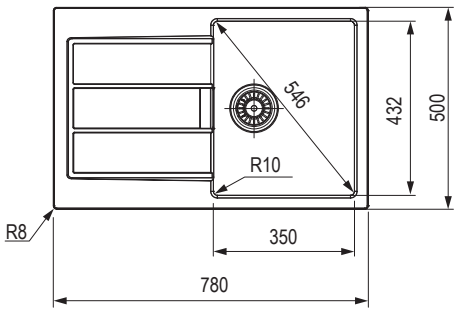



čierna	béžová	biela	sivá
406740	477829	406742	406741

Rozmery: 780 × 500 mm
- výrez: 764 × 484 mm
- drez: 350 × 432 mm
- hĺbka: 200 mm
- Pozor! Bez otvoru na batériu (otvor je možné vyvŕtať vykružovacím vrtákom priamo pri montáži).

Príslušenstvo

207922	otočný sieťkový ventil - nehrdzavejúca oceľ
335070	otočný sieťkový ventil - chróm
361038	odkvapkávacia miska sivý - plast



S2D 611-78 XL



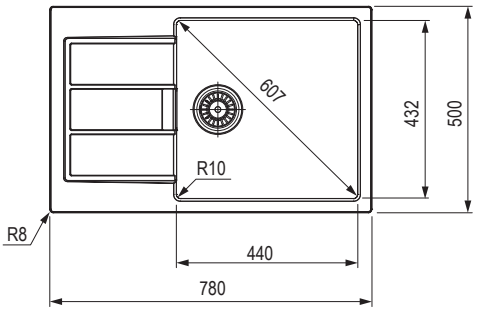



čierna	béžová	biela	sivá
406734	477830	406736	**406735**

Rozmery: 780 × 500 mm
- výrez: 764 × 484 mm
- drez: 440 × 432 mm
- hĺbka: 200 mm
- Pozor! Bez otvoru na batériu (otvor je možné vyvŕtať vykružovacím vrtákom priamo pri montáži).

Príslušenstvo

207922	otočný sieťkový ventil - nehrdzavejúca oceľ
335070	otočný sieťkový ventil - chróm
361038	odkvapkávacia miska sivý - plast



drezy Tectonite® s odkvapom

OID 611–62

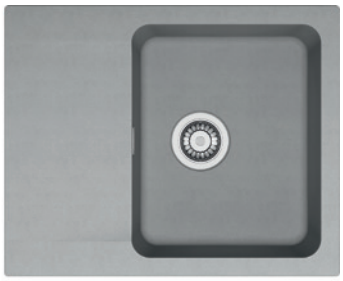

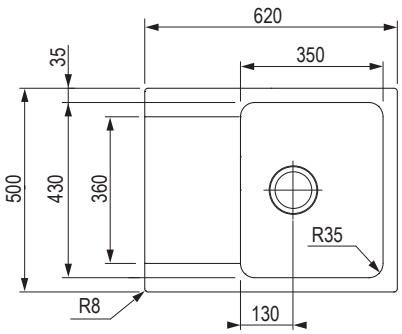



čierna	biela	sivá
214098	214099	284691

- **Rozmery:** 620 × 500 mm
- výrez: 600 × 480 mm
- drez: 350 × 430 mm
- hĺbka: 180 mm
- drez nemá otvor na batériu, je možné ho vyvŕtať vykružovacím vrtákom priamo pri montáži

Príslušenstvo

F00335	otočný sieťkový ventil 3 ½"



OID 611–78



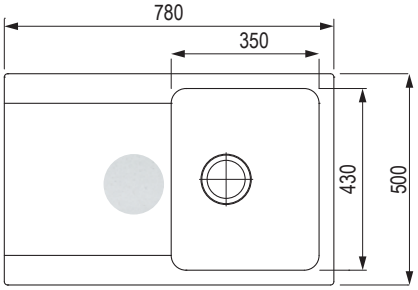



čierna	biela	sivá
212539	214093	284695

- **Rozmery:** 780 × 500 mm
- výrez: 760 × 480 mm
- drez: 350 × 430 mm
- hĺbka: 180 mm
- drez nemá otvor na batériu, je možné ho vyvŕtať vykružovacím vrtákom priamo pri montáži

Príslušenstvo

F00335	otočný sieťkový ventil 3 ½"



FRANKE

drezy Tectonite® s odkvapom

OID 611



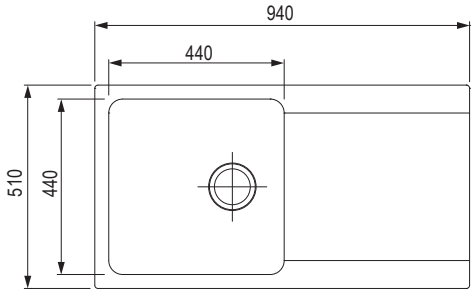



čierna	biela	sivá
213863	214090	290710

- **Rozmery:** 940 × 510 mm
- výrez: 920 × 490 mm
- drez: 440 × 440 mm
- hĺbka: 190 mm
- drez nemá otvor na batériu, je možné ho vyvŕtať vykružovacím vrtákom priamo pri montáži

Príslušenstvo

F00335	otočný sieťkový ventil 3 ½"



OID 651



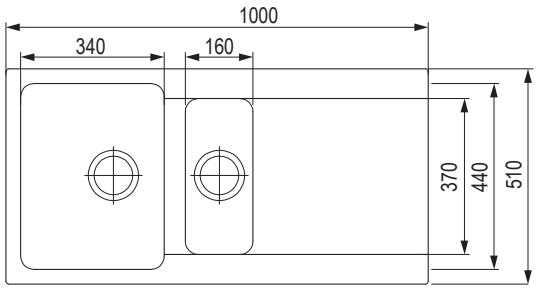



čierna	biela	sivá
214096	214095	290713

- **Rozmery:** 1000 × 510 mm
- výrez: 980 × 490 mm
- drez: 340 × 440 a 160 × 370 mm
- hĺbka: 190 mm a 140 mm
- drez nemá otvor na batériu, je možné ho vyvŕtať vykružovacím vrtákom priamo pri montáži

Príslušenstvo

F00335	otočný sieťkový ventil 3 ½"



drezy Tectonite® bez odkvapu

SID 610



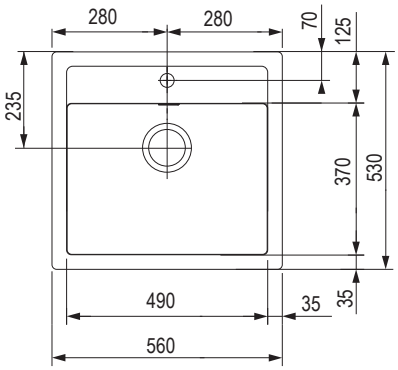

60 | 3½

čierna	béžová	biela	sivá
207168	477828	207169	462938

Rozmery: 560 × 530 mm
- výrez: 540 × 510 mm
- drez: 490 × 370 mm
- hĺbka: 200 mm
- otvor na batériu: ø 35 mm

Príslušenstvo

207922	otočný sieťkový ventil - nehrdzavejúca oceľ
335070	otočný sieťkový ventil - chróm



SID 610–40



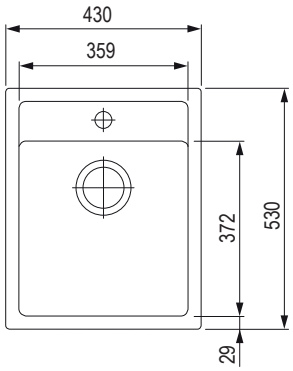

45 | 3½

čierna	béžová	biela	sivá
318593	477827	318592	318596

Rozmery: 430 × 530 mm
- výrez: 410 × 510 mm
- drez: 359 x 372 mm
- hĺbka: 200 mm
- otvor na batériu: ø 35 mm

Príslušenstvo

207922	otočný sieťkový ventil - nehrdzavejúca oceľ
335070	otočný sieťkový ventil - chróm



FRANKE

drezy z nehrdzavejúcej ocele zvárené, s odkvapom

SRX 611-86

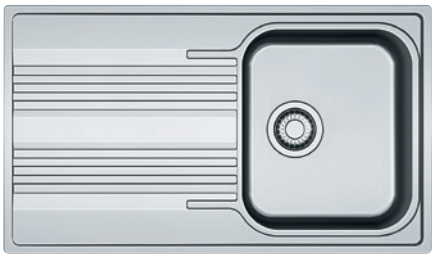

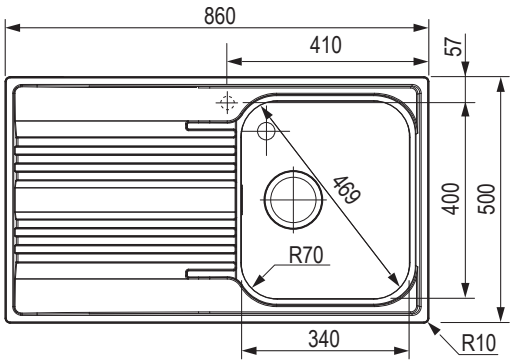



kód	popis
284878	bez otvoru na batériu
353372	odkvap vpravo
353373	odkvap vľavo

Rozmery: 860 × 500 mm
- výrez: 840 × 480 mm
- drez: 340 × 400 mm
- hĺbka: 180 mm

Príslušenstvo

207917	otočný sieťkový ventil 3 ½" (okrúhly gombík – chróm)



SRX 611-86 LB



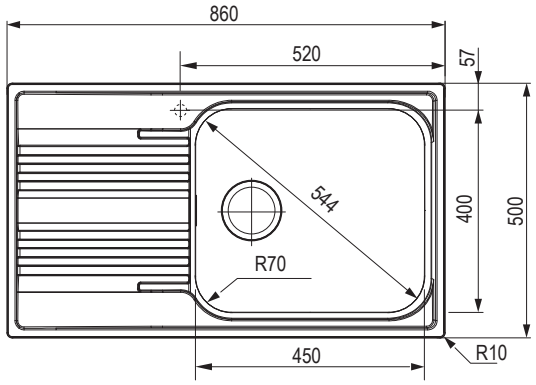



kód	popis
284879	bez otvoru na batériu
296065	odkvap vpravo
310985	odkvap vľavo

Rozmery: 860 × 500 mm
- výrez: 840 × 480 mm
- drez: 450 × 400 mm
- hĺbka: 180 mm

Príslušenstvo

207917	otočný sieťkový ventil 3 ½" (okrúhly gombík – chróm)



drezy z nehrdzavejúcej ocele zvárané a lisované, s odkvapom

FRANKE

SKN 611-79



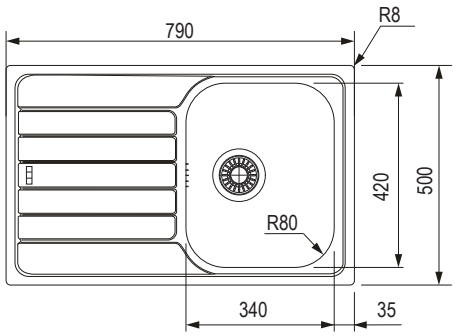



kód	popis
411370	bez otvoru na batériu
411372	odkvap vľavo
411373	odkvap vpravo

Rozmery: 790 × 500 mm
- výrez: 770 × 480 mm
- drez: 340 × 420 mm
- hĺbka: 160 mm

Príslušenstvo

207917	otočný sieťkový ventil 3 ½" (okrúhly gombík – chróm)



SKN 611-63



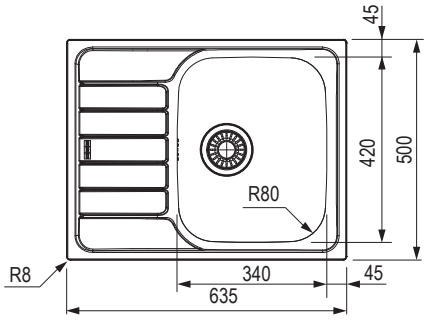



kód	popis
410515	bez otvoru na batériu
411374	odkvap vpravo
411375	odkvap vľavo

Rozmery: 635 × 500 mm
- výrez: 615 × 480 mm
- drez: 340 × 420 mm
- hĺbka drezu: 160 mm

Príslušenstvo

207917	otočný sieťkový ventil 3 ½" (okrúhly gombík – chróm)



FRANKE

drezy z nehrdzavejúcej ocele zvárané a lisované, s odkvapom

LLX 611/LLL 611



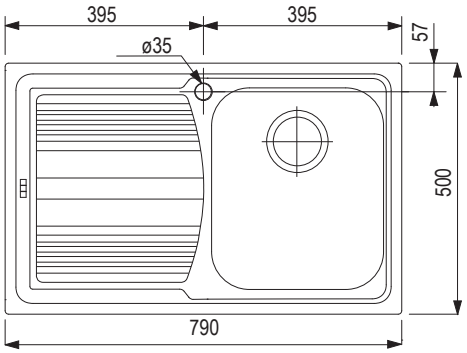

tento drez je zváraný



kód	povrch	popis
207615	hladký	odkvap vpravo
207616		odkvap vľavo
207611	tkaná štruktúra	odkvap vpravo
207612		odkvap vľavo

Rozmery: 790 × 500 mm
- výrez: 770 × 480 mm
- drez: 340 × 400 mm
- hĺbka: 185 mm

Príslušenstvo

207917	otočný sieťkový ventil 3 ½" (okrúhly gombík – chróm)



ETN 614 N Ethos 3 ½"



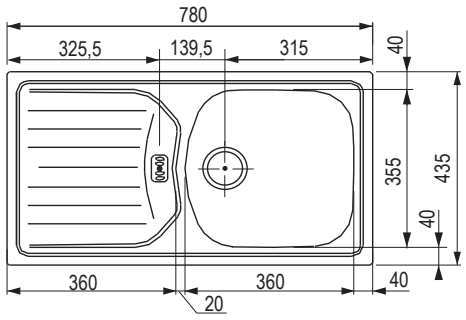



kód	prevedenie
F00058	bez otvoru na batériu
F00176	odkvap vpravo
F00049	odkvap vľavo

Rozmery: 780 × 435 mm
- výrez: 760 × 415 mm
- drez: 360 × 355 mm
- hĺbka drezu: 140 mm
- skrinka od 500 mm
- po úprave skrinky (z dôvodu prepadu) možno použiť aj do skrinky šírky 450 mm

Príslušenstvo

207681	diel sifónu na úsporu miesta
207934	sieťkový ventil 6/4"



drezy z nehrdzavejúcej ocele zvárané a lisované, s odkvapom

FRANKE

ETN 611–58



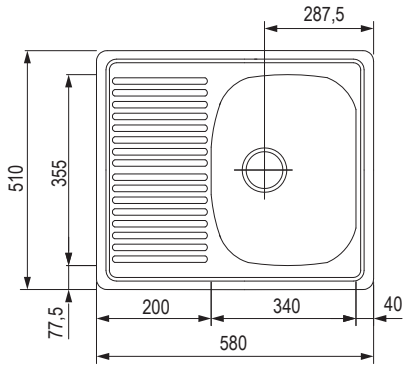

40 | 6/4

kód	prevedenie
44004	bez otvoru na batériu
83938	odkvap vpravo
40068	odkvap vľavo

Rozmery: 580 × 510 mm
- výrez: 560 × 490
- drez: 340 × 355 mm
- hĺbka: 145 mm

Príslušenstvo

207681	diel sifónu na úsporu miesta
207934	sieťkový ventil 6/4"





ETN 614 NOVA



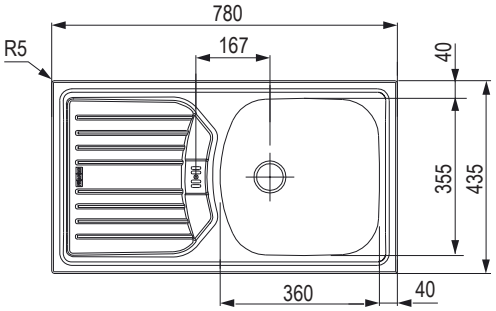

45 | 50 | 6/4

kód	prevedenie
128733	bez otvoru na batériu
44224	odkvap vpravo
46186	odkvap vľavo

Rozmery: 780 × 435 mm
- výrez: 760 × 415 mm
- drez: 360 × 355 mm
- hĺbka drezu: 140 mm
- skrinka od 500 mm
- po úprave skrinky (z dôvodu prepadu) možno použiť aj do skrinky šírky 450 mm

Príslušenstvo

207681	diel sifónu na úsporu miesta
207934	sieťkový ventil 6/4"





FRANKE

drezy z nehrdzavejúcej ocele zvárané a lisované, s odkvapom

NEX 611



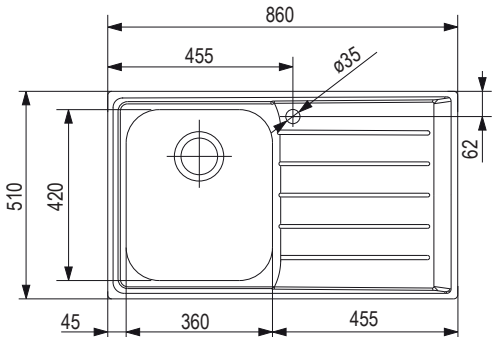

tento drez je zváraný



kód	prevedenie
207630	ventil 6/4" - odkvap vpravo
207631	ventil 3 ½" - odkvap vľavo

Rozmery: 510 × 860 mm
- výrez: 840 × 490 mm
- drez: 360 × 420 mm
- hĺbka drezu: 200 mm

Príslušenstvo

207917	otočný sieťkový ventil 3½"



SKX 651E



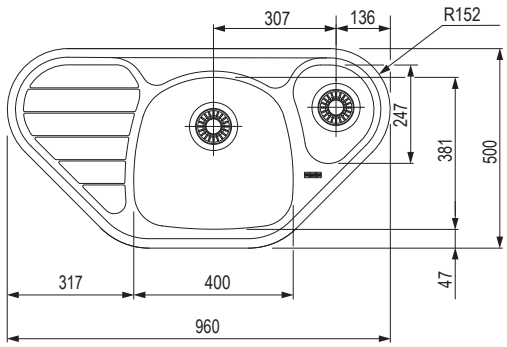



kód	prevedenie
406700	bez otvoru na batériu
406962	otvor na batériu vpravo

Rozmery: 960 × 500 mm
- drezy: 400 × 381 mm a 190 × 247 mm
- hĺbka drezu: 150 mm/80 mm
- spodná rohová skrinka: 900 × 900 alebo 1050 × 1050 mm

Príslušenstvo

207934	sieťkový ventil 6/4"



drezy z nehrdzavejúcej ocele zvárané a lisované, bez odkvapu

FRANKE

CIN 620



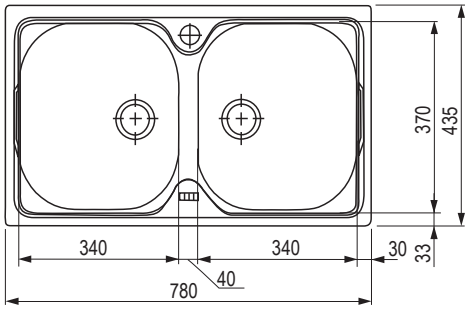

80 | 6/4

kód
44003

Rozmery: 780 × 435 mm
- výrez: 760 × 415 mm
- drez: 2× 340 × 370 mm
- hĺbka drezu: 150 mm
- otvor na batériu: ø 35 mm

AMX 610



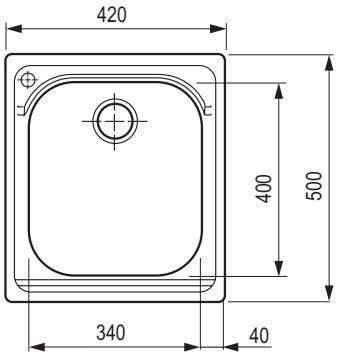

tento drez je zváraný

40 | 3½

kód
207577

Rozmery: 420 × 500 mm
- výrez: 400 × 480 mm
- drez: 340 × 400 mm
- hĺbka: 190 mm
- otvor 35 mm na batériu vľavo

Príslušenstvo

207917	otočný sieťkový ventil 3 ½" (okrúhly gombík – chróm)



FRANKE

drezy z nehrdzavejúcej ocele zvárané a lisované, bez odkvapu

GAX 110–45



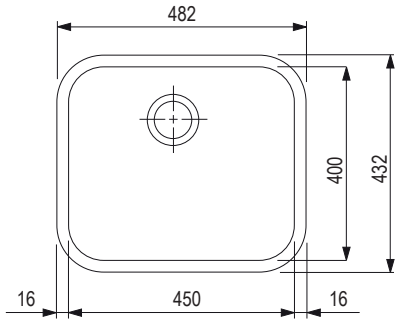



kód
208067

Rozmery: 482 × 432 mm
- výrez: podľa šablóny
- drez: 450 × 400 mm
- hĺbka: 190 mm

Montáž

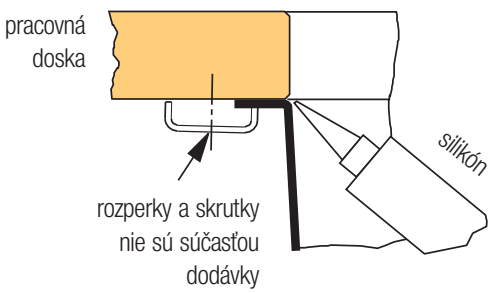

ETN 610



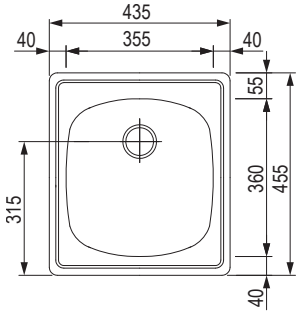



kód	prevedenie
44002	bez otvoru na batériu
83767	otvor na batériu vpravo
F00216	otvor na batériu vľavo

Rozmery: 435 × 455 mm
- výrez: 415 × 435 mm
- drez: 355 × 360 mm
- hĺbka drezu: 140 mm

Príslušenstvo

207681	diel sifónu na úsporu miesta
207934	sieťkový ventil 6/4"



drezy z nehrdzavejúcej ocele zvárané a lisované, bez odkvapu

FRANKE

RON 610–41



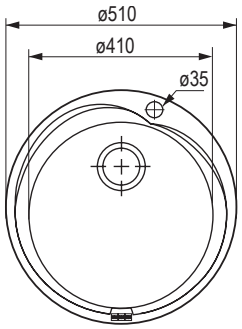



kód
44014

Rozmery: ø 510 mm
- výrez: ø 494 mm
- drez: ø 410 mm
- hĺbka drezu: 160 mm
- otvor na batériu: ø 35 mm

Príslušenstvo	
207681	diel sifónu na úsporu miesta



RAN 610–38 3 ½"



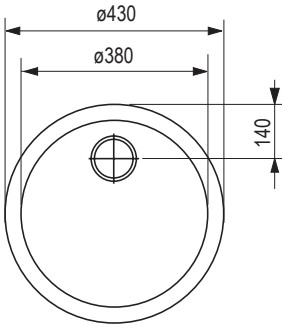



kód
265428

Rozmery: ø 430 mm
- výrez: ø 414 mm
- drez: ø 380 mm
- hĺbka drezu: 180 mm

Príslušenstvo	
207681	diel sifónu na úsporu miesta



FRANKE

drezy z nehrdzavejúcej ocele lisované, bez odkvapu

MRX 210/610 – 40TL



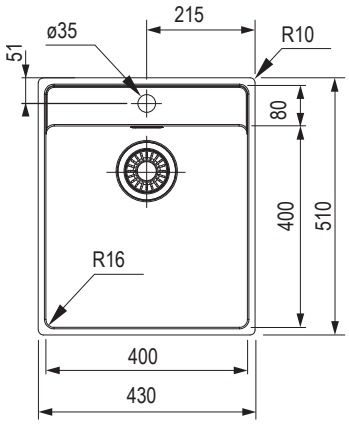



kód
361067

Rozmery: 430 × 510 mm
- výrez: podľa šablóny
- drez: 400 × 400 mm
- hĺbka drezu: 180 mm
- rádius 16 mm

Príslušenstvo	
361063	miska (nehrdzavejúca oceľ)
335071	posuvný odkvapkávací podnos (nehrdzavejúca oceľ/čierny plast)
207835	rolovací rošt (nehrdzavejúca oceľ)



MRX 210/610 – 50TL



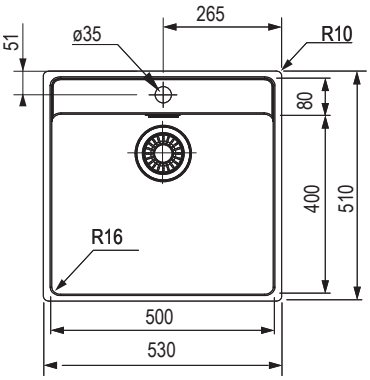



kód
361068

Rozmery: 530 × 510 mm
- výrez: podľa šablóny
- drez: 500 × 400 mm
- hĺbka drezu: 180 mm
- rádius 16 mm

Príslušenstvo	
361063	miska (nehrdzavejúca oceľ)
335071	posuvný odkvapkávací podnos (nehrdzavejúca oceľ/čierny plast)
207835	rolovací rošt (nehrdzavejúca oceľ)



AGO-Drain odkvapkávač



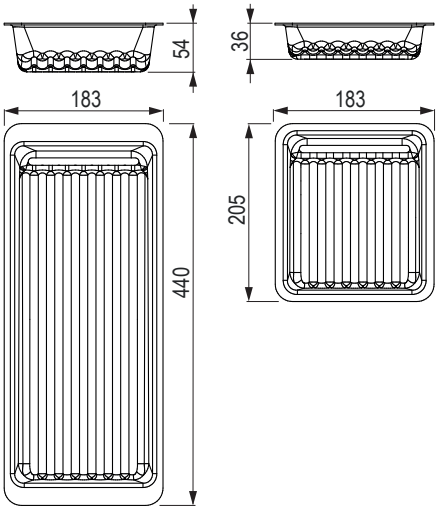

kód	popis	farba	rozmer (mm)
404388	odkvapkávače na riad do drezu (2 ks)	čierna	440 × 183 a 205 × 183

- súprava dvoch odkvapkávačov na drez – pre vaňu s rozmerom 399 – 420 mm
- väčšia vanička má rozmery D = 440 mm, Š = 183 mm, H = 54 mm a menšia D = 205 mm, Š = 183 mm, H = 36 mm

FC 3054



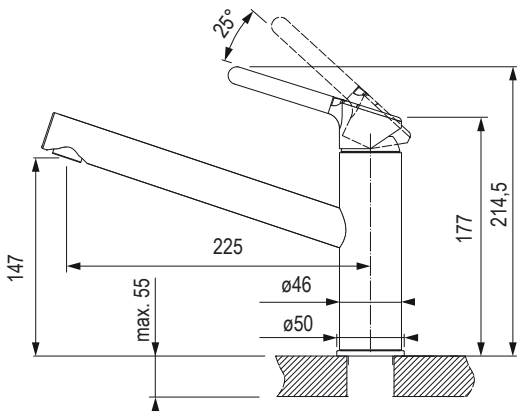



chróm	chróm/ matná čierna	chróm/ kašmír	chróm/ sahara	chróm/ biela-ľad	chróm/sivý kameň
460651	477891	463130	463128	463127	463126

chróm/ónyx	chróm/pieskový melír
462129	463129

- páková zmiešavacia
- tlaková
- hadičky 45 cm

FC 3055



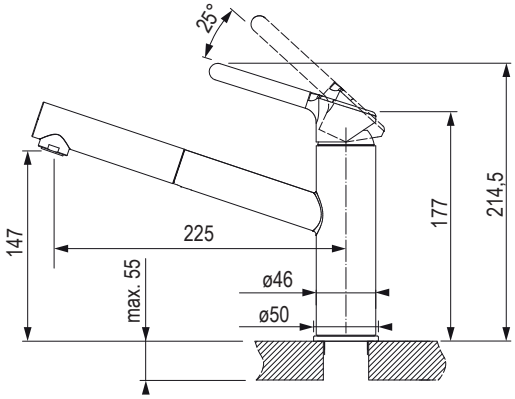



chróm	chróm/ matná čierna	chróm/ kašmír	chróm/ sahara	chróm/ biela-ľad	chróm/sivý kameň
462093	477892	460559	463133	462126	463132

chróm/ónyx	chróm/pieskový melír
462532	463134

- vyťahovacia koncovka s perlátorom
- páková zmiešavacia
- tlaková
- hadičky 45 cm

vodovodné batérie

FRANKE

FN 0147



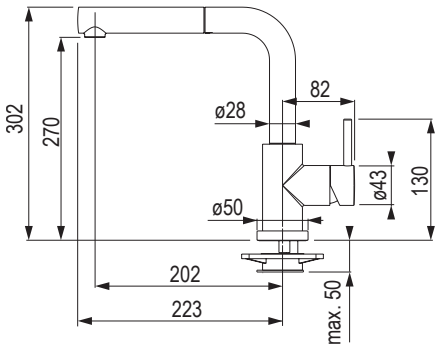

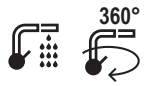

chróm

F00324

- páková zmiešavacia
- tlaková
- sprchová hadica 120 cm
- hadičky 40 cm

FN 6100



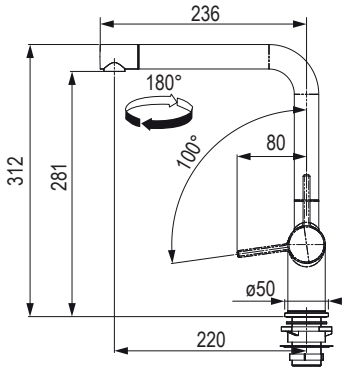



chróm	matná biela	matná čierna	kašmír	sahara
477873	477880	**477879**	477875	477876

ónyx	biela-ľad	sivý kameň
477874	477878	477877

- páková zmiešavacia
- tlaková
- hadičky 55 cm
- otočná koncovka

FN 6110



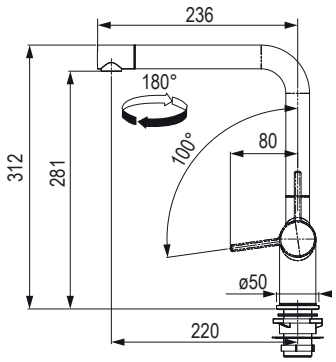

360°

chróm	matná biela	matná čierna	kašmír	sahara
477881	477888	477887	477886	477885

ónyx	biela-ľad	sivý kameň
477882	477884	477883

- páková zmiešavacia
- tlaková
- vyťahovacia koncovka s perlátorom
- hadičky 55 cm
- vyťahovacia koncovka s perlátorom, regulácia sprcha/prúd

FN 0143



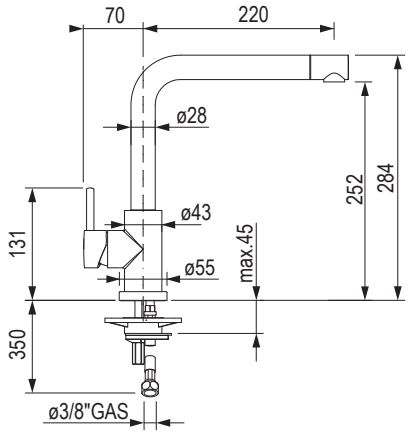

360°

chróm

F00316

- páková zmiešavacia
- otočná koncovka
- tlaková
- hadičky 30 cm

vodovodné batérie

FRANKE

FC 3791 ATLAS NEO



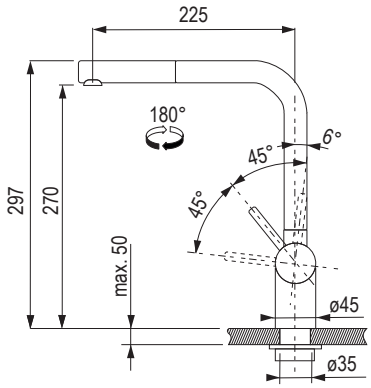



nehrdzavejúca oceľ	nehrdzavejúca oceľ čierna	nehrdzavejúca oceľ zlatá	nehrdzavejúca oceľ medená	nehrdzavejúca oceľ antracit
384485	**461421**	463162	463163	463164

- nie je vhodná pre montáž do drezov z nehrdzavejúcej ocele
- páková zmiešavacia
- tlaková
- s vyťahovacou koncovkou osadenou perlátorom
- hadičky 45 cm

FC 3834 ATLAS NEO



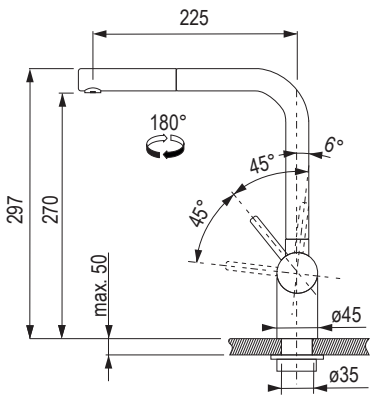



nehrdzavejúca oceľ	nehrdzavejúca oceľ čierna	nehrdzavejúca oceľ zlatá	nehrdzavejúca oceľ medená	nehrdzavejúca oceľ antracit
384484	463161	463158	463159	463160

- nie je vhodná pre montáž do drezov z nehrdzavejúcej ocele
- páková zmiešavacia
- tlaková
- s vyťahovacou koncovkou osadenou perlátorom
- hadičky 45 cm

FC 6018



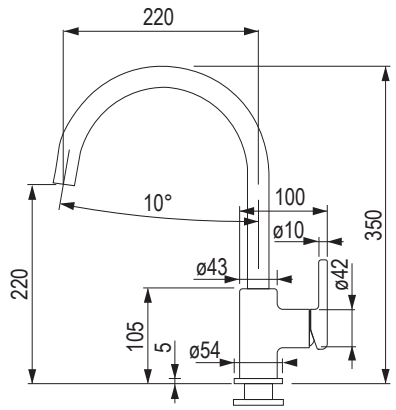

360°

ónyx	matná čierna	kašmír	sahara
463135	**463110**	463141	463139

pieskový melír	biela-ľad	sivý kameň
463140	463138	463137

- páková zmiešavacia
- tlaková
- hadičky 45 cm

FC 6051 LINA



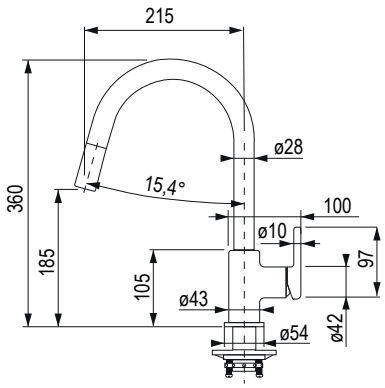

150°

ónyx	matná čierna	kašmír	sahara
463142	463112	463148	463146

pieskový melír	biela-ľad	sivý kameň
463147	463145	463144

- páková zmiešavacia
- tlaková
- vyťahovacia koncovka s perlátorom
- hadičky 45 cm

12345 Položka je skladom 12345 Položka je na objednávku

vodovodné batérie

FC 0044



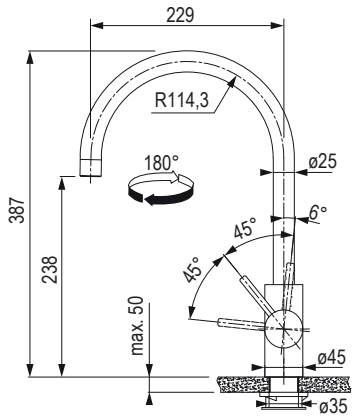



nehrdzavejúca oceľ	nehrdzavejúca oceľ čierna	nehrdzavejúca oceľ zlatá	nehrdzavejúca oceľ medená	nehrdzavejúca oceľ antracit
463152	463153	463149	463150	463151

- celá z nehrdzavejúcej ocele
- páková zmiešavacia
- tlaková
- hadičky 45 cm
- nie je vhodná pre montáž do drezov z nehrdzavejúcej ocele

FC 0045



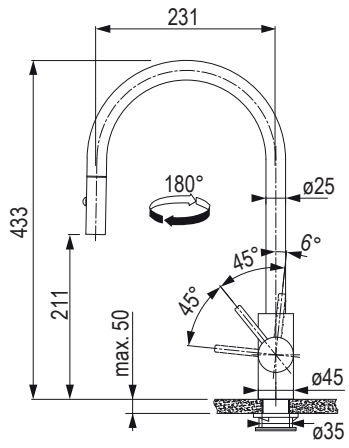



nehrdzavejúca oceľ	nehrdzavejúca oceľ čierna	nehrdzavejúca oceľ zlatá	nehrdzavejúca oceľ medená	nehrdzavejúca oceľ antracit
463156	463157	463154	463155	461053

- celá z nehrdzavejúcej ocele
- páková zmiešavacia
- tlaková
- vyťahovacia koncovka s prepínačom na sprchu
- hadičky 45 cm
- nie je vhodná pre montáž do drezov z nehrdzavejúcej ocele

FS 3228 LINA



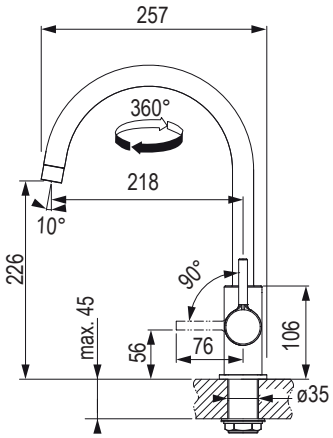



chróm

499577

- páková zmiešavacia
- tlaková
- hadičky 45 cm

FS 3229 LINA



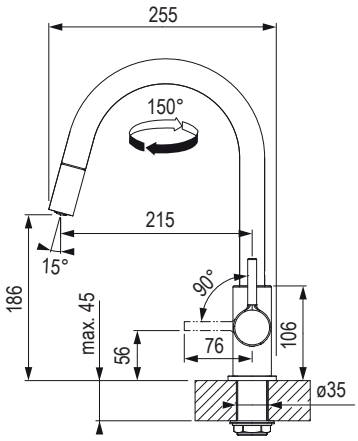

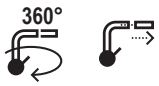

chróm

499578

- páková zmiešavacia
- tlaková
- hadičky 45 cm
- s vyťahovacou koncovkou s perlátorom

vodovodné batérie

FC 9541





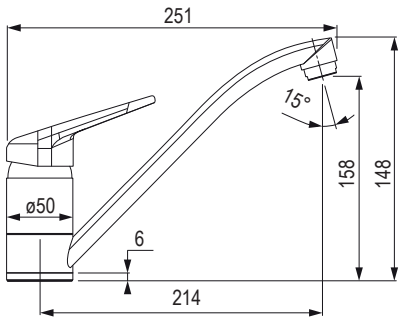

360°

chróm	ónyx	kašmír	sahara
315727	315730	318542	315732

pieskový melír	matná čierna	biela-ľad	sivý kameň
315731	477893	315729	315733

- páková zmiešavacia
- tlaková
- hadičky 45 cm

FC 9547





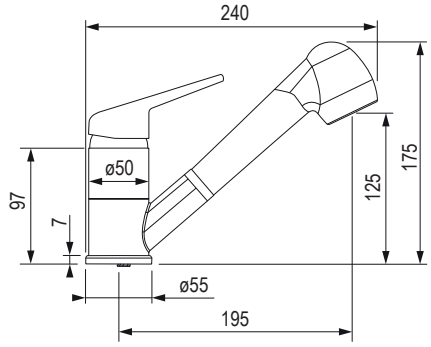

120°

chróm	ónyx	kašmír	sahara
315736	315739	318543	315741

pieskový melír	matná čierna	biela-ľad	sivý kameň
315740	477894	315738	315742

- páková zmiešavacia
- tlaková
- hadičky 45 cm
- batéria má sprchu

Dávkovač saponátu Basic 500 ml



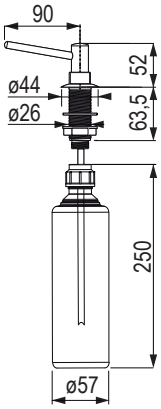

chróm

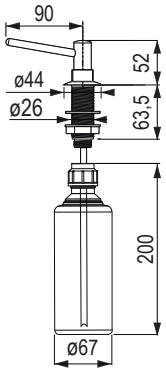

nikel



kód	farba
44108	chróm
279773	náhradná fľaštička

- plnenie saponátu zhora

Dávkovač saponátu ATLAS NEO z nehrdzavejúcej ocele





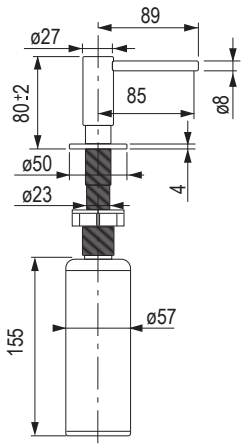

kód	farba
463172	celý z nehrdzavejúcej ocele
463176	nehrdzavejúca oceľ antracit
463173	nehrdzavejúca oceľ čierna
463175	nehrdzavejúca oceľ medená
503393	nehrdzavejúca oceľ zlatá

Náhradné sifóny na úsporu miesta Franke

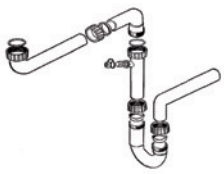

83751

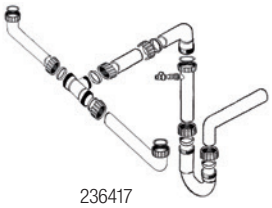

236417



207915

kód	popis
83751	vrátane odbočky na umývačku pre jednodrez
236417	vrátane odbočky na umývačku pre dvojdrez
207915	vrátane odbočky na umývačku pre dvojdrez

príslušenstvo

FRANKE

Krytka otvoru



kód	farba
44201	nehrdzavejúca oceľ

Príchytka pre drezy z nehrdzavejúcej ocele



- balené po 6 kusoch

kód	popis
44089	30 × 42 mm

Dierovač iba pre drezy z nehrdzavejúcej ocele



kód	popis
44256	ø 35 mm

Fréza do predfrézovaných otvorov vo fragranitových drezoch



kód	popis
346147	ø 35 mm

Podložka pod batériu (podložka pre lepšiu stabilitu batérie)



kód	popis
207711	podložka pod batériu

inštalácia podložky pod batériu

Čistiace spreje



kód	popis
384557	pre kuchynské batérie Tap Cleaner
384558	pre kuchynské drezy

Čistiaca pasta Twister



kód	popis
83810	125 ml

FRANKE

vstavané odsávače pár

Vonkajší odťah

- Väčší výkon – pri recirkulačnom odťahu znižuje pachový filter výkon až o 20 %.
- Väčšia bezpečnosť – odvádza všetky splodiny mimo kuchyne.
- Tichšia prevádzka.
- Lacnejšia prevádzka – nie je potrebné meniť pachové filtre.
- Spätná klapka nie je súčasťou.

Recirkulácia

- Väčšinu odsávačov pár Franke je možné použiť aj na recirukláciu, kedy filtrovaný vzduch odchádza späť do miestnosti.
- Filtre s aktívnym uhlím pohlcujúce zápachy nie sú súčasťou dodávky (pokiaľ nie je uvedené inak).
- Existuje aj možnosť nákupu filtra s dlhou životnosťou, kedy je filter možné 5 – 8-krát umyť v umývačke riadu.

Výmena pachového filtra s aktívnym uhlím

Čistenie filtrov

Ako funguje šikmý komín. odsávač pár

FBI 525/705 XS HCS

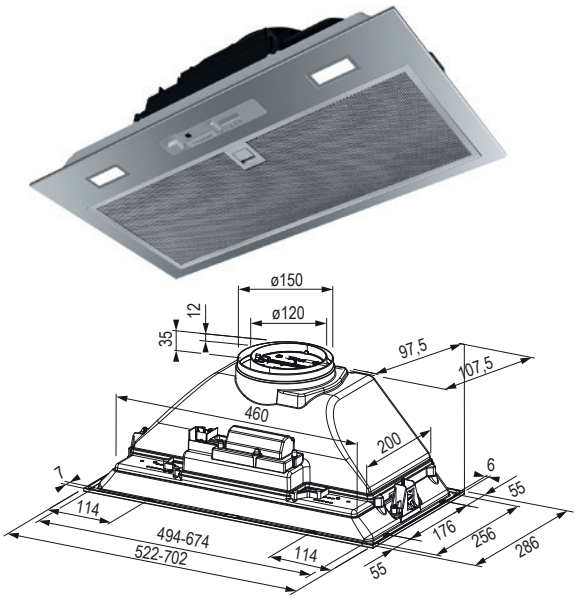

kód	montážna šírka (mm)	farba
406846	522	nehrdzavejúca oceľ
409081	702	

- výkon: 390 m³/h
- stupne výkonu: 3
- ovládanie: posuvné prepínače
- osvetlenie: LED žiarovky 2× 1 W, 4000 K
- hmotnosť: 6,5 kg
- energetická trieda (E): B
- určený na zabudovanie do skrinky
- maximálna hlučnosť 70 dB

Príslušenstvo

379892	pachový filter s aktívnym uhlím, (súprava 2 ks)
F00113	ZK 150 spätná klapka
329440	ZK 120F spätná klapka

Telescopic FTC 632L BK čierny

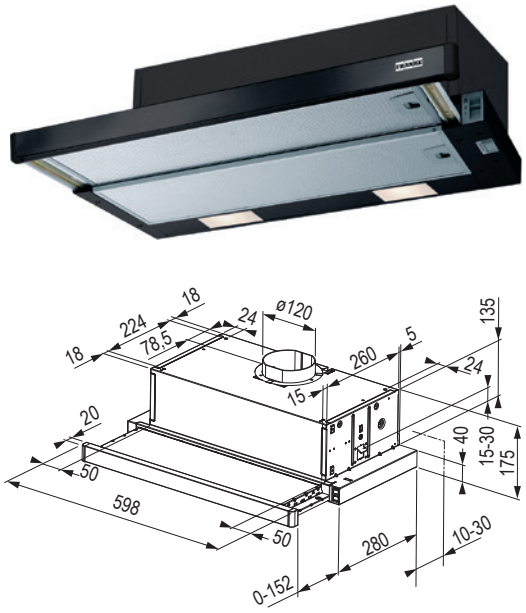

kód	montážna šírka (mm)	farba
463202	600	čierna

- výkon: 310 m3/h
- stupne výkonu: 3
- ovládanie: posuvné prepínače
- osvetlenie: LED 2× 4 W, 4000 K
- hmotnosť: 6 kg
- energetická trieda (E): D
- max. hlučnosť 67 dB (A)
- určený na zabudovanie do skrinky

Príslušenstvo

379892	pachový filter s aktívnym uhlím, (súprava 2 ks)
329440	ZK 120F spätná klapka

12345 Položka je skladom **12345** Položka je na objednávku

vstavané odsávače pár

FRANKE

Telescopic FTC 632L WH biely



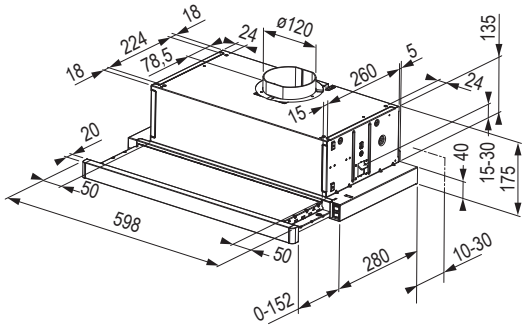

kód	montážna šírka (mm)	farba
463203	600	biela

- výkon: 310 m3/h
- stupne výkonu: 3
- ovládanie: posuvné prepínače
- osvetlenie: LED 2× 4 W, 4000 K
- hmotnosť: 6 kg
- energetická trieda (E): D
- max. hlučnosť 67 dB (A)
- určený na zabudovanie do skrinky

Príslušenstvo	
379892	pachový filter s aktívnym uhlím, (súprava 2 ks)
329440	ZK 120F spätná klapka

Telescopic FTC 632L GR/XS



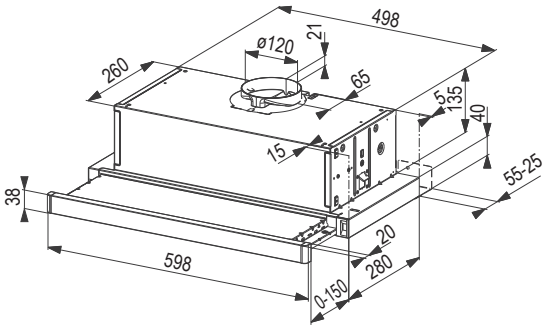

kód	montážna šírka (mm)	farba
379888	600	nehrdzavejúca oceľ[1]

- výkon: 310 m^3/h
- stupne výkonu: 3
- ovládanie: posuvné prepínače
- osvetlenie: LED 2× 4 W, 4000 K
- hmotnosť: 6 kg
- energetická trieda (E): D
- max. hlučnosť 67 dB (A)
- určený na zabudovanie do skrinky

[1] predný panel

Príslušenstvo	
379892	pachový filter s aktívnym uhlím, (súprava 2 ks)
329440	ZK 120 spätná klapka

FRANKE

vstavané odsávače pár

FBFE BK MATT A52 matný čierny



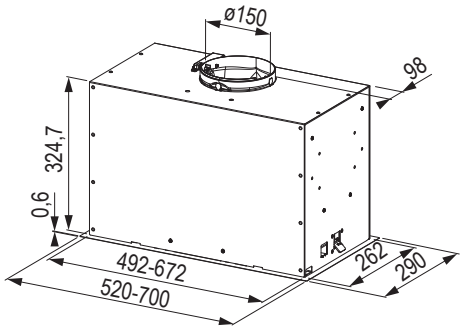

kód	montážna šírka (mm)	farba
477906	520	čierna matná

- výkon: 280/540/620 m³/h (na min., max. a intenzívny stupeň)
- stupne výkonu: 3
- ovládanie: tlačidlové
- osvetlenie: LED pásik 1× 6 W, 3000 K
- hmotnosť: 9 kg
- energetická trieda (E): B
- max. hlučnosť 67 dB (A)
- nehrdzavejúci povrch
- určený na zabudovanie do skrinky

Príslušenstvo

43209	pachový filter UF 05
335042	pachový filter UF 11 s dlhou životnosťou
F00138	spätná klapka priemer 120 mm
F00113	spätná klapka priemer 150 mm

FBFE WH MATT A52 matný biely



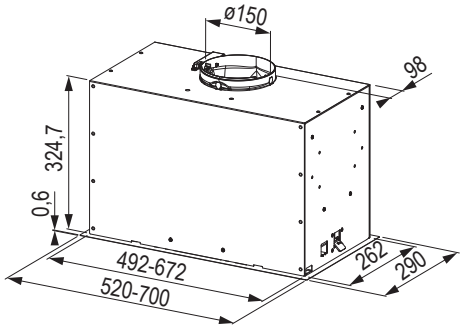

kód	montážna šírka (mm)	farba
477908	520	biela matná

- výkon: 280/540/620 m3/h (na min., max. a intenzívny stupeň)
- stupne výkonu: 3
- ovládanie: tlačidlové
- osvetlenie: LED pásik 1× 6 W, 3000 K
- hmotnosť: 9 kg
- energetická trieda (E): B
- max. hlučnosť 67 dB (A)
- určený na zabudovanie do skrinky

Príslušenstvo

43209	pachový filter UF 05
335042	pachový filter UF 11 s dlhou životnosťou
F00138	spätná klapka priemer 120 mm
F00113	spätná klapka priemer 150 mm

odsávače pár

FBFE XS A52 nehrdzavejúca oceľ



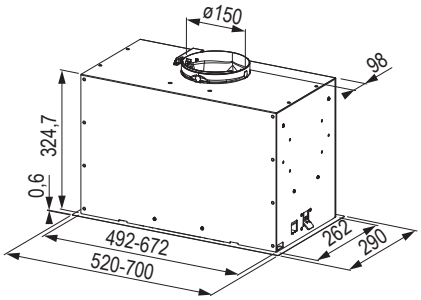

kód	montážna šírka (mm)	farba
477904	520	nehrdzavejúca oceľ

- výkon: 280/540/620 m3/h (na min., max. a intenzívny stupeň)
- stupne výkonu: 3
- ovládanie: tlačidlové
- osvetlenie: LED pásik 1× 6 W, 3000 K
- hmotnosť: 9 kg
- energetická trieda (E): B
- max. hlučnosť 67 dB (A)
- nehrdzavejúci povrch
- určený na zabudovanie do skrinky

Príslušenstvo

43209	pachový filter UF 05
335042	pachový filter UF 11 s dlhou životnosťou
F00138	spätná klapka priemer 120 mm
F00113	spätná klapka priemer 150 mm

Ostrovčekový odsávač výsuvný z pracovnej dosky – FDW 908 IB XS



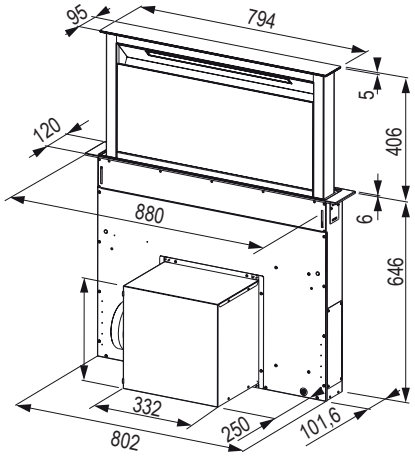

kód	montážna šírka (mm)	farba
284892	880	čierna / nehrdzavejúca oceľ

- výkon: 720 m^3/h
- stupne výkonu: 4 [1]
- ovládanie: senzorové
- osvetlenie: LED lišta 1× 7 W, 2700 K
- hmotnosť: 36 kg
- energetická trieda (E): A
- max. hlučnosť 68 dB (A)

[1] + intenzívny stupeň + dobeh

Príslušenstvo

268455	pachový filter s aktívnym uhlím UF 09
335041	súprava na umiestnenie motora mimo odsávač
318522	spätná klapka D 150 s excentrickým stredom


268455

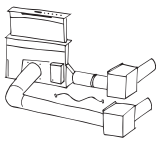
335041

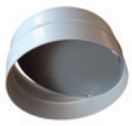
318552

Komínový odsávač – Vertical Evo FPJ 615/915 V BK A



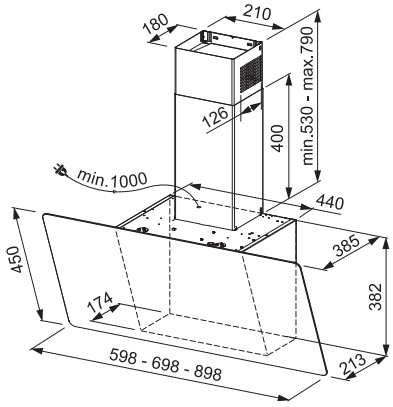

kód	montážna šírka (mm)	farba
268441	600	čierne sklo
268449	900	

- výkon: 600 m³/h
- stupne výkonu: 3
- ovládanie: senzorové
- osvetlenie: LED 2× 1W, 4000 K
- hmotnosť: 14 kg
- energetická trieda (E): C
- max. hlučnosť 63 dB (A)

Príslušenstvo

43209	pachový filter UF 05
335042	pachový filter UF 11 s dlhou životnosťou
F00138	spätná klapka priemer 120 mm
F00113	spätná klapka priemer 150 mm

Komínový odsávač – FPJ 625/705/925 V BK/SS



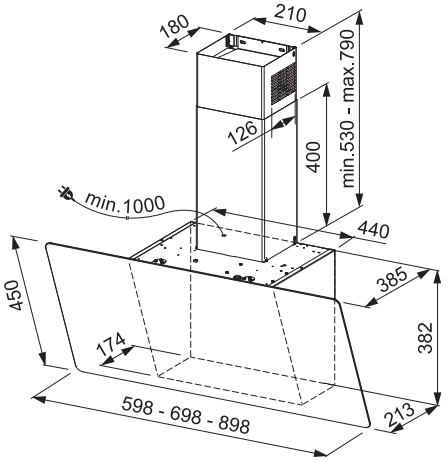

kód	montážna šírka (mm)	farba
383930	600	čierna / nehrdzavejúca oceľ
384528	700	čierna / nehrdzavejúca oceľ
384527	900	čierna / nehrdzavejúca oceľ

- výkon: 800 m³/h
- stupne výkonu: 3[1]
- ovládanie: senzorové
- osvetlenie: LED 2× 1 W, 4000 K
- hmotnosť: 14 kg
- energetická trieda (E): A+
- max. hlučnosť 69 dB (A

[1] intenzívny stupeň + dobeh

Príslušenstvo

43209	UF 05 pachový filter s aktívnym uhlím
335042	pachový filter s dlhou životnosťou
F00138	ZK 120 spätná klapka
F00113	ZK 150 spätná klapka

Drezy Blanco

- nehrdzavejúca oceľ
- SILGRANIT®PuraDur®
- KERAMIKA PuraPlus®

Nehrdzavejúca oceľ
- ušľachtilá nehrdzavejúca oceľ je na základe svojich materiálových vlastností zásadne nehrdzavejúca

Keramika Pura
- je absolútne odolná voči vysokým teplotám, ani dlho pôsobiace slnečné žiarenie nezmení jej farbu alebo štruktúru

Silgranit
- má prirodzenú odolnosť voči bežným domácim kyselinám (ako napr. ocot alebo kyselina citrónová), je odolný voči škvrnám, ktoré môžu vzniknúť napr. od kávy alebo niektorého ovocia a druhov zeleniny
- povrch je hladký a bez pórov
- to maximálne bráni usadzovaniu nečistôt a rozmnožovaniu baktérií

Vzorkovník farieb Silgranit


antracit

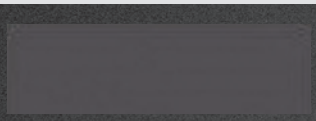
sivý kameň

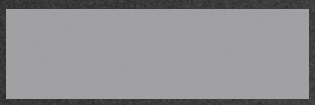
alumínium

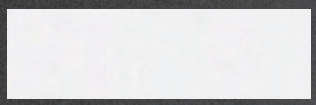
biela


tartufo


káva

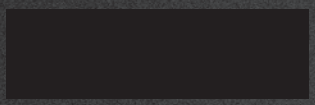
čierna


sivá vulcan (novinka)

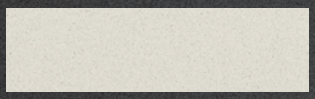
biela soft (novinka)

Vzorkovník farieb Keramika

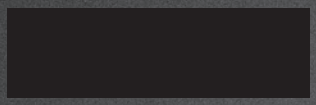
čierna

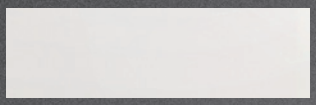
žiarivo biela

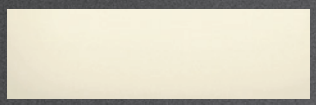
magnólia/magnólia lesklá

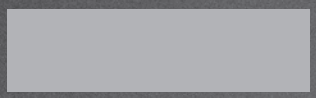
bazalt

Blanco granitové drezy

- Vynikajúci kompozitný materiál Silgranit Silgranit®. PuraDur® sa vyznačuje optimálnym vyvážením ľahkej údržby, odolnosti, hladkosti a perfektne kombinovateľnými farbami;
- hodvábne kamenný povrch vytvára na dotyk príjemný kamenný charakter drezu.

Hlavné prednosti materiálu:
- odolný proti poškriabaniu
- nerozbitný
- odolnosť proti vysokým teplotám až do 280 °C
- 100 % vhodnosť pre prácu s potravinami
- 100 % odolnosť proti kyselinám
- 100 % stálofarebnosť

Prehľad symbolov pre drezy


horná montáž


spodná montáž


montáž do roviny


obsahuje sifón


neobsahuje sifón


sifón na úsporu miesta



min. šírka rohovej skrinky



odtokový ventil


otočný sieťkový ventil



min. šírka skrinky

Blanco kuchynské batérie

- nadčasový sortiment batérií vyznačujúci sa veľkou rozmanitosťou
- drezové batérie spĺňajú rôzne požiadavky týkajúce sa tvaru, výšky, farby
- vhodné pre súčasné trendy v kuchynskom nábytku
- perfektný optický súlad farebných batérií s drezmi Blanco


dostupné vo viacerých farbách


sprcha


vyťahovacia koncovka



rotácia





Keramické drezy	str. 15.65



Silgranit	str. 15.66 – 15.72



Drezy z nehrdzavejúcej ocele	str. 15.73 – 15.74



Vodovodné batérie	str. 15.75 – 15.80

keramické drezy

BLANCO

Panor 60 bez excentra



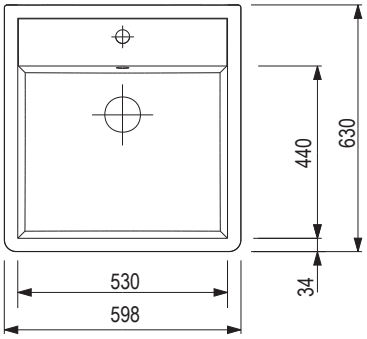

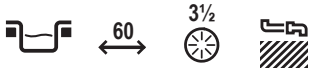

kód	farba	prevedenie
201658	žiarivo biela	1 × otvor 35 mm
201659	žiarivo biela	2 × otvor 35 mm

- **Rozmery:** 630 × 600 mm
- drez: 530 × 440 mm
- hĺbka: 190 mm
- súčasťou dodávky drezov je odtoková armatúra s priestorovo úspornou rúrkou, 3 ½" ventil
- zadná strana nie je glazúrovaná
- návod na montáž nájdete na našom webe
- drez má otvor na batériu

Príslušenstvo

202313	dávkovač Torre
212303	nehrdzavejúca krytka výpustu

Palona 6

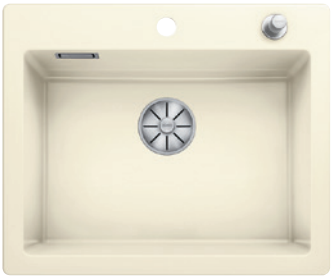

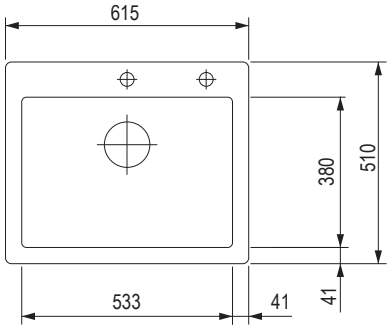

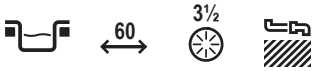

biela	magnólia lesklá	bazalt	čierna
380936	380937	380938	380939

- **Rozmery:** 615 × 510 mm
- drez: 533 × 380 mm
- hĺbka: 190 mm
- drez má otvor na batériu
- zadná strana nie je glazúrovaná
- súčasťou dodávky drezu je odtoková armatúra, 3 ½" výpust so sitkom, excentrické ovládanie, zápachový uzáver s odbočkou pre umývačku

Príslušenstvo

263539	kôš na riad s nadstavcom na taniere

700-U bez tiahla



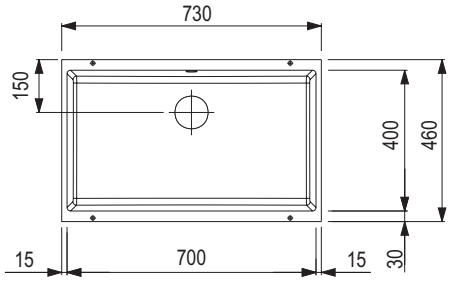

80 | 3½

antracit	sivý kameň	alumínium	biela
358613	358614	358615	358617

tartufo	káva
358620	358622

- rozmer skrinky: 800 ×190 mm
- hĺbka: 190 mm
- odtoková a prepadová armatúra s priestorovo úspornou rúrkou, 3 ½" InFino®
- košový ventil, upínacia súprava (tesnenie súčasťou) s rúrkou, 3 ½" ventil
- súčasťou drezov sú zodpovedajúce armatúry, na prepojenie 2 drezov je potrebné dokúpiť prepojovací komponent 314077

Príslušenstvo

358350	súprava TOP Schienen 400
233128	doska na krájanie drevená
202432	doska na krájanie sklená
210674	nehrdzavejúca miska

800-U bez tiahla



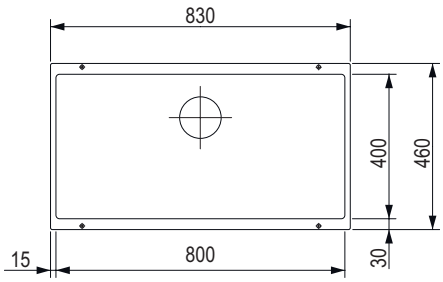

90 | 3½

antracit	sivý kameň	alumínium	biela
358393	358394	358395	358397

tartufo	káva
358400	358402

- rozmer skrinky: 900 × 220 mm
- hĺbka: 220 mm
- odtoková a prepadová armatúra s priestorovo úspornou rúrkou, 3 ½" InFino®
- košový ventil, upínacia súprava (tesnenie súčasťou) s rúrkou, 3 ½" ventil
- súčasťou drezov sú zodpovedajúce armatúry, na prepojenie 2 drezov je potrebné dokúpiť prepojovací komponent 314077

Príslušenstvo

358350	súprava TOP Schienen 400
233128	doska na krájanie drevená
202432	doska na krájanie sklená
210674	nehrdzavejúca miska

Silgranit s odkvapom

BLANCO

Metra 45S bez excentra



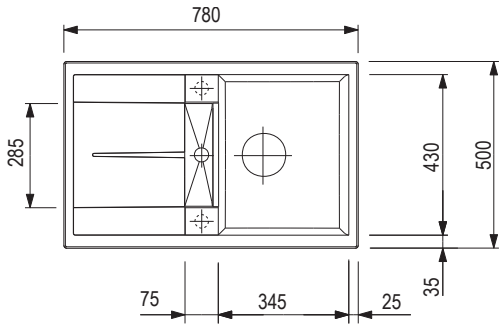

45 | 3½

antracit	sivý kameň	alumínium	biela
200588	200591	200583	200584

tartufo	káva	čierna
200587	200589	**407111**

Rozmery: 780 × 500 mm
- výrez: 760 × 480 mm
- drez: 345 × 430 mm
- hĺbka: 190 /15 mm

- súčasťou dodávky drezov je odtoková armatúra s priestorovo úspornou rúrkou, 3 ½" ventil

Príslušenstvo

289503	doska na krájanie drevená
358349	rohová miska
263539	kôš na riad
263644	odkvapkávacia doska

Elon XL 6S s mriežkou, bez excentra

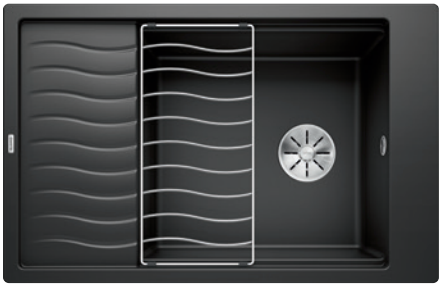

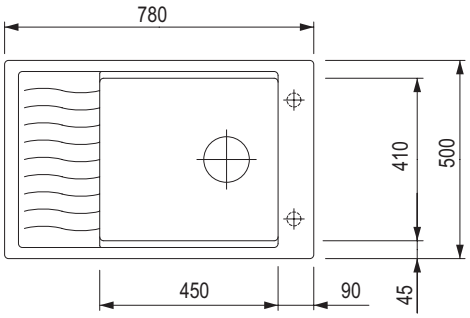

60 | 3½

antracit	sivý kameň	alumínium	biela
380615	380616	380617	380619

tartufo	káva
380622	380624

- **Rozmery:** 780 × 500 mm
- výrez: 760 × 480 mm
- drez: 450 × 410 mm
- hĺbka: 190 mm

- súčasťou dodávky drezov je odkvapkávacia mriežka z nehrdzavejúcej ocele, odtoková armatúra s priestorovo úspornou rúrkou, 3 ½" ventil so sitkom, rúrkou, 3 ½" odtokový ventil, 3 ½" ventil so sitkom InFino

Príslušenstvo

289503	doska na krájanie drevená
358349	rohová miska
263539	kôš na riad
263644	odkvapkávacia doska

Silgranit s odkvapom

Zia 45S Compact bez excentru



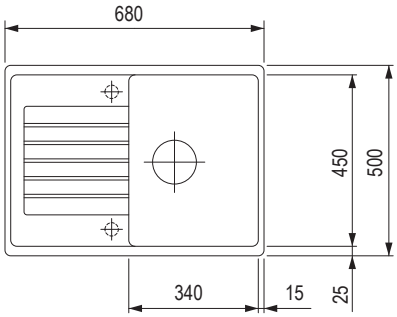



antracit	alumínium	biela	káva
380988	380990	380992	380997

Rozmery: 680 × 500 mm
výrez: 660 × 480 mm
- drez: 340 × 450 mm
- hĺbka: 190 mm

- súčasťou dodávky drezov je odtoková armatúra, 3 ½" ventil, zápachový uzáver s odbočkou pre umývačku

Príslušenstvo

202393	doska na krájanie drevená
202390	doska na krájanie biela
263539	kôš na riad

Zia 5S bez excentra



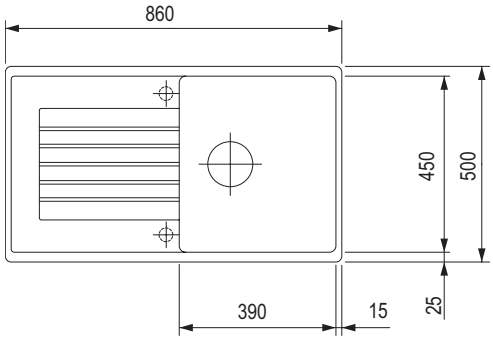



antracit	alumínium	biela	káva
263912	263914	263916	263920

Rozmery: 860 × 500 mm
- výrez: 840 × 480 mm
- drez: 390 × 450 mm
- hĺbka: 190 mm

- súčasťou dodávky drezov je odtoková armatúra s priestorovo úspornou rúrkou, 3 ½" ventil

Príslušenstvo

202393	doska na krájanie drevená
202390	doska na krájanie biela
263539	kôš na riad
212303	nehrdzavejúca krytka výpustu

Silgranit s odkvapom aj bez odkvapu

BLANCO

Legra 45S



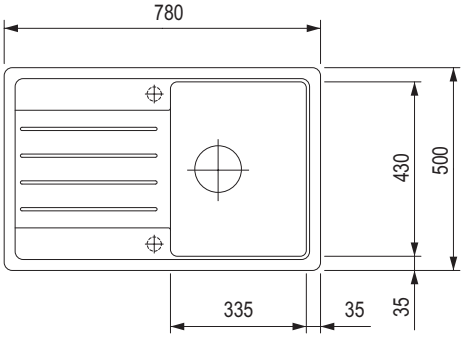

45 | 3½

antracit	alumínium	biela	káva
314680	314681	314682	314685

- **Rozmery:** 780 × 500 mm
- výrez: 760 × 480 mm
- drez: 335 × 430 mm
- hĺbka: 190 mm

- súčasťou dodávky drezov je odtoková armatúra s priestorovo úspornou rúrkou, 3 ½" ventil

Príslušenstvo

202393	doska na krájanie drevená
202390	doska na krájanie sivá
263539	kôš na riad

Dalago 45 s excentrom



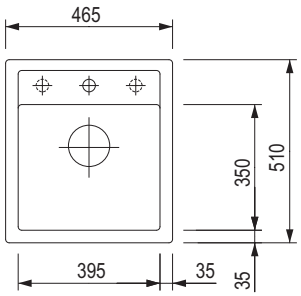

45 | 3½

antracit	sivý kameň	alumínium	biela
200340	200343	200335	200336

tartufo	káva
200339	200341

Rozmery: 465 × 510 mm
- výrez: 445 × 490 mm
- drez: 395 × 350 mm
- hĺbka: 190 mm

- súčasťou dodávky drezov je odtoková armatúra s priestorovo úspornou rúrkou, 3 ½" ventil, excentrické ovládanie výpustu

Príslušenstvo

289503	doska na krájanie drevená
358349	rohová miska
263539	kôš na riad
263644	odkvapkávacia doska

Dalago 5 s excentrom



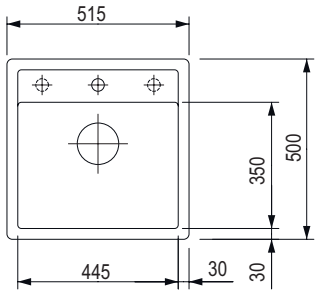



antracit	sivý kameň	alumínium	biela
200350	200353	200345	200346

tartufo	káva	čierna
200349	200351	402531

Rozmery: 515 × 510 mm
- výrez: 495 × 490 mm
- drez: 445 × 350 mm
- hĺbka: 190 m

- súčasťou dodávky drezov je odtoková armatúra s priestorovo úspornou rúrkou, 3 ½" ventil, excentrické ovládanie výpustu
- príchytky pre spodnú montáž sú samostatne na objednanie

Príslušenstvo

289503	doska na krájanie drevená
358349	rohová miska
263539	kôš na riad
263644	odkvapkávacia doska

Dalago 6 s excentrom



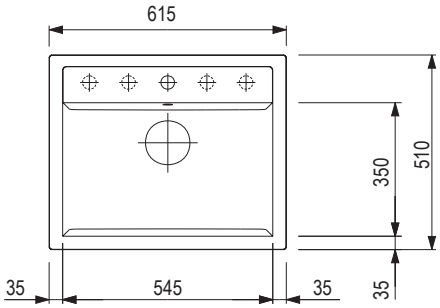



antracit	sivý kameň	alumínium	biela
200360	200363	200355	200356

tartufo	čierna
200359	402532

- **Rozmery:** 615 × 510 mm
- výrez: 595 × 490 mm
- drez: 545 × 350 mm
- hĺbka: 190 mm

- súčasťou dodávky drezov je odtoková armatúra s priestorovo úspornou rúrkou, 3 ½" ventil, excentrické ovládanie výpustu
- príchytky pre spodnú montáž sú samostatne na objednanie

Príslušenstvo

289503	doska na krájanie drevená
358349	rohová miska
263539	kôš na riad
263644	odkvapkávacia doska

Silgranit bez odkvapu, rad Subline U

BLANCO

160-U1 bez tiahla



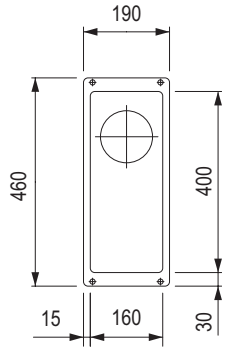

30 | 3½

antracit	sivý kameň	alumínium	biela
358566	358567	358568	358570

tartufo	káva
358574	358576

- pri inštalácii odporúčame ako druhý, vedľajší drez, prejsť s odvzdušňovacím ventilom obj. č. 225 616
- rozmer skrinky: 300 ×130 mm
- hĺbka: 130 mm
- odtoková a prepadová armatúra s priestorovo úspornou rúrkou, 3 ½" InFino®
- košový ventil, upínacia súprava (tesnenie súčasťou) s rúrkou, 3 ½" ventil
- súčasťou drezov sú zodpovedajúce armatúry, na prepojenie 2 drezov je potrebné dokúpiť prepojovací komponent 314077

Príslušenstvo

358350	súprava TOP Schienen 400
233128	doska na krájanie drevená
202432	doska na krájanie sklená
210674	nehrdzavejúca miska

320-U bez tiahla



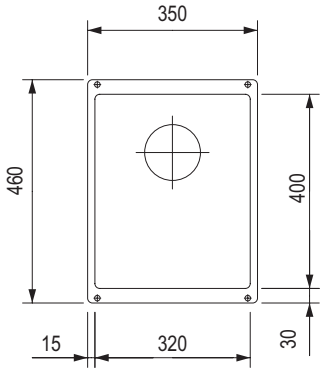

40 | 3½

antracit	sivý kameň	alumínium	biela
358577	358578	358579	358581

tartufo	káva
358585	358586

- rozmer skrinky: 400 ×190 mm
- hĺbka: 190 mm
- odtoková a prepadová armatúra s priestorovo úspornou rúrkou, 3 ½" InFino®
- košový ventil, upínacia súprava (tesnenie súčasťou) s rúrkou, 3 ½" ventil
- súčasťou drezov sú zodpovedajúce armatúry, na prepojenie 2 drezov je potrebné dokúpiť prepojovací komponent 314077

Príslušenstvo

358350	súprava TOP Schienen 400
233128	doska na krájanie drevená
202432	doska na krájanie sklená
210674	nehrdzavejúca miska

Silgranit bez odkvapu, rad Subline U

400-U bez tiahla



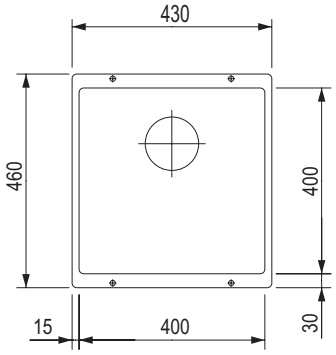



antracit	sivý kameň	alumínium	biela
358593	358594	358595	358597

tartufo	káva
358600	358602

- rozmer skrinky: 500 ×190 mm
- hĺbka: 190 mm

- odtoková a prepadová armatúra s priestorovo úspornou rúrkou, 3 ½" InFino®
- košový ventil, upínacia súprava (tesnenie súčasťou) s rúrkou, 3 ½" ventil
- súčasťou drezov sú zodpovedajúce armatúry, na prepojenie 2 drezov je potrebné dokúpiť prepojovací komponent 314077

Príslušenstvo

358350	súprava TOP Schienen 400
233128	doska na krájanie drevená
202432	doska na krájanie sklená
210674	nehrdzavejúca miska

500-U bez tiahla



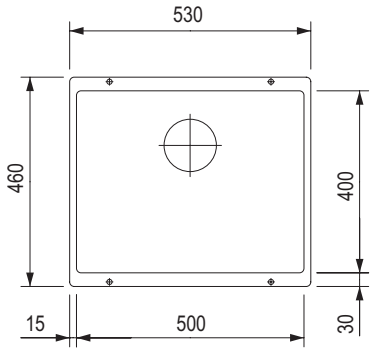



antracit	sivý kameň	alumínium	biela
358603	358604	358605	358607

tartufo	káva
358610	358612

- rozmer skrinky: 600 ×190 mm
- hĺbka: 190 mm

- odtoková a prepadová armatúra s priestorovo úspornou rúrkou, 3 ½" InFino®
- košový ventil, upínacia súprava (tesnenie súčasťou) s rúrkou, 3 ½" ventil
- súčasťou drezov sú zodpovedajúce armatúry, na prepojenie 2 drezov je potrebné dokúpiť prepojovací komponent 314077

Príslušenstvo

358350	súprava TOP Schienen 400
233128	doska na krájanie drevená
202432	doska na krájanie sklená
210674	nehrdzavejúca miska

drezy z nehrdzavejúcej ocele s odkvapom

BLANCO

Lemis XL 6 S-IF



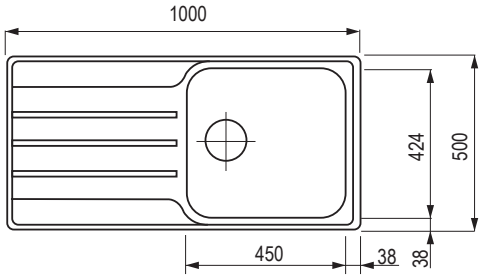



- **Rozmery:** 1000 × 500 mm
- výrez: 980 × 480 mm
- drez: 450 × 424 mm
- hĺbka: 205 mm

kód	povrch
358357	kefovaný

- súčasťou dodávky drezov je odtoková armatúra s priestorovo úspornou rúrkou, 3 ½" výpust so sitkom, ovládanie bez excentra

Lemis XL 6 S-IF Compact



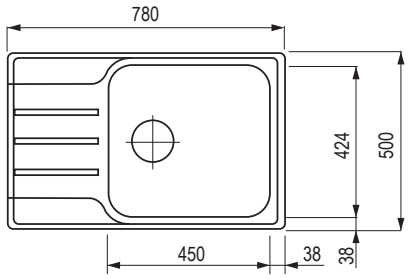



- **Rozmery:** 780 × 500 mm
- výrez: 760 × 480 mm
- drez: 450 × 424 mm
- hĺbka: 205 mm

kód	povrch
380793	kefovaný

- súčasťou dodávky drezov je odtoková armatúra s priestorovo úspornou rúrkou, 3 ½" výpust so sitkom, ovládanie bez excentra

TIPO 45 S Mini





- výrez: 587 × 482 mm, R15

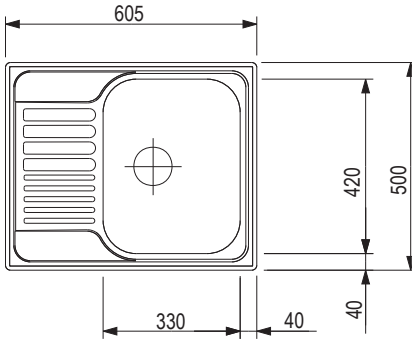

kód	povrch
199895	prírodný lesk
199896	kefovaný

Príslušenstvo	
263539	kôš na riad

drezy z nehrdzavejúcej ocele bez odkvapu

TOP EE 3×4



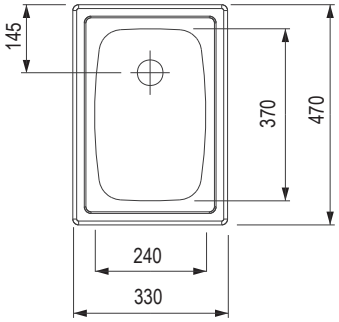



- výrez: 312 × 452 mm, R15

kód	povrch
199786	prírodný lesk

TOP EE 4×4



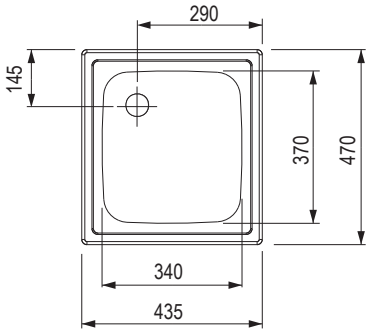



- výrez: 417 × 452 mm, R15

kód	povrch
199785	prírodný lesk

vodovodné batérie

BLANCO

Mili



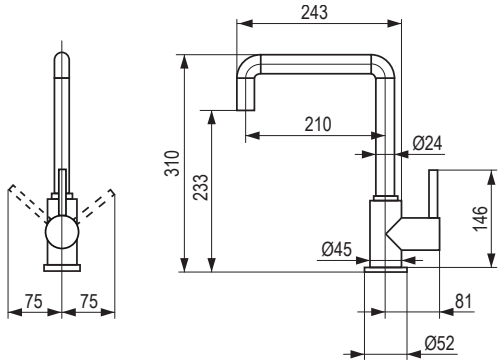

360°

antracit Silgranit®-look	sivá vulcan Silgranit®-look	alumínium Silgranit®-look	biela soft Silgranit®-look
359607	498184	359605	498185

čierna matná	kávová Silgranit®-look	čierna Silgranit®-look	chróm	biela Silgranit®-look
477514	359599	415104	202086	359603

- tlaková batéria
- rozšírený akčný rádius vďaka 360° otočnému ramenu
- kartuša Blanco s keramickým tesnením

Catris-S Flexo



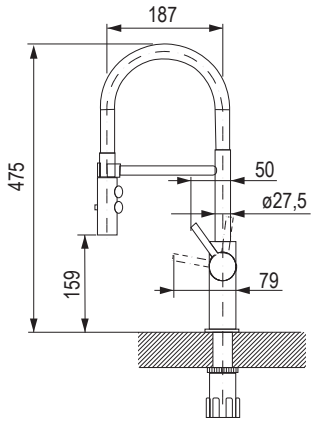

360°

chróm	imitácia nehrdzavejúcej ocele	čierna matná
402551	402552	402553

- otočné rameno o 360°
- kartuša s keramickým tesnením
- flexibilné hadičky s dĺžkou 450 mm a 3/8" maticou na jednoduchú inštaláciu
- stabilizačná doštička zvyšuje stabilitu batérie pri jej zabudovaní do drezov z nehrdzavejúcej ocele
- patentovaný perlátor znižuje tvorbu vodného kameňa

Mila a Mila-S



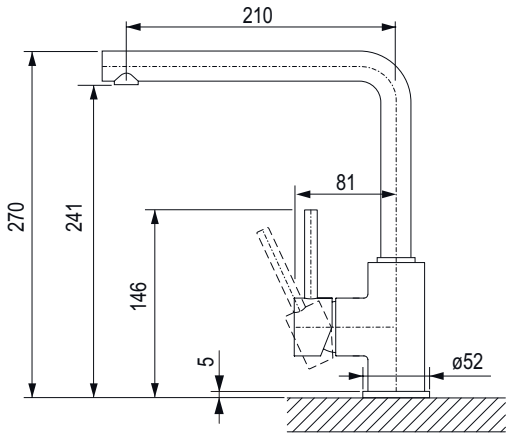



kód	popis	popis
202087	Mila – bez sprchy	chróm
233179	Mila-S – so sprchou	chróm

- tlaková chrómová batéria
- pri modeli Mila-S výsuvná sprcha
- rozšírený akčný rádius vďaka 360° otočnému ramenu
- kartuša Blanco s keramickým tesnením

Mida



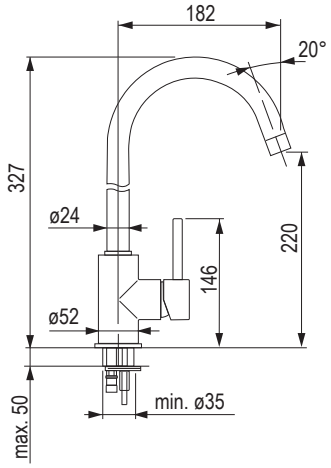



antracit	sivá vulcan	alumínium	biela
202094	498181	202089	202090

kávová	čierna	chróm
202095	**402523**	**202085**

- tlaková batéria
- rozšírený akčný rádius vďaka 360° otočnému výtoku
- kartuša Blanco s keramickým tesnením

vodovodné batérie

BLANCO

Mida-S



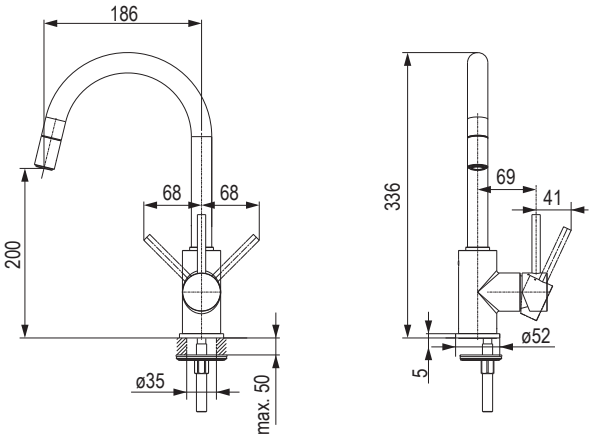





antracit	sivá vulcan	alumínium	biela	čierna Silgranit-look
289466	498183	289467	289468	415097



kávová	čierna	chróm	čierna matná
289472	415097	**289464**	477534

- tlaková batéria
- rozšírený akčný rádius vďaka 360° otočnému ramenu
- výsuvná sprcha

Candor a Candor-S s výsuvnou sprchou



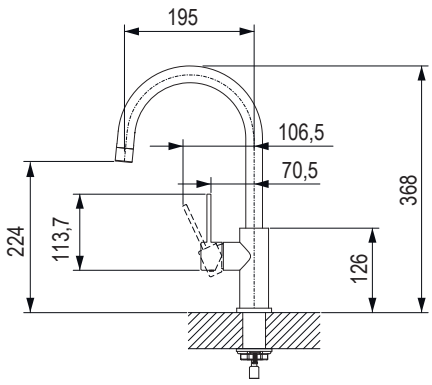



kód	popis
358373	nehrdzavejúca oceľ kefovaná
358374	nehrdzavejúca oceľ – s výsuvnou sprchou

- z masívnej nehrdzavejúcej ocele, kefovaný povrch
- ovládanie páky nemá vplyv na úsporu energie

Lanora a Lanora-S s výsuvnou sprchou



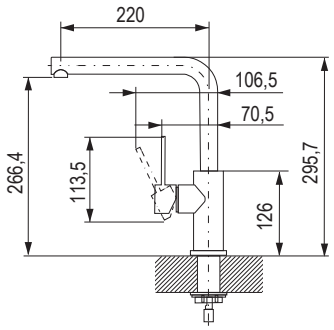

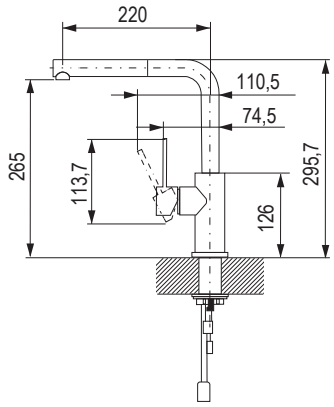



kód	farba
358375	nehrdzavejúca oceľ kefovaná
358376	nehrdzavejúca oceľ kefovaná – s výsuvnou sprchou

- tlaková batéria
- otočné rameno 360°
- stabilizačná doštička zvyšuje stabilitu batérie
- kartuša s keramickými tesneniami

Culina-S Mini



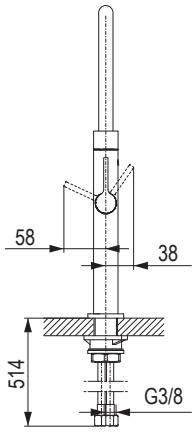

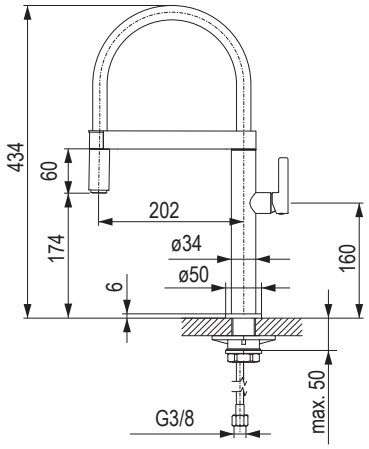



kód	farba
233092	chróm
233093	imitácia nehrdzavejúcej ocele

- tlaková chrómová batéria
- nehrdzavejúca pružina umožňujúca pohodlnú manipuláciu v priestore
- komfortná aretácia sprchy pomocou magnetického držiaka
- kartuša Blanco s keramickým tesnením

vodovodné batérie

BLANCO

Batéria Daras-S



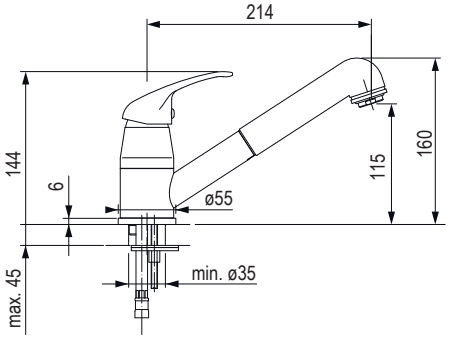



antracit	aluminium	biela	sivá vulcan
201872	201867	201868	498114

biela soft	čierna	kávová	chróm
498113	415101	201873	201865

- tlaková batéria
- s výsuvnou sprchou
- vhodná pre malé drezy
- rozšírený akčný rádius vďaka ramenu otočnému až do rozsahu 360°

Kano



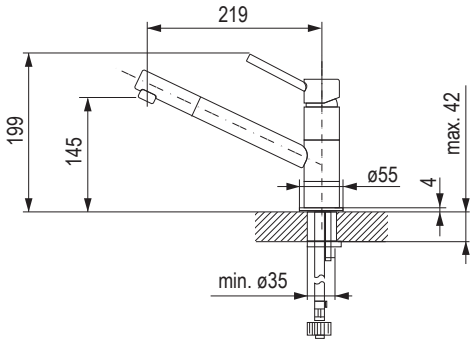



chróm	čierna matná	antracit/chróm	alumínium/ chróm	biela/chróm
314066	477525	380760	380761	380762

biela soft/chróm	čierna/chróm	kávová/chróm	sivá vulcan/chróm
498138	415110	380765	498139

- otočné rameno o 360°
- kartuša s keramickým tesnením
- flexibilné hadičky s dĺžkou 350 mm a 3/8" maticou na jednoduchú inštaláciu
- stabilizačná doštička zvyšuje stabilitu batérie pri jej zabudovaní do drezov z nehrdzavejúcej ocele
- patentovaný perlátor znižuje tvorbu vodného kameňa

Kano-S



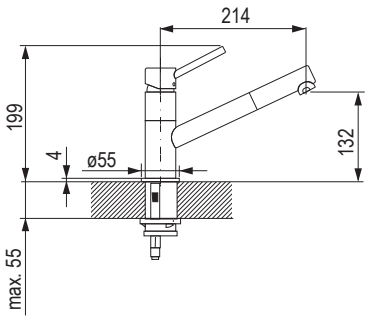



chróm	čierna matná	antracit/chróm	alumínium/ chróm	biela/chróm
314071	477526	380772	380770	380773

biela soft/chróm	čierna/chróm	kávová/chróm	sivá vulcan/chróm
498140	415109	380776	498141

- otočné rameno 120°
- sprchová hadica potiahnutá nylonom
- kartuša s keramickým tesnením
- pružné pripojovacie hadice s dĺžkou 450 mm a s 3/8" maticou na jednoduchú inštaláciu
- patentovaný perlátor znižuje tvorbu vodného kameňa

Batéria Daras



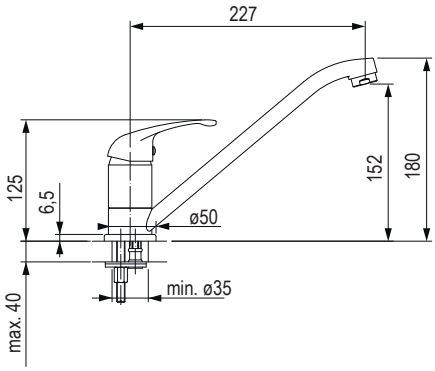



antracit	sivá vulcan	alumínium	biela
201861	498112	201856	201857

biela soft	kávová	čierna	chróm
498111	201862	402549	**201854**

- tlaková batéria chrómová alebo podľa farby granitu
- vhodná pre malé drezy
- rozšírený akčný rádius vďaka ramenu otočnému až do rozsahu 360°

vodovodné batérie

BLANCO

Dávkovač saponátu LATO







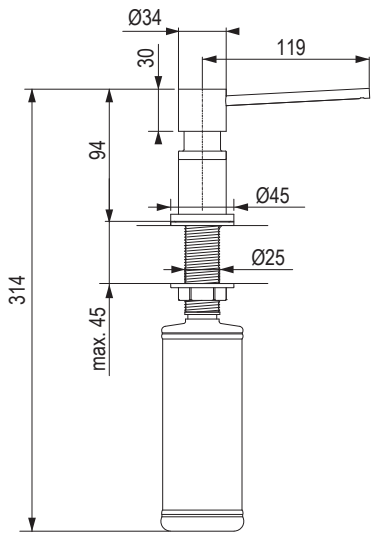

antracit/chróm	sivý kameň/chróm	alumínium/chróm	biela/chróm
402692	402693	402694	402696

chróm	sivý vulkán/chrom	PVD steel/imitace	saténovo zlatá
402689	498143	402690	477527

tartufo/chrom	diela soft/ chróm	čierna matná (nerez)	kávová/chrom	černá/chrom
402699	498142	402691	402700	406804

- plnenie zhora
- príslušenstvo k metalickým a silgranitovým batériám
- ø 35 mm otvor
- objem nádobky: 350 ml

Dávkovač saponátu Torre



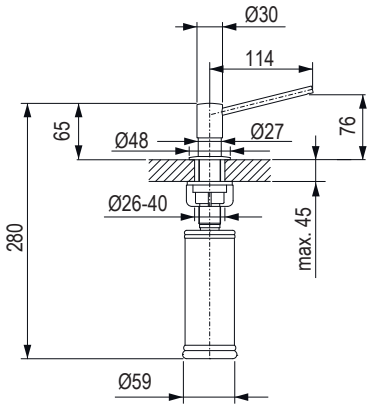

chróm	imitácia nehrdzavejúcej ocele	nehrdzavejúca oceľ kefovaná
202313	202314	**289494**

PVD steel/ imitácia nehrdzavejúcej ocele	saténovo zlatá
477605	477549

- objem nádobky je 300 ml

Krytka výpustu



kód	popis
212303	nerezová krytka výpuste

- elegantné zakrytie výpustu
- bráni rozstrekovaniu vody
- pre všetky drezy s 3 ½" odtokovým otvorom
- nie je možné použiť so sitkami InFino

Odkvapkávacia mriežka



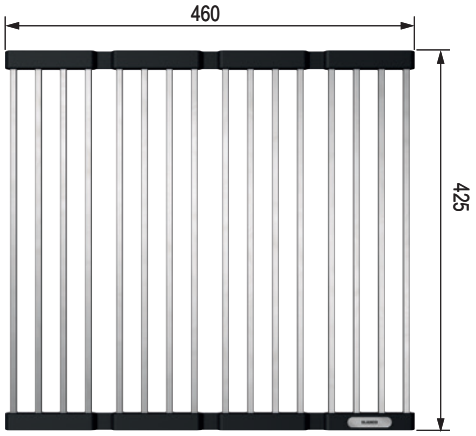

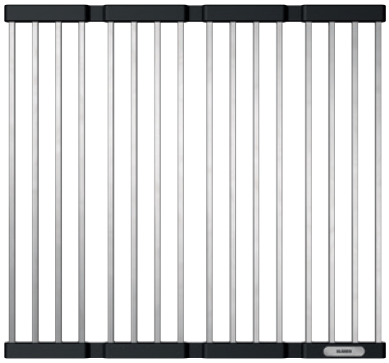

402555 – kompatibilná s drezmi:
- Pleon
- Subline
- Andano
- Claron
- Cronos
- Supra
- ZeroX
- Idento

402554 – kompatibilná s drezmi:
- ADON
- Claron
- Divon

kód	popis
402554	460 × 440 mm pre drezy do šírky 420 mm
402555	460 × 425 mm pre drezy do šírky 400 mm

Čistiace prostriedky





kód	popis
263411	Blanco POLISH utierka z mikrovlákna
498104	Daily Clean čistiaci prostriedok 150 ml

drezy z nehrdzavejúcej ocele s PVD povrchovou úpravou

drezy z nehrdzavejúcej ocele s PVD povrchovou úpravou

K700



Cool Sunrise



Warm Sunset



Hard Graphite



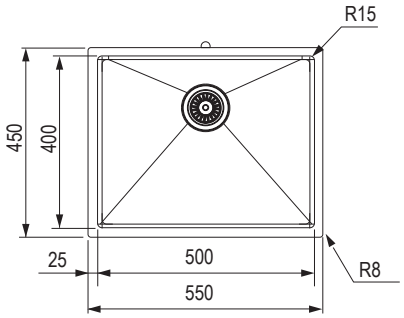

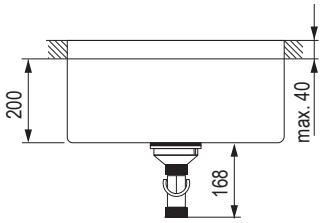

kód	kód Grohe	farba	popis
479434	31574GN1	Cool Sunrise	bez otvoru na batériu vhodný na hornú aj spodnú montáž
479433	31574DL1	Warm Sunset	
489533	31574AL1	Hard Graphite	

- veľkosť výrezu: 500 × 400 mm
- spodná montáž
- 3 ½"
- nehrdzavejúca oceľ AISI 304 (V2A)
- min. svetlosť skrinky 600 mm
- rozmery sektora drezu: 500 × 400 × 195 mm
- rozmery: 410 × 440 mm
- odtok: 3,5"/90 mm
- balenie obsahuje:
  - odpadovú súpravu
  - sitko na nečistoty
  - montážnu súpravu

Dávkovač mydla Cosmopolitan



kód	kód Grohe	farba
415628	40535DL0	Warm Sunset Cool Sunrise
421990	40535GN0	Cool Sunrise Hard Graphite
411966	40535AL0	Hard Graphite

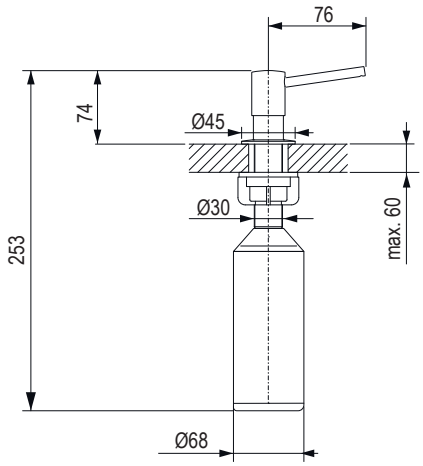

vodovodné batérie

Accent s technológiou SmartControl (spustenie vody tlačidlom)

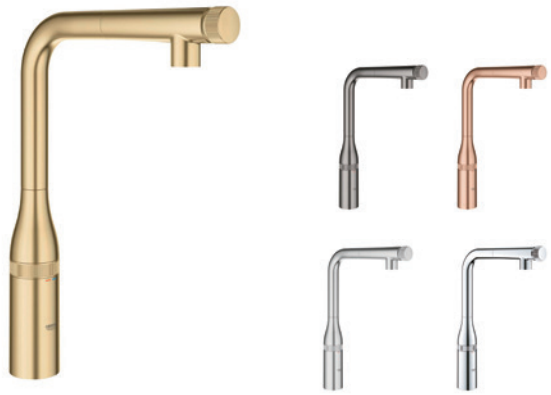

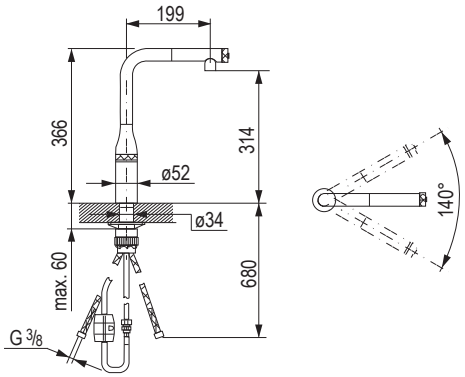



kód	kód Grohe	farba
479430	31615GN0	Cool Sunrise, kefovaná
479427	31615AL0	Hard Graphite, kefovaná
479429	31615DL0	Warm Sunset, kefovaná
479428	31615DC0	Supersteel
479426	31615000	chróm

- batéria bez klasickej páčky, perfektne sa kombinuje s kuchyňami bez úchytiek a držadiel
- tlačidlo na sprchovej hlavici na spustenie/zastavenie
- otočné tlačidlo na sprchovej hlavici na reguláciu objemu
- otočný ventil v tele batérie na nastavenie teploty
- vyťahovací perlátor
- nastavenie teploty pomocou ventilu na batérii
- otočný výpust, uhol otočenia 140°, zaistené proti spätnému toku
- QuickFix Plus ultra inštalácia (bez náradia)
- Zero vedenie vody vo vnútri – bez niklu a olova

Scala s technológiou SmartControl (spustenie vody tlačidlom)



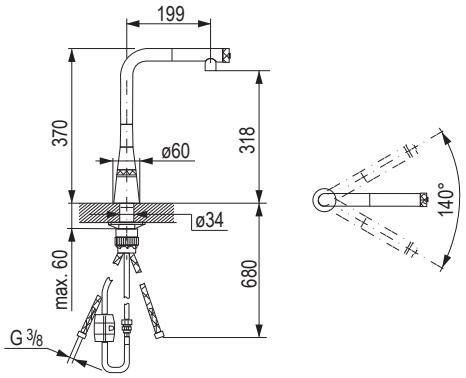



kód	kód Grohe	farba
479439	30442000	chróm lesklá
479440	30442DC0	Supersteel

- batéria bez klasickej páčky, perfektne sa kombinuje s kuchyňami bez úchytiek a držadiel
- tlačidlo na sprchovej hlavici na spustenie/zastavenie
- otočné tlačidlo na sprchovej hlavici na reguláciu objemu
- otočný ventil v tele batérie na nastavenie teploty
- vyťahovací perlátor
- nastavenie teploty pomocou ventilu na batérii
- otočný výpust, uhol otočenia 140°, zaistené proti spätnému toku
- QuickFix Plus ultra inštalácia (bez náradia)
- Zero vedenie vody vo vnútri – bez niklu a olova

Vento s technológiou SmartControl (spustenie vody tlačidlom)



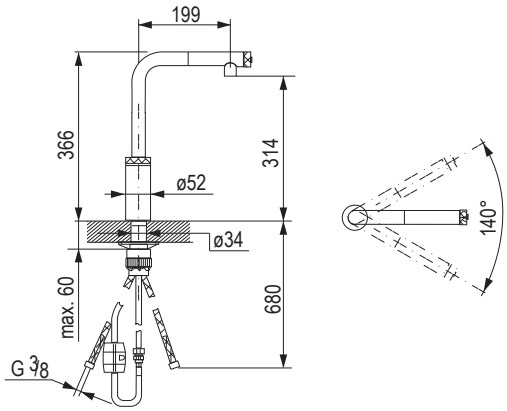



kód	kód Grohe	farba
479459	30443000	chróm lesklá
479460	30443DC0	Supersteel

- batéria bez klasickej páčky, perfektne sa kombinuje s kuchyňami bez úchytiek a držadiel
- tlačidlo na sprchovej hlavici na spustenie/zastavenie
- otočné tlačidlo na sprchovej hlavici na reguláciu objemu
- otočný ventil v tele batérie na nastavenie teploty
- vyťahovací perlátor
- nastavenie teploty pomocou ventilu na batérii
- otočný výpust, uhol otočenia 140°, zaistené proti spätnému toku
- QuickFix Plus ultra inštalácia (bez náradia)
- Zero vedenie vody vo vnútri – bez niklu a olova

Blue Pure Vento



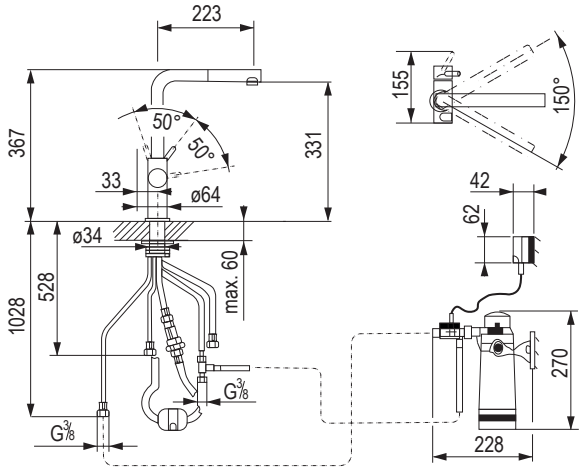



kód	kód Grohe	farba
494396	30579000	chróm lesklá
464397	30579DC0	Supersteel

- štartovná súprava s filtrom veľkosti S
- s vyťahovacím perlátorom

batérie z nehrdzavejúcej ocele Grohe

Blue Home štartovná súprava



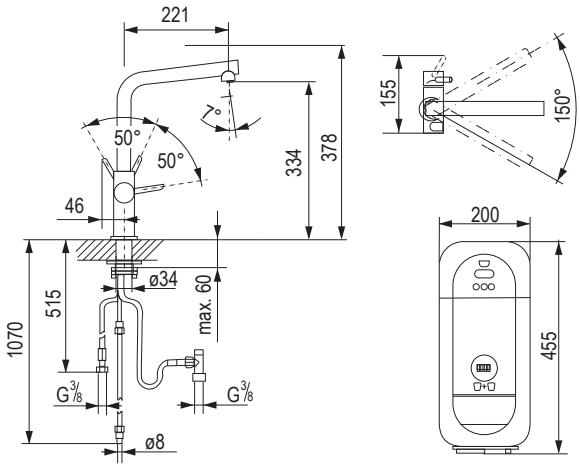

150°

kód	kód Grohe	farba
465298	31454KS1	velvet black – čierna
393326	31454001	chróm lesklá
479440	31454DC1	Supersteel

- Blue Home páková drezová batéria s filtračnou funkciou
- samostatné ovládanie pre filtrovanú a chladenú stolovú vodu
- neperlivá, jemne perlivá, perlivá
- otočný uhol 150°
- Blue Home chladič dodá až 3 litre chladenej vody za hodinu
- monitorovanie kapacity filtra a CO_2 pomocou aplikácie GROHE Ondus
- Blue filter veľkosť S

Blue Home štartovná súprava



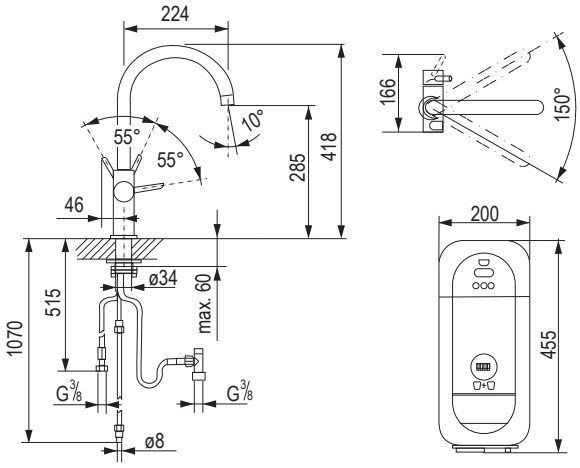

150°

kód	kód Grohe	farba
467044	31455KS1	velvet black – čierna
351162	31455001	chróm lesklá
409040	31455DC1	Supersteel

- Blue Home páková drezová batéria s filtračnou funkciou
- samostatné ovládanie pre filtrovanú a chladenú stolovú vodu
- neperlivá, jemne perlivá, perlivá
- otočný uhol 150°
- Blue Home chladič dodá až 3 litre chladenej vody za hodinu
- monitorovanie kapacity filtra a CO_2 pomocou aplikácie GROHE Ondus
- Blue filter veľkosť S

batérie z nehrdzavejúcej ocele Vento

Páková batéria VENTO L – výpust



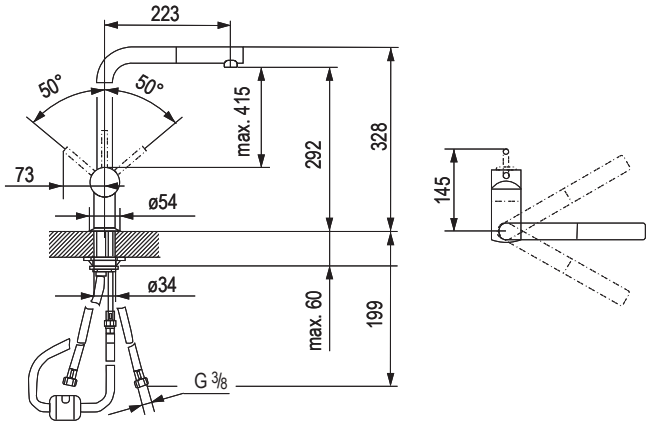

360°

kód	kód Grohe	farba
479451	30436000	chróm lesklá
479442	30425DC0	Supersteel

Páková batéria VENTO C – výpust



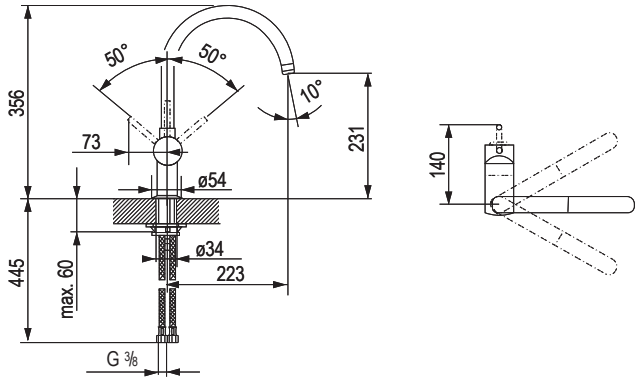

360°

kód	kód Grohe	farba
479443	30427000	chróm lesklá
479444	30427DC0	Supersteel

batérie z nehrdzavejúcej ocele Vento

Páková batéria VENTO U – výpust



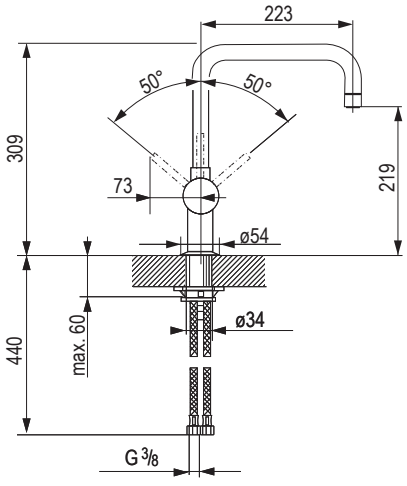

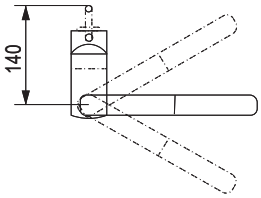



kód	kód Grohe	farba
479445	30429000	chróm lesklá
479446	30429DC0	Supersteel

Páková batéria VENTO C – výpust s vyťahovacím perlátorom



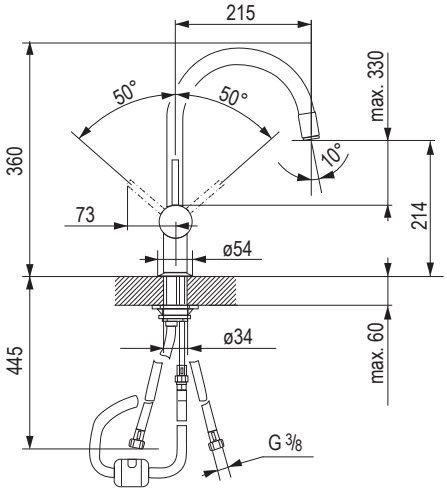

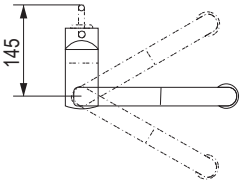



kód	kód Grohe	farba
479447	30434000	chróm lesklá
479448	30434DC0	Supersteel

- vyťahovací perlátor
- variabilne nastaviteľný obmedzovač prietoku

batérie z nehrdzavejúcej ocele Vento

Páková batéria VENTO U – výpust s vyťahovacím perlátorom



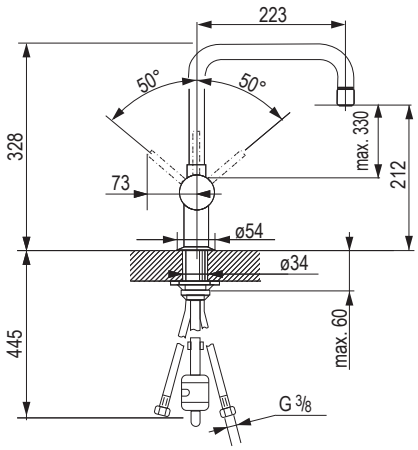

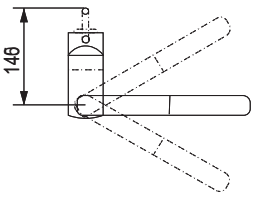



kód	kód Grohe	farba
479449	30435000	chróm lesklá
479450	30435DC0	Supersteel

- vyťahovací perlátor
- variabilne nastaviteľný obmedzovač prietoku

Páková batéria VENTO C – výpust s vyťahovacou sprškou



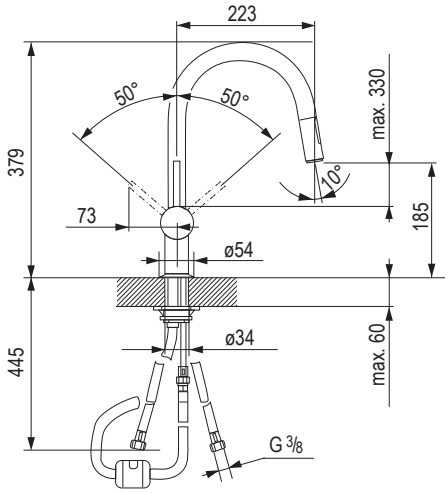

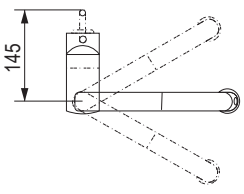



kód	kód Grohe	farba
479455	30438000	chróm lesklá
479456	30438DC0	Supersteel

- duálna vyťahovacia sprška
- prepínanie: perlátor/SpeedClean sprchový prúd
- variabilne nastaviteľný obmedzovač prietoku

12345 Položka je skladom **12345** Položka je na objednávku

batérie z nehrdzavejúcej ocele Vento

Páková batéria VENTO U – výpust s vyťahovacou sprškou



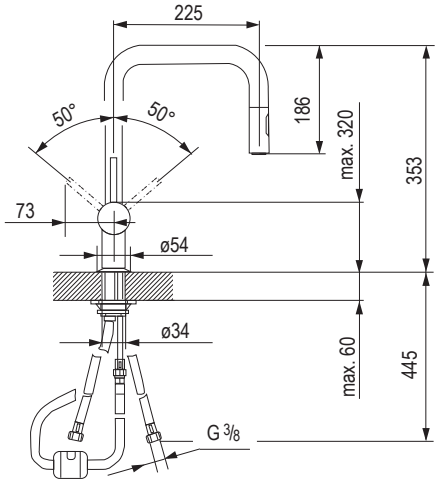

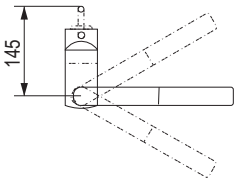



kód	kód Grohe	farba
479457	30439000	chróm lesklá
479458	30439DC0	Supersteel

- duálna vyťahovacia sprška
- prepínanie: perlátor/SpeedClean sprchový prúd
- variabilne nastaviteľný obmedzovač prietoku

Páková batéria ACCENT L s vyťahovacou sprškou

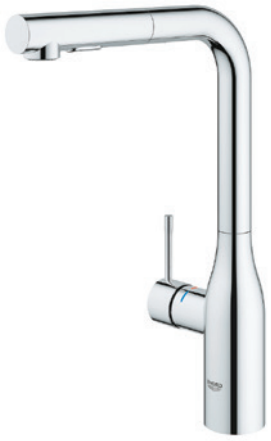

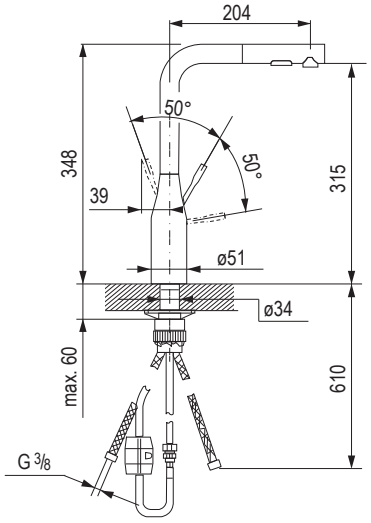

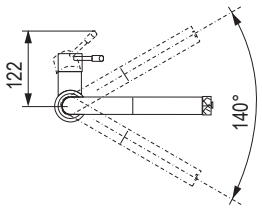



kód	kód Grohe	farba
479424	30432000	chróm lesklá
479425	30432DC0	Supersteel

- vyťahovacia duálna sprška – prepínanie medzi normálnym a sprchovým prúdom
- prepínanie: perlátor/SpeedClean sprchový prúd
- automatické spätné prepínanie na perlátor

Náhradné filtre Blue



kód	kód Grohe	popis
351234	40404001	kapacita 600 l
351233	40430001	kapacita 1500 l
351232	40412001	kapacita 2500 l[1]

- kompatibilné s Grohe Blue Home, Grohe Blue Professional a Grohe Blue Pure

[1] nevhodné pre Grohe Blue Home

Všetko podrobné o Grohe kuchynských batériách si môžete prečítať v brožúre Grohe pod objednávacím kódom: **500990.**



Karbonizačná fľaša Blue Home



kód	kód Grohe	popis
351256	40422000	425 g CO_2 (4 ks)

drviče odpadov

EcoMaster Economy EVO3 pre malé domácnosti



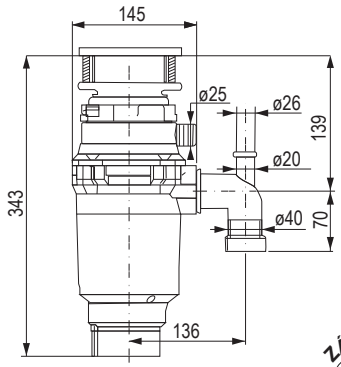

ZÁRUKA 2 ROKY

kód	popis
354034	1/2 HP (375 W)

- je určený pre menšie domácnosti alebo do miest, kde je neštandardný a veľmi obmedzený priestor na montáž
- všetky jeho drviace komponenty sú z nehrdzavejúcej ocele
- odhlučnenie je zabezpečené prekrytím motora

TECHNICKÉ ÚDAJE:

- otáčky: 2600 ot/min
- krútiaci moment: 1,5 Nm
- objem komory: 1,48 l
- drviace segmenty: nehrdzavejúca oceľ, zosilnené lopatky
- hmotnosť: 4,4 kg

EcoMaster Standard EVO3 pre bežné domácnosti



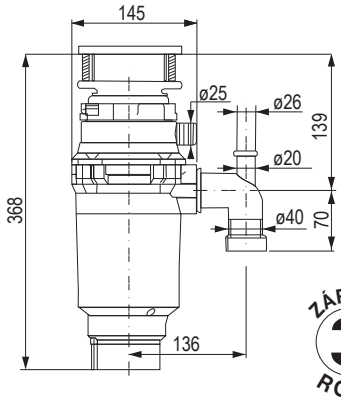

ZÁRUKA 3 ROKY

kód	popis
337729	3/4 HP (550 W)

- hodí sa pre všetky bežné domácnosti a tam, kde je nedostatok miesta pod drezom
- všetky jeho drviace komponenty sú z nehrdzavejúcej ocele, má dostatočný výkon a odhlučnenie motora

TECHNICKÉ ÚDAJE:

- otáčky: 2700 ot/min
- krútiaci moment: 1,8 Nm
- objem komory: 1,48 l
- drviace segmenty: nehrdzavejúca oceľ, zosilnené lopatky
- hmotnosť: 5 kg

Drvič EcoMaster Heavy Duty Plus pre náročných užívateľov



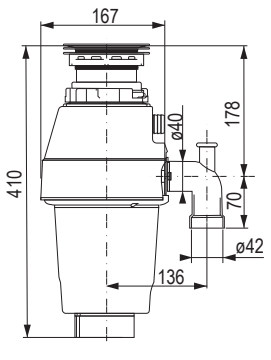

ZÁRUKA 4 ROKY

kód	popis
231699	3/4 HP (550 W)

- odporúčaný pre všetky domácnosti
- optimálne kombinuje všetky parametre a vylepšenia, ktoré majú luxusnejšie modely
- oproti lacnejšiemu modelu STANDARD má najmä väčšiu a hlbšiu drviacu komoru, celkové odhlučnenie motora a komory vrátane izolačnej výplne

TECHNICKÉ ÚDAJE:

- otáčky: 2700 ot/min
- krútiaci moment: 1,8 Nm
- objem komory: 1,83 l
- drviace segmenty: nehrdzavejúca oceľ, zosilnené lopatky
- hmotnosť: 4,9 kg

drviče odpadov

Drvič EcoMaster DELUXE EVO3 pre najnáročnejších užívateľov



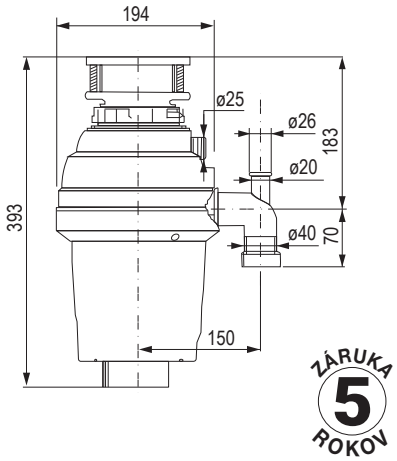

kód	popis
337731	3/4 HP (550 W)

- je vhodný do početnejších domácností
- je skvelou voľbou pre všetkých, ktorí neradi robia kompromisy a radi si doprajú viac luxusu
- z technického hľadiska tento drvič prináša dokonalosť každého prvku až do najmenšieho detailu
- oproti lacnejším modelom má najväčšiu drviacu komoru, celkové najlepšie možné odhlučnenie komory aj motora
- drviaci prstenec je vyšší, navyše je vybavený dvojitým radom perforácií pre rýchlejšie a jemnejšie drvenie

TECHNICKÉ ÚDAJE:

- otáčky: 2700 ot/min
- krútiaci moment: 1,8 Nm
- objem komory: 1,9 l
- drviace segmenty: nehrdzavejúca oceľ, zosilnené lopatky
- hmotnosť: 5,7 kg

Drvič EcoMaster LCD EVO3 pre gastroprevádzky



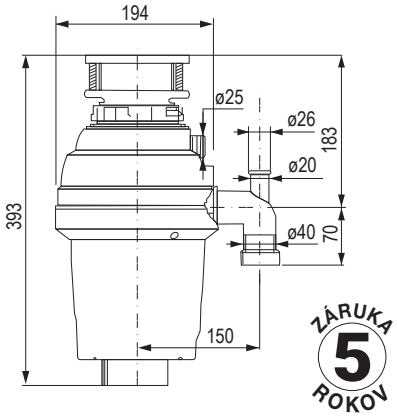

kód	popis
337734	1 HP (750 W)

- pre stredne náročné komerčné prevádzky s počtom 200 – 300 jedál za hodinu
- kuchyne, reštaurácie, školy, nemocnice, domovy dôchodcov, detské domovy, menzy

TECHNICKÉ ÚDAJE:

- otáčky: 2800 ot/min
- krútiaci moment: 2 Nm
- objem komory: 1,9 l
- drviace segmenty: nehrdzavejúca oceľ, zosilnené lopatky
- hmotnosť: 5,7 kg

Pneu spínač pre drviče EcoMaster



kód	farba
367540	matná nehrdzavejúca oceľ
500886	chróm lesklý
500888	matný čierny
500889	matný biely

- slúži ako ovládač na spustenie drviča (zapojenie priamo do drviča)
- štandardné umiestnenie do plochy drezu, rovnako ako batéria (otvor 35 mm)
- drviče je možné používať aj bez tohto ovládača (pomocou el. zásuvky ovládanej vypínačom)

Rúrkový sifón pre drviče EcoMaster



kód	popis
231705	plast

- odporúčame pre bezproblémovú montáž drviča

Hadička pre pneu spínač EcoMaster



kód	popis
500890	vzduchová hadička cca 1 m

- hadička pneu spínača je určená na pripojenie priamo do drviča
- spolu s tlačidlom slúži na ovládanie drviča
- vzduchová hadička cca 1 m

16



nábytkové rolety, hliníkové rámčeky



DODÁVKY KOMPLETNÝCH DVIEROK Z ALU RÁMČEKOV VRÁTANE SKLA

Dodáme vám rámové dvierka na mieru podľa Vášho zadania pomocou online konfigurátorov alebo objednávkových formulárov, ktoré sú na stiahnutie na našom webe.

DODÁVKY KOMPLETNÝCH SÚPRAV ROLETOVÝCH DVIEROK

Dodáme Vám roletový systém vrátane vedenia na mieru podľa Vášho zadania pomocou online konfigurátorov alebo objednávkových formulárov, ktoré sú na stiahnutie na našom webe.

UKÁŽKY NA VZORKOVNIACH

Ako fungujú alebo vyzerajú niektoré roletové systémy? Príďte sa pozrieť alebo k nám do vzorkovne pošlite svojich zákazníkov a my im ich ukážeme a poradíme s výberom.

PORADENSTVO

Neviete si dať rady s kovaním, a s montážnymi návodmi? Zavolajte na číslo +421 41/285 0030 alebo napíšte na adresu help@demos-trade.com a my Vám radi poradíme.

obsah

REHAU®
Unlimited Polymer Solutions*

cordia

obsah

Prehľad v kapitole



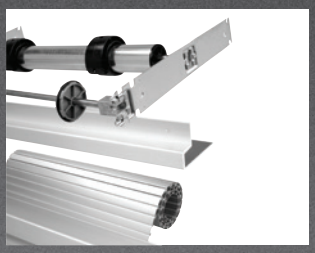

Rolety kompletné súpravy

Crystal	**str. 16.9 – 16.12**
Vetro-line	**str. 16.13**
Metallic-line	**str. 16.14**

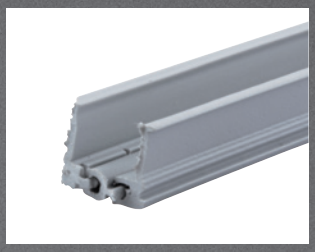

Vodiace profily

str. 16.15 – 16.16



Roletové profily

E23 s vedením Classic	**str. 16.17 – 16.18**
E4 s vedením Classic	**str. 16.19**
E9 s vedením Classic	**str. 16.20**
E23 s vedením Top basic	**str. 16.21**
E23 s vedením Top basic	**str. 16.22 – 16.23**
Metallic-line s vedením Top	**str. 16.24**
E9 s vedením Top	**str. 16.25**
E23 s vedením Frame	**str. 16.26 – 16.27**
Metallic-line s vedením Frame	**str. 16.28 – 16.29**

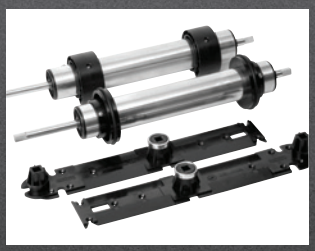

Navíjacie mechaniky

Festool	**str. 16.31 – 16.32**

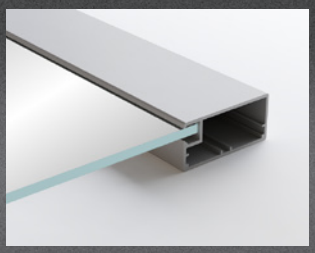

Hliníkové rámčeky

vzorkovníky	**str. 16.35**
profily	**str. 16.36 – 16.39**
príslušenstvo	**str. 16.40 – 16.41**

Čo je v tejto kapitole?

Skrátené zoznámenie sa s výrobcami, produktmi alebo dôležitými hodnotami z nasledujúcej kapitoly.

V kapitole nájdete rolety **REHAU** a hliníkové rámčeky **Cordia.** Spôsob usporiadania je daný výrobkom. Pri roletách sú to kompletné súpravy, ďalej jednotlivé diely, pri rámčekoch jednotlivé profily.

Vysvetlivky niektorých pojmov

Rolety – kompletná súprava

V takejto súprave dostanete pribalený roletový profil, ukončovací profil, navíjací mechanizmus. Všetko pripravené na mieru, stačí iba namontovať.



Navíjacie mechaniky

Mechanizmy, ktoré pomáhajú roletu ľahko otvoriť aj zavrieť. Líšia sa spôsobom, akým pracujú a samozrejme, aj cenou.



Vodiaci slimák

Plastový výlisok, do ktorého sa roleta pri otváraní postupne navíja. Líši sa počtom zákrutov (1, 3 alebo 5-chodový) a tým aj dĺžkou roletového profilu, ktorý je možné použiť.



Prechodový (stredový) profil

Profil pre niektoré hliníkové rámčeky, ktorý je možné použiť na rozdelenie sklenenej výplne dverí na viac častí.



Kovová sieťka

Špeciálna výplň nahrádzajúca sklo. Jej výhodou je, že sa nerozbije tak ľahko, ako sklo a voľne ňou prechádza vzduch; skriňa je tak lepšie vetraná.



Aké sú TOP produkty?

Pripravili sme pre vás výber toho najzaujímavejšieho, čo v Katalógu nájdete.

Rehau Flipdoor

16.21

Flipdoor by mohla byť, zjednodušene povedané, roleta vytvorená z umelého skla Rauvisio. Lenže to nie je všetko. Flipdoor je hotová, kompletná skrinka s osadenou roletou, ktorá sa veľmi ľahko otvára, drží otvorená v ľubovoľnej polohe a rovnako ľahko sa dá zavrieť. Flipdoor je praktická ozdoba každého nábytku.



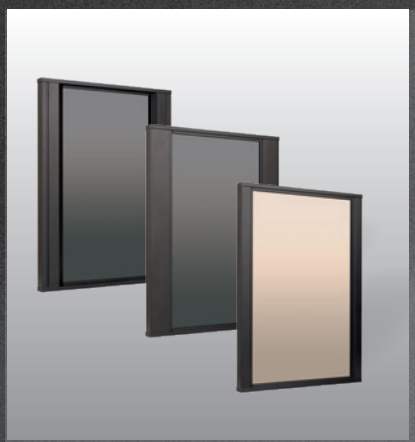

Kombinujte veľkosti s Varnou

Varna je bulharské prístavné mesto, ale aj nový rad rámčekov určených na kombináciu úzkeho a širokého rámčeka. Kombinovať profily Varna a vytvoriť zaujímavo vyzerajúce dvierka môžete so širokými profilmi Siena, Palio a Rocca z hliníka alebo v modernej matnej čiernej farbe.

1639

nábytkové rolety, hliníkové rámčeky

16

Ďalšie novinky v kapitole



Rolety Vetro Line

Nie sú síce novinkou, napriek tomu by sme na ne radi upozornili. Tieto rolety majú roletový profil zo skla. Nábytok, na ktorom budú použité, tak bude na pohľad ľahší a miestnosť opticky získa priestor navyše. Bonusom je, že stále vieme, čo je za takouto roletou uložené a napriek tomu sa na to nepráši.

16.13



Rauvolet Noble matt

Nový rad roletových systémov a príslušenstva reaguje na súčasný trend matných povrchov. Roletový systém tvorený širokými profilmi s matnou úpravou v štyroch farbách sa perfektne hodí k nábytku vyrobenému v tomto trende.

16.10



Vzorkovníky Cordia

Ako najlepšie ukázať typ skla? Vybrať si ten najkrajší rámček? Ak máte veľkú vzorkovňu, potom je to ľahké, ale kto ju má? Ponúkame vám vzorkovníky, ktoré sa zmestia do tašky a napriek tomu si z nich každý vyberie to svoje pravé orechové.

16.35



Sklenené je krehké

Sklu sa tiež hovorí krehká krása. Áno, a to v spojení s vázami alebo pohármi, ale nie s dvierkami. To, že je sklo krehké, ľahko a rado sa mení na črepy, však platí aj pre ne. Výmena skla v rámčeku je komplikácia a my máme riešenie, ako jej predísť. Pozrite sa v našej ponuke na kovové mriežkové výplne, tie na črepy nezmeníte!

16.35

Videá a ďalšie informácie k týmto novinkám nájdete tu:

rolety FlipDoor – súpravy

Vynútený odstup pri otváraní

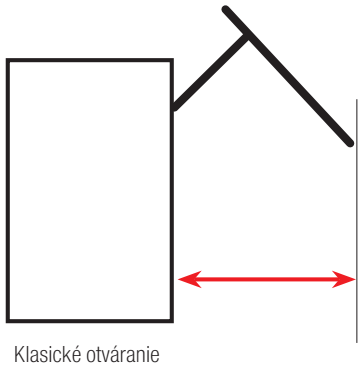

Klasické otváranie
hornej skrinky

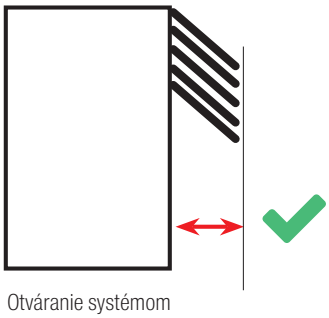

Otváranie systémom
FLIPDOOR

Lesklé a matné

kód	rozmer (mm)	farba
457355	900 × 780	Bianco mat
457356		Bianco lesk
457357		Titanio mat
457358		Piano mat
457360		Piano lesk

- kompletná súprava skrinky a lamelovej čelnej plochy
- jedinečný a originálny systém pre horné skrinky kuchyne
- kombinácia skla a polymérov
- odolný proti vlhkosti
- odolné proti poškriabaniu
- jednoduché na údržbu
- anti-fingerprint

Bianco Titanio Piano











rolety RAUVOLET Noble MATT – súpravy

Kazetová súprava a čelná plocha

kód	farba	šírka skrinky (mm)[1]	výška skrinky (mm)
472276	After Dark	900	1500
472272		600	
472275	Gaslit Alley	900	
472271		600	
472274	Silver Lake	900	
472270		600	
472273	Casa Blanca	900	
472269		600	

[1] vonkajší rozmer korpusu s hrúbkou steny 18 mm

- k uvedeným súpravám treba dodať povinné príslušenstvo vodiacich líšt
- dodávané bez korpusu
- kazetový modul s mechanikou C3 na mieru (nie je možné upravovať šírku)
- k dispozícii v štandardných rozmeroch, pozri tabuľku vyššie
- ostatné rozmery k dispozícii v online konfigurátore na webe: **www.rehau.com/services**

Povinné príslušenstvo

kód	farba
472292	After Dark
472291	Gaslit Alley
472290	Silver Lake
472289	Casa Blanca

- príslušenstvo je zhodné pre šírku skrinky 600 aj 900 mm
- **súprava príslušenstva obsahuje vodiace profily, koncovky a spojovací materiál potrebný na inštaláciu**



After Dark



Gaslit Alley



Silver Lake



Casa Blanca

rolety RAUVOLET CRYSTAL – súpravy

- na výber zo 4 štandardných farieb
- súpravy pripravené na okamžitú montáž
- kazetový systém C3 zaisťujúci komfortné otváranie a zatváranie
- štandardizované rozmery

S lesklou úpravou

kód	farba	šírka skrinky (mm)	výška skrinky (mm)
402714	Bianco lesk	600	1 000
402715			1 500
402716		900	1 000
402717			1 500
402718	Magnolia lesk	600	1 000
402719			1 500
402720		900	1 000
402721			1 500
402722	Piano lesk	600	1 000
402723			1 500
402724		900	1 000
402725			1 500

S matnou úpravou

kód	farba	šírka skrinky (mm)	výška skrinky (mm)
402726	Bianco mat	600	1 000
402727			1 500
402728		900	1 000
402729			1 500
402730	Magnolia mat	600	1 000
402731			1 500
402732		900	1 000
402733			1 500
402734	Piano mat	600	1 000
402735			1 500
402736		900	1 000
402737			1 500
473882	Titanio mat	600	1000
473883			1500
473885		900	1000
473884			1500

- uvedené súpravy sú bez vodiacich profilov a úchytky
- šírka/výška skrinky = vonkajší rozmer (lamino 18/19 mm)
- pri použití lamina 18 mm je potrebné spoločne s vodiacimi profilmi použiť také adaptéry (dištančné profily), ktoré sú súčasťou príslušenstva



rolety RAUVOLET CRYSTAL – súpravy

Príslušenstvo

kód	farba	šírka skrinky (mm)	výška skrinky (mm)
473877	Titanio mat	600	1000
473878			1500
473881		900	1000
473880			1500
473872	Piano mat	600	1000
473873			1500
473874		900	1000
473875			1500
473867	Magnolia mat	600	1000
473869			1500
473870		900	1000
473871			1500
473863	Bianco mat	600	1000
473864			1500
473866		900	1000
473865			1500
473859	Piano lesk	600	1000
473860			1500
473861		900	1000
473862			1500
473855	Magnolia lesk	600	1000
473856			1500
473857		900	1000
473858			1500
473851	Bianco lesk	600	1000
473852			1500
473853		900	1000
473854			1500

- príslušenstvo – vodiace lišty je nutné vybrať zvolením správnej farby, šírky a výšky skrinky

Zostava obsahuje:
- vodiace profily
- krycie lišty
- koncovky vodiacich profilov
- upevňovací materiál

Držiak

kód	farba	šírka skrinky (mm)
473886	čierna ónyx	600
473887		900
473890	hliník	600
473891		900
473894	imitácia nehrdzavejúcej ocele	600
473895		900

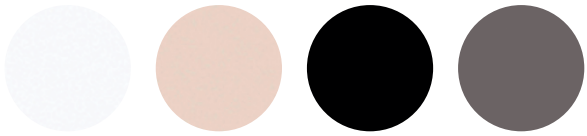

Bianco Magnolia Piano Titanio



rolety VETRO LINE – súpravy

- naložený sklenený systém na rýchlu montáž
- systém pre vertikálne použitie
- kazetový modul na mieru (nemožno upravovať šírku)
- sklenená úchytka, farebne zladená s lamelami
- možnosť dodatočnej výmeny jednotlivých lamiel
- vodiace lišty a príslušenstvo v prevedení eloxovaného hliníka alebo v imitácii nehrdzavejúcej ocele – šírka 32,5 mm
- pre dosky hrúbky 18/19 mm
- výška lamely 50 mm
- výška kazety 145 mm (do 1 000 mm) a 185 mm (do 1 500 mm)
- hĺbka skrine min. 296 mm





Kazetová súprava a čelná plocha

kód	farba	šírka skrinky (mm)	výška skrinky (mm)
362767	satinato	600	600 – 1 000
362768			1 000 – 1 500
362770			1 000 – 1 500
362771	čierna	600	600 – 1 000
362772			1 000 – 1 500
362774			1 000 – 1 500
362775	biela	600	600 – 1 000
362776			1 000 – 1 500
362778			1 000 – 1 500
362779	dymová	600	600 – 1 000
362780			1 000 – 1 500
362782			1 000 – 1 500

- uvedené súpravy sú bez vodiacich líšt

POVINNÉ PRÍSLUŠENSTVO

- Vetro Line súpravu 2.0 je možné kombinovať s vedením vo farbe nehrdzavejúca oceľ alebo hliník
- konkrétne príslušenstvo je nutné vybrať po zvolení správnej šírky a výšky skrinky

Vodiace lišty a príslušenstvo z nehrdzavejúcej ocele

kód	rozmer (mm)
362787	pre rozmery súpravy: šírka 600, výška 600 – 1000
362788	pre rozmery súpravy: šírka 600, výška 1000 – 1500
362790	pre rozmery súpravy: šírka 900, výška 1000 – 1500

Hliníkové vodiace lišty a príslušenstvo

kód	rozmer (mm)
362783	pre rozmery súpravy: šírka 600, výška 600 – 1000
362784	pre rozmery súpravy: šírka 600, výška 1000 – 1500
362786	pre rozmery súpravy: šírka 900, výška 1000 – 1500

rolety METALLIC LINE – súpravy

- roletové súpravy na mieru pripravené na rýchlu a jednoduchú montáž
- roletový systém Rauvolet 25 mm
- povrchové úpravy: hliník a brúsená nehrdzavejúca oceľ
- balenie obsahuje všetky potrebné komponenty
- rozmery jednotlivých súprav zodpovedajú bežným veľkostiam skriniek
- určené pre minimálnu svetlú hĺbku korpusu 265 mm, resp. 276 mm (profil 25 mm)
- pre materiál hrúbky 15 – 19 mm
- atypické súpravy je možné pripraviť na mieru pomocou objednávkového formulára, ktorý je k dispozícii na www.demos-trade.com



Roletové súpravy pripravené na mieru

kód	výška skrinky (mm)	šírka skrinky[1] (mm)	povrch	výška roletového profilu (mm)
157936	600 – 1 000	600	hliník	25
157937	1 000 – 1 500			
157939	1 000 – 1 500	900		
157940	600 – 1 000	600	nehrdzavejúca oceľ	
157941	1 000 – 1 500			
157943	1 000 – 1 500	900		

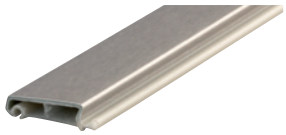

[1] je počítaný vonkajší rozmer s hrúbkou steny korpusu 18 mm

Zloženie Metallic-Line súprav

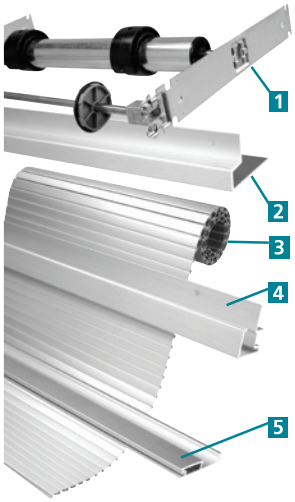

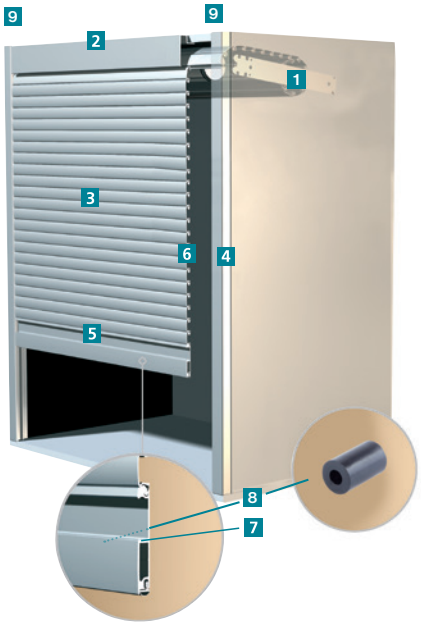





1 – vyvažovacia mechanika C3
2 – krycia lišta
3 – roletový profil Metallic Line
4 – naložené vedenie s vodiacou lištou 29 mm
5 – koncová lišta s integrovanou úchyt. lištou a dorazovým profilom
6 – kĺzavý kolík pre roletový profil Metallic Line
7 – kĺzavý kolík na koncovú lištu
8 – plastová zarážka ku koncovej lište
9 – koncovka pre vodiacu lištu 29 mm

samostatné komponenty na strane 12.23.

prehľad vodiacich profilov

Zafrézované vedenie Classic – 8 mm

- vodiace lišty sú vkladané do vopred vyfrézovanej drážky vo vnútri skrine
- šírka frézovania 13 mm (pre 8 mm) resp. 17 mm (pre 12 mm – vhodné pre vysoké žalúzie s horizontálnym posuvom)
- hĺbka frézovania 12,5 mm

Odporúčané roletové profily:
E23 Plastové (8 mm), str. 16.17 - 16.18
E4 Plastové (12 mm), str. 16.19
E9 Plastové (8 mm), str. 16.20
Systém navíjania:
- dozadu
- do slimáka

Použiteľné mechaniky na vertikálne vedenie:
- C8
- Caddy
- C6

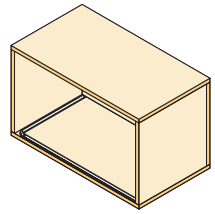

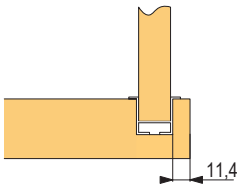

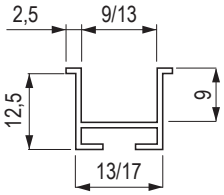

Zafrézované vedenie Flexi – 13 mm

- flexi vedenie umožňuje tvarovanie rolety do oblúka
- navíjanie do slimáka možno vytvoriť aj z vodiaceho profilu pri dodržaní min. veľkosti oblúka
- šírka frézovania 13 mm, hĺbka frézovania 13 mm
- vodiace lišty sú vkladané do vopred vyfrézovanej drážky vo vnútri skrine
- vodiaci profil dostupný iba v čiernej a sivej farbe
- Flexi vedenie možno ohýbať iba jedným smerom

Odporúčané roletové profily:
E23 Plastové (8 mm), str. 16.17 - 16.18
E9 Plastové (8 mm), str. 16.20
Systém navíjania:
- dozadu
- do slimáka vytvoreného z vodiaceho profilu

Použiteľné mechaniky na vertikálne vedenie:
- C8
- Caddy
- C6

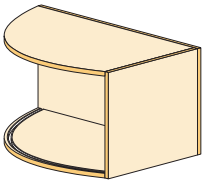



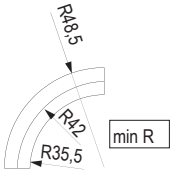

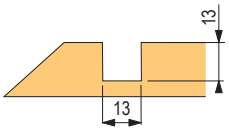

Vložené vedenie Top Basic – skrutkované

- celoplastové vedenie
- jednoduchá montáž: žiadne frézovanie, stačí upraviť dĺžku lišty a priskrutkovať
- možnosť dodatočnej montáže do hotových skríň
- zostavenie spolu s vodiacimi rohmi a prichytenými skrutkami
- vodiace lišty sú vo vnútri súbežne s hranou skrine
- pri vodiacich lištách určených k roletovým profilom vo farbe hliník (plast) a drevodekor sú vodiace lišty len v unifarbe (bez kresby dekoru)

Odporúčané roletové profily:
E23 Plastové (8 mm), str. 16.21
Systém navíjania:
- dozadu

Použiteľné mechaniky na vertikálne vedenie:
- C8
- C6
- možno použiť aj s C3 po úprave vodiaceho profilu

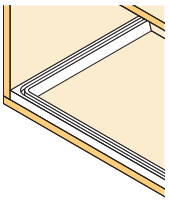

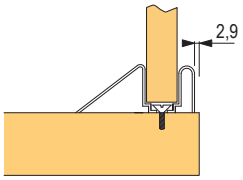

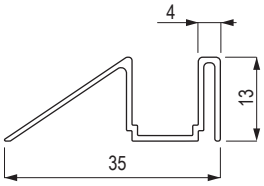

prehľad vodiacich profilov

Vložené vedenie Top – skrutkované s krytkou

- hliníkové vodiace, krycie a koncové lišty
- vložené vedenie na naskrutkovanie vo vnútri skrine
- jednoduchá montáž: žiadne frézovanie, stačí upraviť dĺžku lišty a priskrutkovať
- možnosť dodatočnej montáže do hotových skríň
- možnosť použitia krycích líšt v identickom dekore roletových profilov

Odporúčané roletové profily:
E23 Plastové (8 mm), str. 16.22 – 16.23
Metallic Line 25 mm, str. 16.24
E9 Plastové (8 mm), str. 16.25

Systém navíjania:
- dozadu
- do slimáka
- navíjanie na mechaniku C3

Použiteľné mechaniky na vertikálne vedenie:
- C3, C6, C8, Caddy

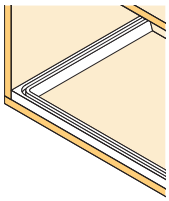

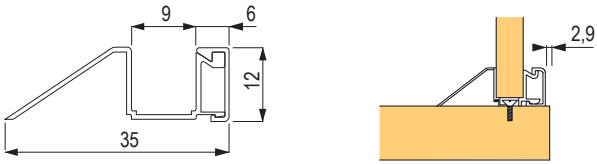

Naložené vedenie Frame

- naložené vedenie
- hliníkové vodiace, krycie a koncové lišty
- s naložením cca 15 mm
- jednotný vzhľad pre skrine s horizontálnym aj vertikálnym posuvom
- jednoduchá montáž: žiadne frézovanie, stačí upraviť dĺžku lišty a naskrutkovať
- možnosť dodatočnej montáže do hotových skríň
- možnosť použitia krycích líšt v dekore roletových profilov

Odporúčané roletové profily:
E23 Plastové (8 mm), str. 16.26 - 16.28
Metallic Line 25 mm, str. 16.28 - 16.29

Systém navíjania:
- dozadu
- do slimáka
- navíjanie na mechaniku C3

Použiteľné mechaniky na vertikálne vedenie:
- C3, C6, C8, Caddy

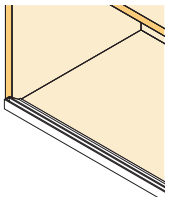

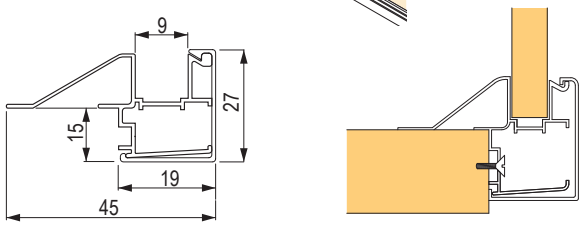

Naložené vedenie s vodiacou lištou 29 mm

- naložené vedenie
- len v dekoroch hliník a nehrdzavejúca oceľ
- určené len pre vertikálny posuv s mechanikou C3
- možnosť dodatočnej montáže do hotových skríň

Odporúčané roletové profily:
Metallic Line 25 mm, str. 16.24

Systém navíjania:
navíjanie na mechaniku C3, str. 16.31

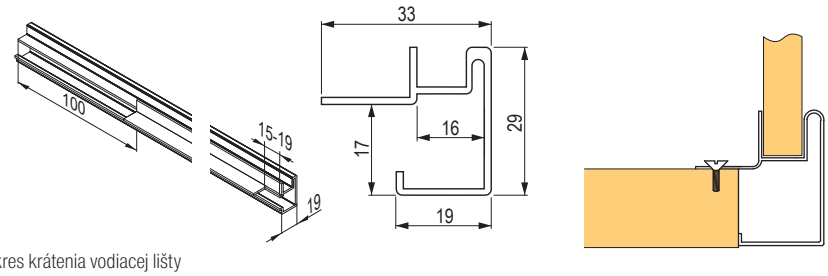

Nákres krátenia vodiacej lišty

Maximálne odporúčané rozmery korpusu pri horizontálnom vedení

typ profilu	max. výška skrinky pri horizontálnom posuve	max. šírka pri horizontálnom posuve	
		jedna žalúzia	dvojžalúzia
E23 plastové (8 mm)	1 150 mm	1 600 mm	2 000 mm
E4 plastové (12 mm)	1 900 mm		
Metallic Line 25 mm	1 500 mm	1 400 mm	

roletový profil E23 a vedenie Classic

Roletový profil



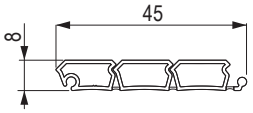

kód	farba	k dekoru DTDL
R88309	čierna	190 Krono
R92827	biela	101 Krono
R88265	sivá	112, 161 Krono
R77011	hliník (plast)	f509 Egger
R88197	buk	045 Krono
R80202	čerešňa II	344 Krono
R88226	javor	375 Krono
R92856	breza	1715 Krono

Koncový profil



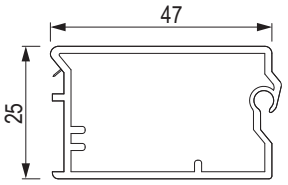

kód	farba	kód	farba
R88198	čierna	**R88189**	buk
R92825	biela	**R92826**	čerešňa II
R88264	sivá	**R88323**	javor
R77010	hliník (plast)	**R92857**	breza

možnosť kombinovať so zámkom Lehmann L00060 vrátane príslušenstva – viac info na str. 09.63

Kĺzavý kolík ku koncovému profilu



kód	farba
R92824	čierna
R88306	biela
R77014	sivá
R88216	hnedá buk

- bez brzdy

kód	farba
R95974	čierna
R00068	biela
R92817	sivá
R96941	hnedá buk

- s brzdou

Krycí profil



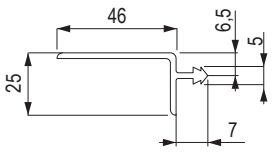

kód	farba
R95793	čierna
R95794	biela
R95795	sivá
R92819	hliník (plast)

kód	farba
R92879	buk
R92811	čerešňa II
R95796	javor
R95797	breza

roletový profil E23 a vedenie Classic

Vodiaci profil Flexi



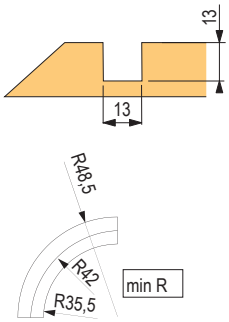

kód	farba
R96930	čierna
R96939	sivá

- navíjanie do slimáka možno vytvoriť aj z vodiaceho profilu pri dodržaní min. veľkosti oblúka
- šírka frézovania 13 mm, hĺbka frézovania 12,6 mm
- vodiace lišty sú vkladané do vopred vyfrézovanej drážky vo vnútri skrine
- Flexi vedenie možno ohýbať iba jedným smerom

Vodiaci profil Classic (na zafrézovanie)



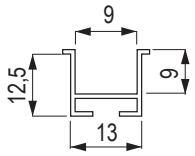

kód	farba
R92810	čierna
R88304	biela

kód	farba
R77012	sivá
R88228	hnedá (buk)

Vodiaci slimák

kód	typ	farba	kapacita návinu (mm)
R95848	dvojchodový	čierna	670
R95849	štvorchodový	čierna	1 280
R95948	štvorchodový	sivá	1 280
R92850	päťchodový	čierna	1 590

- určený len na zafrézovanie v kombinácii s 8 mm vedením Classic
- použiteľný pre horizontálne a vertikálne vedenie
- odporúčané max. rozmery pre vertikálne vedenie: max. šírka 1 164 mm, max. výška 1 590 mm

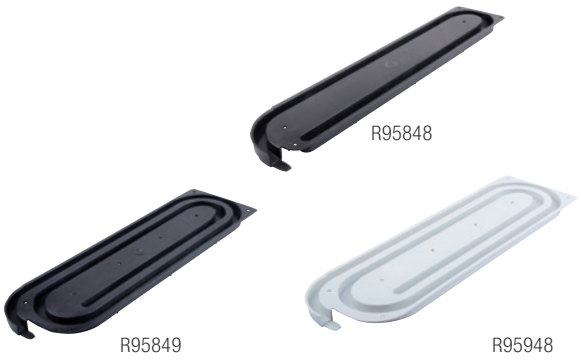

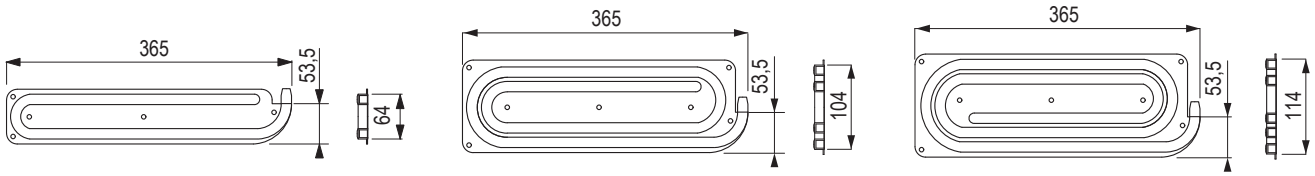

Rohový vodiaci profil 8 mm na zafrézovanie

kód	farba
R92828	čierna
R88305	biela

kód	farba
R77013	sivá
R88229	hnedá (buk)



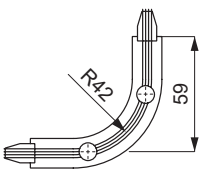

roletový profil E4 a vedenie Classic

Roletový profil



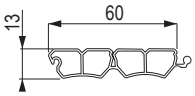

kód	farba	k dekoru DTDL
R00003	hliník (plast)	F509 Egger

- profil pre vodiacu lištu šírky 12 mm
- profil možno použiť do skrinky výšky až 1 900 mm pri horizontálnom posuve

Koncový profil



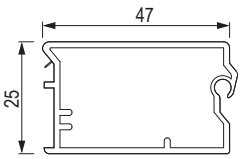

kód	farba
R77010	hliník (plast)

možnosť kombinovať so zámkom Lehmann L00060 vrátane príslušenstva
– viac info na str. 09.63

Kĺzavý kolík ku koncovému profilu



kód	farba
R00042	sivá

- pre vedenie 12 mm

Krycí profil



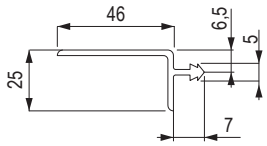

kód	farba
R92819	hliník (plast)

Vodiaci profil Classic (na zafrézovanie)



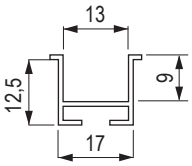

kód	farba
R00015	sivá

- pre vedenie 12 mm

Rohový vodiaci profil na zafrézovanie



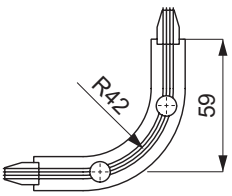

kód	farba
R00023	sivá

- pre vedenie 12 mm

roletový profil E9 a vedenie Classic

Roletový profil



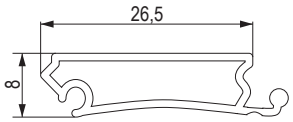

kód	farba	k dekoru DTDL
353554	žiarivo biela	W1000 Egger

- profil pre vedenie šírky 8 mm
- matný povrch

Stredový upevňovací profil



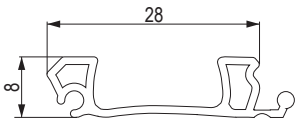

kód	farba	k dekoru DTDL
353559	žiarivo biela	W1000 Egger

Koncový profil

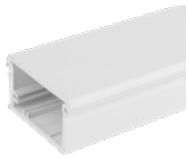

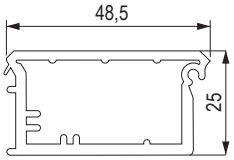

kód	farba	k dekoru DTDL
353557	žiarivo biela	W1000 Egger

- možnosť kombinovať so zámkom Lehmann L00060 vrátane príslušenstva – viac info na str. 09.63

Kĺzavý kolík ku koncovému profilu



kód	farba
353561	biela

- bez brzdy

Krycí profil



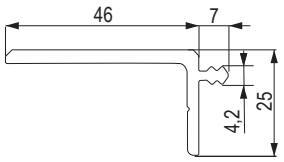

kód	farba	k dekoru DTDL
353560	žiarivo biela	W1000 Egger

Vodiaci profil Classic (na zafrézovanie)



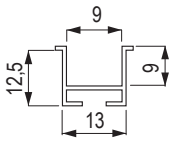

kód	farba
R88304	biela

Rohový vodiaci profil na zafrézovanie



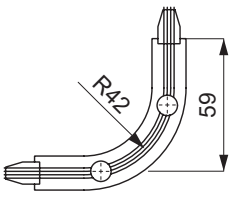

kód	farba
R88305	biela

Vodiaci slimák Top pre Metallic Line a E9



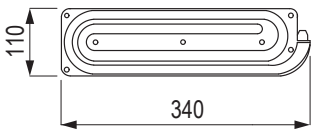

kód	farba
R95831	čierna

- použiteľné pre horizontálne a vertikálne vedenie
- odporúčané max. rozmery pre vertikálne vedenie: max. šírka 1 164 mm, max. výška 1 240 mm

roletový profil E23 a vedenie Top Basic

Roletový profil E23



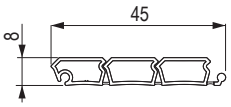

kód	farba	k dekoru DTDL
R88309	čierna	190 Krono
R92827	biela	101 Krono
R88265	sivá	112, 161 Krono
R77011	hliník (plast)	F509 Egger
R88197	buk	045 Krono
R80202	čerešňa II	344 Krono
R88226	javor	375 Krono
R92856	breza	1715 Krono

Koncový profil



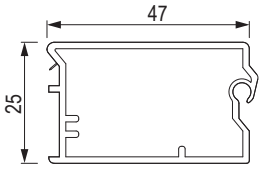

kód	farba
R88198	čierna
R92825	biela
R88264	sivá
R77010	hliník (plast)

kód	farba
R88189	buk
R92826	čerešňa II
R88323	javor
R92857	breza

- možnosť kombinovať so zámkom Lehmann – kód L00060 vrátane príslušenstva – viac info na str. 09.63

Kĺzavý kolík ku koncovému profilu



kód	farba
R92824	čierna
R88306	biela
R77014	sivá
R88216	hnedá buk

- bez brzdy

kód	farba
R95974	čierna
R00068	biela
R92817	sivá
R96941	hnedá buk

- s brzdou

Vodiaci profil



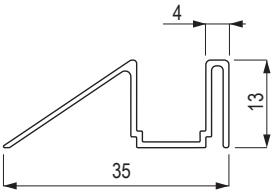

kód	farba
R92823	čierna
R92822	biela
R92821	sivá
R92820	béžová (javor)
R88208	hnedá (čerešňa)

kód	farba
R88301	hnedá (buk)
R84086	béžová (breza)
R77089	tmavosivá (pre plast. žalúzie vo farbe hliník)

Roh vodiaceho profilu na skrutkovanie pre návin na chrbát



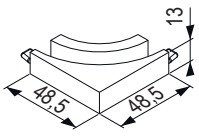

kód	farba
R88209	čierna
R92801	biela
R92802	sivá
R92803	béžová (javor)
R92804	hnedá (čerešňa)

kód	farba
R88302	hnedá (buk)
R84091	béžová (breza)
R92831	tmavosivá (pre plast. žalúzie vo farbe hliník)

Krycí profil



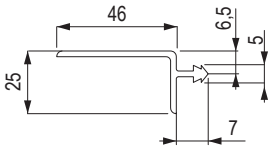

kód	farba
R95793	čierna
R95794	biela
R95795	sivá
R92819	hliník (plast)

kód	farba
R92879	buk
R92811	čerešňa II
R95796	javor
R95797	breza

roletový profil E23 a vedenie Top

Roletový profil



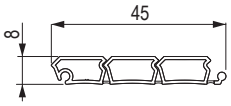

kód	farba	k dekoru DTDL
R88309	čierna	190 Krono
R92827	biela	101 Krono
R88265	sivá	112, 161 Krono
R77011	hliník (plast)	F509 Egger
R88197	buk	045 Krono
R80202	čerešňa II	344 Krono
R88226	javor	375 Krono
R92856	breza	1715 Krono

Koncový profil

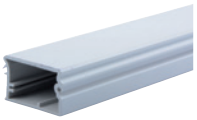

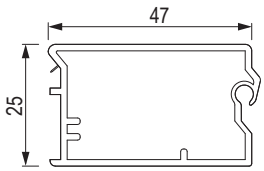

kód	farba
R88198	čierna
R92825	biela
R88264	sivá
R77010	hliník (plast)

kód	farba
R88189	buk
R92826	čerešňa II
R88323	javor
R92857	breza

- možnosť kombinovať so zámkom Lehmann – kód L00060 vrátane príslušenstva – viac info na str. 09.63

Kĺzavý kolík ku koncovému profilu



kód	farba
R92824	čierna
R88306	biela
R77014	sivá
R88216	hnedá (buk)

- bez brzdy

kód	farba
R95974	čierna
R00068	biela
R92817	sivá
R96941	hnedá (buk)

- s brzdou

Vodiaci profil Top



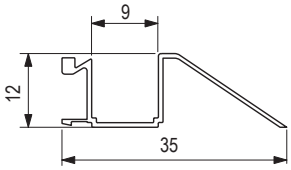

kód	farba
R95830	hliník

Roh vodiaceho profilu Top



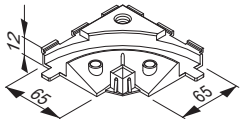

kód	farba
R95799	čierna

Vodiaci slimák Top



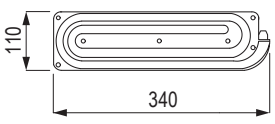

kód	farba
R95831	čierna

- použiteľný pre horizontálne a vertikálne vedenie
- odporúčané max. rozmery pre vertikálne vedenie: max. šírka 1 164 mm, max. výška 1 240 mm

roletový profil E23 a vedenie Top Basic

Kryt vodiaceho profilu Top



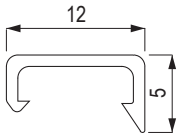

kód	farba
R95821	čierna
R95822	biela
R95823	sivá
R95824	hliník (plast)
R95825	buk

kód	farba
R95826	čerešňa II
R95827	javor
R95828	breza
R95829	hliník Metallic Line
R00064	nehrdzavejúca oceľ Metallic Line

Krycí profil



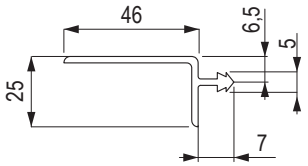

kód	farba
R95793	čierna
R95794	biela
R95795	sivá
R92819	hliník (plast)

kód	farba
R92879	buk
R92811	čerešňa II
R95796	javor
R95797	breza

roletový profil Metallic line a vedenie Top

Roletový profil

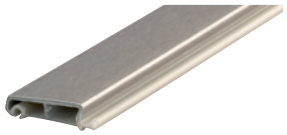

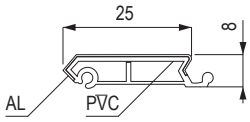

kód	farba	šírka (mm)
R00011	hliník	25
R00012	nehrdzavejúca oceľ	

Kĺzavý kolík



kód	farba	šírka (mm)
R00013	čierna	25

Vodiaci profil



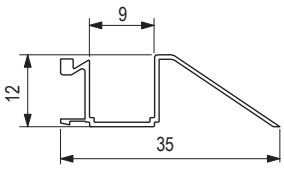

kód	farba
R95830	hliník

Krytka vodiaceho profilu

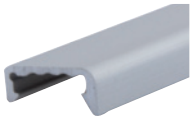

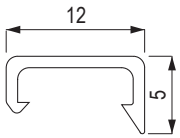

kód	farba
R95829	hliník Metallic Line
R00064	nehrdzavejúca oceľ Metallic Line

Koncový kombi profil

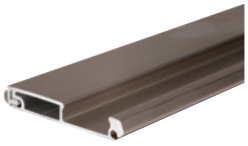

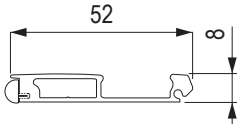

kód	farba
R92836	hliník
R92837	nehrdzavejúca oceľ

- možnosť kombinovať so zámkom Lehmann 224510 vrátane príslušenstva – viac info na str. 09.57

Kĺzavý kolík ku koncovému kombi profilu



kód	farba
R92838	sivá

Horný krycí profil

kód	farba
R96228	hliník Metallic Line
R00066	nehrdzavejúca oceľ Metallic Line

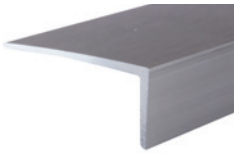

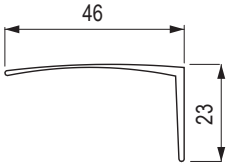

roletový profil E9 a vedenie Top

Roletový profil



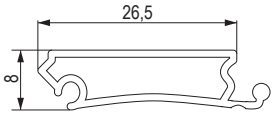

kód	farba	k dekoru DTDL
353554	žiarivo biela	W1000 Egger

- profil pre vedenie šírky 8 mm
- matný povrch

Koncový profil

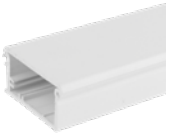

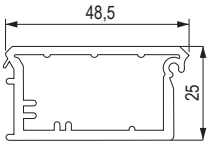

kód	farba	k dekoru DTDL
353557	žiarivo biela	W1000 Egger

- možnosť kombinovať so zámkom Lehmann L00060 vrátane príslušenstva – viac info na str. 09.63

Stredový upevňovací profil



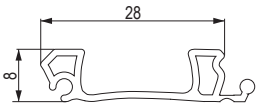

kód	farba	k dekoru DTDL
353559	žiarivo biela	W1000 Egger

Kĺzavý kolík ku koncovému profilu



kód	farba	popis
353561	biela	bez brzdy

Horný krycí profil

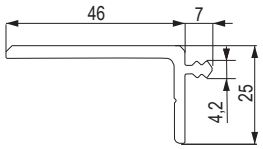

kód	farba	k dekoru DTDL
353560	žiarivo biela	W1000 Egger

Krycí profil vodiacej lišty



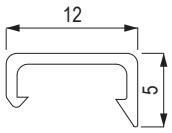

kód	farba	k dekoru DTDL
353556	žiarivo biela	W1000 Egger

Vodiaci profil



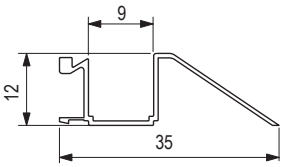

kód	farba
R95830	hliník

Vodiaci slimák



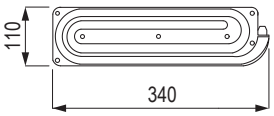

kód	farba
R95831	čierna

- použiteľný pre horizontálne a vertikálne vedenie
- odporúčané max. rozmery pre vertikálne vedenie: max. šírka 1 164 mm, max. výška 1 240 mm

Roh vodiaceho profilu

kód	farba
R95799	čierna





roletový profil E23 a vedenie Frame

Roletový profil

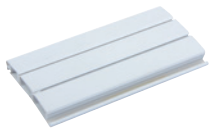

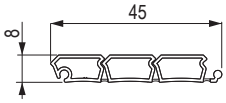

kód	farba	k dekoru DTDL
R88309	čierna	190 Krono
R92827	biela	101 Krono
R88265	sivá	112, 161 Krono
R77011	hliník (plast)	F509 Egger

Koncový profil s presahom

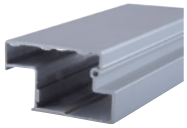

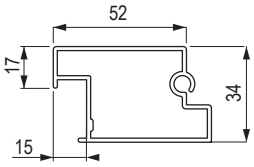

kód	farba
R95817	hliník[1]

- [1] surový hliníkový profil, potrebné objednať aj kryt koncovej lišty s presahom
- možnosť kombinovať so zámkom Lehmann 381995 vrátane príslušenstva – viac info na str. 09.64

Kryt koncového profilu s presahom



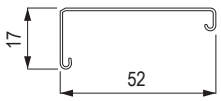

kód	farba
R96071	čierna
R96072	biela
R96073	sivá
R96074	hliník (plast)

Kĺzavý kolík pre koncový profil s presahom

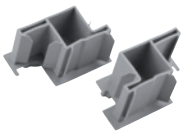

kód	farba
R96088	čierna
R96089	sivá

Vodiaci profil Frame



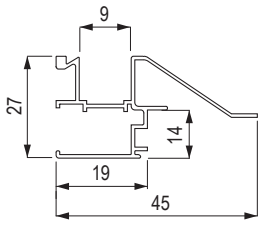

kód	farba
R95818	hliník

Kryt vodiaceho profilu

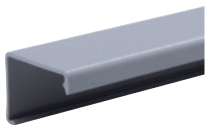

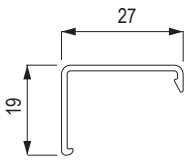

kód	farba
R95832	čierna
R95833	biela
R95834	sivá
R95835	hliník (plast)

roletový profil E9 a vedenie Top

Koncovky vodiaceho profilu

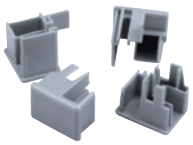

kód	farba
R95840	čierna
R95841	biela
R95842	sivá
R95843	sivá (plast) hliník

Prechodka pre vodiaci profil



kód	farba
R95590	čierna

- iba pri použití mechaniky C3

Krycí profil s presahom

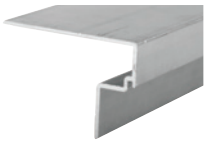

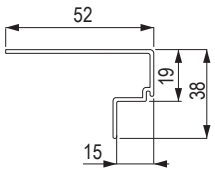

kód	farba
R95820	hliník[1]

- [1] surový hliníkový profil, potrebné objednať aj kryt krycej lišty s presahom

Kryt krycieho profilu s presahom



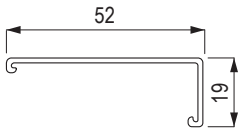

kód	farba
R96080	čierna
R96081	biela
R96082	sivá
R96083	hliník (plast)

Roh vodiaceho profilu



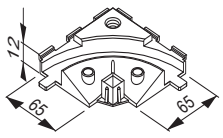

kód	farba
R95799	čierna

Vodiaci slimák



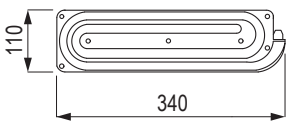

kód	farba
R95831	čierna

- použiteľný pre horizontálne a vertikálne vedenie
- odporúčané max. rozmery pre vertikálne vedenie: max. šírka 1 164 mm, max. výška 1 240 mm

roletový profil Metallic line a vedenie Frame

Roletový profil

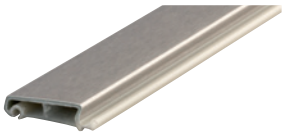

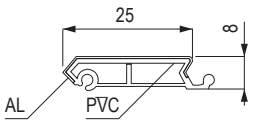

kód	farba	šírka (mm)
R00011	hliník	25
R00012	nehrdzavejúca oceľ	

Kĺzavý kolík



kód	farba	šírka (mm)
R00013	čierna	25

Koncový kombi profil

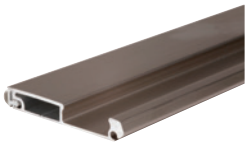

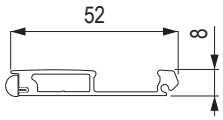

kód	farba
R92836	hliník
R92837	nehrdzavejúca oceľ

- možnosť kombinovať so zámkom Lehmann 224510 vrátane príslušenstva – viac info na str. 09.57

Kĺzavý kolík ku koncovému kombi profilu



kód	farba
R92838	sivá

Vodiaci profil



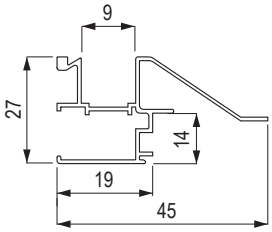

kód	farba
R95818	hliník

Kryt vodiaceho profilu

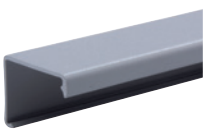

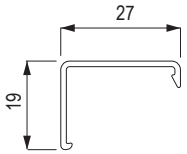

kód	farba
R95816	hliník Metallic Line
R00065	nehrdzavejúca oceľ Metallic Line

roletový profil Metallic line a vedenie Frame

Krycí profil

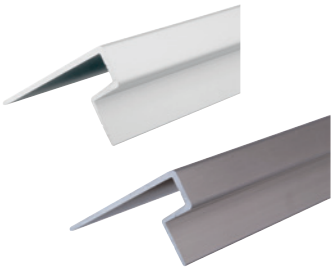

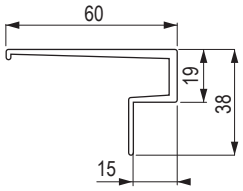

kód	povrch	balenie
R92841	hliník	2,5 m
R92842	nehrdzavejúca oceľ	

Prechodka pre vodiaci profil



kód	farba
R95590	čierna

- iba pri použití mechaniky C3

Roh vodiaceho profilu





kód	farba
R95799	čierna

- iba pri použití vedenia na chrbát skrinky
- použiteľný pre horizontálne a vertikálne vedenie

Vodiaci slimák



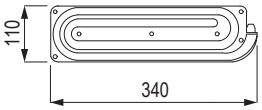

kód	farba
R95831	čierna

- použiteľný pre horizontálne a vertikálne vedenie
- odporúčané max. rozmery pre vertikálne vedenie: max. šírka 1 164 mm, max. výška 1 240 mm

Strong Sinks

Ideálne drezy a batér



Ideálne drezy a batérie sú tie, ktoré perfektne sadnú do kuchyne.

StrongSinks je nová ponuka granitových drezov, drezov z nehrdzavejúcej ocele a vodovodných batérií značky Strong. To znamená overenú kvalitu za dobrú cenu. Všetko skladom s dodaním 24 hodín od objednania.

01
02 13
03
04 14
05
06
15
07
08
09 16
10
11 17
12

Dēmos

Všetko pre výrobu nábytku

navíjacia mechanika

C3

kód	vonkajšia šírka (mm)	vnútorná šírka (mm)
R93228	400	350 – 384
R92848	600	550 – 584
R92852	800	750 – 784
R92853	1 000	950 – 984
R92854	1 200	1150 – 1 164

- jednoduchá a rýchla montáž
- použitie pre plastové žalúzie aj Metallic Line
- šírkovo flexibilná mechanika (rozsah 34 mm)
- max. výška skrine 2 200 mm, pri šírke do 600 mm iba 1 900 mm
- väčšia flexibilita pri použití predlžovacieho adaptéra C3 (R96219), pre vnútorné šírky 350 – 1 184 mm



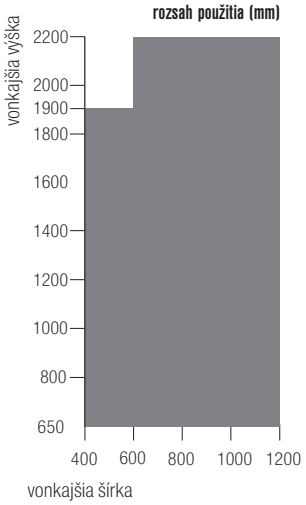

Predlžovací adaptér

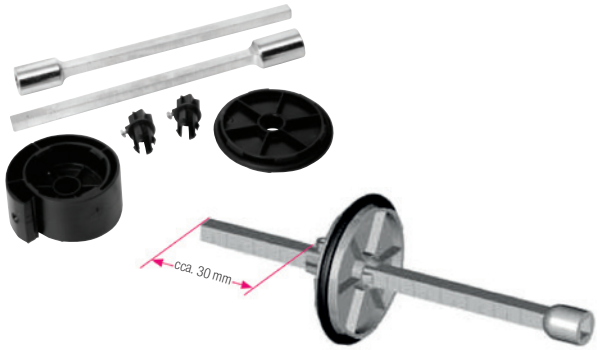

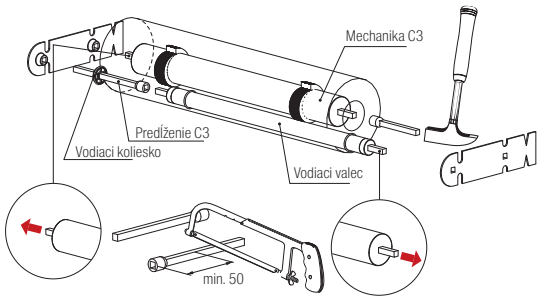

kód	max. predĺženie (mm)	balenie
R96219	165	1 súprava

- výpočet krátenia predlžovacieho adaptéra: **vnútorná šírka skrinky – šírka mechaniky C3 + 50 = celková dĺžka predĺženia C3 v mm**
- pre vyvažovaciu mechaniku C3
- minimálna dĺžka predlžovacieho adaptéra je 50 mm
- ak je dĺžka predlžovacieho adaptéra väčšia ako 80 mm, je nutné použiť vodiace koliesko, ktoré sa umiestni cca 30 mm od konca predlžovacieho adaptéra

C6



kód	popis
R88329	vhodná pre všetky systémy

- ekonomická verzia vhodná pre všetky systémy vedenia, smer posunu iba vertikálny
- je možné použiť len v kombinácii s roletovými profilmi: E23 Plastové, Metallic Line 20 mm

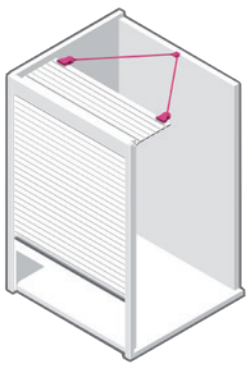

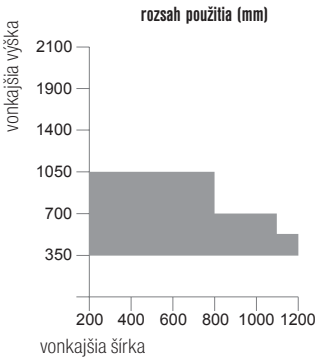

navíjacia mechanika

C8

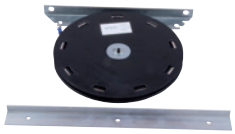



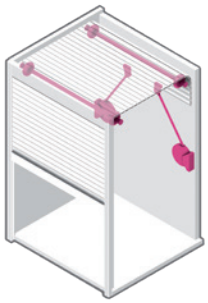

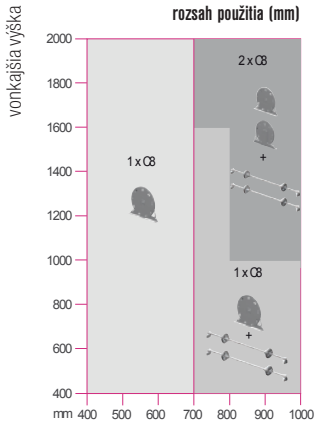

kód	popis
R00060	navíjacia mechanika
R00039	súprava podporných tyčí

- montáž len s vedením dozadu
- koniec rolety musí byť vždy na chrbte korpusu (aj v zatvorenom stave)
- po úprave rolety možná dodatočná montáž do hotovej skrinky s roletou (podmienkou je vedenie dozadu)

Caddy





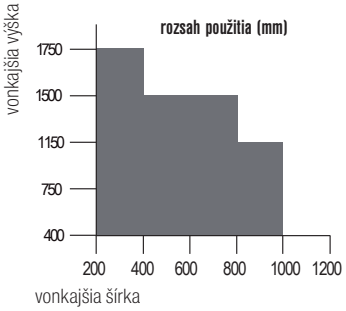

kód	popis
R00069	brzda Caddy (montáž vpravo) čierna

- iba pre rolety, ktoré sa otvárajú zhora nadol a navíjajú sa do slimáka
- možnosť dodatočnej korekcie brzdného účinku pri hotovej skrini z vonkajšej strany
- jednoduchá montáž, minimálne nároky na prípravu korpusu
- montáž len jednej brzdy (na pravej strane), v prípade potreby je možné použiť druhú brzdu (na objednávku)
- nutné použiť zámok (typ podľa koncovej lišty), ktorý drží roletu v zatvorenom stave

Stredový upevňovací profil



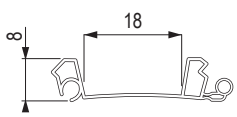

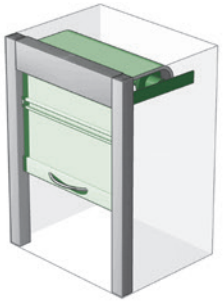

kód	farba
R84093	čierna
R84094	biela
R84095	sivá

kód	farba
R96940	hliník (plast)
R84096	buk

- tieto lišty je možné kombinovať so všetkými systémami vedenia
- vkladá sa medzi koncovú lištu a roletový profil, prípadne kdekoľvek medzi profily pre lepšiu manipuláciu (pre vysoké skrine)

Lepiaca páska 50 m



kód	popis
R95879	transparentná (biele vlákna)

- odporúča sa na spevnenie spojenia jednotlivých roletových profilov
- pri príprave súprav na mieru sa účtujú iba potrebné metre

hliníkové rámčeky

cordia

Hliníkové rámčeky

- hliníkové rámčeky sú vyrábané na mieru podľa priania zákazníka – štandardne ponúkame rámčeky so závesmi, rámčeky pre výklopy, rámčeky posuvné (vrátane kovania)
- hliníkové rámčeky dodávame vrátane skla, zmontované podľa požiadavky s navŕtanými či vyfrézovanými otvormi na kovanie
- samozrejmosťou je možnosť vyvŕtania otvorov na úchytky podľa požiadavky zákazníka
- otvory v samotnom profile majú priemer 4,9 mm a v skle 7 mm, pričom ku každému otvoru je pribalený dištančný plastový prvok na zamedzenie prasknutia skla
- na výpočet ceny a zadanie objednávky používajte vždy aktuálnu verziu formulára, ktorý nájdete na našich internetových stránkach www.demos-trade.com
- hrúbka skiel 4 mm
- možnosť vloženia vodorovných a zvislých deliacich priečok do rámčekov (deliace priečky sú z profilov BRW alebo Vivaro)

Prehľad farieb rámčekov

01 hliník eloxovaný

02 biela lesklá RAL 9003

03 nehrdzavejúca oceľ svetlá

04 antracit RAL 7021

05 čierna matná

06 nehrdzavejúca oceľ tmavá

07 brúsený hliník

08 čierna brúsená

09 champagne

10 hnedá

11 čierna lesklá

12 zlatá

13 zlatá brúsená

14 biela matná RAL 9003

Prehľad výplní

Paleta Lacobel – lesklé sklo lakované vo farbe RAL

RAL 0337

RAL 0627

RAL 1013

RAL 1015

RAL 1236

RAL 1586

RAL 7035

RAL 9003

RAL 9005

RAL 9006

RAL 9007

RAL 9010

hliníkové rámčeky

Paleta Matelac – matné sklo lakované


zrkadlo bronz

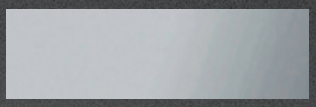
zrkadlo strieborné

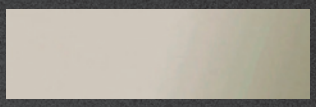
zrkadlo grafit


biela pure RAL 9003


čierna classic RAL 9005

Kovová sieťka

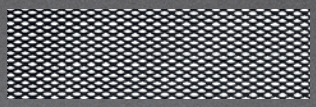
čierna


zlatá

Dekoračné sklá


master screen


master ligne

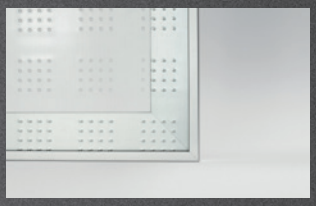
master lens


krizet


master point


master shine


master carre


flutes


visiosun


master soft

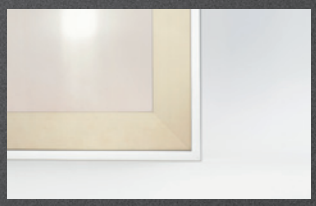
antisol bronz


antisol grafit


čire


satinato hnedé


satinato grafit

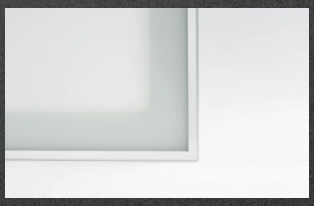
lakomat

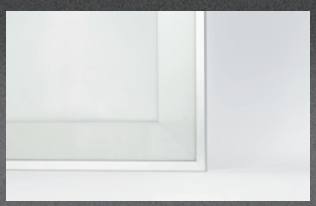
satinato

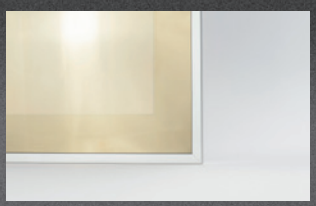
stopsol

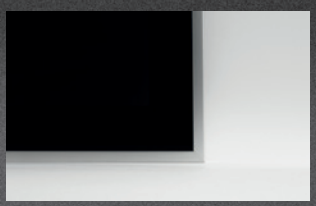
venus VG10

hliníkové rámčeky

Vzorkovníky

kód	popis
313912	vzorkovník profilov alu rámčekov
374152	vzorkovník alu rámčekov a skiel
402860	dizajn kufrík Cordia



402860



313912

kód	popis
490717	vzorkovník skla k hliníkovým rámčekom Glass
490718	vzorkovník skla k hliníkovým rámčekom Master
490719	vzorkovník skla k hliníkovým rámčekom Lacobel
490720	vzorkovník skla k hliníkovým rámčekom Matelac + zrkadlá



490718 490720 490719 490717

Nákresy umiestnenia spojovacích elementov

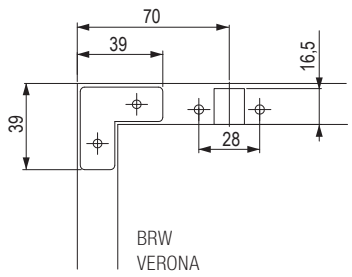

BRW
VERONA
RAVENA

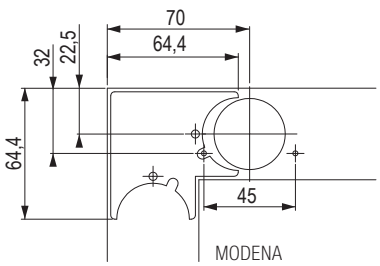

MODENA
VIVARO
IMOLA
CORLEONE
PISA

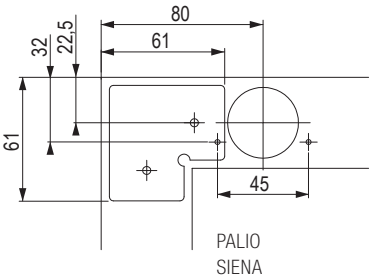

PALIO
SIENA

hliníkové rámčeky

Modena

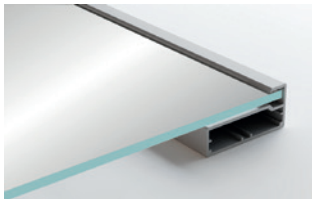

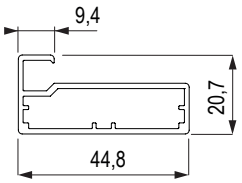

01	05	06	08
hliník eloxovaný	čierna matná	nehrdzavejúca oceľ tmavá	čierna brúsená

- hmotnosť: 0,5 kg/m
- sklenená výplň rámčeka je o 6 mm menšia ako vonkajší rozmer rámčeka
- nákres umiestnenia spojovacieho elementu nájdete na str. 16.35

Rocca

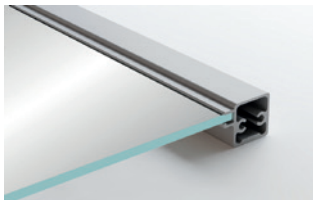

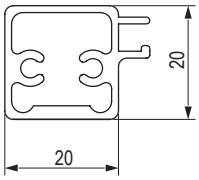

01	05
hliník eloxovaný	čierna matná

- hmotnosť: 0,27 kg/m
- sklenená výplň rámčeka je o 43 mm menšia ako vonkajší rozmer rámčeka

BRW

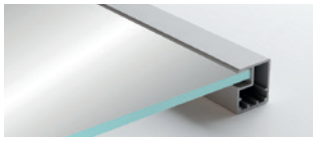

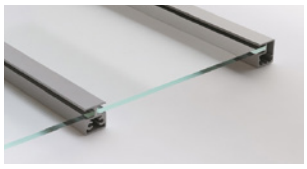

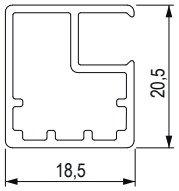

01	02	03	05	06	07
hliník eloxovaný	biela lesklá	nehrdzavejúca oceľ svetlá	čierna matná	nehrdzavejúca oceľ tmavá	brúsený hliník

08	09	10	12	13	14
čierna brúsená	champagne	hnedá	zlatá	zlatá brúsená	biela matná

- hmotnosť: 0,27 kg/m
- sklenená výplň rámčeka je o 24 mm menšia ako vonkajší rozmer rámčeka
- možnosť využiť prechodový (stredový) profil

Ravenna

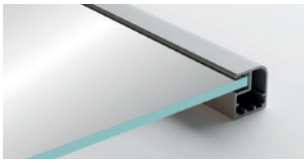

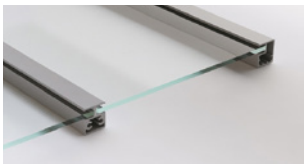

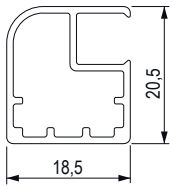

01
hliník eloxovaný

- hmotnosť: 0,27 kg/m
- sklenená výplň rámčeka je o 24 mm menšia ako vonkajší rozmer rámčeka
- možnosť využiť prechodový (stredový) profil

hliníkové rámčeky

cordia

Verona

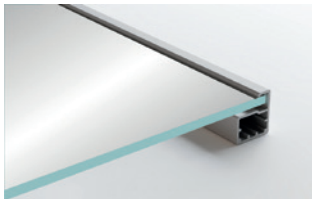

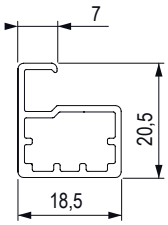

01	03	05	06	07
hliník eloxovaný	nehrdzavejúca oceľ svetlá	čierna matná	nehrdzavejúca oceľ tmavá	brúsený hliník

09	10	11	12	13
champagne	hnedá	čierna lesklá	zlatá	zlatá brúsená

- hmotnosť: 0,24 kg/m
- sklenená výplň rámčeka je o 5 mm menšia ako vonkajší rozmer rámčeka
- nákres umiestnenia spojovacieho elementu nájdete na str. 16.35

Vivaro

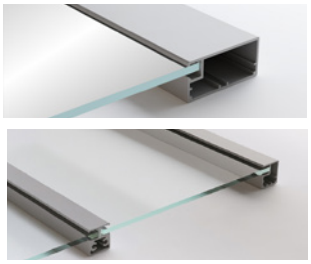

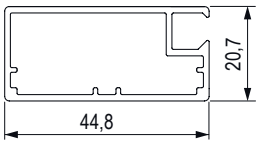

01	02	05	06	12
hliník eloxovaný	biela lesklá	čierna matná	nehrdzavejúca oceľ tmavá	zlatá

13	14
zlatá brúsená	biela matná

- hmotnosť: 0,53 kg/m
- sklenená výplň rámčeka je o 76 mm menšia ako vonkajší rozmer rámčeka
- možnosť využiť prechodový (stredový) profil

Imola

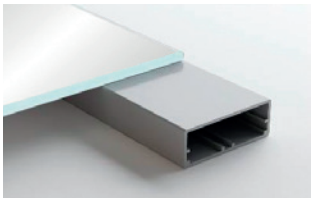

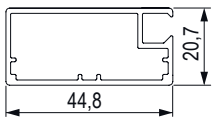

01	02	05	12	14
hliník eloxovaný	biela lesklá	čierna matná	zlatá	biela matná

- hmotnosť: 0,42 kg/m
- nákres umiestnenia spojovacieho elementu nájdete na str. 16.35
- nevhodné pre priehľadné sklá (viditeľný lepený spoj)

Pisa

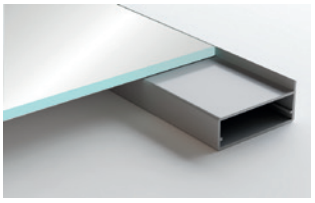

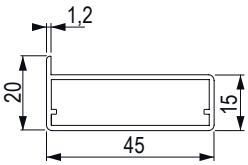

01	02	05	12	14
hliník eloxovaný	biela lesklá	čierna matná	zlatá	biela matná

- hmotnosť: 0,44 kg/m
- sklenená výplň rámčeka je o 3 mm menšia ako vonkajší rozmer rámčeka
- nevhodné pre priehľadné sklá (viditeľný lepený spoj)

hliníkové rámčeky

Asti

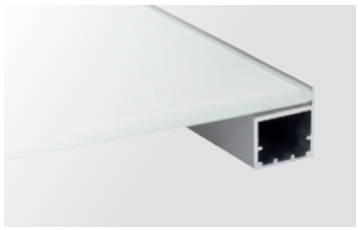

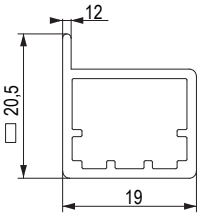

01	05	14
hliník eloxovaný	čierna matná	biela matná

- hmotnosť: 0,27 kg/m
- sklenená výplň rámčeka je o 3 mm menšia ako vonkajší rozmer rámčeka
- nevhodné pre priehľadné sklá

Corleone

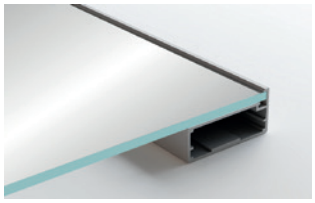

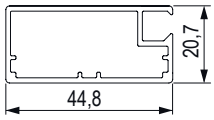

01	05
hliník eloxovaný	čierna matná

- hmotnosť: 0,50 kg/m
- sklenená výplň rámčeka je o 4 mm menšia ako vonkajší rozmer rámčeka
- maximálny odporúčaný rozmer rámčeka 1500 × 600 mm
- nákres umiestnenia spojovacieho elementu nájdete na str. 16.35

Siena

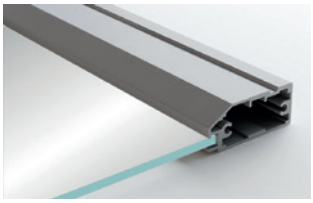

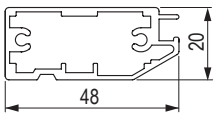

01	05
hliník eloxovaný	čierna matná

- hmotnosť: 0,72 kg/m
- sklenená výplň rámčeka je o 87 mm menšia ako vonkajší rozmer rámčeka

Palio

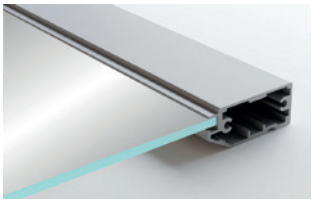

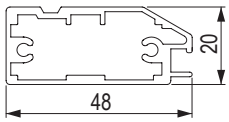

01	05
hliník eloxovaný	čierna matná

- hmotnosť: 0,72 kg/m
- sklenená výplň rámčeka je o 87 mm menšia ako vonkajší rozmer rámčeka

hliníkové rámčeky kombinované

Varna – Siena



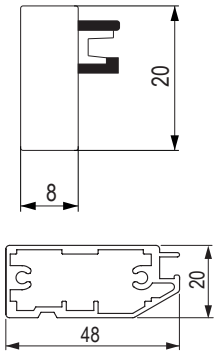

01	05
hliník eloxovaný	čierna matná

- hmotnosť profilu Varna: 0,47 kg/m
- hmotnosť profilu Siena: 0,72 kg/m
- sklenená výplň rámčeka je o 87 mm menšia ako vonkajší rozmer rámčeka v prípade profilu Siena, o 18 mm menšia v prípade profilu Varna

ℹ do profilu Varna nie je možné vyvŕtať otvory na závesy, preto v prípade otváracích dverok odporúčame profil Varna použiť vždy na šírku rámčeka, na výšku potom profily Siena, Palio alebo Rocca.

Varna – Palio



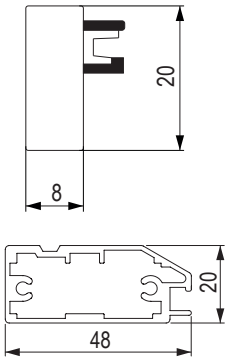

01	05
hliník eloxovaný	čierna matná

- hmotnosť profilu Varna: 0,47 kg/m
- hmotnosť profilu Palio: 0,72 kg/m
- sklenená výplň rámčeka je o 87 mm menšia ako vonkajší rozmer rámčeka v prípade profilu Palio, o 18 mm menšia v prípade profilu Varna

ℹ do profilu Varna nie je možné vyvŕtať otvory na závesy, preto v prípade otváracích dverok odporúčame profil Varna použiť vždy na šírku rámčeka, na výšku potom profily Siena, Palio alebo Rocca

Varna – Rocca



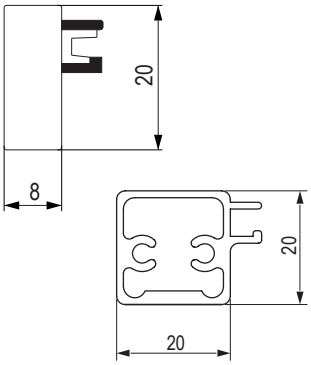

01	05
hliník eloxovaný	čierna matná

- hmotnosť profilu Varna: 0,47 kg/m
- hmotnosť profilu Rocca: 0,45 kg/m
- sklenená výplň rámčeka je o 43 mm menšia ako vonkajší rozmer rámčeka v prípade profilu Rocca, o 18 mm menšia v prípade profilu Varna

ℹ do profilu Varna nie je možné vyvŕtať otvory na závesy, preto v prípade otváracích dverok odporúčame profil Varna použiť vždy na šírku rámčeka, na výšku potom profily Siena, Palio alebo Rocca

Deliace lišty

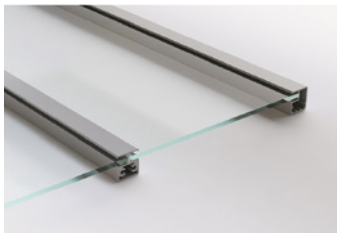



- je možné použiť len deliaci (prechodový profil) BRW, Ravenna, Vivaro

Zámok pre rámček – naložené dvierka

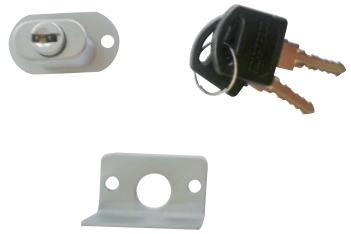

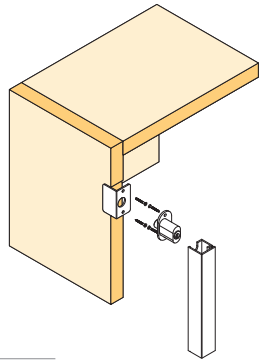

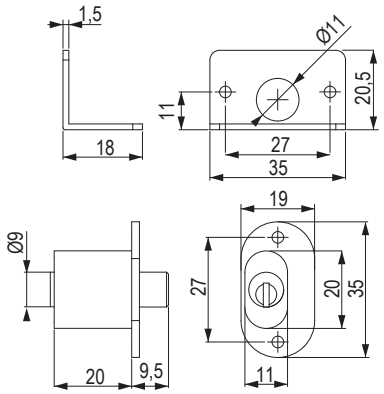

kód	popis
236413	pre 1 krídlo

Zámok pre rámček – vložené dvierka

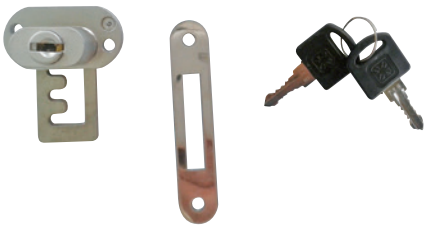

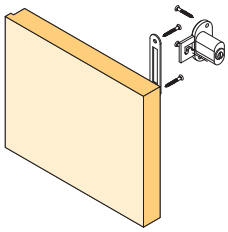

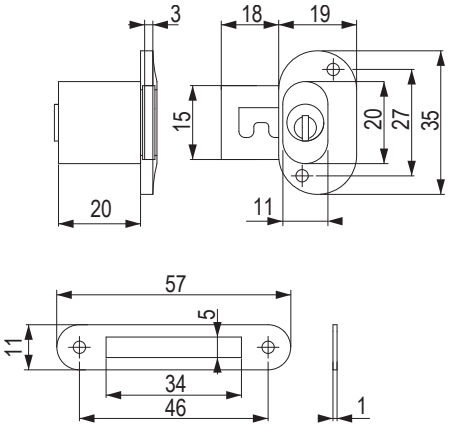

kód	popis
236415	pre 1 krídlo

Zámok pre rámček – naložené dvierka



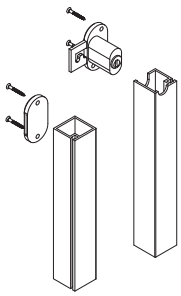

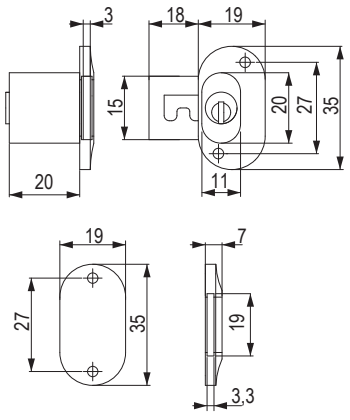

kód	popis
236414	pre 2 krídla

Zámky nie je možné aplikovať na profily Verona, Modena, Pisa, Imola, Corelone a Ravena.

príslušenstvo

Priechodka bez osadenia



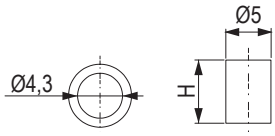

kód	popis
144516	kovová, výška 5,6 mm
191970	kovová, výška 7 mm

Priechodka s osadením



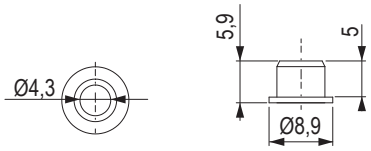

kód	popis
C0315	plastová

Skrutky k rámčekom





kód	popis
92598T	M4 × 8 mm skrutka pre úzky rámček
13681	skrutka pre široký rámček, oceľ
384350	skrutka pre široký rámček, nehrdzavejúca oceľ

Závesy naložené pre úzke alu rámčeky



kód	výrobca	pohyb
350863	Strong	s tlmením
350864	Strong	bez pružiny
118033	Blum	s tlmením
12106	Blum	s pružinou
12109	Blum	bez pružiny
300279	Hettich	s tlmením
300285	Hettich	bez pružiny

- ďalšie varianty a typy závesov pozri kapitolu 1

Sporákové zásteny

- sklenený obklad v rôznych farebných prevedeniach
- jednoduché pripevnenie na stenu priamo za varnú dosku
- montáž priloženou obojstrannou lepiacou páskou
- hrúbka skla 5 mm
- kalené sklo



Čierna (RAL 9005)

kód	šírka × výška (mm)
356145	500 × 600
356146	500 × 800
356147	600 × 700
356148	900 × 700



Biela (RAL 9003)

kód	šírka × výška (mm)
356149	500 × 600
356150	500 × 800
356151	600 × 700
356152	900 × 700



Transparentné sklo + inox lišty

kód	šírka × výška (mm)
402566	500 × 600
402567	500 × 800
356153	600 × 700
356154	900 × 700



Efekt brúsený hliník

kód	šírka × výška (mm)
356155	500 × 600
356156	500 × 800
356157	600 × 700
356158	900 × 700



17

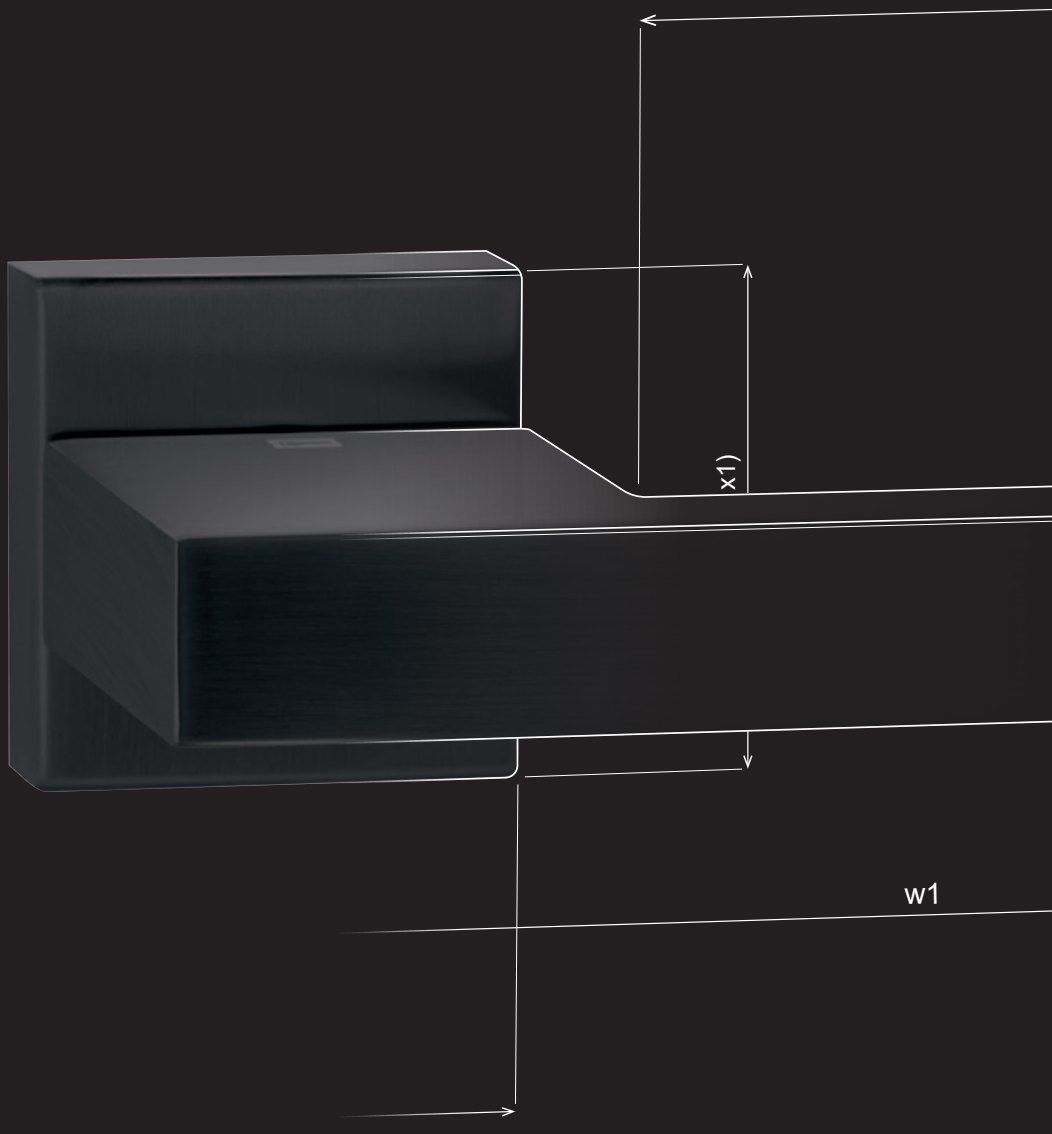

kovanie pre interiérové dvere

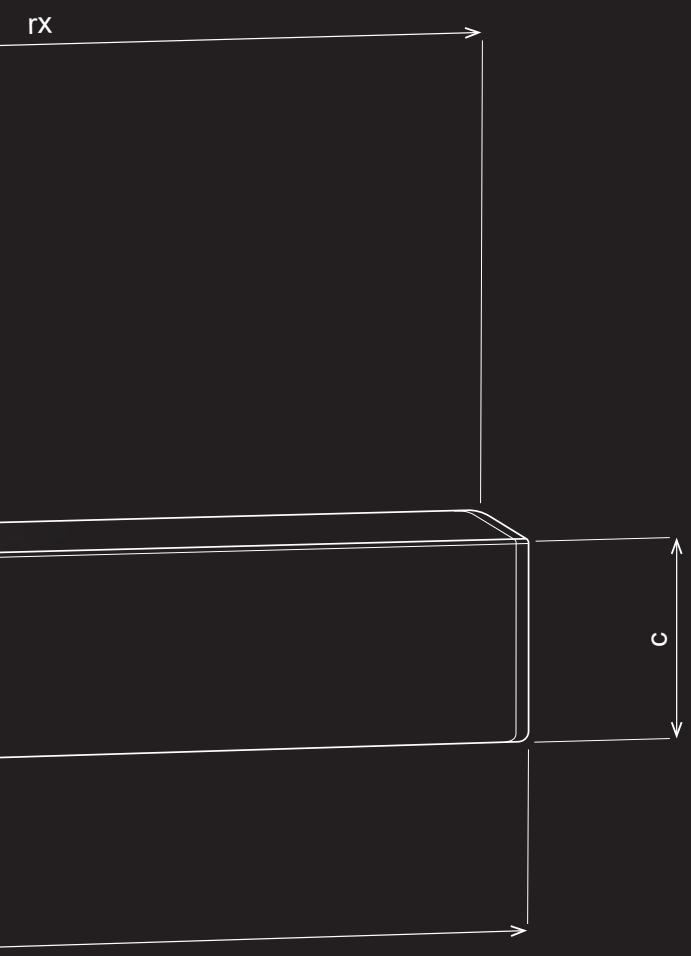

DVEROVÉ PLÁŠTE

Na objednávku dodáme lamináty Egger na opláštenie dverí. Dekor dverí potom presne doladíte s nábytkom.

MATERIÁL NA VÝROBU DVERÍ

MDF, voština, masív - dodáme vám materiál na výrobu dverí, stačí si vybrať na našom portáli www.demos24plus.com.

PORTÁL

Zákaznícky portál na nakupovanie, prehľad objednávok, zadávanie zákaziek formátovania a overenie ich stavu, informácie o skladových zásobách a vašich cenách a mnoho ďalšieho na jednom mieste.

RÝCHLOSŤ DODANIA

Všetky objednávky doručíme do vašich rúk už nasledujúci deň.

obsah

	Novinky	str. 17.9 – 17.10
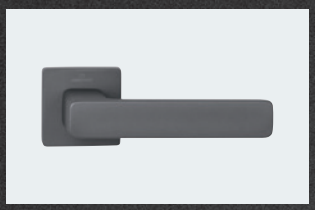	Atraktívne kľučky	str. 17.10 – 17.11
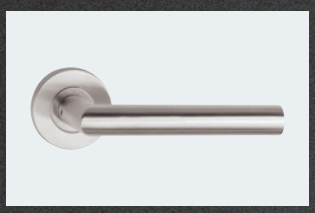	Záťažové kľučky	str. 17.12
	Moderné kľučky	str. 17.13 – 17.14
	Historické kľučky	str. 17.15 – 17.18
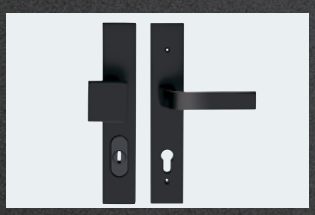	Bezpečnostné kľučky	str. 17.19
	Mušle	str. 17.20
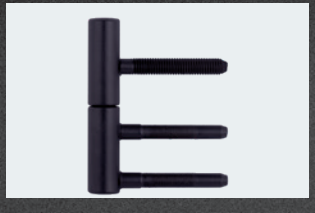	Dverové závesy	str. 17.22

obsah

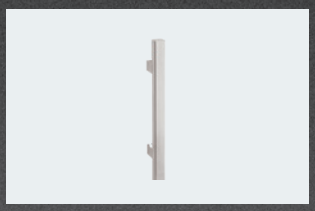	Držadlá	str. 17.21 – 17.22
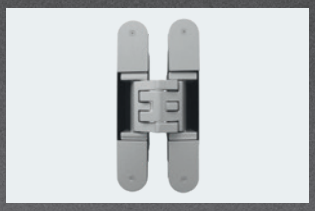	Závesy na bezfalcové dvere	str. 17.23 – 17.28
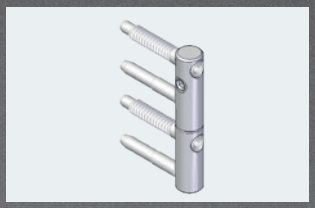	Kovanie na polodrážkové dvere	str. 17.29 – 17.30
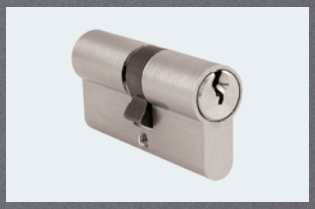	Cylindrické vložky	str. 17.31
	Padacia lišta	str. 17.32
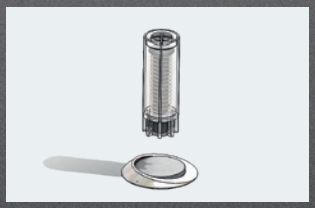	Dverové zarážky	str. 17.32
	Zadlabávacie zámky	str. 17.33 – 17.36

Čo je v tejto kapitole?

Skrátené zoznámenie sa s výrobcami, produktmi alebo dôležitými hodnotami z nasledujúcej kapitoly.

V kapitole nájdete kľučky a zadlabávacie zámky firmy **Twin**, ktorá je súčasťou **Démos holding, a. s.,** a závesy pre bezfalcové dvere **Kubica**. Zoradené sú podľa tematických skupín (atraktívne kovanie, záťažové, moderné a pod.) a podľa použitia.

TWIN®

Viac ako 30 rokov predaja kvalitného kovania



TWIN, s.r.o., je súčasťou skupiny firiem **DÉMOS HOLDING, a.s.** Spolupracujeme a spoločne sme jedným z popredných dodávateľov kovaní pre nábytok, dvere a okná.

Viac ako 30 rokov dodávame kvalitné certifikované kovania podľa noriem STN EN 1627 – bezpečnosť vstupných dverí, EN 1906 – životnosť a odolnosť kovaní a nar. vl. 163 – Bezpečnosť používania a únikové cesty. Pevnú montáž zaisťuje FIX-IN systém uchytenia formou preskrutkovania cez dverové krídlo, vrátane fixačných odliatkov na stabilné upevnenie kovania na dverovom krídle. Odolnosť povrchových úprav potvrdzujeme predĺženou zárukou na 3, 5, 10 alebo 15 rokov.
Pod heslom „celý dom jeden dizajn“ ponúkame kovanie jednotného tvaru. Využite možnosť zjednotiť povrchovú úpravu s ostatnými doplnkami, napríklad s nábytkovými úchytkami. Možnosti konzultujte na zákazníckych linkách.
Pomôžeme vám s výberom kovania tromi krokmi, ktoré vás dovedú k správnej voľbe.

Kontaktujte zákaznícke linky: 377 328 012-14, e-mail: info@twin.cz, on-line chat na webe www.twin.cz.

Takmer všetky kovania máme na sklade.
Dodávame do 24 hodín.

Vzorkovne so školeným personálom po celom Slovensku aj Českej republike predajniach spoločnosti Démos Trade.

TWIN®

Prvá voľba pri výbere kovania pre váš interiér



Pracujeme na kolekcii kovania v atraktívnom dizajne, spoľahlivej konštrukcii a odolných povrchových úpravách za priaznivé ceny. Takmer všetky kovania máme na sklade a dodávame ich do 24 hodín od objednania. Objednávky vám obratom potvrdíme aj s termínom dodania. Poskytujeme servis na najvyššej úrovni, aby sme pri spolupráci s vami dosiahli vašu spokojnosť.

Tri kroky, ktoré vás dovedú k správnej voľbe kovania

1. krok: voľba povrchovej úpravy

O výbere vhodného kovania rozhoduje umiestnenie dverí a predpokladaná frekvencia používania. Vieme, že estetické hľadisko a dizajn kovania je prioritou väčšiny zákazníkov, a preto vám ponúkame široký výber povrchových úprav. Zohľadnite odolnosť povrchovej úpravy podľa predpokladanej frekvencie používania. Pri vyššom zaťažení dverí vyberajte z povrchových úprav s predĺženou zárukou.

2. krok: tvar kovania

Interiérové kovanie delíme do dvoch základných skupín – rozetové a štítové. Varianty sa líšia iba dizajnom, ich prevedením, ich funkčnosť je rovnaká. Rozetové kovanie je rozdelené na kľučku a spodnú rozetu. Štítové je jeden štít, ktorý spája kľučku aj otvor na zamykanie. Pri štítovom kovaní je potrebné poznať „rozstup“ zámku. Je to rozmer, ktorý určuje vzdialenosť osi kľučky a os otáčania kľúča. Ďalej si môžete kovanie vyberať v oblých alebo hranatých tvaroch a v modernom alebo historickom dizajne.

3. krok: spôsob zamykania

V katalógu sa stretnete s niekoľkými skratkami, ktoré označujú, v akom prevedení je možné dané kovania zakúpiť. Kovanie vyberajte podľa toho, na aké dvere ho budete umiestňovať – interiérové alebo bezpečnostné dvere. Zvoľte aj druh zamykania – obyčajný kľúč, cylindrická vložka, WC kľučka.



Aké sú TOP produkty?

Pripravili sme pre vás výber toho najzaujímavejšieho, čo v Katalógu nájdete.

Fast Lock – inovatívne riešenie

17.10

Zamykanie dverí prepínačom priamo na kľučke nahrádza zamykanie obyčajným kľúčom alebo WC kľučkou. Ovládanie je intuitívne, jednoduché a rýchle. Vďaka absencii rozety viac vynikne dekor a minimalistický dizajn dverí. Kovanie **FAST LOCK** je možné kombinovať so zhodnými modelmi kovania na plochej rozete s označením „**FL**“.



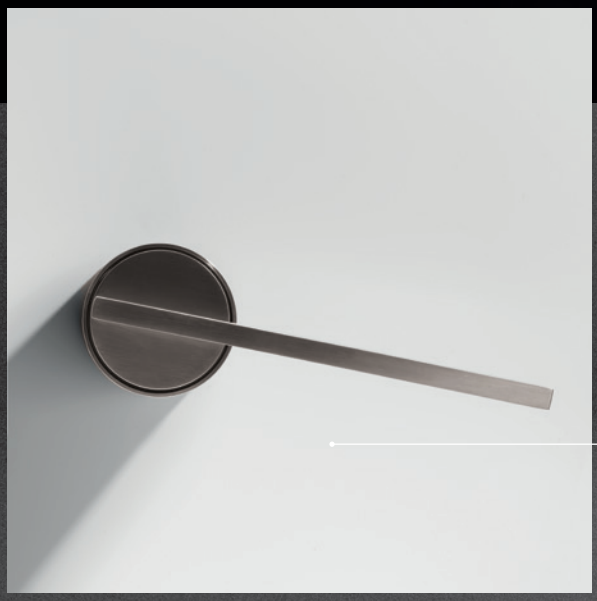

Luxus Selection

17.9

V tejto sekcii kovania vás zaujmú modely kovania od popredných talianskych návrhárov. Nadčasový **SOLARIS**, klasicky jednoduchý **CORAL**, elegantný **EIDOS** a mnoho ďalších nadčasových modelov, ktoré doladia váš interiér.

kovania na dvere

17

Ďalšie novinky v kapitole



17.9

Kto pracoval na SOLARIS

Robby Cantarutti, narodený v roku 1966, je architekt a priemyselný dizajnér. Funguje tak, že dáva tvar funkčným potrebám jasným a jednoduchým jazykom. Pôsobí ako stavebný architekt a interiérový dizajnér a jeho projekty naznačujú spontánny dialóg s okolím, obohacujú a rešpektujú potreby súčasného bývania. Jeho tvorbu ovplyvňujú aj dve veľké vášne: architektúra a príroda.

Paolo Martinig, narodený v roku 1962, ukončil štúdium v roku 1986 a vstúpil do sveta komunikácie, v ktorom zostal aktívny až do roku 1994. Pracoval v Miláne, Trevise a Udine. Hranica medzi komunikáciou a dizajnom vo vašich projektoch je veľmi tenká. Spolupracoval aj s najznámejšími talianskymi módnymi značkami pri realizácii medzinárodných projektov. Dnes pracuje pre významné spoločnosti v nábytkárskom a námornom sektore.



Kto pracoval na EIDOS

Brian Sironi, narodený v Seregne (MI) v roku 1977, vyštudoval dizajn na milánskej polytechnike a ďalej sa vzdelával v spolupráci s architektmi a dizajnérmi. Školiaci kurz sa koná v srdci Brianzy, na polceste medzi remeselným a akademickým prostredím, a s koreňmi v teritóriu, ktoré je neoddeliteľnou súčasťou projektu talianskeho a kozmopolitného dizajnéra. V januári 2008 založil svoj ateliér.

17.9



Kto pracoval na FILOO

V CDGL historickej rodinnej spolupráci zrodenej v 60. rokoch medzi architektom Caccia Dominioni a spoločnosťou vedenou Brunom Lualdim pokračujú jeho synovia Antonio a Ambrogio, aby ctili kultúrnu tradíciu talianskeho dizajnu. Enrico Gollo sa priemyselnému dizajnu venuje viac než 20 rokov, najprv ako člen „Piano Design Workshop“, neskôr založil štúdio „Ergo Design“, ktoré v priebehu rokov spolupracovalo s rôznymi spoločnosťami.

17.9

STOPPINO na doraz

Úloha ako vytvoriť zarážku dverí tak, aby sama neprekážala, priviedla dizajnérov na myšlienku ukryť ju do dverí. Vznikla tak magnetická zarážka Stoppino, ktorá je zavŕtaná do krídla dverí a na podlahe je iba kovová doštička. Dvere zastavia tam, kde je treba.

17.32

Videá a ďalšie informácie k týmto novinkám nájdete tu:

kovanie – novinky

Spôsob zamykania

V katalógu sa stretnete s niekoľkými skratkami, ktoré označujú, v akom prevedení je možné dané kovania zakúpiť. Kovanie vyberajte starostlivo podľa toho, na aké dvere ho budete umiestňovať – interiérové alebo bezpečnostné dvere.

Skratky označujú typ zámku:

BB 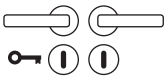 zámok s otvorom pre klasický dózický kľúč – bytové dvere

PZ 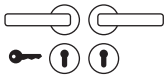 zámok pre kľúč s cylindrickou vložkou – pre vstupné dvere, kancelárie

WC 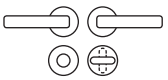 súprava využívaná v kúpeľniach a na toaletách, z vnútornej strany dverí je WC kľučka (tzv. „oliva"), z opačnej vonkajšej strany je rozeta s drážkou pre možnosť otvorenia v prípade núdze

KPZL 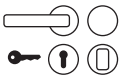 súprava guľa – kľučka ľavá, zámok s cylindrickou vložkou, z vnútornej strany je kľučka, z vonkajšej guľa

KPZR  súprava guľa – kľučka pravá, zámok s cylindrickou vložkou, z vnútornej strany je kľučka, z vonkajšej guľa

Orientácia kovania

Smer otvárania dverí a s tým súvisiacu orientáciu kovania vám pomôže určiť nasledujúci obrázok:

Guľa/kľučka ľavá KPZL
Kľučka/kľučka ľavá
PZL

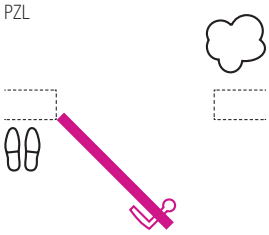

Ľavé dvere otvárané dovnútra

Guľa/kľučka ľavá KPZR
Kľučka/kľučka ľavá
PZR

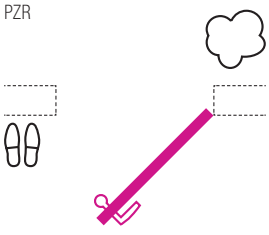

Pravé dvere otvárané dovnútra

Guľa/kľučka ľavá KPZR
Kľučka/kľučka ľavá
PZR

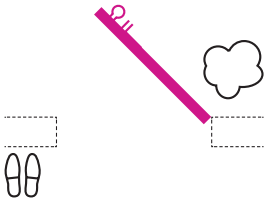

Ľavé dvere otvárané von

Guľa/kľučka ľavá KPZL
Kľučka/kľučka ľavá
PZL

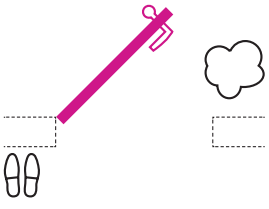

Pravé dvere otvárané von

Cuboid HR H1682 FL FAST LOCK



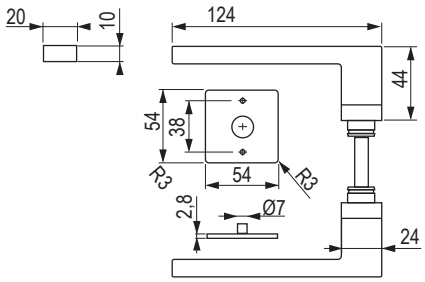

variant	čierny mat	matná nehrdzavejúca oceľ
ľavý	**508996**	**509295**
pravý	**508997**	**509294**

Filoo P1210



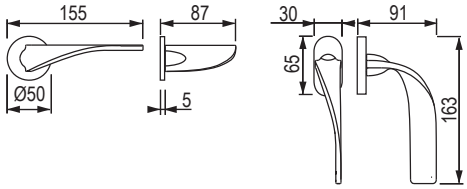

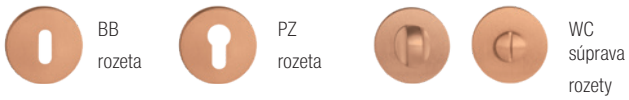

BB rozeta · PZ rozeta · WC súprava rozety

čierny mat			red copper		
BB	PZ	WC	BB	PZ	WC
509279	509280	509281	509282	509283	509284

Solaris P1230



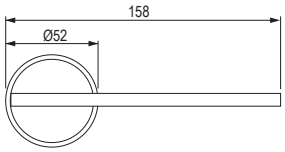

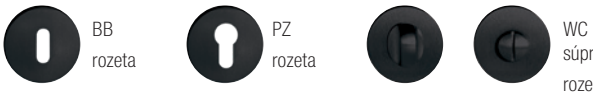

BB rozeta · PZ rozeta · WC súprava rozety

čierny mat			red copper		
BB	PZ	WC	BB	PZ	WC
509285	509286	509287	509288	509289	509290

Coral HR HA 200



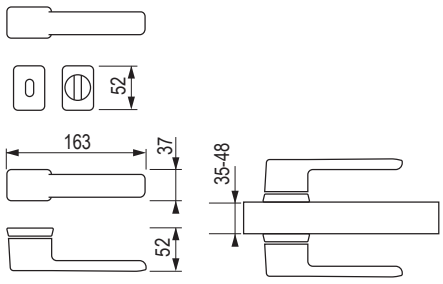



BB rozeta · PZ rozeta · WC súprava rozety

matná mosadz			matný nikel			čierny mat		
BB	PZ	WC	BB	PZ	WC	BB	PZ	WC
509291	509292	509293	452412	452414	452416	452411	452413	452415

Eidos Q03 HR



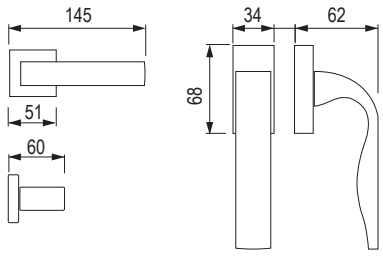



BB rozeta · PZ rozeta · WC súprava rozety

matný nikel		
BB	PZ	WC
363260	363299	363600

atraktívne kovanie

TWIN

Leko Vision H 1892R KOV



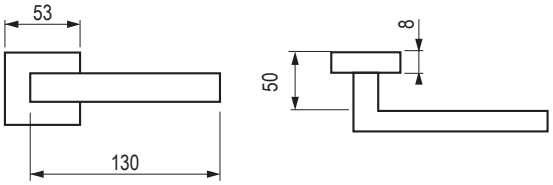





čierny mat			matná nehrdzavejúca oceľ		
BB	PZ	WC	BB	PZ	WC
509296	**509297**	**509298**	**359713**	**359714**	**359715**
×	×	×	**359723**	**359724**	**359725**

ZIP HR C521



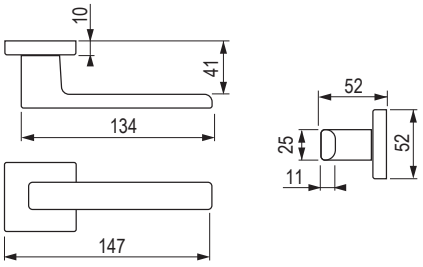



čierny mat			nikel satin antracit		
BB	PZ	WC	BB	PZ	WC
489963	**489964**	**489965**	**502298**	**503148**	**503149**

Leko Ala IH 051 KOV



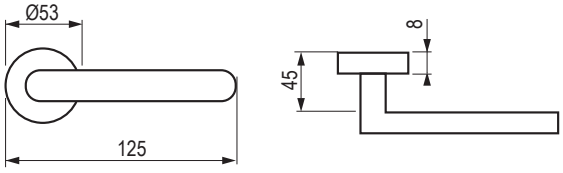

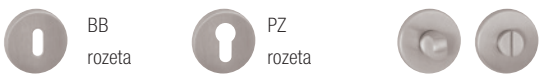

matná nehrdzavejúca oceľ		
BB	PZ	WC
363638	**363639**	**363640**

Leko Era 170 KOV



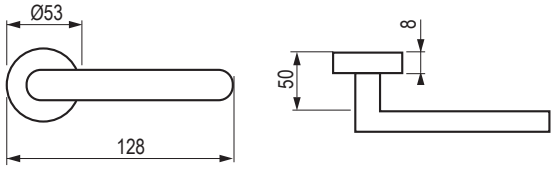

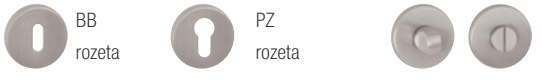

matná nehrdzavejúca oceľ		
BB	PZ	WC
248280	**248281**	**423556**

Vision M3 EN 1802 TR. 3

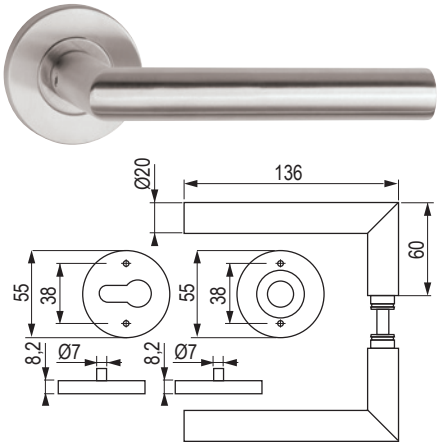

- Jednoduchá, pevná montáž EASY-FIX (skrutky 7 mm).
- Tr. 3 je vhodná do priestorov so stredným zaťažením – napr. kancelárie.
- Nehrdzavejúca oceľ je vysoko odolná proti korózii.

BB rozeta | PZ rozeta | WC súprava rozety

matná nehrdzavejúca oceľ

BB	PZ	WC
424515	424518	424519

Vision M4 EN 1906 TR. 4

PROTIPOŽÁRNÍ FS

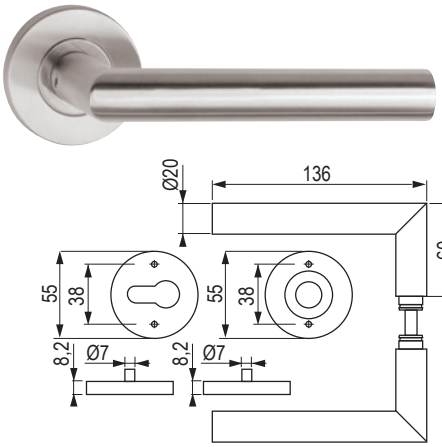

- Jednoduchá, pevná montáž EASY-FIX (skrutky 7 mm).
- Protipožiarne kovanie.
- Nehrdzavejúca oceľ je vysoko odolná proti korózii.

BB rozeta | PZ rozeta | WC súprava rozety

matná nehrdzavejúca oceľ

BB	PZ	WC
424520	**424523**	**424524**

BLOCK H1807M3 / EN 1906 TR. 3



- Tr. 3 je vhodná do priestorov so stredným zaťažením – napr. kancelárie, školy, úrady.
- Nehrdzavejúca oceľ je vysoko odolná proti korózii.

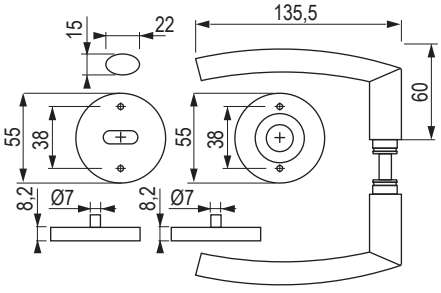

BB rozeta | PZ rozeta | WC súprava rozety

matná nehrdzavejúca oceľ

BB	PZ	WC
422580	422585	422586

Carla Square SQUARE HR H 1617 KS / EN 1906 TR.3



- Tr. 3 je vhodná do priestorov so stredným zaťažením – napr. kancelárie, školy, úrady.
- Nehrdzavejúca oceľ je vysoko odolná proti korózii.

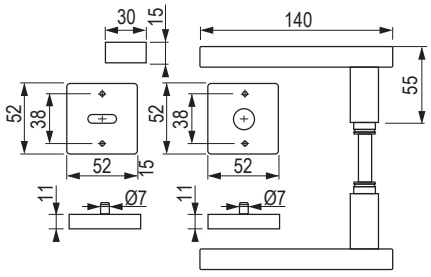

BB rozeta | PZ rozeta | WC súprava rozety

matná nehrdzavejúca oceľ

BB	PZ	WC
422610	**422613**	**422614**

moderné kovanie

TWIN

Pro HR 572010



Pri objednaní je možné dodať listelu podľa konkrétnej požiadavky.

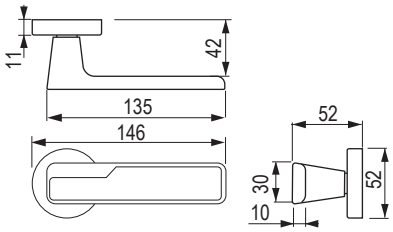

 BB rozeta

 PZ rozeta

 WC súprava rozety

čierny mat			matný nikel		
BB	PZ	WC	BB	PZ	WC
489541	**509302**	**489563**	**509303**	**509304**	**509305**

Cube C 1687 HR



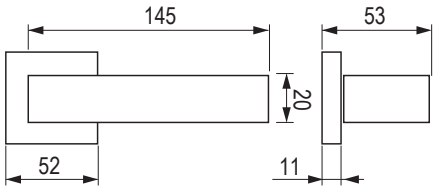

 BB rozeta

 PZ rozeta

 WC súprava rozety

čierny mat		
BB	PZ	WC
497013	**497014**	**497015**

Race P 1601 HR



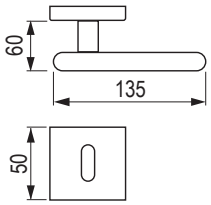

 BB rozeta

 PZ rozeta

 WC súprava rozety

čierny mat			matný nikel		
BB	PZ	WC	BB	PZ	WC
452546	**452547**	**452548**	**363264**	**363648**	**363649**

Ice P 1540 HR



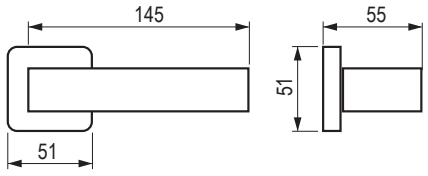

 BB rozeta

 PZ rozeta

 WC súprava rozety

čierny mat			matný nikel		
BB	PZ	WC	BB	PZ	WC
452460	**452461**	**452462**	**423368**	**423369**	**423370**

Via -S HR C2124



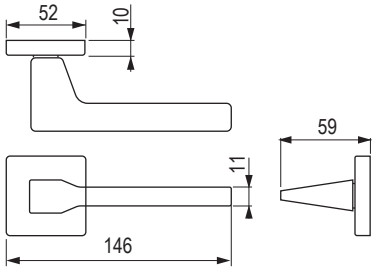



BB rozeta | PZ rozeta | WC súprava rozety

čierny mat			matný nikel		
BB	PZ	WC	BB	PZ	WC
452565	452567	452569	452566	452568	452570

Irus C7112



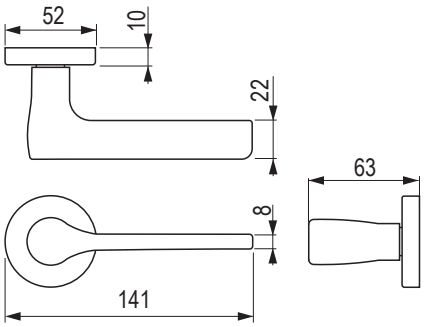



BB rozeta | PZ rozeta | WC súprava rozety

čierny mat			matný nikel		
BB	PZ	WC	BB	PZ	WC
452466	452468	452470	452467	452469	452471

Luck HX 8586 HR



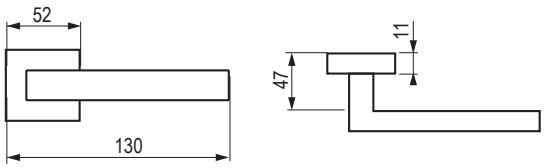

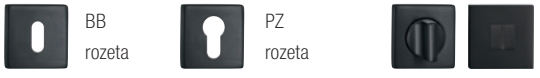

BB rozeta | PZ rozeta | WC súprava rozety

čierny mat			matný nikel		
BB	PZ	WC	BB	PZ	WC
452486	**452487**	**452488**	**248296**	**248297**	**248298**

historické kovanie

TWIN

Alt Wien PW 3000





WC súprava

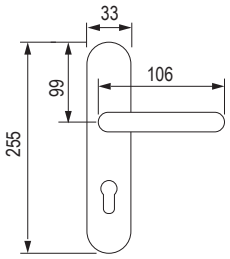

	72 mm					90 mm				
farba	BB	PZ	WC	KPZL[1)]	KPZR[1)]	BB	PZ	WC	KPZL[1)]	KPZR[1)]
lesklá mosadz lakovaná	**422321**	**422363**	**422377**	**422347**	**422355**	**422322**	**422364**	**422378**	**422348**	**422356**
mosadz patina lakovaná – matný povrch	**422323**	**422365**	**422379**	**509306**	**509307**	**422324**	**422366**	**422380**	**509311**	**509310**
lesklý chróm	**422325**	**422367**	**422381**	**422351**	**422359**	**422326**	**422368**	**422382**	**422352**	**422360**
matný chróm	**422327**	**422369**	**422383**	**422353**	**422361**	**422328**	**422370**	**422384**	**422354**	**422362**
staromosadz	**452374**	**452379**	**452382**	**509309**	**509308**	**452375**	**452380**	**452383**	**509313**	**509312**

[1)] kombinácia kľučka a guľa

Alt Wien PW 3000

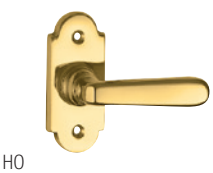

HO

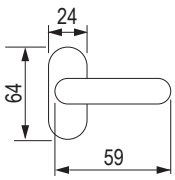

lesklá mosadz	patinovaná mosadz	staromosadz	lesklý chróm	matný chróm
HO	HO	HO	HO	HO
422341	**422342**	**422346**	**422344**	**422345**

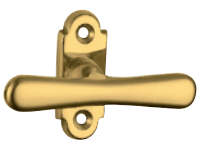

FO

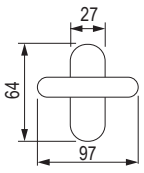

lesklá mosadz	patinovaná mosadz	staromosadz	lesklý chróm	matný chróm
FO	FO	FO	FO	FO
422329	**509314**	**422334**	**422332**	**422333**

ALT Wien HTSI W3 DEF


DEF




DEF




DEF

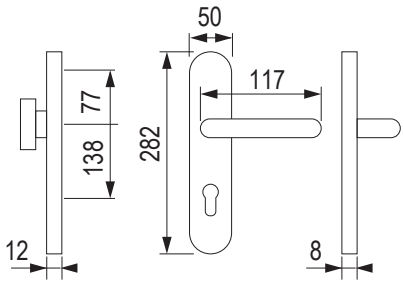

- matný chróm (prekrytka je CH – chróm lesklý)
- staromosadz (prekrytka je Z – zirkónium)

	72 mm				90 mm				92 mm			
farba	KPZL[1)]	KPZR[1)]	PZL	PZR	KPZL[1)]	KPZR[1)]	PZL	PZR	KPZL[1)]	KPZR[1)]	PZL	PZR
lesklá mosadz lakovaná	**422273**	**422280**	**422287**	**422294**	**422274**	**422281**	**422288**	**422295**	**422275**	**422282**	**422289**	**422296**
mosadz patina lakovaná – matný povrch	×	×	×	×	×	×	×	×	×	×	×	×
lesklý chróm	×	×	×	×	×	×	×	×	×	×	×	×
matný chróm	×	×	×	×	422276	422283	422290	422297	422277	422284	422291	422298
staromosadz	**452350**	**452353**	**452356**	**452359**	**452351**	**452354**	**452357**	**452360**	**452352**	**452355**	**452358**	**452361**

[1)] kombinácia kľučka a guľa

Alt Wien PW 3000


FT

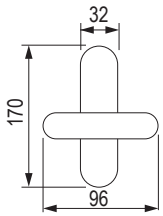

lesklá mosadz	patinovaná mosadz	staromosadz	lesklý chróm	matný chróm
FT	FT	FT	FT	FT
422335	422336	422340	422338	422339


RO

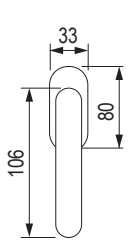

lesklá mosadz	patinovaná mosadz	staromosadz	lesklý chróm	matný chróm
RO	RO	RO	RO	RO
422371	422372	422376	422374	422375

historické kovanie

TWIN

Elegant BA 1220





WC súprava

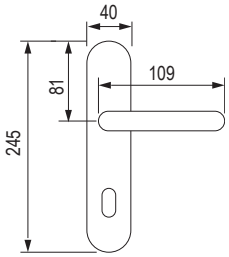

	72 mm					90 mm				
farba	BB	PZ	WC	KPZL/R[1]	KPZR[1]	BB	PZ	WC	KPZL/R[1]	KPZR[1]
matný chróm	423192	423228	423240	423204	423216	423193	423229	423241	423205	423217
matný nikel	**423194**	**423230**	**423242**	**423206**	**423218**	**423195**	**423231**	**423243**	**423207**	**423219**
lesklý chróm	423190	423226	423238	423202	423214	423191	423227	423239	423203	423215
mosadz patina lakovaná – matný povrch	423186	423222	423234	423198	423210	423187	423223	423235	423199	423211
lesklá mosadz lakovaná	423184	423220	423232	423196	423208	423185	423221	423233	423197	423209
matná mosadz lakovaná	423188	423224	423236	423200	423212	423189	423225	423237	423201	423213
staromosadz	452434	452436	452438	509317	509316	452435	452437	452439	509319	509318

[1] kombinácia kľučka a guľa

Elegant BA 1225



HO

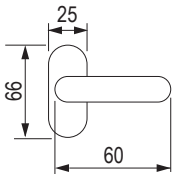

matný nikel	lesklý chróm	mosadz patina lakovaná matný povrch	lesklá mosadz lakovaná	matná mosadz lakovaná	staromosadz
HO	HO	HO	HO	HO	HO
509321	509322	509323	509324	509325	509326



FO

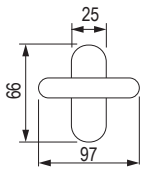

matný nikel	lesklý chróm	mosadz patina lakovaná matný povrch	lesklá mosadz lakovaná	matná mosadz lakovaná	staromosadz
FO	FO	FO	FO	FO	FO
509327	509328	509329	509330	509331	509332

DAVID/Elegant HTSI P4500 DEF

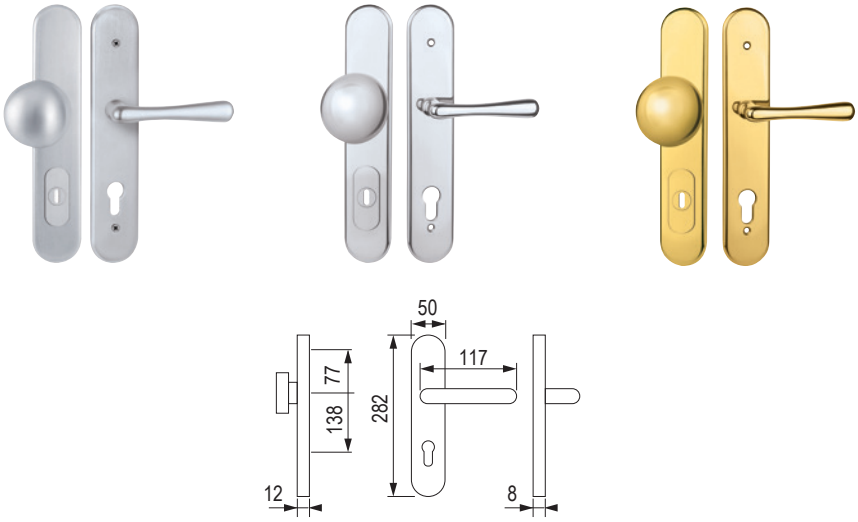

	72 mm				90 mm				92 mm			
farba	KPZL[1]	KPZR[1]	PZL	PZR	KPZL[1]	KPZR[1]	PZL	PZR	KPZL[1]	KPZR[1]	PZL	PZR
matný chróm	422846	422853	422860	422867	422847	422854	422861	422868	422848	422855	422862	422869
lesklý chróm	×	×	×	×	422844	422851	422858	422865	422845	422852	422859	422866
lesklá mosadz lakovaná	×	×	×	×	422842	422849	422856	422863	422843	422850	422857	422864

[1] kombinácia kľučka a guľa

Elegant BA 1225

FT



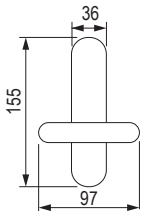

matný nikel	lesklý chróm	mosadz patina lakovaná matný povrch	lesklá mosadz lakovaná	matná mosadz lakovaná	staromosadz
FT	FT	FT	FT	FT	FT
509335	509336	509337	509338	509339	509340

RO



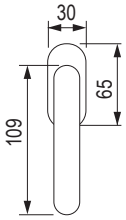

matný nikel	lesklý chróm	mosadz patina lakovaná matný povrch	lesklá mosadz lakovaná	matná mosadz lakovaná	staromosadz
RO	RO	RO	RO	RO	RO
509341	509342	509343	509344	509345	509346

bezpečnostné kovanie

Harmonia HTSI DEF



BEZPEČNOSTNÝ

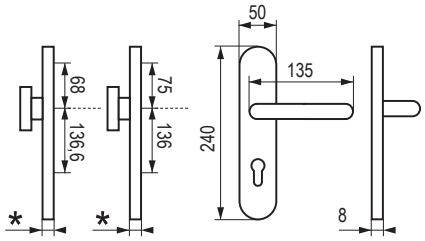

farba	72 mm	90 mm	92 mm
čierny mat	**509348**	**509349**	**509350**
elox imitácia nehrdzavejúcej ocele F9	**509351**	**509352**	**509353**

- * hrúbka štítku s DEF 15 mm, bez DEF 12 mm
- priestor pre cylindr. vložku v prekrytke DEF 12 – 18 mm

Columbus Vision H2087 DEF



BEZPEČNOSTNÝ

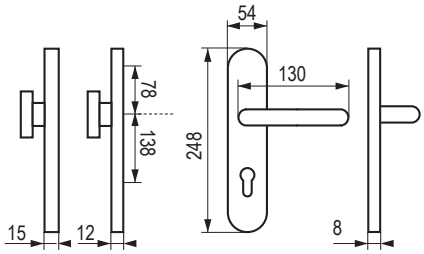

farba	72 mm	92 mm
matná nehrdzavejúca oceľ	**422677**	**422685**

- priestor pre cylindr. vložku v prekrytke DEF 16 mm

Columbus Carla HR H2094 DEF

BEZPEČNOSTNÝ



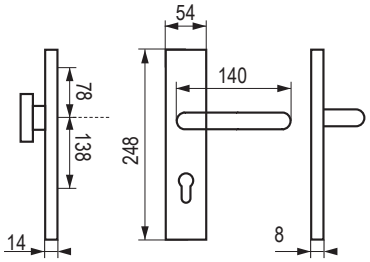

farba	72 mm	92 mm
matná nehrdzavejúca oceľ	**422647**	**422653**

Eidos HTSI DEF



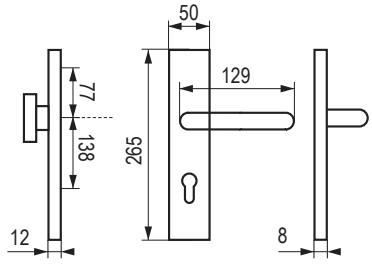

	72 mm			
farba	KPZL	KPZR	PZL	PZR
čierny mat	**423079**	**423093**	**423121**	**423204**
matný chróm	**423082**	**423096**	**423124**	**423206**
	90 mm			
čierny mat	**423080**	**423094**	**423108**	**423122**
matný chróm	**423083**	**423097**	**423111**	**423125**
	92 mm			
čierny mat	**423081**	**423095**	**423109**	**423123**
matný chróm	**423084**	**423098**	**423112**	**423126**

- prekrytka je – chróm lesklý

Mušľa Oválna





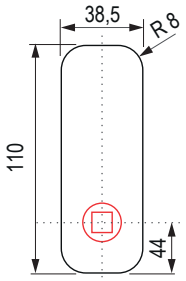

frézovací otvor
hĺbka 11 mm

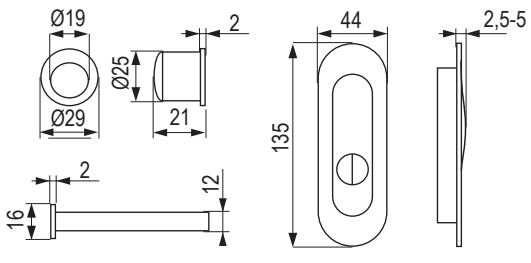

farba	mušľa UGL	súprava BB	súprava PZ	súprava WC
inox chróm	**509371**	509372	509373	509374
matný nikel	**509375**	509376	509377	509378
matný chróm	**509379**	509380	509381	509382
čierny mat	**509383**	509384	509385	508803

- SÚPRAVA OBSAHUJE: 2× mušľa Quatro, zámok, manetta
- mušľa UGL obsahuje: 1 kus mušľa

Mušľa Quatro





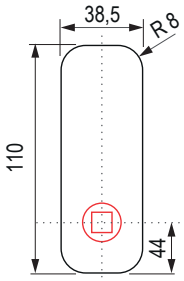

frézovací otvor
hĺbka 11 mm

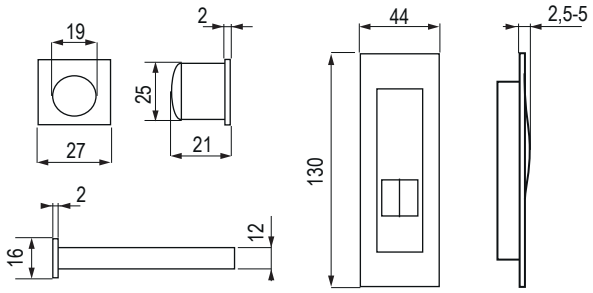

farba	mušľa UGL	súprava BB	súprava PZ	súprava WC
inox chróm	**509386**	509387	509388	509389
matný nikel	**471188**	509390	509391	509392
matný chróm	**509393**	509394	509395	509396
čierny mat	**509397**	509398	509399	509400

- SÚPRAVA OBSAHUJE: 2× mušľa Quatro, zámok, manetta
- mušľa UGL obsahuje: 1 kus mušľa

bezpečnostné kovanie

TWIN

Madlo BF 118000 ROVNÉ



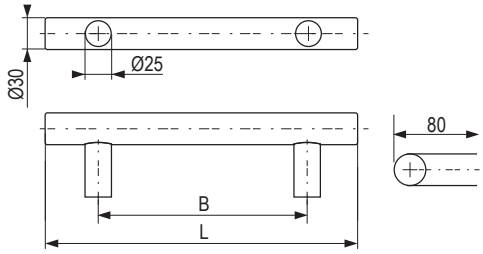

kód	farba	rozstup (mm)	dĺžka (mm)
423730	matná nehrdzavejúca oceľ	210	300
423734		210	350
423738		200	400
423742		210	400
423746		300	400
423750		300	500
423754		400	500
423758		400	600
423762		500	800
423766		600	800
423682		700	1000
423686		800	1000
423694		900	1200
423690		1000	1200
423698		1000	1400
423702		1200	1400
423706		1100	1500
423710		1300	1600
423714		1400	1600
423718		1500	1800
423722		1600	1800
423726		1800	2000

kód	farba	rozstup (mm)	dĺžka (mm)
423728	čierny mat	210	300
423732		210	350
423736		200	400
423740		210	400
423744		300	400
423748		300	500
423752		400	500
423756		400	600
423760		500	800
423764		600	800
423680		700	1000
423684		800	1000
423692		900	1200
423688		1000	1200
423696		1000	1400
423700		1200	1400
423704		1100	1500
423708		1300	1600
423712		1400	1600
423716		1500	1800
423720		1600	1800
423724		1800	2000

- balenie obsahuje 1 kus držadla a montážny materiál

ℹ pre povrch čierny mat v prípade objednávkového tovaru môže byť termín dodania 4 – 5 týždňov

Madlo FHR 118031 ROVNÉ



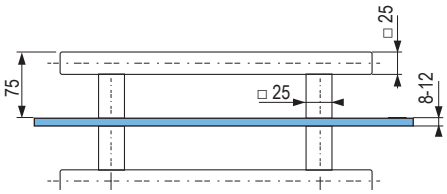

kód	farba	rozstup (mm)	dĺžka (mm)
423835	matná nehrdzavejúca oceľ	210	300
423839		210	400
423843		300	500
423847		400	600
423851		600	800
423827		900	1200
423831		1300	1600
423833	čierny mat	210	300
423837		210	400
423841		300	500
423845		400	600
423849		600	800
423825		900	1200
423829		1300	1600

- balenie obsahuje 1 pár držadla a montážny materiál pre drevené aj sklenené dvere

ℹ pre povrch čierny mat v prípade objednávkového tovaru môže byť termín dodania 4 – 5 týždňov

Dverový záves 100/15



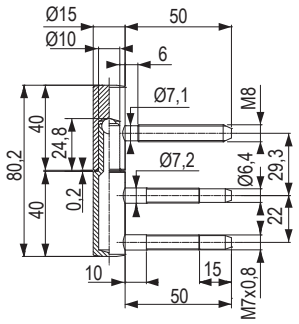

matný nikel	čierny mat
509430	**501581**

závesy pre bezfalcové dvere

K2460, pre stredne ťažké bezfalcové dvere



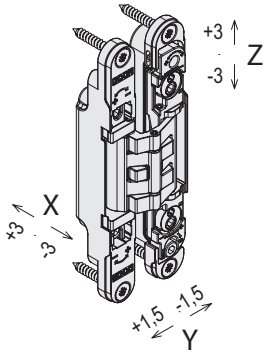

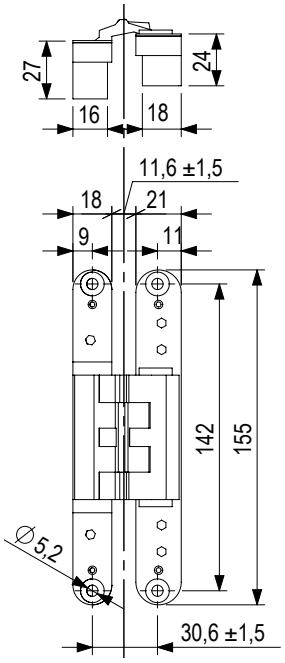

dverová časť zárubňová časť

kód	popis	farba
401655	záves K2460	satin chróm
402478	záves K2460	satin nikel
255978	držiak závesu K2460 do oceľovej zárubne[1]	
255979	príchyt závesu K2460 pre obložkové zárubne[1]	
256292	príchyt závesu K2460 pre obložkové zárubne + skrutka[1]	
256293	príchyt závesu K2460 pre obložkové zárubne + skrutka + miska[1]	

[1] príslušenstvo str. 17.26

Výhody závesu:
- používateľsky komfortné nastavenie vo všetkých 3 smeroch
- montážne otvory závesu zhodné s najbežnejšími závesmi na trhu
- elegantný dizajn

Technická špecifikácia závesu:
- minimálna hrúbka dverí: 25 mm
- nosnosť pre 2 závesy: 60 kg
- 3 závesy: 52 kg
- rozmer dverí: 600/900 × 2 100 mm

Nastavenie vo všetkých 3 smeroch:
- výškové (Z): ± 3 mm
- pravoľavé (X): ± 3 mm
- predozadné (Y): ± 1,5 mm

K5080, pre ťažké bezfalcové dvere



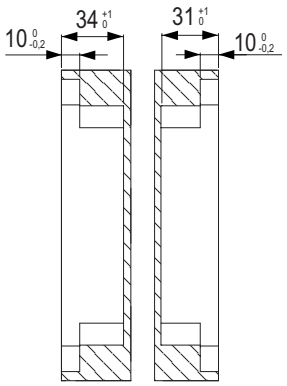

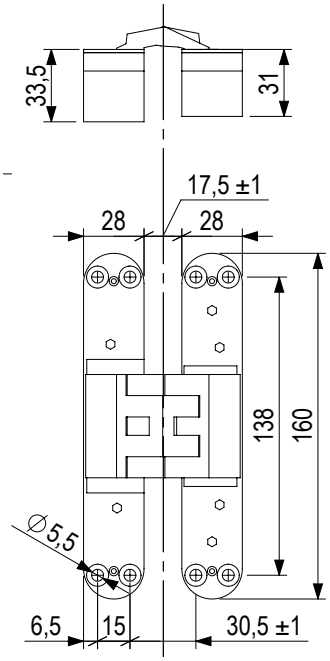

dverová časť zárubňová časť

kód	popis	farba
255980	záves K5080	satin chróm
255981	záves K5080	satin nikel
255982	držiak závesu do oceľovej zárubne[1]	
255983	príchyt závesu pre obložkové zárubne[1]	

[1] príslušenstvo str. 17.26

Výhody závesu:
- používateľsky komfortné nastavenie vo všetkých 3 smeroch
- montážne otvory závesu zhodné s najbežnejšími závesmi na trhu
- nadčasový dizajn

Technická špecifikácia závesu:
- minimálna hrúbka dverí: 40 mm
- nosnosť pre závesy: 80 kg
- rozmer dverí: 600/900 × 2 100 mm

Nastavenie vo všetkých 3 smeroch:
- výškové (Z): ± 3 mm
- pravoľavé (X): ± 3 mm
- predozadné v ± 1 mm

závesy pre bezfalcové dvere

K6200, pre bezfalcové dvere



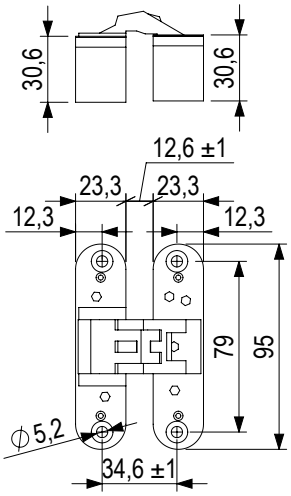

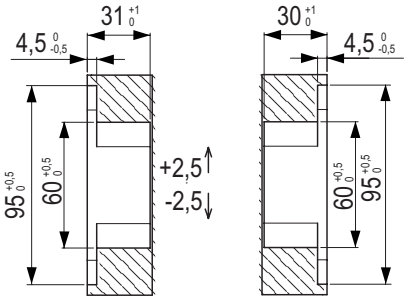

kód	popis	farba
255984	záves K6200	satin chróm
255985	záves K6200	satin nikel
255986	príchyt obložkovej zárubne[1]	

[1] príslušenstvo str. 17.27

- **Výhody závesu:**
- používateľsky komfortné nastavenie vo všetkých 3 smeroch
- protipožiarne prevedenie
- dizajn

- **Technická špecifikácia závesu:**

• minimálna hrúbka dverí:	32 mm	
• nosnosť pre 2 závesy:	45 kg	výška dverí do 2 100 mm
• nosnosť pre 3 závesy:	60 kg	výška dverí do 2 100 mm
• nosnosť pre 4 závesy:	60 kg	výška dverí nad 2 100 mm

- **Nastavenie vo všetkých 3 smeroch:**

• výškové (Z):	± 2,5 mm
• pravoľavé (X):	± 3 mm / ± 2 mm
• predozadné (Y):	± 1 mm

K6400, pre bezfalcové dvere

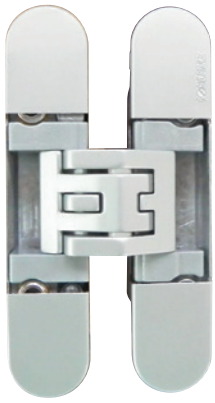

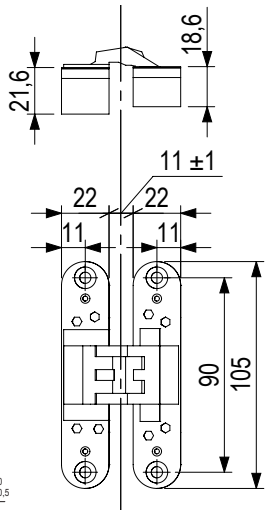

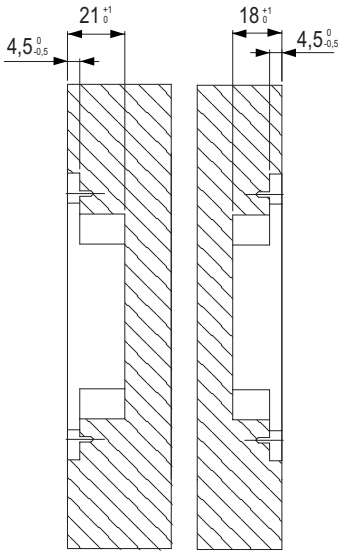

kód	popis	farba
267620	záves K6400	satin chróm
267703	záves K6400 satin nikel	satin nikel

- **Výhody závesu:**
- používateľsky komfortné nastavenie vo všetkých 3 smeroch
- dizajn

- **Technická špecifikácia závesu:**

• minimálna hrúbka dverí:	30 mm	
• nosnosť pre 2 závesy:	30 kg	výška dverí do 2 100 mm
• nosnosť pre 3 závesy:	45 kg	výška dverí do 2 100 mm

- **Nastavenie vo všetkých 3 smeroch:**

• výškové (Z):	± 2,5 mm
• pravoľavé (X):	+ 3 mm / – 2 mm
• predozadné (Y):	± 1 mm

závesy pre bezfalcové dvere

K6100, pre ľahké skriňové bezfalcové dvere



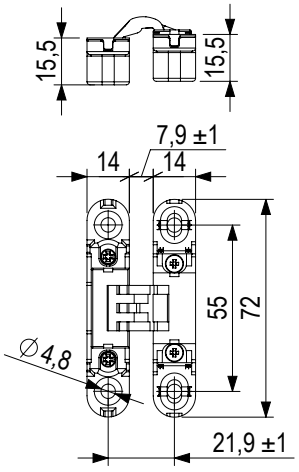

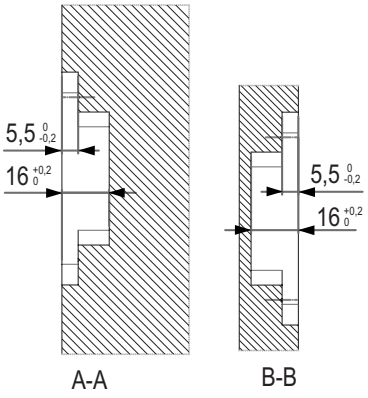

kód	popis	popis
255989	záves K6100	satin chróm

- **Výhody závesu:**
- používateľsky komfortné nastavenie vo všetkých 3 smeroch
- možno použiť pre hrúbku dverí od 18 mm

- **Technická špecifikácia závesu:**
- minimálna hrúbka dverí: 18 mm
- nosnosť pre 2 závesy: 10,5 kg max. výška dverí 1 000 mm
- nosnosť pre 3 závesy: 10,5 – 14 kg max. výška dverí 1 500 mm
- nosnosť pre 4 závesy: 14 – 19 kg max. výška dverí 2 000 mm

- **Nastavenie vo všetkých 3 smeroch:**
- výškové (Z): ± 1,5 mm
- pravoľavé (X): ± 1,5 mm
- predozadné (Y): ± 1 mm

Symbio 22, pre bezfalcové dvere



frézovanie dverí a zárubní pre záves Symbio 22

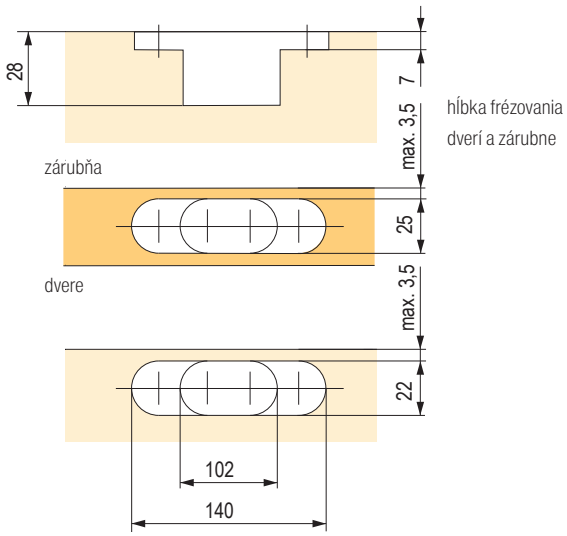

kód	popis	popis
256674	záves Symbio 22	matný chróm

- Skrytý záves pre bezfalcové dvere nastaviteľný vo všetkých 3 smeroch.

- **Technická špecifikácia závesu:**
- minimálna hrúbka dverí: 28 mm
- nosnosť pre 2 závesy: 40 kg výška dverí do 1 600 mm

- Pre dvere vyššie ako 1 600 mm odporúčame použiť 3 závesy.

- **Nastavenie vo všetkých 3 smeroch:**
- výškové (Z): ± 1,5 mm
- pravoľavé (X): ± 2 mm
- predozadné (Y): ± 1,5 mm

závesy pre bezfalcové dvere – príslušenstvo

Držiak závesu K2460



kód	popis
255978	držiak závesu K2460 do oceľovej zárubne

Príchyt závesu K2460

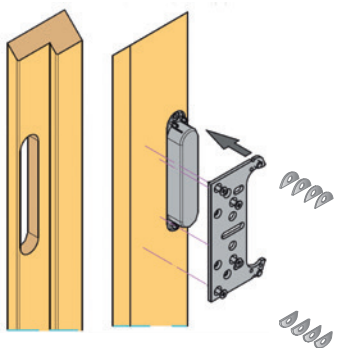

kód	popis
255979	príchyt závesu K2460 pre obložkové zárubne

Príchyt závesu K2460 / K5080

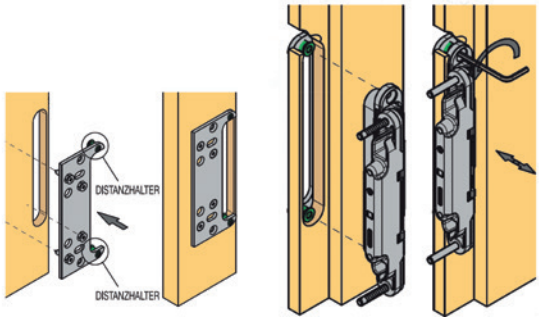

kód	popis
256292	príchyt závesu K2460 pre obložkové zárubne s dištančnou skrutkou
256294	príchyt závesu K5080 pre obložkové zárubne s dištančnou skrutkou

Príchyt závesu K2460 / K5080

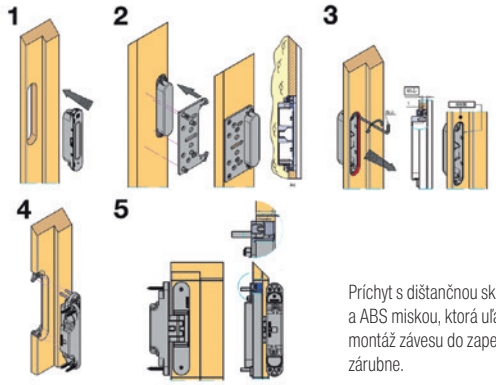

Príchyt s dištančnou skrutkou a ABS miskou, ktorá uľahčuje montáž závesu do zapenenej zárubne.

kód	popis
256293	príchyt závesu K2460 pre obložkové zárubne + skrutka + miska
256295	príchyt závesu K5080 pre obložkové zárubne + skrutka + miska

Držiak závesu K5080

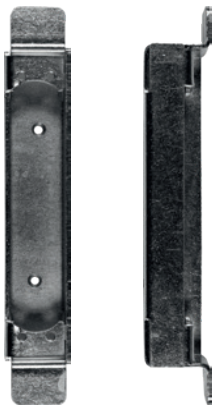

kód	popis
255982	držiak závesu K5080 do oceľovej zárubne

Príchyt závesu K5080

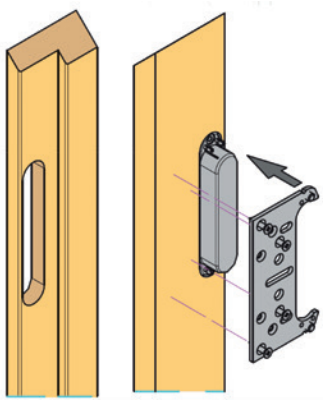

kód	popis
255983	príchyt závesu K5080 pre obložkové zárubne

závesy pre bezfalcové dvere – príslušenstvo

Príchyt závesu 6200

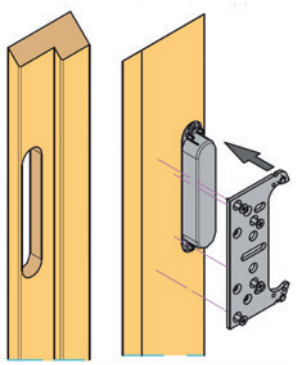

kód	popis
255986	príchyt závesu K6200 pre obložkové zárubne

Náš TIP: Vedeli ste, že si môžete zapožičať montážne šablóny pre závesy Kubica? Informujte sa o tejto službe na Zákazníckom servise (kontakty nájdete na www.demos-trade.com alebo na obálke katalógu).

šablóny pre bezfalcové dvere

Šablóny

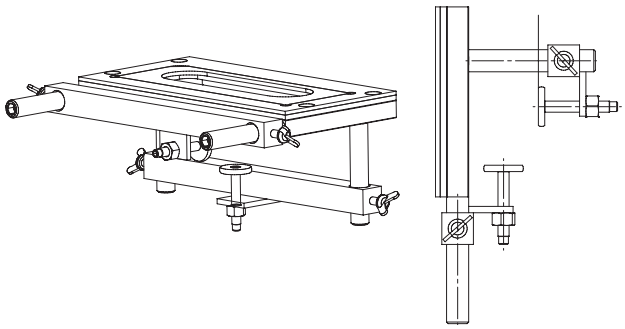

kód	popis
256045	montážna šablóna – univerzálny rám
256046	šablóna – vklad pre záves K2460

- montážna šablóna pre záves Kubica
- **Šablóna obsahuje:**
- univerzálny rám
- vklad podľa typu závesu

Montážna šablóna umožňuje presné vyfrézovanie montážnych otvorov pre skryté závesy.

Šablóny

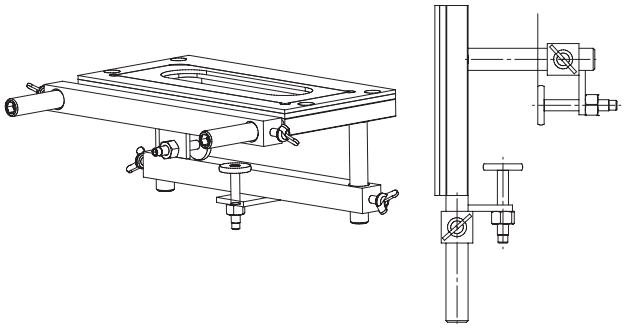

kód	popis
256045	montážna šablóna – univerzálny rám
256047	šablóna – vklad pre záves K5080

- montážna šablóna pre záves Kubica
- **Šablóna obsahuje:**
- univerzálny rám
- vklad podľa typu závesu

Montážna šablóna umožňuje presné vyfrézovanie montážnych otvorov pre skryté závesy.

Šablóny

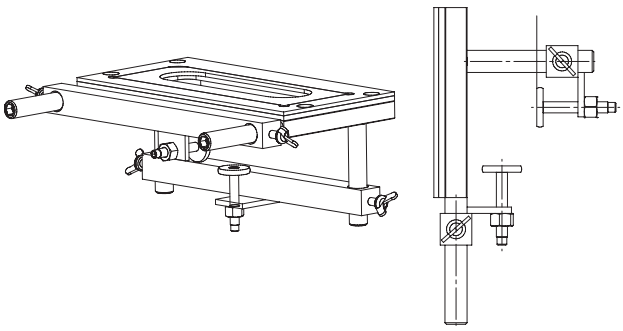

kód	popis
256045	montážna šablóna – univerzálny rám
256048	šablóna – vklad pre záves K6200

- montážna šablóna pre záves Kubica
- **Šablóna obsahuje:**
- univerzálny rám
- vklad podľa typu závesu

Montážna šablóna umožňuje presné vyfrézovanie montážnych otvorov pre skryté závesy.

Šablóny

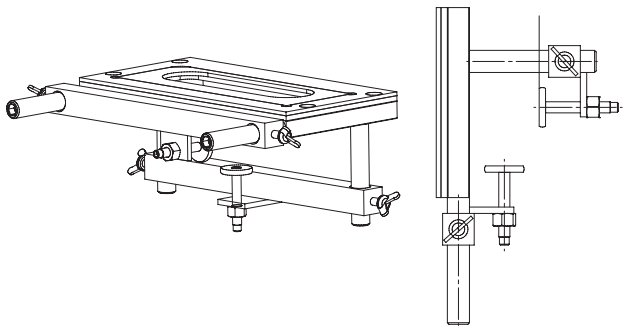

kód	popis
256045	montážna šablóna – univerzálny rám
268077	šablóna – vklad pre záves K6400

- montážna šablóna pre záves Kubica
- **Šablóna obsahuje:**
- univerzálny rám
- vklad podľa typu závesu

Montážna šablóna umožňuje presné vyfrézovanie montážnych otvorov pre skryté závesy.

kovanie pre polodrážkové dvere

Záves SZ 82

- kompletný záves nastaviteľný v troch smeroch

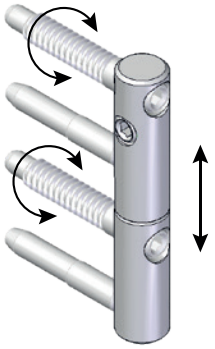

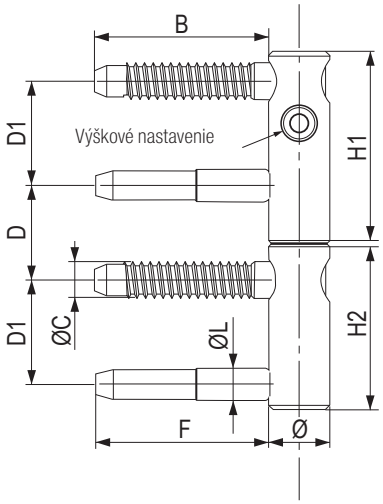

kód	farba	priemer závesu	výška H1	výška H2	rozstup D	dĺžka svorníka B	rozstup D	rozstup D1	dĺžka tŕňa F	P	priemer C	priemer I	verzia
256661	zinok žltý	14	44	38	21	40	21	24	40	40	8,2	7,3	štandard
256662	zinok biely	14	44	38	21	40	21	24	40	40	8,2	7,3	štandard
256663	zinok žltý	16	44	38	21	40	24	24	40	40	8,2	7,3	štandard
256664	zinok biely	16	44	38	21	40	24	24	40	40	8,2	7,3	štandard
256665	zinok žltý	20	58	54	29	59	32	32	55	120	9,3	8,7	štandard
256666	zinok biely	20	58	54	29	59	32	32	55	120	9,3	8,7	štandard
259507	zinok žltý	20	58	54	29	59	32	32	55	120	9,3	8,7	poistka proti demontáži
259508	zinok biely	20	58	54	29	59	32	32	55	120	9,3	8,7	poistka proti demontáži

ℹ Odporúčame použiť 3 ks závesu na jedny dvere. Údaje v tabuľke sú uvedené v mm.

Krytka závesov SZ 82



kód	farba	priemer závesu (mm)	priemer krytky (mm)	výška (mm)
256668	matný nikel	14	15	48
256669	imitácia nehrdzavejúcej ocele	14	15	48
256670	matný chróm	16	17	48
256671	matný nikel	16	17	48
256672	imitácia nehrdzavejúcej ocele	16	17	48
256673	matný chróm	20	22	48

kovanie pre polodrážkové dvere

Šablóna pre montáž závesov SZ 82

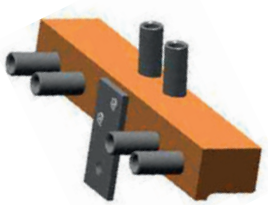

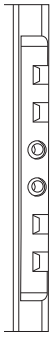

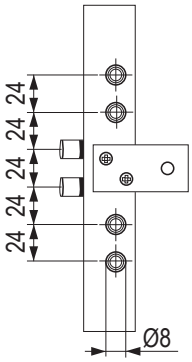

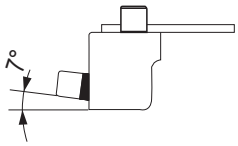

kód	popis
257211	šablóna pre montáž závesov SZ 82 s priemerom 14 – 16 mm
279212	šablóna pre montáž závesov SZ 82 s priemerom 20 mm

Záves SZ 150R



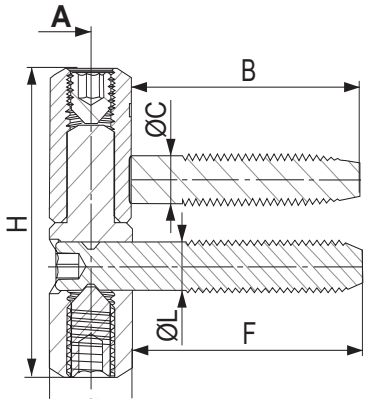

kód	farba	priemer závesu (mm)	výška H (mm)	dĺžka B/F (mm)	rozstup D (mm)	priemer C/I (mm)
256658	zinok žltý	14	48	39	13,7	7,5
256659	zinok biely	14	48	39	13,7	7,5

- kompletný záves nastaviteľný výškovo a predozadne

dverové kovanie – príslušenstvo

Cylindrické vložky STAR 50S



nikel lesk	rozmery (mm)
424284	30/35
424293	30/35 s gombíkom
424285	30/40
424286	30/45
424287	30/50
424288	40/40
424289	40/50
424290	40/55
424292	45/50
424291	45/45

- 3 predĺžené kľúče v súprave

Cylindrické vložky 70S



BEZPEČNOSTNÝ

nikel lesk	čierny mat	rozmery (mm)
422454	**452384**	30/35
422462	**452386**	30/35 s gombíkom
422455	**452385**	30/40
×	**452387**	30/40 s gombíkom
422456	×	30/45
422457	×	30/50
422458	×	40/40
422459	×	40/55
422461	×	45/50
422460	×	45/45

- 3 predĺžené kľúče v súprave

Priezor s krytkou MOD 3



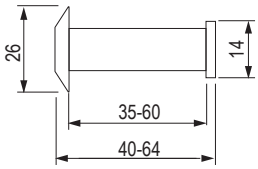

matný nikel	čierny mat
452481	**452482**

- lepšia viditeľnosť aj za šera vďaka sklenenej šošovke

Zarážka P541



mosadz patina lakovaná	matný chróm	matný nikel	mosadz lesklá lakovaná
359805	**359806**	**359807**	**359804**

Padacia lišta 103 SF

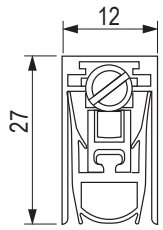

nikel lesk	rozmery (mm)
424040	630
424041	730
424042	830
424043	930
424044	1030
424045	1130

Padacia lišta 290 SF

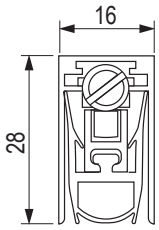

nikel lesk	rozmery (mm)
424046	630
424047	730
424048	830
424049	930
424050	1030
424051	1130

Podlahové padacie tesniace lišty sa zabudujú do spodnej hrany dverí. Pri zatváraní dverí dosadá zatvárací čap na zárubňu a vnútorný mechanizmus lišty so silikónovým tesnením k podlahe, vznikne tak dokonalé utesnenie. Výška pritlačenia sa nastaví na strane pomocou regulačnej skrutky.

Zarážka Stoppino



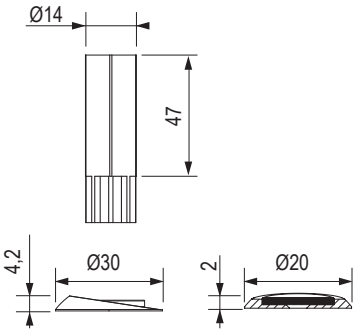

Ukážka použitia

sivá	čierna
452497	500982

- skrytá magnetická zarážka
- farba určuje vzhľad podložky, magnetický kruh uprostred má kovovú (striebornú) farbu

zadlabávacie zámky

SAG plastová strelka

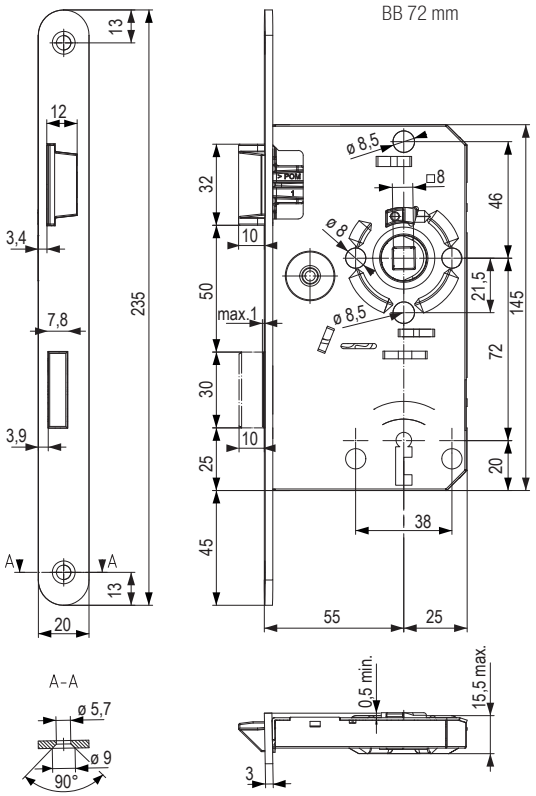

plastová strelka závora BB/72 mm		plastová strelka závora WC/78 mm	
509664	ľavý	**509665**	ľavý
509784	pravý	**509785**	pravý

- 1 západka
- orech kľučky pre krátky chod

Kovová strelka

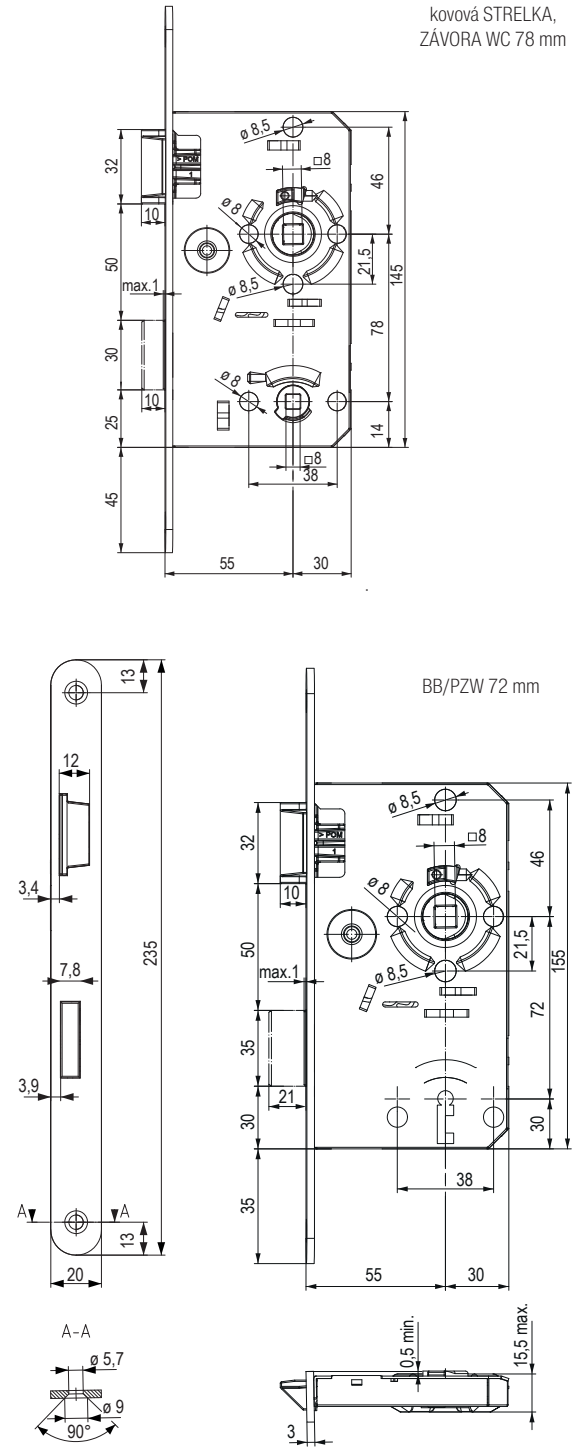

matná nehrdzavejúca oceľ

BB 72 mm		PZW 72 mm		WC 78 mm	
509769	ľavý	**509770**	ľavý	**509771**	ľavý
509786	pravý	**509787**	pravý	**509788**	pravý

- PZW – zámok s pákou
- vhodný na použitie guľa/kľučka

BMH 1000

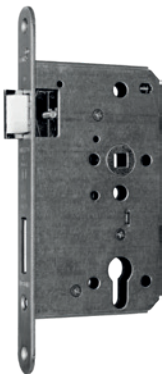

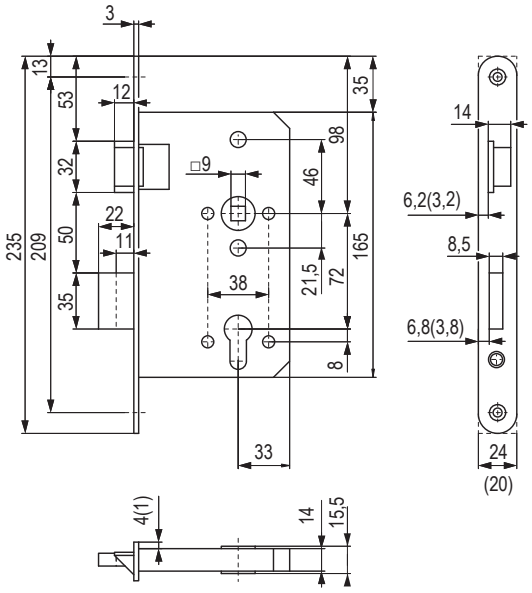

matná nehrdzavejúca oceľ	matná nehrdzavejúca oceľ
PZW ľavý	PZW pravý
422592	**422593**

- označenie zámku BMH PZW 65/72/20/0/9
- protipožiarny
- 2 západky
- iba pre cylindrickú vložku
- PZW – zámok s pákou
- vhodný na použitie guľa/kľučka

WH B2 trojcestný zámok pre vstupné dvere

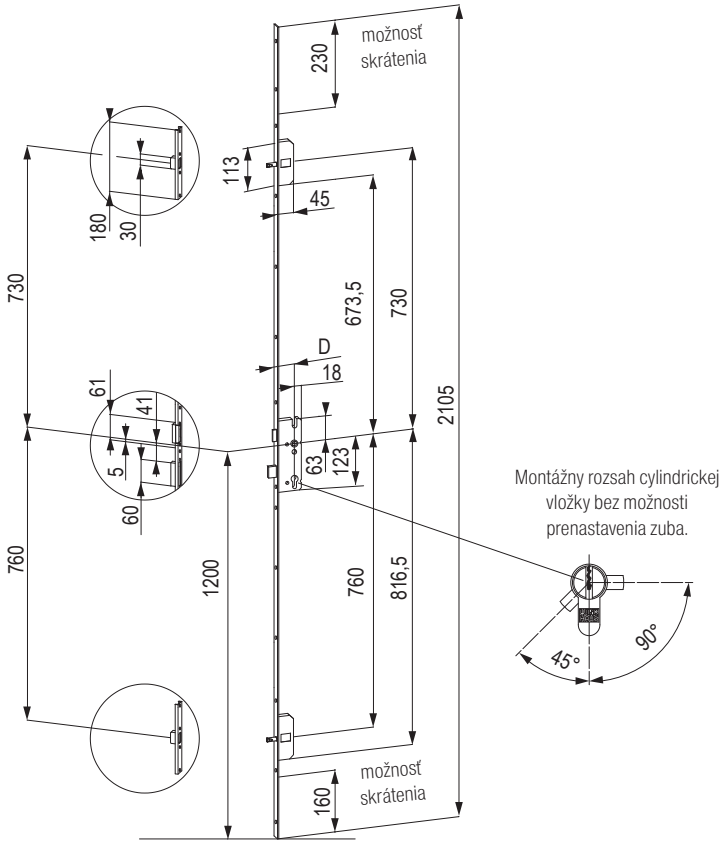

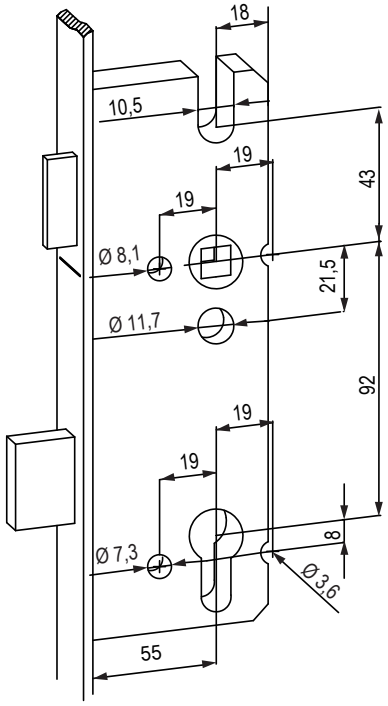

matná nehrdzavejúca oceľ

422447

Upozornenie: uvedené rozmery platia pre všetky viacbodové zámky s čapmi štandardných variantov a pre rámové prvky (bez závislosti od typu čela zámku).

zadlabávacie zámky

TWIN

B-klas magnetický zámok



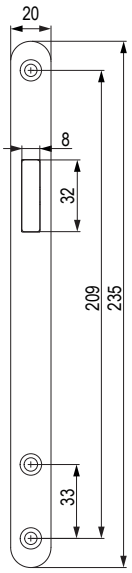

BB 72 mm

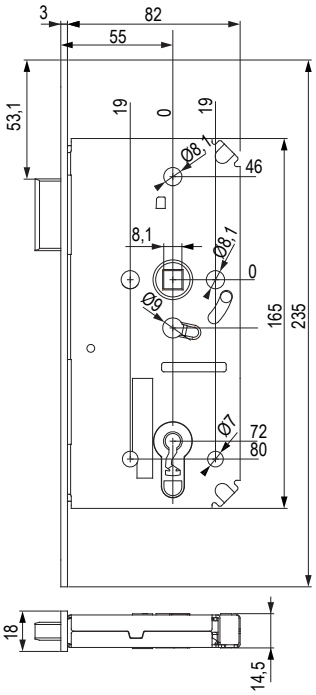

PZ 72 mm

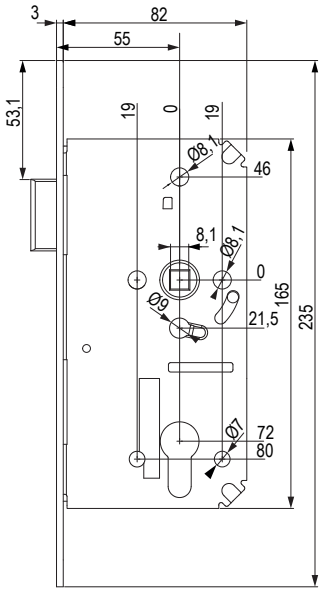

WC 78 mm

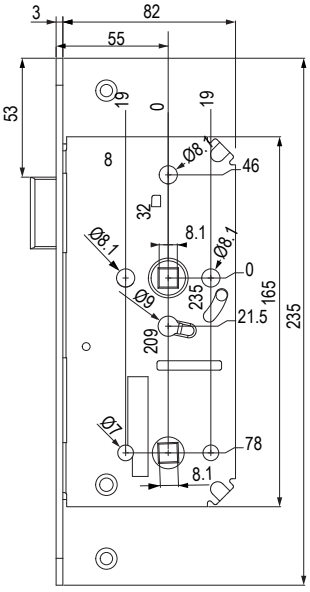

farba	BB 72 (mm)	PZ 72 (mm)	WC 78 (mm)
matný chróm	**452499**	**452501**	**452503**
čierny mat	**452498**	**452500**	**452502**

- magnetická strelka
- magnetický protikus (súčasť balenia)
- pravoľavý variant

Magnetický zámok DM1



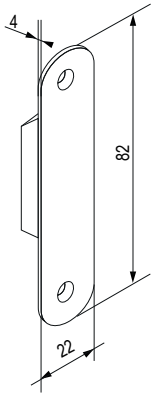

biela	sivá	čierna
509669	509670	452504

- ide o pár magnetov na zafrézovanie do krídla a zárubne
- ideálny v kombinácii bezfalcových závesov a dizajnovej úchytky/držadla
- dvere nemožno zamknúť

Protiplech pre bezfalcové dvere krátky / dlhý

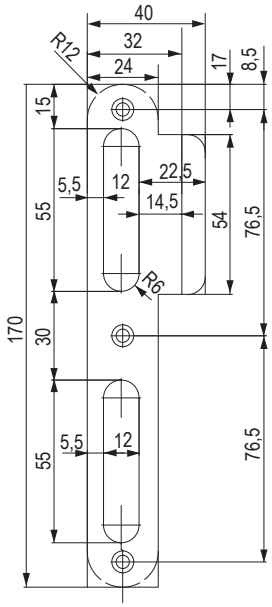

krátky		dlhý	
509766	ľavý	**509767**	ľavý
509789	pravý	**509790**	pravý

Protiplech do drevených zárubní pre falcové dvere

- vrátane upevňovacích plechov k strednému dielu zárubne

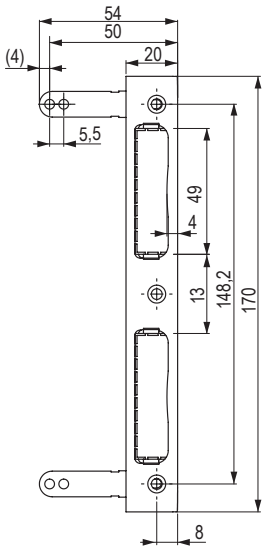

protiplech pre falcové dvere
509764

PLASTOVÁ MISKA HLBOKÁ

k protiplechu
pre bezfalcové dvere

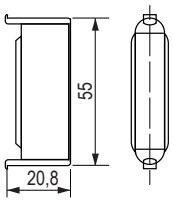

509768

PLASTOVÁ MISKA PLYTKÁ

k protiplechu
pre bezfalcové dvere

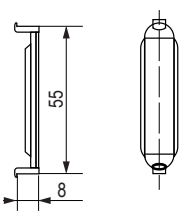

509772

dverové výstuhy

Napínacie výstuhy interiérových dverí

361457	1860
367929	2090
355813	2390
369982	2690

Možnosti veľkostí výstuhy

1860	1970–2100
2090	2200–2400
2390	2500–2700
2690	2800–3000

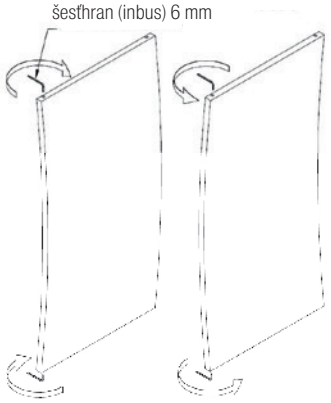

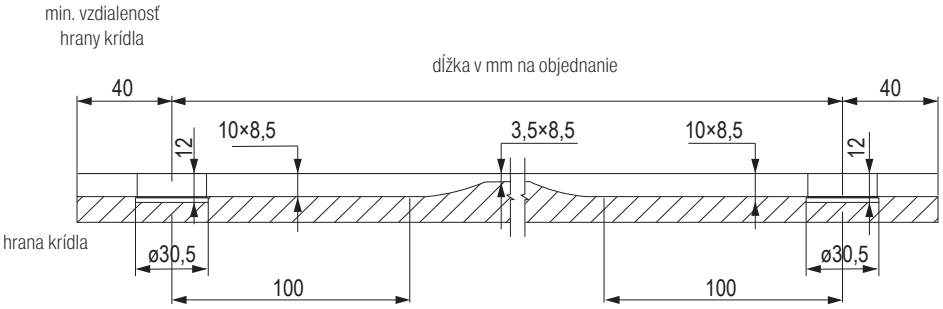

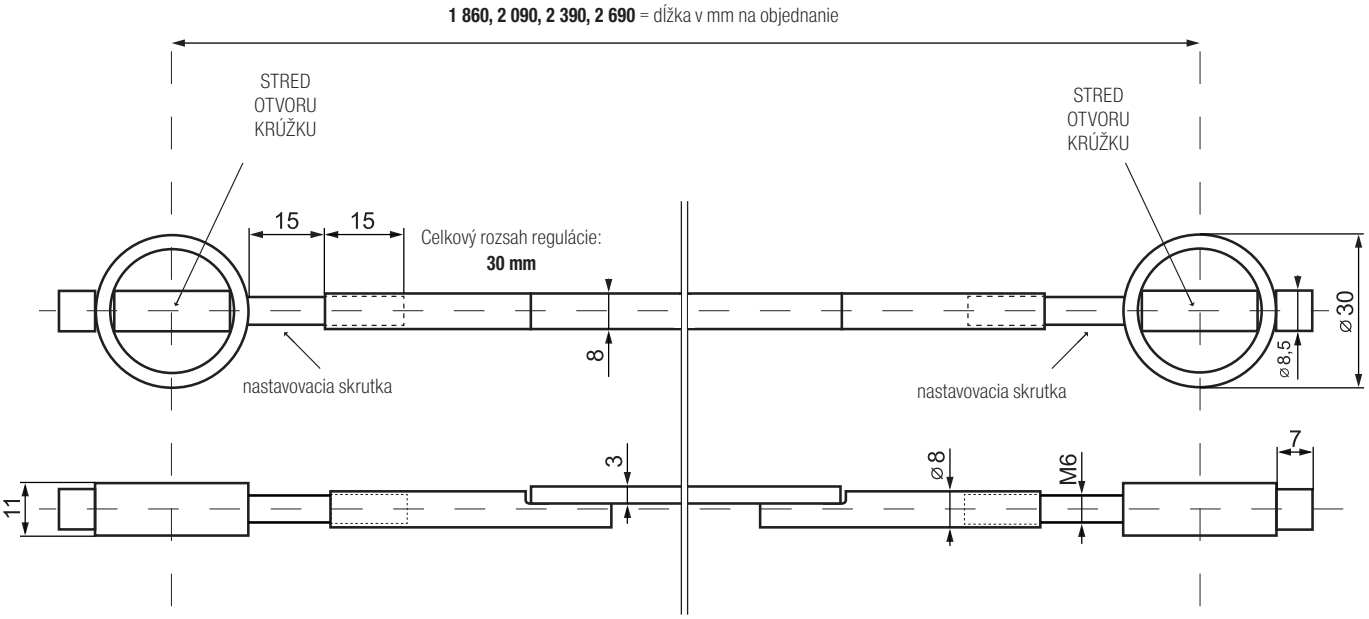

dverové výstuhy

rejstrík kódov

kód	str.
92580T	01.11
198818	01.11
405459	01.11
127781	01.11
92581T	01.11
198819	01.11
92582T	01.12
198820	01.12
205543	01.12
92585T	01.12
354224	01.12
191109	01.12
92583T	01.12
191110	01.13
92594T	01.13
92590T	01.13
92591T	01.13
397954	01.13
92592T	01.13
92593T	01.13
92584T	01.13
92596T	01.13
92597T	01.13
206011	01.13
206012	01.13
350827	01.14
350834	01.14
387304	01.14
350837	01.14
387311	01.14
350840	01.14
350830	01.14
350831	01.14
350832	01.14
350829	01.14
387310	01.14
350836	01.14
350839	01.14
350842	01.14
350828	01.14
387307	01.14
350835	01.14
350838	01.14
387312	01.14
350841	01.14
350849	01.15
350852	01.15
350853	01.15
350850	01.15
350854	01.15
350855	01.15
350856	01.15
350851	01.15
350984	01.15
350857	01.16
350858	01.16
350859	01.16
350860	01.16
350861	01.16
350862	01.16
350863	01.16
350864	01.16
92590	01.16
315856	01.17
92596	01.17
361125	01.17
92597	01.17
350869	01.17
350870	01.17
361127	01.17
350871	01.17
350868	01.17
92598	01.17
361126	01.17
92599	01.17
350865	01.17
350866	01.17
350867	01.17
350844	01.18
350843	01.18
351855	01.18
350845	01.18
350847	01.18
350848	01.18
350846	01.18
350872	01.19
350875	01.19
350874	01.19
350877	01.19
350873	01.19
350876	01.19
350865	01.19
350866	01.19
350867	01.19
92521	01.20
92528	01.20
92523	01.20
92522	01.20
499427	01.21
504238	01.21
499448	01.21
499428	01.21
499442	01.21
499447	01.21
499429	01.21
499444	01.21
499449	01.21
372387	01.21
403061	01.21
403060	01.21
499430	01.21
372384	01.21
504239	01.21
499431	01.21
499441	01.21
499445	01.21
499432	01.21
499443	01.21
499446	01.21
499433	01.21
499434	01.21
499435	01.21
499436	01.21
499437	01.21
499438	01.21
390911	01.21
499439	01.21
499440	01.21
92985	01.22
399709	01.22
399708	01.22
399710	01.22
12047	01.27
12064	01.27
131807	01.27
177391	01.27
12052	01.27
118142	01.27
157369	01.27
203404	01.27
226668	01.27
226669	01.27
177369	01.27
12048	01.27
12065	01.27
177395	01.27
12053	01.27
118143	01.27
177409	01.27
177408	01.27
226670	01.27
177372	01.27
12049	01.27
12066	01.27
177398	01.27
12059	01.27
118144	01.27
177411	01.27
177410	01.27
226671	01.27
177374	01.27
12042	01.28
12011	01.28
12198	01.28
268987	01.28
12093	01.28
14144	01.28
12196	01.28
12039	01.28
13681	01.28
203405	01.29
12083	01.29
12042	01.29
12093	01.29
118122	01.29
13070	01.29
12079	01.29
166071	01.29
12319	01.29
12341	01.29
12340	01.29
12002	01.30
12050	01.30
12004	01.30
177364	01.30
171076	01.30
12005	01.30
12391	01.30
12385	01.30
12386	01.30
12271	01.30
12274	01.30
118030	01.31
12060	01.31
177383	01.31
118032	01.31
12042	01.31
12058	01.31
12094	01.31
12011	01.31
268987	01.31
347923	01.32
347925	01.32
347924	01.32
347929	01.32
347931	01.32
347953	01.32
347955	01.32
347947	01.32
347926	01.32
347932	01.32
347938	01.32
347984	01.32
347961	01.32
347956	01.32
347957	01.32
13041	01.33
179411	01.33
12044	01.33
177379	01.33
12273	01.33
12384	01.33
12112	01.33
12113	01.33
12045	01.33
12093	01.33
12393	01.33
118033	01.34
118121	01.34
12107	01.34
12104	01.34
13764	01.34
118120	01.34
12106	01.34
12103	01.34
12109	01.34
12108	01.34
12094	01.34
12011	01.34
12080	01.35
12082	01.35
12081	01.35
12085	01.35
12087	01.35
12090	01.35
12092	01.35
12094	01.35
347963	01.36
347964	01.36
347965	01.36
347968	01.36
347983	01.36
347984	01.36
347986	01.36
347981	01.36
347982	01.36
347966	01.36
347967	01.36
12049	01.36
306317	01.37
306319	01.37
306327	01.37
306318	01.37
347096	01.37
347941	01.37
347943	01.37
347945	01.37
347946	01.37
306329	01.38
318173	01.38
306321	01.38
306322	01.38
347969	01.38
306320	01.38
347124	01.38
347125	01.38
306326	01.38
309046	01.38
347988	01.39
347989	01.39
347990	01.39
347984	01.39
347986	01.39
347982	01.39
347981	01.39
226668	01.41
226669	01.41
177369	01.41
177364	01.41
171076	01.41
12023	01.41
12028	01.41
177376	01.41
177379	01.41
177383	01.41
347953	01.41
347955	01.41
318173	01.41
226671	01.41
177374	01.41
224240	01.41
177385	01.41
166071	01.41
347990	01.41
226670	01.41
177372	01.41
224239	01.41
347938	01.41
347940	01.41
335544	01.41
12109	01.41
13764	01.41
347965	01.41
250826	01.42
250827	01.42
497006	01.42
250831	01.42
250833	01.42
497007	01.42
308497	01.42
250836	01.42
497008	01.42
341755	01.42
225140	01.42
348000	01.42
250838	01.42
250839	01.42
497009	01.42
250841	01.42
250842	01.42
497010	01.42
250844	01.42
12306	01.43
12318	01.43
12302	01.43
203387	01.43
211476	01.43
12340	01.43
12325	01.43
12312	01.43
12316	01.43
12319	01.43
12332	01.43
12335	01.43
12311	01.43
12336	01.43
12170	01.43
12171	01.43
12172	01.43
12173	01.43
347999	01.43
12304	01.43
12305	01.43
12303	01.43
12341	01.43
288360	01.43
118164	01.44
118163	01.44
118154	01.44
12130	01.44
12121	01.44
12124	01.44
12161	01.44
12166	01.44
177464	01.44
119482	01.44
119481	01.44
12123	01.44
12127	01.44
119483	01.44
12126	01.44
12160	01.44
119484	01.44
12122	01.44
119485	01.44
12142	01.44
119486	01.44
12141	01.44
119487	01.44
12140	01.44
12398	01.47
12393	01.47
12391	01.47
12385	01.47
12386	01.47
12394	01.47
12395	01.47
12396	01.47
12384	01.47
12381	01.47
12392	01.47
12180	01.49
12183	01.49
12181	01.49
12230	01.49
12188	01.49
12191	01.49
12364	01.49
12362	01.49
12352	01.49
12185	01.49
12184	01.49
12271	01.49
12272	01.49
12273	01.49
12360	01.49
228146	01.50
355903	01.50
14120	01.51
13815	01.51
65151	01.51
12378	01.51
65153	01.51
13844	01.51
220482	01.52
250998	01.52
481739	01.52
12389	01.52
13870	01.52
497622	01.57
497625	01.57
497628	01.57
497631	01.57
497634	01.57
497637	01.57
497623	01.57
497626	01.57
497629	01.57
497632	01.57
497635	01.57
497638	01.57
497624	01.57
497627	01.57
497630	01.57
497633	01.57
497636	01.57
497639	01.57
497640	01.57
497643	01.57
497646	01.57
497649	01.57
497652	01.57
497655	01.57
497641	01.57
497644	01.57
497647	01.57
497650	01.57
497653	01.57
497656	01.57
497642	01.57
497645	01.57
497648	01.57
497651	01.57
497654	01.57
497657	01.57
497658	01.58
497659	01.58
497660	01.58
497661	01.58
497667	01.58
497662	01.58
497663	01.58
497664	01.58
497665	01.58
208727	01.59
378084	01.59
421300	01.59
416651	01.59
421301	01.59
416652	01.59
421318	01.59
421319	01.59
421320	01.59
421307	01.59
369978	01.59
421308	01.59
421310	01.59
421309	01.59
421311	01.59
421324	01.59
421325	01.59
421326	01.59
421302	01.59
421306	01.59
421303	01.59
421305	01.59
421304	01.59
367204	01.59
421321	01.59
421322	01.59
421323	01.59
264208	01.60
421312	01.60
421313	01.60
421324	01.60
421325	01.60
421326	01.60
300797	01.60
264213	01.60
421314	01.60
421315	01.60
264256	01.60
264259	01.60
264272	01.60
264274	01.60
264284	01.60
264286	01.60
300337	01.60
300361	01.60
300332	01.61
300356	01.61
300334	01.61
300358	01.61
104717	01.62
344691	01.62
232346	01.62
245723	01.62
344694	01.62
104719	01.62
232348	01.62
104718	01.62
232347	01.62
308058	01.63
336503	01.63
308455	01.63
300474	01.63
346823	01.63
264200	01.63
308454	01.63
300471	01.63
336506	01.63
264196	01.63
264204	01.63
264246	01.64
344718	01.64
264266	01.64
264278	01.64
344720	01.64
264245	01.64
300465	01.64
264269	01.64
264281	01.64
208857	01.64
104801	01.66
300279	01.66
300285	01.66
104802	01.66
362356	01.67
362355	01.67
362357	01.67
379953	01.68
379615	01.68
379612	01.68
379950	01.68
128312	01.70
106403	01.70
118057	01.70
106405	01.70
106406	01.70
344726	01.70
106412	01.70
344727	01.70
106413	01.70
344728	01.70
106414	01.70
344729	01.70
119302	01.70
500607	01.70
9091799	01.70
119240	01.70
154410	01.70
186174	01.70
208746	01.70
208747	01.70
105425	01.71
344733	01.71
300518	01.71
105408	01.71
344734	01.71
207142	01.71
362244	01.71
300296	01.71
300521	01.71
264245	01.71
300465	01.71
107792	01.71
107842	01.71
119104	01.71
119029	01.71
288354	01.71
105337	01.71
105341	01.71
311978	01.72
104189	01.73
288349	01.73
169764	01.73
288351	01.73
104529	01.73
104190	01.73
288350	01.73
104527	01.73
104530	01.73
104531	01.74
300804	01.74
300806	01.74
300805	01.74
288352	01.75
264245	01.75
300465	01.75

rejstrík kódov

kód	str.	kód	str.	kód	str.	kód	str.	kód	str.	kód	str.	kód	str.	kód	str.	kód	str.
104570	01.75	**225247**	01.86	**410636**	02.19	**247785**	02.23	**247833**	02.27	**497330**	02.38	**13781**	02.42	**277796**	02.45	**282476**	02.52
288353	01.75	**507948**	01.86	**410647**	02.19	**247786**	02.23	**247834**	02.27	**497336**	02.38	**13782**	02.42	**231760**	02.45	**282477**	02.52
208857	01.75	**507947**	01.86	**465069**	02.19	**247787**	02.23	**247835**	02.27	**497337**	02.38	**507349**	02.42	**231757**	02.45	**355722**	02.53
104572	01.76	**225244**	01.87	**465072**	02.19	**247788**	02.23	**247836**	02.27	**497339**	02.38	**507372**	02.42	**346216**	02.45	**355724**	02.53
104535	01.76	**225245**	01.87	**410616**	02.19	**247789**	02.23	**247837**	02.27	**497340**	02.38	**507374**	02.42	**231761**	02.45	**355726**	02.53
104199	01.77	**10800**	01.87	**410623**	02.19	**247790**	02.23	**247838**	02.27	**497341**	02.38	**507375**	02.42	**231758**	02.45	**135006**	02.54
104536	01.77	**404576**	01.87	**410627**	02.19	**247791**	02.23	**247839**	02.27	**481612**	02.38	**507343**	02.42	**346226**	02.45	**135007**	02.54
104537	01.77	**11008**	01.88	**410637**	02.19	**247792**	02.23	**247840**	02.27	**487887**	02.38	**507344**	02.42	**231762**	02.45	**15590**	02.55
104573	01.77	**11007**	01.88	**410648**	02.19	**410535**	02.23	**247842**	02.28	**497331**	02.38	**507345**	02.42	**231759**	02.45	**15591**	02.55
104574	01.77	**392591**	01.88	**465070**	02.19	**247793**	02.23	**410712**	02.28	**497332**	02.38	**507346**	02.42	**346228**	02.45	**15592**	02.55
104569	01.77	**402794**	01.88	**465073**	02.19	**247794**	02.23	**247841**	02.28	**497333**	02.38	**507347**	02.42	**250826**	02.46	**15593**	02.55
104492	01.78	**402800**	01.88	**410617**	02.19	**410536**	02.23	**410711**	02.28	**497334**	02.38	**507348**	02.42	**250827**	02.46	**135008**	02.56
104496	01.78	**11016**	01.88	**410624**	02.19	**247795**	02.23	**410710**	02.28	**250826**	02.38	**347810**	02.43	**497006**	02.46	**135009**	02.56
104497	01.78	**11017**	01.88	**410628**	02.19	**247796**	02.23	**494800**	02.28	**250827**	02.38	**378189**	02.43	**250831**	02.46	**135010**	02.56
105371	01.78	**11020**	01.88	**410638**	02.19	**410537**	02.23	**410545**	02.28	**497006**	02.38	**347811**	02.43	**250833**	02.46	**135011**	02.56
105372	01.78	**100164**	01.88	**410649**	02.19	**247797**	02.23	**247818**	02.28	**250838**	02.38	**378190**	02.43	**497007**	02.46	**129029**	02.56
105376	01.78	**11011**	01.88	**410703**	02.19	**247798**	02.23	**247821**	02.28	**497009**	02.38	**347812**	02.43	**13905**	02.46	**15588**	02.57
105369	01.78	**11014**	01.88	**410701**	02.19	**410538**	02.23	**247824**	02.28	**250839**	02.38	**378191**	02.43	**13906**	02.46	**15594**	02.57
105383	01.78	**11022**	01.88	**410704**	02.19	**247799**	02.23	**247764**	02.28	**347704**	02.38	**347813**	02.43	**P13900**	02.46	**15589**	02.57
105384	01.78	**11022R**	01.88	**410674**	02.20	**247800**	02.23	**410714**	02.28	**507333**	02.39	**378193**	02.43	**P13901**	02.46	**282479**	02.58
105386	01.78	**392257**	01.89	**410684**	02.20	**410539**	02.23	**410713**	02.28	**507336**	02.39	**347814**	02.43	**P13902**	02.46	**15597**	02.58
105379	01.78	**392258**	01.89	**410690**	02.20	**247802**	02.24	**410715**	02.28	**507340**	02.39	**378200**	02.43	**211370**	02.46	**15598**	02.58
104393	01.79	**392259**	01.89	**410691**	02.20	**410549**	02.24	**410716**	02.28	**507341**	02.39	**347826**	02.43	**211371**	02.46	**15599**	02.58
104391	01.79	**392261**	01.89	**465077**	02.20	**247801**	02.24	**410546**	02.28	**507342**	02.39	**378202**	02.43	**392600**	02.46	**405998**	02.59
308098	01.79	**171331**	01.90	**465080**	02.20	**410547**	02.24	**410717**	02.28	**12023**	02.39	**347827**	02.43	**392601**	02.46	**405997**	02.59
104338	01.80	**497744**	02.11	**465083**	02.20	**410543**	02.24	**247806**	02.29	**12028**	02.39	**378203**	02.43	**392597**	02.46	**392158**	02.59
104343	01.80	**275672**	02.11	**410678**	02.20	**494796**	02.24	**247809**	02.29	**13764**	02.39	**347828**	02.43	**392598**	02.46	**392159**	02.59
105363	01.80	**248162**	02.11	**410685**	02.20	**128312**	02.24	**247812**	02.29	**507335**	02.39	**378204**	02.43	**392602**	02.46	**475448**	02.61
208689	01.80	**275673**	02.11	**410692**	02.20	**410545**	02.24	**247807**	02.29	**507337**	02.39	**347834**	02.43	**392603**	02.46	**475446**	02.61
104341	01.80	**248163**	02.11	**410693**	02.20	**410544**	02.24	**247810**	02.29	**507343**	02.39	**347833**	02.43	**228929**	02.46	**485743**	02.61
107839	01.80	**275674**	02.11	**465075**	02.20	**245723**	02.24	**247813**	02.29	**507344**	02.39	**347835**	02.43	**250838**	02.46	**475447**	02.61
104346	01.80	**248164**	02.11	**465078**	02.20	**247804**	02.24	**247808**	02.29	**507345**	02.39	**347837**	02.43	**250839**	02.46	**475445**	02.61
107616	01.81	**275675**	02.11	**465081**	02.20	**247805**	02.24	**247811**	02.29	**507346**	02.39	**347836**	02.43	**497009**	02.46	**485742**	02.61
107617	01.81	**248165**	02.11	**410681**	02.20	**410546**	02.24	**247814**	02.29	**507347**	02.39	**347838**	02.43	**250841**	02.46	**224332**	02.63
107619	01.81	**275676**	02.11	**410686**	02.20	**410550**	02.24	**247816**	02.30	**507348**	02.39	**13781**	02.44	**250842**	02.46	**224333**	02.63
106417	01.81	**248166**	02.11	**410695**	02.20	**247749**	02.25	**410708**	02.30	**12024**	02.40	**23789**	02.44	**497010**	02.46	**224334**	02.63
106340	01.81	**284250**	02.11	**410696**	02.20	**247750**	02.25	**247815**	02.30	**12027**	02.40	**13782**	02.44	**247121**	02.47	**224335**	02.63
106341	01.81	**284254**	02.11	**465076**	02.20	**247751**	02.25	**410709**	02.30	**13765**	02.40	**132949**	02.44	**247122**	02.47	**224336**	02.63
103762	01.81	**284251**	02.11	**465079**	02.20	**247756**	02.25	**410705**	02.30	**12323**	02.40	**347993**	02.44	**247123**	02.47	**224337**	02.63
106418	01.81	**284255**	02.11	**465082**	02.20	**247757**	02.25	**494797**	02.30	**12326**	02.40	**250826**	02.44	**247124**	02.47	**224338**	02.63
106419	01.81	**284252**	02.11	**410682**	02.20	**247758**	02.25	**410545**	02.30	**203387**	02.40	**250827**	02.44	**247125**	02.47	**224339**	02.63
185505	01.81	**284256**	02.11	**410697**	02.20	**410568**	02.25	**247818**	02.30	**507349**	02.40	**497006**	02.44	**247126**	02.47	**224340**	02.63
185506	01.81	**284253**	02.11	**410698**	02.20	**410573**	02.25	**247821**	02.30	**13766**	02.40	**250831**	02.44	**247127**	02.47	**224341**	02.63
106361	01.81	**284257**	02.11	**410699**	02.20	**410574**	02.25	**247824**	02.30	**13767**	02.40	**250833**	02.44	**247128**	02.47	**11455**	02.64
106362	01.81	**315986**	02.12	**356411**	02.22	**247752**	02.25	**247764**	02.30	**13768**	02.40	**497007**	02.44	**247129**	02.47	**392591**	02.64
106363	01.81	**275689**	02.12	**356412**	02.22	**247753**	02.25	**410706**	02.30	**507351**	02.41	**347839**	02.44	**247130**	02.47	**502009**	02.65
104078	01.82	**248167**	02.12	**356413**	02.22	**247754**	02.25	**410546**	02.30	**507352**	02.41	**129576**	02.44	**247131**	02.47	**502010**	02.65
104576	01.82	**317900**	02.13	**356414**	02.22	**247755**	02.25	**410718**	02.30	**507355**	02.41	**250838**	02.44	**347999**	02.47	**502012**	02.66
300846	01.82	**276001**	02.13	**356415**	02.22	**247759**	02.25	**135042**	02.31	**507356**	02.41	**250839**	02.44	**12047**	02.48	**506448**	02.66
300850	01.82	**11477**	02.14	**356416**	02.22	**247760**	02.25	**135043**	02.31	**507357**	02.41	**497009**	02.44	**226668**	02.48	**502011**	02.66
103739	01.82	**15620**	02.14	**356417**	02.22	**247761**	02.25	**135044**	02.31	**507358**	02.41	**250841**	02.44	**203387**	02.48	**502013**	02.66
105606	01.82	**15623**	02.14	**356418**	02.22	**247763**	02.25	**135045**	02.31	**507365**	02.41	**250842**	02.44	**250826**	02.48	**11435**	02.67
105217	01.82	**100246**	02.15	**247766**	02.23	**410575**	02.25	**395719**	02.32	**507366**	02.41	**497010**	02.44	**250827**	02.48	**11431**	02.67
103899	01.83	**11485**	02.15	**247767**	02.23	**410576**	02.25	**135044**	02.32	**13781**	02.41	**99108**	02.44	**497006**	02.48	**500212**	02.67
104397	01.83	**11484**	02.15	**247768**	02.23	**410578**	02.25	**135045**	02.32	**13782**	02.41	**131344**	02.44	**250831**	02.48	**500213**	02.67
103941	01.83	**104089**	02.16	**247771**	02.23	**410579**	02.25	**135017**	02.33	**507353**	02.41	**231752**	02.45	**250833**	02.48	**500214**	02.67
103879	01.83	**104087**	02.16	**247772**	02.23	**410582**	02.26	**135019**	02.33	**507354**	02.41	**231749**	02.45	**497007**	02.48	**11445**	02.67
103880	01.83	**104088**	02.16	**247773**	02.23	**410580**	02.26	**135045**	02.33	**507343**	02.41	**346195**	02.45	**250838**	02.48	**11447**	02.67
103881	01.83	**410614**	02.19	**247775**	02.23	**247764**	02.26	**135021**	02.33	**507344**	02.41	**231753**	02.45	**250839**	02.48	**104943**	02.68
104454	01.84	**410619**	02.19	**247776**	02.23	**410546**	02.26	**135024**	02.33	**507345**	02.41	**231750**	02.45	**497009**	02.48	**105283**	02.68
103980	01.85	**410625**	02.19	**247777**	02.23	**410581**	02.26	**135018**	02.34	**507346**	02.41	**346199**	02.45	**250841**	02.48	**105281**	02.68
104148	01.85	**410635**	02.19	**247778**	02.23	**247825**	02.27	**135019**	02.34	**507347**	02.41	**231754**	02.45	**250842**	02.48	**503030**	03.11
224888	01.86	**410645**	02.19	**247779**	02.23	**247826**	02.27	**135045**	02.34	**507348**	02.41	**231751**	02.45	**497010**	02.48	**503062**	03.11
352521	01.86	**465071**	02.19	**247780**	02.23	**247827**	02.27	**135021**	02.34	**507349**	02.41	**346212**	02.45	**282471**	02.51	**503031**	03.11
377048	01.86	**465074**	02.19	**247781**	02.23	**247828**	02.27	**135024**	02.34	**507368**	02.42	**203387**	02.45	**282472**	02.51	**503063**	03.11
355723	01.86	**410615**	02.19	**247782**	02.23	**247829**	02.27	**497327**	02.38	**507370**	02.42	**211476**	02.45	**282473**	02.51	**503032**	03.11
10902	01.86	**410622**	02.19	**247783**	02.23	**247831**	02.27	**497328**	02.38	**507371**	02.42	**P13907**	02.45	**282474**	02.51	**503064**	03.11
225246	01.86	**410626**	02.19	**247784**	02.23	**247832**	02.27	**497329**	02.38	**507376**	02.42	**P13908**	02.45	**282475**	02.52	**503033**	03.11

rejstrík kódov

kód	str.	kód	str.	kód	str.	kód	str.	kód	str.	kód	str.	kód	str.	kód	str.	kód	str.
503065	03.11	**503079**	03.13	**502995**	03.15	**502908**	03.16	**502923**	03.16	**336108**	03.17	**146759**	03.23	**404263**	03.25	**283765**	03.28
503094	03.11	**503048**	03.13	**502964**	03.15	**502885**	03.16	**502827**	03.16	**336113**	03.17	**179260**	03.23	**404270**	03.25	**402604**	03.28
503034	03.11	**503080**	03.13	**502996**	03.15	**502899**	03.16	**374199**	03.16	**400408**	03.17	**146760**	03.23	**402574**	03.25	**402611**	03.28
503066	03.11	**503049**	03.13	**502965**	03.15	**502892**	03.16	**374204**	03.16	**359371**	03.18	**179261**	03.23	**404264**	03.25	**402625**	03.28
503095	03.11	**503081**	03.13	**502997**	03.15	**502935**	03.16	**374209**	03.16	**359377**	03.18	**146761**	03.23	**404271**	03.25	**402632**	03.28
503035	03.11	**503098**	03.13	**502867**	03.16	**502914**	03.16	**502919**	03.16	**359372**	03.18	**179262**	03.23	**402590**	03.26	**402646**	03.28
503067	03.11	**503050**	03.13	**502881**	03.16	**502884**	03.16	**502828**	03.16	**359378**	03.18	**146762**	03.23	**402597**	03.26	**402653**	03.28
503036	03.11	**503082**	03.13	**502874**	03.16	**502898**	03.16	**503121**	03.16	**359373**	03.18	**179263**	03.23	**402591**	03.26	**402605**	03.28
503068	03.11	**503099**	03.13	**502866**	03.16	**502891**	03.16	**503123**	03.16	**359379**	03.18	**146763**	03.23	**402598**	03.26	**402612**	03.28
503037	03.11	**503051**	03.13	**502880**	03.16	**502936**	03.16	**503125**	03.16	**359374**	03.18	**179264**	03.23	**402592**	03.26	**402626**	03.28
503069	03.11	**503083**	03.13	**502873**	03.16	**502915**	03.16	**502829**	03.16	**359380**	03.18	**146764**	03.23	**402599**	03.26	**402633**	03.28
502937	03.11	**503052**	03.13	**502865**	03.16	**374229**	03.16	**503122**	03.16	**400398**	03.18	**179265**	03.23	**402593**	03.26	**402647**	03.28
502969	03.11	**503084**	03.13	**502879**	03.16	**374230**	03.16	**503124**	03.16	**359375**	03.18	**146765**	03.23	**402600**	03.26	**402654**	03.28
502938	03.11	**503053**	03.13	**502872**	03.16	**374231**	03.16	**503126**	03.16	**359381**	03.18	**402576**	03.23	**402594**	03.26	**402606**	03.28
502970	03.11	**503085**	03.13	**502864**	03.16	**374232**	03.16	**502830**	03.16	**400399**	03.18	**402583**	03.23	**402601**	03.26	**402613**	03.28
502939	03.11	**502953**	03.13	**502878**	03.16	**374233**	03.16	**502805**	03.16	**359376**	03.18	**402577**	03.23	**400310**	03.26	**402627**	03.28
502971	03.11	**502985**	03.13	**502871**	03.16	**374234**	03.16	**502819**	03.16	**359382**	03.18	**402584**	03.23	**402595**	03.26	**402634**	03.28
502940	03.11	**502954**	03.13	**502933**	03.16	**502825**	03.16	**502812**	03.16	**400393**	03.18	**402578**	03.23	**402602**	03.26	**402648**	03.28
502972	03.11	**502986**	03.13	**502909**	03.16	**502824**	03.16	**502926**	03.16	**400391**	03.18	**402585**	03.23	**400313**	03.26	**402655**	03.28
503004	03.11	**502955**	03.13	**502863**	03.16	**374211**	03.16	**502836**	03.16	**400394**	03.18	**402579**	03.23	**402596**	03.26	**402607**	03.28
502941	03.11	**502987**	03.13	**502877**	03.16	**374216**	03.16	**502804**	03.16	**400392**	03.18	**402586**	03.23	**402603**	03.26	**402614**	03.28
502973	03.11	**502956**	03.13	**502870**	03.16	**374221**	03.16	**502818**	03.16	**359367**	03.18	**402580**	03.23	**328812**	03.27	**402628**	03.28
503005	03.11	**502988**	03.13	**502934**	03.16	**374212**	03.16	**502811**	03.16	**359368**	03.18	**402587**	03.23	**179238**	03.27	**402635**	03.28
502942	03.11	**503020**	03.13	**502910**	03.16	**374217**	03.16	**502927**	03.16	**404292**	03.18	**400290**	03.23	**328811**	03.27	**402649**	03.28
502974	03.11	**502957**	03.13	**502862**	03.16	**374222**	03.16	**502837**	03.16	**359822**	03.18	**402581**	03.23	**179239**	03.27	**402656**	03.28
502943	03.11	**502989**	03.13	**502876**	03.16	**374213**	03.16	**503409**	03.16	**359823**	03.18	**402588**	03.23	**328814**	03.27	**402608**	03.28
502975	03.11	**503021**	03.13	**502869**	03.16	**374218**	03.16	**401956**	03.17	**404281**	03.18	**400291**	03.23	**179240**	03.27	**402615**	03.28
502944	03.11	**502958**	03.13	**502929**	03.16	**374223**	03.16	**402264**	03.17	**359365**	03.18	**402582**	03.23	**291439**	03.27	**402622**	03.28
502976	03.11	**502990**	03.13	**502911**	03.16	**374189**	03.16	**402267**	03.17	**359366**	03.18	**402589**	03.23	**293609**	03.27	**402629**	03.28
503038	03.12	**502959**	03.13	**503115**	03.16	**374191**	03.16	**401957**	03.17	**404282**	03.18	**276473**	03.25	**402673**	03.27	**402636**	03.28
503070	03.12	**502991**	03.13	**503117**	03.16	**374193**	03.16	**402265**	03.17	**359830**	03.18	**276474**	03.25	**402674**	03.27	**402643**	03.28
503039	03.12	**502960**	03.13	**503119**	03.16	**502924**	03.16	**402268**	03.17	**359829**	03.18	**276475**	03.25	**402675**	03.27	**402650**	03.28
503071	03.12	**502992**	03.13	**502912**	03.16	**502831**	03.16	**401958**	03.17	**404283**	03.18	**276476**	03.25	**402676**	03.27	**402657**	03.28
503040	03.12	**503059**	03.14	**503116**	03.16	**374190**	03.16	**402266**	03.17	**359827**	03.18	**276477**	03.25	**179235**	03.27	**402664**	03.28
503072	03.12	**503091**	03.14	**503118**	03.16	**374192**	03.16	**402269**	03.17	**359828**	03.18	**276478**	03.25	**179234**	03.27	**402609**	03.28
503041	03.12	**503102**	03.14	**503120**	03.16	**374194**	03.16	**403173**	03.17	**404287**	03.18	**276480**	03.25	**402667**	03.27	**402616**	03.28
503073	03.12	**503060**	03.14	**502913**	03.16	**502925**	03.16	**403174**	03.17	**359369**	03.18	**276481**	03.25	**402668**	03.27	**402623**	03.28
503096	03.12	**503092**	03.14	**502846**	03.16	**502832**	03.16	**403175**	03.17	**359370**	03.18	**276482**	03.25	**402669**	03.27	**402630**	03.28
503042	03.12	**503103**	03.14	**502860**	03.16	**374214**	03.16	**401948**	03.17	**404288**	03.18	**276483**	03.25	**402670**	03.27	**402637**	03.28
503074	03.12	**503061**	03.14	**502853**	03.16	**374219**	03.16	**401944**	03.17	**359824**	03.18	**276484**	03.25	**328820**	03.27	**402644**	03.28
503097	03.12	**503093**	03.14	**502845**	03.16	**374224**	03.16	**401952**	03.17	**359825**	03.18	**276485**	03.25	**179241**	03.27	**402651**	03.28
503043	03.12	**502966**	03.14	**502859**	03.16	**502920**	03.16	**401949**	03.17	**404289**	03.18	**276486**	03.25	**283738**	03.28	**402658**	03.28
503075	03.12	**502998**	03.14	**502852**	03.16	**502833**	03.16	**401945**	03.17	**363036**	03.19	**276487**	03.25	**283752**	03.28	**402665**	03.28
503044	03.12	**503027**	03.14	**502844**	03.16	**503127**	03.16	**401953**	03.17	**363034**	03.19	**179266**	03.25	**283739**	03.28	**402610**	03.28
503076	03.12	**502967**	03.14	**502858**	03.16	**503129**	03.16	**401950**	03.17	**400403**	03.19	**146768**	03.25	**283753**	03.28	**402617**	03.28
503045	03.12	**502999**	03.14	**502851**	03.16	**503131**	03.16	**401946**	03.17	**362336**	03.19	**179267**	03.25	**283740**	03.28	**402631**	03.28
503077	03.12	**503028**	03.14	**502843**	03.16	**502834**	03.16	**401954**	03.17	**362335**	03.19	**146769**	03.25	**283754**	03.28	**402638**	03.28
502945	03.12	**502968**	03.14	**502857**	03.16	**503128**	03.16	**401947**	03.17	**376287**	03.19	**179268**	03.25	**283741**	03.28	**402652**	03.28
502977	03.12	**503000**	03.14	**502850**	03.16	**503130**	03.16	**401951**	03.17	**374341**	03.20	**146770**	03.25	**283755**	03.28	**402659**	03.28
502946	03.12	**503054**	03.15	**502931**	03.16	**503132**	03.16	**401955**	03.17	**374343**	03.20	**179269**	03.25	**283742**	03.28	**146813**	03.29
502978	03.12	**503086**	03.15	**502904**	03.16	**502835**	03.16	**336115**	03.17	**374342**	03.20	**146771**	03.25	**283756**	03.28	**179287**	03.29
502947	03.12	**503100**	03.15	**502842**	03.16	**374196**	03.16	**336117**	03.17	**179252**	03.21	**179270**	03.25	**283743**	03.28	**146814**	03.29
502979	03.12	**503055**	03.15	**502856**	03.16	**374201**	03.16	**400409**	03.17	**146752**	03.21	**146772**	03.25	**283757**	03.28	**179288**	03.29
502948	03.12	**503087**	03.15	**502849**	03.16	**374206**	03.16	**336114**	03.17	**179253**	03.21	**179271**	03.25	**283744**	03.28	**146820**	03.29
502980	03.12	**503101**	03.15	**502932**	03.16	**374197**	03.16	**336116**	03.17	**146753**	03.21	**146773**	03.25	**283758**	03.28	**179348**	03.29
503012	03.12	**503056**	03.15	**502905**	03.16	**374202**	03.16	**400410**	03.17	**179254**	03.21	**179273**	03.25	**283745**	03.28	**328813**	03.29
502949	03.12	**503088**	03.15	**502841**	03.16	**374207**	03.16	**336109**	03.17	**146754**	03.21	**146774**	03.25	**283759**	03.28	**146821**	03.29
502981	03.12	**503057**	03.15	**502855**	03.16	**374198**	03.16	**336104**	03.17	**179255**	03.21	**404258**	03.25	**283746**	03.28	**146794**	03.29
503013	03.12	**503089**	03.15	**502848**	03.16	**374203**	03.16	**400404**	03.17	**146755**	03.21	**404265**	03.25	**283760**	03.28	**179278**	03.29
502950	03.12	**503058**	03.15	**502928**	03.16	**374208**	03.16	**336110**	03.17	**179256**	03.21	**404259**	03.25	**283747**	03.28	**146795**	03.29
502982	03.12	**503090**	03.15	**502906**	03.16	**374183**	03.16	**336105**	03.17	**146756**	03.21	**404266**	03.25	**283761**	03.28	**179279**	03.29
502951	03.12	**502961**	03.15	**503109**	03.16	**374185**	03.16	**400405**	03.17	**400301**	03.21	**404260**	03.25	**283748**	03.28	**179242**	03.29
502983	03.12	**502993**	03.15	**503111**	03.16	**374187**	03.16	**336111**	03.17	**179257**	03.21	**404267**	03.25	**283762**	03.28	**179243**	03.29
502952	03.12	**503025**	03.15	**503113**	03.16	**502922**	03.16	**336106**	03.17	**146757**	03.21	**404261**	03.25	**283749**	03.28	**179249**	03.30
502984	03.12	**502962**	03.15	**502907**	03.16	**502826**	03.16	**400406**	03.17	**400302**	03.21	**404268**	03.25	**283763**	03.28	**179250**	03.30
503046	03.13	**502994**	03.15	**503110**	03.16	**374184**	03.16	**336107**	03.17	**179258**	03.21	**404262**	03.25	**283750**	03.28	**146807**	03.30
503078	03.13	**503026**	03.15	**503112**	03.16	**374186**	03.16	**336112**	03.17	**146758**	03.21	**404269**	03.25	**283764**	03.28	**179281**	03.30
503047	03.13	**502963**	03.15	**503114**	03.16	**374188**	03.16	**400407**	03.17	**179259**	03.23	**402573**	03.25	**283751**	03.28	**328821**	03.30

rejstrík kódov

kód	str.
221269	03.30
179251	03.30
328819	03.30
363035	03.30
363033	03.30
179244	03.31
179245	03.31
328824	03.31
179246	03.31
328822	03.31
179247	03.31
328818	03.31
179248	03.31
402677	03.31
402678	03.31
402679	03.31
402680	03.31
402681	03.31
402682	03.31
402683	03.31
359828	03.31
359827	03.31
334991	03.32
334992	03.32
334993	03.32
334994	03.32
334995	03.32
334996	03.32
238136	03.33
238140	03.33
238141	03.33
238142	03.33
238143	03.33
238144	03.33
399221	03.34
399222	03.34
399223	03.34
399224	03.34
399225	03.34
399226	03.34
254774	03.35
254775	03.35
254776	03.35
254777	03.35
254778	03.35
254779	03.35
134763	03.36
134764	03.36
134765	03.36
134766	03.36
134767	03.36
134768	03.36
134769	03.36
134770	03.36
135334	03.36
92001T	03.37
92002T	03.37
92003T	03.37
92004T	03.37
92005T	03.37
92006T	03.37
92007T	03.37
92008T	03.37
92011T	03.38
92012T	03.38
92013T	03.38
92014T	03.38
92015T	03.38
92016T	03.38
92017T	03.38
92018T	03.38
92032T	03.39
92033T	03.39
92034T	03.39
92035T	03.39
92036T	03.39
132269	03.40
132270	03.40
132271	03.40
132272	03.40
132273	03.40
132274	03.40
92040	03.41
92042	03.41
399181	03.41
399182	03.41
92000	03.42
92001	03.42
92002	03.42
92003	03.42
92004	03.42
92005	03.42
92006	03.42
92007	03.42
92008	03.42
92009	03.42
92010	03.42
92011	03.43
92012	03.43
92013	03.43
92014	03.43
92015	03.43
92016	03.43
92017	03.43
92018	03.43
92019	03.43
92601	03.44
92602	03.44
92603	03.44
92604	03.44
92605	03.44
92606	03.44
92050	03.44
502760	03.45
502767	03.45
502761	03.45
502768	03.45
502762	03.45
502769	03.45
502763	03.45
502770	03.45
502764	03.45
502771	03.45
502765	03.45
502772	03.45
502766	03.45
502773	03.45
502752	03.46
502744	03.46
502753	03.46
502745	03.46
502754	03.46
502746	03.46
502755	03.46
502747	03.46
502756	03.46
502748	03.46
502757	03.46
502749	03.46
502758	03.46
502750	03.46
502759	03.46
502751	03.46
91708	03.47
91701	03.47
91720	03.47
91702	03.47
91721	03.47
91703	03.47
91722	03.47
91704	03.47
91723	03.47
91705	03.47
91724	03.47
91706	03.47
91725	03.47
91707	03.47
91726	03.47
286656	03.47
286646	03.47
286662	03.47
286623	03.47
286657	03.47
286647	03.47
286663	03.47
286624	03.47
286660	03.47
286648	03.47
286664	03.47
286625	03.47
286676	03.47
286658	03.47
286649	03.47
286652	03.47
286665	03.47
286626	03.47
286668	03.47
286629	03.47
286674	03.47
286672	03.47
286631	03.47
286638	03.47
286653	03.47
286633	03.47
286640	03.47
286635	03.47
286642	03.47
286675	03.47
286673	03.47
286632	03.47
286639	03.47
286654	03.47
286634	03.47
286641	03.47
286636	03.47
286644	03.47
286659	03.47
286650	03.47
286655	03.47
286666	03.47
286627	03.47
286669	03.47
286630	03.47
286661	03.47
286651	03.47
286667	03.47
286628	03.47
286670	03.47
286671	03.47
11330M	03.47
303899	03.47
303900	03.47
11330V	03.47
396273	03.49
342363	03.55
342364	03.55
344046	03.55
344048	03.55
344047	03.55
344049	03.55
342380	03.55
342381	03.55
254400	03.55
254401	03.55
254398	03.55
254404	03.55
254407	03.55
254405	03.55
254410	03.55
254411	03.55
254413	03.55
254416	03.55
254417	03.55
254419	03.55
254422	03.55
254423	03.55
254425	03.55
254440	03.55
254441	03.55
254443	03.55
254428	03.55
254429	03.55
254431	03.55
254446	03.55
254447	03.55
254449	03.55
254434	03.55
254435	03.55
254437	03.55
254452	03.55
254453	03.55
254455	03.55
340761	03.55
340762	03.55
340763	03.55
254458	03.55
254459	03.55
254461	03.55
254464	03.55
254465	03.55
254467	03.55
311405	03.55
311406	03.55
311407	03.55
311417	03.55
311418	03.55
311420	03.55
311426	03.55
311427	03.55
311428	03.55
311432	03.55
311433	03.55
311434	03.55
260538	03.55
260544	03.55
260550	03.55
260539	03.55
260545	03.55
260551	03.55
260541	03.55
260547	03.55
260553	03.55
260542	03.55
260548	03.55
260554	03.55
311478	03.55
311479	03.55
311480	03.55
311481	03.55
311482	03.55
311483	03.55
340882	03.55
340883	03.55
340885	03.55
311487	03.55
311488	03.55
311489	03.55
310642	03.55
310646	03.55
310647	03.55
254524	03.56
254525	03.56
254527	03.56
254530	03.56
254531	03.56
254533	03.56
254536	03.56
254537	03.56
254539	03.56
254542	03.56
254543	03.56
254545	03.56
254548	03.56
254549	03.56
254551	03.56
254566	03.56
254567	03.56
254569	03.56
254554	03.56
254555	03.56
254557	03.56
254572	03.56
254573	03.56
254575	03.56
254560	03.56
254561	03.56
254563	03.56
254578	03.56
254579	03.56
254581	03.56
340970	03.56
341380	03.56
341381	03.56
254584	03.56
254585	03.56
254587	03.56
254590	03.56
254591	03.56
254593	03.56
254650	03.56
254651	03.56
254653	03.56
254656	03.56
254657	03.56
254659	03.56
254662	03.56
254663	03.56
254665	03.56
254668	03.56
254669	03.56
254671	03.56
254674	03.56
254675	03.56
254677	03.56
254692	03.56
254693	03.56
254695	03.56
254680	03.56
254681	03.56
254683	03.56
254698	03.56
254699	03.56
254701	03.56
254686	03.56
254687	03.56
254689	03.56
254704	03.56
254705	03.56
254707	03.56
340822	03.56
340823	03.56
340824	03.56
254710	03.56
254711	03.56
254713	03.56
254716	03.56
254717	03.56
254719	03.56
284454	03.56
282122	03.56
284455	03.56
282123	03.56
282124	03.56
IN114BB	03.56
IN609B	03.56
IN610B	03.56
IN115B	03.56
282277	03.56
342278	03.57
342359	03.57
254384	03.57
254385	03.57
254388	03.57
254389	03.57
342376	03.57
342377	03.57
254396	03.57
254399	03.57
254397	03.57
254402	03.57
254403	03.57
254406	03.57
254408	03.57
254409	03.57
254412	03.57
254414	03.57
254415	03.57
254418	03.57
254420	03.57
254421	03.57
254424	03.57
254438	03.57
254439	03.57
254442	03.57
254426	03.57
254427	03.57
254430	03.57
254444	03.57
254445	03.57
254448	03.57
254432	03.57
254433	03.57
254436	03.57
254450	03.57
254451	03.57
254454	03.57
340758	03.57
340759	03.57
340760	03.57
254456	03.57
254457	03.57
254460	03.57
254462	03.57
254463	03.57
254466	03.57
311239	03.57
311241	03.57
311242	03.57
311246	03.57
311247	03.57
311248	03.57
311252	03.57
311253	03.57
311254	03.57
311260	03.57
311261	03.57
311262	03.57
260520	03.57
260526	03.57
260532	03.57
260521	03.57
260527	03.57
260533	03.57
260523	03.57
260529	03.57
260535	03.57
260524	03.57
260530	03.57
260536	03.57
311384	03.57
311385	03.57
311386	03.57
311389	03.57
311390	03.57
311391	03.57
340879	03.57
340880	03.57
340881	03.57
311395	03.57
311396	03.57
311398	03.57
310635	03.57
310636	03.57
310637	03.57
254522	03.58
254523	03.58
254526	03.58
254528	03.58
254529	03.58
254532	03.58
254534	03.58
254535	03.58
254538	03.58
254540	03.58
254541	03.58
254544	03.58
254546	03.58
254547	03.58
254550	03.58
254564	03.58
254565	03.58
254568	03.58
254552	03.58
254553	03.58
254556	03.58
254570	03.58
254571	03.58
254574	03.58
254558	03.58
254559	03.58
254562	03.58
254576	03.58
254577	03.58
254580	03.58
340967	03.58
340968	03.58
340969	03.58
254582	03.58
254583	03.58
254586	03.58
254588	03.58
254589	03.58
254592	03.58
254648	03.58
254649	03.58
254652	03.58
254654	03.58
254655	03.58
254658	03.58
254660	03.58
254661	03.58
254664	03.58
254666	03.58
254667	03.58
254670	03.58
254672	03.58
254673	03.58
254676	03.58
254690	03.58
254691	03.58
254694	03.58
254678	03.58
254679	03.58
254682	03.58
254696	03.58
254697	03.58
254700	03.58
254684	03.58
254685	03.58
254688	03.58
254702	03.58
254703	03.58
254706	03.58
340819	03.58
340820	03.58
340821	03.58
254708	03.58
254709	03.58
254712	03.58
254714	03.58
254715	03.58
254718	03.58
284454	03.58
282122	03.58
284455	03.58
282123	03.58
282124	03.58
205759	03.58
202567	03.58
202569	03.58
205758	03.58
282277	03.58
260825	03.59
260824	03.59
260823	03.59
260822	03.59
260821	03.59
260820	03.59
500917	03.59
500918	03.59
500919	03.59
500914	03.59
500915	03.59
500916	03.59
500920	03.59
500921	03.59
500922	03.59
260816	03.59
260815	03.59
260814	03.59
260813	03.59
260812	03.59
260811	03.59
499966	03.59
499971	03.59
499976	03.59
260807	03.59
260806	03.59
260805	03.59
260804	03.59
260803	03.59
260802	03.59
500175	03.59
500176	03.59
500177	03.59
255525	03.59
255527	03.59
499594	03.59
499593	03.59
499595	03.59
255531	03.59
255533	03.59
499793	03.59
255537	03.59
260826	03.59
260705	03.61
260706	03.61
260703	03.61
260704	03.61
260487	03.61
260488	03.61
260485	03.61

rejstrík kódov

kód	str.
260486	03.61
260495	03.61
260496	03.61
260493	03.61
260494	03.61
260499	03.61
260500	03.61
260497	03.61
260498	03.61
260503	03.61
260504	03.61
260501	03.61
260502	03.61
390167	03.61
390180	03.61
390210	03.61
390214	03.61
499321	03.61
499322	03.61
390181	03.61
390183	03.61
390215	03.61
390216	03.61
499323	03.61
499324	03.61
390184	03.61
390185	03.61
390217	03.61
390220	03.61
499325	03.61
499326	03.61
390188	03.61
390189	03.61
390221	03.61
390222	03.61
499327	03.61
499328	03.61
390190	03.61
390191	03.61
390223	03.61
390452	03.61
499329	03.61
499330	03.61
336689	03.61
336691	03.61
336707	03.61
336709	03.61
288253	03.61
288254	03.61
260509	03.61
260510	03.61
336692	03.61
336693	03.61
336710	03.61
336712	03.61
336694	03.61
336695	03.61
336716	03.61
336717	03.61
336696	03.61
336697	03.61
336719	03.61
336720	03.61
390199	03.61
390200	03.61
390455	03.61
390457	03.61
499331	03.61
499332	03.61
390202	03.61
390203	03.61
390460	03.61
390463	03.61
499333	03.61
499334	03.61
390204	03.61
390205	03.61
390464	03.61
390465	03.61
499335	03.61
499336	03.61
390206	03.61
390207	03.61
390466	03.61
390468	03.61
499337	03.61
499338	03.61
390208	03.61
390209	03.61
390469	03.61
390470	03.61
499339	03.61
499340	03.61
260513	03.62
260511	03.62
260514	03.62
260874	03.62
388517	03.62
388519	03.62
388518	03.62
388520	03.62
260801	03.62
260512	03.62
260800	03.62
260873	03.62
388523	03.62
388525	03.62
388524	03.62
388526	03.62
347988	03.64
347989	03.64
347990	03.64
347998	03.64
347999	03.64
347993	03.64
347994	03.64
347995	03.64
347996	03.64
347997	03.64
282109	03.65
282110	03.65
282111	03.65
282112	03.65
282113	03.65
282117	03.65
282114	03.65
282118	03.65
282115	03.65
282119	03.65
282116	03.65
282120	03.65
282121	03.65
284454	03.65
282122	03.65
284455	03.65
282123	03.65
282124	03.65
IN020B	03.65
202505	03.65
210750	03.65
210749	03.65
IN021B	03.65
202506	03.65
210753	03.65
210752	03.65
IN022B	03.65
202507	03.65
210756	03.65
210755	03.65
IN033B	03.65
203391	03.65
IN023B	03.65
202508	03.65
210759	03.65
210758	03.65
IN034B	03.65
203084	03.65
IN024B	03.65
202509	03.65
210762	03.65
210761	03.65
IN035B	03.65
203083	03.65
IN025B	03.65
202510	03.65
210765	03.65
210764	03.65
IN036B	03.65
203393	03.65
IN026B	03.65
202511	03.65
210768	03.65
210767	03.65
IN027B	03.65
203394	03.65
210771	03.65
210770	03.65
IN028B	03.65
202513	03.65
210774	03.65
210773	03.65
275348	03.65
282277	03.65
293824	03.65
293797	03.65
293796	03.65
293805	03.65
IN103B	03.66
202540	03.66
IN102B	03.66
202542	03.66
210776	03.66
245359	03.66
202547	03.66
202546	03.66
202549	03.66
202548	03.66
176852	03.66
202550	03.66
347873	03.66
347875	03.66
347879	03.66
347886	03.66
176747	03.66
14296	03.66
202554	03.66
14297	03.66
IN700MB	03.66
13890	03.66
202557	03.66
202556	03.66
202559	03.66
13891	03.66
IN102SB	03.66
13892	03.66
IN104B	03.66
13894	03.66
12687	03.66
12689	03.66
202565	03.67
202564	03.67
210822	03.67
210823	03.67
202563	03.67
202562	03.67
202561	03.67
202560	03.67
202515	03.67
202514	03.67
202517	03.67
202516	03.67
202519	03.67
202518	03.67
202521	03.67
202520	03.67
202523	03.67
202522	03.67
202525	03.67
202524	03.67
202527	03.67
202526	03.67
203001	03.67
203000	03.67
202529	03.67
202528	03.67
176798	03.67
176800	03.67
176801	03.67
176803	03.67
176805	03.67
IN114BB	03.67
205759	03.67
IN115B	03.67
205758	03.67
IN609B	03.67
202567	03.67
IN610B	03.67
202569	03.67
12839	03.67
12400	03.67
347998	03.67
210817	03.67
210820	03.67
228341	03.68
228401	03.68
228342	03.68
228400	03.68
228344	03.68
228359	03.68
228345	03.68
228360	03.68
228347	03.68
228361	03.68
228348	03.68
228362	03.68
206033	03.68
206037	03.68
206034	03.68
206035	03.68
252321	03.68
252320	03.68
132923	03.68
206045	03.68
206031	03.68
206044	03.68
236639	03.68
236638	03.68
228350	03.68
228363	03.68
228351	03.68
228364	03.68
228353	03.68
228365	03.68
228354	03.68
228366	03.68
284454	03.68
282122	03.68
284455	03.68
282123	03.68
282124	03.68
282277	03.68
293824	03.68
293797	03.68
293796	03.68
285190	03.69
285192	03.69
337899	03.69
285194	03.69
285195	03.69
285198	03.69
285197	03.69
285196	03.69
285199	03.69
285200	03.69
285201	03.69
388325	03.69
388328	03.69
388329	03.69
388330	03.69
388331	03.69
388332	03.69
388333	03.69
388334	03.69
388335	03.69
388336	03.69
388337	03.69
388338	03.69
388339	03.69
388340	03.69
388341	03.69
388342	03.69
388347	03.69
388348	03.69
388350	03.69
388351	03.69
388352	03.69
388353	03.69
388354	03.69
388355	03.69
388356	03.69
388358	03.69
388360	03.69
388361	03.69
388363	03.69
388364	03.69
388377	03.69
388380	03.69
388381	03.69
388383	03.69
388385	03.69
388387	03.69
388388	03.69
388389	03.69
388391	03.69
388392	03.69
388393	03.69
388394	03.69
388395	03.69
388396	03.69
388397	03.69
388398	03.69
388399	03.69
388400	03.69
228427	03.70
228432	03.70
228431	03.70
228429	03.70
228436	03.70
228435	03.70
228434	03.70
228433	03.70
228440	03.70
228439	03.70
228438	03.70
228437	03.70
215481	03.70
215487	03.70
215482	03.70
215489	03.70
265466	03.70
265465	03.70
265464	03.70
265462	03.70
215484	03.70
215491	03.70
215485	03.70
215492	03.70
265442	03.70
265439	03.70
265444	03.70
265443	03.70
228444	03.70
228443	03.70
228442	03.70
228441	03.70
228448	03.70
228447	03.70
228446	03.70
228445	03.70
224035	03.70
224036	03.70
224037	03.70
224038	03.70
282109	03.70
224039	03.70
224040	03.70
224041	03.70
224042	03.70
282111	03.70
224043	03.70
224044	03.70
224045	03.70
224046	03.70
282112	03.70
IN024BL	03.70
IN024BP	03.70
206601	03.70
206602	03.70
282113	03.70
282117	03.70
IN025BL	03.70
IN025BP	03.70
206603	03.70
206604	03.70
282114	03.70
282118	03.70
224047	03.70
224048	03.70
224049	03.70
224050	03.70
282115	03.70
282119	03.70
228504	03.70
228505	03.70
228506	03.70
228507	03.70
282121	03.70
IN102B	03.71
202542	03.71
202547	03.71
202546	03.71
202549	03.71
202548	03.71
176852	03.71
202550	03.71
202515	03.71
202514	03.71
202519	03.71
202518	03.71
202521	03.71
202520	03.71
202523	03.71
202522	03.71
202525	03.71
202524	03.71
202527	03.71
202526	03.71
202529	03.71
202528	03.71
IN801B	03.71
206619	03.71
IN800B	03.71
236213	03.71
12687	03.71
12689	03.71
284454	03.71
282122	03.71
284455	03.71
282123	03.71
282124	03.71
282277	03.71
293824	03.71
293797	03.71
293796	03.71
485390	03.73
485389	03.73
485392	03.73
485391	03.73
485402	03.73
485401	03.73
485407	03.73
485411	03.73
485410	03.73
485416	03.73
485420	03.73
485419	03.73
485425	03.73
485429	03.73
485428	03.73
485434	03.73
485438	03.73
485437	03.73
485443	03.73
485447	03.73
485446	03.73
485452	03.73
485456	03.73
485455	03.73
485461	03.73
485465	03.73
485464	03.73
485470	03.73
485474	03.73
485473	03.73
485479	03.73
485483	03.73
485482	03.73
485488	03.73
485501	03.73
485500	03.73
485506	03.73
485510	03.73
485509	03.73
485515	03.73
485519	03.73
485518	03.73
485524	03.73
485528	03.73
485527	03.73
485533	03.73
485537	03.73
485536	03.73
485542	03.73
485546	03.73
485545	03.73
485551	03.73
485555	03.73
485554	03.73
485560	03.73
485564	03.73
485563	03.73
485569	03.73
485573	03.73
485572	03.73
485578	03.73
485582	03.73
485581	03.73
485587	03.73
485671	03.73
485591	03.73
485590	03.73
485596	03.73
485674	03.73
485600	03.73
485599	03.73
485605	03.73
485677	03.73
485609	03.73
485608	03.73
485614	03.73
485680	03.73
485618	03.73
485617	03.73
485623	03.73
485683	03.73
485627	03.73
485626	03.73
485632	03.73
485686	03.73
485636	03.73
485635	03.73
485641	03.73
485689	03.73
485645	03.73
485644	03.73
485650	03.73
485692	03.73
485654	03.73
485653	03.73
485659	03.73
485695	03.73
485663	03.73
485662	03.73
485668	03.73
485698	03.73
487632	03.74
487629	03.74
487630	03.74
487631	03.74
487644	03.74
487641	03.74
487642	03.74
487643	03.74
487656	03.74
487653	03.74
487654	03.74
487655	03.74
487668	03.74
487665	03.74
487666	03.74
487667	03.74
487680	03.74
487677	03.74
487678	03.74
487679	03.74
487692	03.74
487689	03.74
487690	03.74
487691	03.74
487704	03.74
487701	03.74
487702	03.74
487703	03.74
487716	03.74
487713	03.74
487714	03.74
487715	03.74
487728	03.74
487725	03.74
487726	03.74
487727	03.74
487740	03.74

rejstrík kódov

kód	str.
487737	03.74
487738	03.74
487739	03.74
487752	03.74
487749	03.74
487750	03.74
487751	03.74
487764	03.74
487761	03.74
487762	03.74
487763	03.74
487776	03.74
487773	03.74
487774	03.74
487775	03.74
487788	03.74
487785	03.74
487786	03.74
487787	03.74
487800	03.74
487797	03.74
487798	03.74
487799	03.74
487812	03.74
487809	03.74
487810	03.74
487811	03.74
487824	03.74
487821	03.74
487822	03.74
487823	03.74
487836	03.74
487833	03.74
487834	03.74
487835	03.74
487848	03.74
487845	03.74
487846	03.74
487847	03.74
487860	03.74
487857	03.74
487858	03.74
487859	03.74
488014	03.74
488015	03.74
488016	03.74
488017	03.74
488018	03.74
488019	03.74
488020	03.74
488021	03.74
488039	03.74
488040	03.74
488042	03.74
488044	03.74
488045	03.74
488046	03.74
488047	03.74
488048	03.74
485398	03.75
485397	03.75
485400	03.75
485399	03.75
485406	03.75
485405	03.75
485409	03.75
485415	03.75
485414	03.75
485418	03.75
485424	03.75
485423	03.75
485427	03.75
485433	03.75
485432	03.75
485436	03.75
485442	03.75
485441	03.75
485445	03.75
485451	03.75
485450	03.75
485454	03.75
485460	03.75
485459	03.75
485463	03.75
485469	03.75
485468	03.75
485472	03.75
485478	03.75
485477	03.75
485481	03.75
485487	03.75
485486	03.75
485490	03.75
485505	03.75
485504	03.75
485508	03.75
485514	03.75
485513	03.75
485517	03.75
485523	03.75
485522	03.75
485526	03.75
485532	03.75
485531	03.75
485535	03.75
485541	03.75
485540	03.75
485544	03.75
485550	03.75
485549	03.75
485553	03.75
485559	03.75
485558	03.75
485562	03.75
485568	03.75
485567	03.75
485571	03.75
485577	03.75
485576	03.75
485580	03.75
485586	03.75
485585	03.75
485589	03.75
485673	03.75
485595	03.75
485594	03.75
485598	03.75
485676	03.75
485604	03.75
485603	03.75
485607	03.75
485679	03.75
485613	03.75
485612	03.75
485616	03.75
485682	03.75
485622	03.75
485621	03.75
485625	03.75
485685	03.75
485631	03.75
485630	03.75
485634	03.75
485688	03.75
485640	03.75
485639	03.75
485643	03.75
485691	03.75
485649	03.75
485648	03.75
485652	03.75
485694	03.75
485658	03.75
485657	03.75
485661	03.75
485697	03.75
485667	03.75
485666	03.75
485670	03.75
485700	03.75
487636	03.76
487633	03.76
487634	03.76
487635	03.76
487648	03.76
487645	03.76
487646	03.76
487647	03.76
487660	03.76
487657	03.76
487658	03.76
487659	03.76
487672	03.76
487669	03.76
487670	03.76
487671	03.76
487684	03.76
487681	03.76
487682	03.76
487683	03.76
487696	03.76
487693	03.76
487694	03.76
487695	03.76
487708	03.76
487705	03.76
487706	03.76
487707	03.76
487720	03.76
487717	03.76
487718	03.76
487719	03.76
487732	03.76
487729	03.76
487730	03.76
487731	03.76
487744	03.76
487741	03.76
487742	03.76
487743	03.76
487756	03.76
487753	03.76
487754	03.76
487755	03.76
487768	03.76
487765	03.76
487766	03.76
487767	03.76
487780	03.76
487777	03.76
487778	03.76
487779	03.76
487792	03.76
487789	03.76
487790	03.76
487791	03.76
487804	03.76
487801	03.76
487802	03.76
487803	03.76
487816	03.76
487813	03.76
487814	03.76
487815	03.76
487828	03.76
487825	03.76
487826	03.76
487827	03.76
487840	03.76
487837	03.76
487838	03.76
487839	03.76
487852	03.76
487849	03.76
487850	03.76
487851	03.76
487864	03.76
487861	03.76
487862	03.76
487863	03.76
488031	03.76
488032	03.76
488033	03.76
488034	03.76
488035	03.76
488036	03.76
488037	03.76
488038	03.76
488058	03.76
488059	03.76
488060	03.76
488061	03.76
488062	03.76
488063	03.76
488064	03.76
488065	03.76
485394	03.77
485393	03.77
485396	03.77
485395	03.77
485404	03.77
485403	03.77
485408	03.77
485413	03.77
485412	03.77
485417	03.77
485422	03.77
485421	03.77
485426	03.77
485431	03.77
485430	03.77
485435	03.77
485440	03.77
485439	03.77
485444	03.77
485449	03.77
485448	03.77
485453	03.77
485458	03.77
485457	03.77
485462	03.77
485467	03.77
485466	03.77
485471	03.77
485476	03.77
485475	03.77
485480	03.77
485485	03.77
485484	03.77
485489	03.77
485503	03.77
485502	03.77
485507	03.77
485512	03.77
485511	03.77
485516	03.77
485521	03.77
485520	03.77
485525	03.77
485530	03.77
485529	03.77
485534	03.77
485539	03.77
485538	03.77
485543	03.77
485548	03.77
485547	03.77
485552	03.77
485557	03.77
485556	03.77
485561	03.77
485566	03.77
485565	03.77
485570	03.77
485575	03.77
485574	03.77
485579	03.77
485584	03.77
485583	03.77
485588	03.77
485672	03.77
485593	03.77
485592	03.77
485597	03.77
485675	03.77
485602	03.77
485601	03.77
485606	03.77
485678	03.77
485611	03.77
485610	03.77
485615	03.77
485681	03.77
485620	03.77
485619	03.77
485624	03.77
485684	03.77
485629	03.77
485628	03.77
485633	03.77
485687	03.77
485638	03.77
485637	03.77
485642	03.77
485690	03.77
485647	03.77
485646	03.77
485651	03.77
485693	03.77
485656	03.77
485655	03.77
485660	03.77
485696	03.77
485665	03.77
485664	03.77
485669	03.77
485699	03.77
487640	03.78
487637	03.78
487638	03.78
487639	03.78
487652	03.78
487649	03.78
487650	03.78
487651	03.78
487664	03.78
487661	03.78
487662	03.78
487663	03.78
487676	03.78
487673	03.78
487674	03.78
487675	03.78
487688	03.78
487685	03.78
487686	03.78
487687	03.78
487700	03.78
487697	03.78
487698	03.78
487699	03.78
487712	03.78
487709	03.78
487710	03.78
487711	03.78
487724	03.78
487721	03.78
487722	03.78
487723	03.78
487736	03.78
487733	03.78
487734	03.78
487735	03.78
487748	03.78
487745	03.78
487746	03.78
487747	03.78
487760	03.78
487757	03.78
487758	03.78
487759	03.78
487772	03.78
487769	03.78
487770	03.78
487771	03.78
487784	03.78
487781	03.78
487782	03.78
487783	03.78
487796	03.78
487793	03.78
487794	03.78
487795	03.78
487808	03.78
487805	03.78
487806	03.78
487807	03.78
487820	03.78
487817	03.78
487818	03.78
487819	03.78
487832	03.78
487829	03.78
487830	03.78
487831	03.78
487844	03.78
487841	03.78
487842	03.78
487843	03.78
487856	03.78
487853	03.78
487854	03.78
487855	03.78
487868	03.78
487865	03.78
487866	03.78
487867	03.78
488023	03.78
488024	03.78
488025	03.78
488026	03.78
488027	03.78
488028	03.78
488029	03.78
488030	03.78
488049	03.78
488051	03.78
488052	03.78
488053	03.78
488054	03.78
488055	03.78
488056	03.78
488057	03.78
489637	03.79
489649	03.79
489638	03.79
489650	03.79
489639	03.79
489651	03.79
489640	03.79
489652	03.79
489641	03.79
489653	03.79
489642	03.79
489654	03.79
489643	03.79
489655	03.79
489644	03.79
489656	03.79
489645	03.79
489657	03.79
489646	03.79
489658	03.79
489647	03.79
489659	03.79
489648	03.79
489660	03.79
481613	03.79
481614	03.79
481615	03.79
481616	03.79
481617	03.79
481621	03.79
481618	03.79
481622	03.79
481619	03.79
481623	03.79
481620	03.79
481624	03.79
481701	03.79
481702	03.79
481703	03.79
481704	03.79
481705	03.79
481706	03.79
481696	03.79
481695	03.79
481694	03.79
481552	03.79
481551	03.79
481550	03.79
481555	03.79
481554	03.79
481553	03.79
481588	03.79
481587	03.79
481586	03.79
481558	03.79
481557	03.79
481556	03.79
481591	03.79
481590	03.79
481589	03.79
481540	03.79
481539	03.79
481538	03.79
481561	03.79
481560	03.79
481559	03.79
481594	03.79
481593	03.79
481592	03.79
481543	03.79
481542	03.79
481541	03.79
481570	03.79
481567	03.79
481564	03.79
481597	03.79
481596	03.79
481595	03.79
481546	03.79
481545	03.79
481544	03.79
481579	03.79
481576	03.79
481573	03.79
481600	03.79
481599	03.79
481598	03.79
481549	03.79
481548	03.79
481547	03.79
481582	03.79
481581	03.79
481580	03.79
481603	03.79
481602	03.79
481601	03.79
481585	03.79
481584	03.79
481583	03.79
481606	03.79
481605	03.79
481604	03.79
481630	03.79
481629	03.79
481628	03.79
481633	03.79
481632	03.79
481631	03.79
481636	03.79
481635	03.79
481634	03.79
481639	03.79
481638	03.79
481637	03.79
481648	03.79
481647	03.79
481646	03.79
481651	03.79
481650	03.79
481649	03.79
481654	03.79
481653	03.79
481652	03.79
481657	03.79
481656	03.79
481655	03.79
481660	03.79
481659	03.79
481658	03.79
481663	03.79
481662	03.79
481661	03.79
481666	03.79
481665	03.79
481664	03.79
481669	03.79
481668	03.79
481667	03.79
481672	03.80
481671	03.80
481670	03.80
481675	03.80
481674	03.80
481673	03.80
481678	03.80
481677	03.80
481676	03.80
481681	03.80
481680	03.80
481679	03.80
481684	03.80
481683	03.80
481682	03.80
481687	03.80
481686	03.80
481685	03.80
481690	03.80
481689	03.80
481688	03.80

rejstrík kódov

kód	str.	kód	str.	kód	str.	kód	str.	kód	str.	kód	str.	kód	str.	kód	str.	kód	str.
481693	03.80	**496739**	03.83	**496854**	03.84	**496774**	03.84	**254991**	03.87	**260913**	03.87	**255312**	03.88	**255377**	03.88	**255270**	03.89
481692	03.80	**496747**	03.83	**496882**	03.84	**496809**	03.84	**254974**	03.87	**260793**	03.87	**255318**	03.88	**255439**	03.88	**255272**	03.89
481691	03.80	**496756**	03.83	**496791**	03.84	**496838**	03.84	**254976**	03.87	**260795**	03.87	**255320**	03.88	**255441**	03.88	**255274**	03.89
481697	03.80	**496762**	03.83	**496822**	03.84	**496871**	03.84	**254982**	03.87	**388593**	03.87	**337616**	03.88	**343477**	03.89	**344438**	03.89
481698	03.80	**496740**	03.83	**496855**	03.84	**496775**	03.84	**254984**	03.87	**388594**	03.87	**337620**	03.88	**343820**	03.89	**344442**	03.89
481699	03.80	**496749**	03.83	**496883**	03.84	**496810**	03.84	**254990**	03.87	**260790**	03.87	**337617**	03.88	**343479**	03.89	**344439**	03.89
481700	03.80	**496757**	03.83	**496792**	03.84	**496839**	03.84	**254992**	03.87	**260791**	03.87	**337622**	03.88	**343821**	03.89	**344443**	03.89
481709	03.81	**496763**	03.83	**496823**	03.84	**496872**	03.84	**254997**	03.87	**260794**	03.87	**255334**	03.88	**343522**	03.89	**344440**	03.89
481708	03.81	**496741**	03.83	**496856**	03.84	**496776**	03.84	**254999**	03.87	**260796**	03.87	**255336**	03.88	**343828**	03.89	**344444**	03.89
481707	03.81	**496750**	03.83	**496884**	03.84	**496840**	03.84	**255005**	03.87	**388596**	03.87	**255342**	03.88	**343523**	03.89	**344441**	03.89
481712	03.81	**496758**	03.83	**496793**	03.84	**496873**	03.84	**255007**	03.87	**388598**	03.87	**255344**	03.88	**343829**	03.89	**344445**	03.89
481711	03.81	**496764**	03.83	**496824**	03.84	**254379**	03.87	**255013**	03.87	**337568**	03.87	**337632**	03.88	**343453**	03.89	**344450**	03.89
481710	03.81	**496742**	03.83	**496857**	03.84	**254392**	03.87	**255015**	03.87	**337575**	03.87	**337636**	03.88	**343700**	03.89	**344454**	03.89
481718	03.81	**496751**	03.83	**496885**	03.84	**255024**	03.87	**337662**	03.87	**337569**	03.87	**337633**	03.88	**343454**	03.89	**344451**	03.89
481717	03.81	**496759**	03.83	**496794**	03.84	**292886**	03.87	**337665**	03.87	**337576**	03.87	**337637**	03.88	**343701**	03.89	**344455**	03.89
481716	03.81	**496765**	03.83	**496858**	03.84	**344094**	03.87	**337663**	03.87	**388602**	03.87	**255359**	03.88	**343455**	03.89	**344452**	03.89
481715	03.81	**496743**	03.83	**496886**	03.84	**344107**	03.87	**337666**	03.87	**388603**	03.87	**255361**	03.88	**343702**	03.89	**344461**	03.89
481714	03.81	**496752**	03.83	**496777**	03.84	**344095**	03.87	**337664**	03.87	**337572**	03.87	**255367**	03.88	**343456**	03.89	**344453**	03.89
481713	03.81	**496760**	03.83	**496841**	03.84	**344108**	03.87	**337667**	03.87	**337577**	03.87	**255369**	03.88	**343703**	03.89	**344462**	03.89
227603	03.81	**496766**	03.83	**496778**	03.84	**254861**	03.87	**255021**	03.87	**337574**	03.87	**255195**	03.88	**255259**	03.89	**344467**	03.89
227604	03.81	**496744**	03.83	**496811**	03.84	**254863**	03.87	**255023**	03.87	**337578**	03.87	**255196**	03.88	**255261**	03.89	**344469**	03.89
481740	03.81	**496761**	03.83	**496842**	03.84	**254869**	03.87	**255029**	03.87	**388608**	03.87	**255380**	03.88	**255263**	03.89	**344468**	03.89
481732	03.81	**496767**	03.83	**496779**	03.84	**254871**	03.87	**255031**	03.87	**388609**	03.87	**255381**	03.88	**255265**	03.89	**344470**	03.89
481733	03.81	**496795**	03.84	**496812**	03.84	**254381**	03.87	**255037**	03.87	**342459**	03.87	**255207**	03.88	**255260**	03.89	**343349**	03.90
481734	03.81	**496859**	03.84	**496843**	03.84	**255041**	03.87	**255039**	03.87	**342435**	03.87	**255208**	03.88	**255262**	03.89	**343351**	03.90
481735	03.81	**496796**	03.84	**496780**	03.84	**255307**	03.87	**337678**	03.87	**342464**	03.87	**255384**	03.88	**255264**	03.89	**343350**	03.90
481736	03.81	**496825**	03.84	**496813**	03.84	**342431**	03.87	**337686**	03.87	**342439**	03.87	**255385**	03.88	**255266**	03.89	**343352**	03.90
481568	03.81	**496860**	03.84	**496844**	03.84	**254875**	03.87	**337679**	03.87	**388618**	03.87	**255220**	03.88	**343506**	03.89	**255446**	03.90
481569	03.81	**496797**	03.84	**496874**	03.84	**254876**	03.87	**337688**	03.87	**388619**	03.87	**255221**	03.88	**343843**	03.89	**255448**	03.90
481565	03.81	**496826**	03.84	**496781**	03.84	**254879**	03.87	**337680**	03.87	**342448**	03.87	**255388**	03.88	**343507**	03.89	**255454**	03.90
481566	03.81	**496861**	03.84	**496814**	03.84	**254880**	03.87	**337692**	03.87	**342468**	03.87	**255389**	03.88	**343844**	03.89	**255456**	03.90
481562	03.81	**496798**	03.84	**496845**	03.84	**254883**	03.87	**255046**	03.87	**342434**	03.87	**255232**	03.88	**343508**	03.89	**255447**	03.90
481563	03.81	**496827**	03.84	**496875**	03.84	**254884**	03.87	**255048**	03.87	**342460**	03.87	**255233**	03.88	**343848**	03.89	**255449**	03.90
485118	03.81	**496862**	03.84	**496782**	03.84	**254887**	03.87	**255054**	03.87	**389077**	03.87	**255392**	03.88	**343509**	03.89	**255455**	03.90
485119	03.81	**496887**	03.84	**496815**	03.84	**254888**	03.87	**255056**	03.87	**389078**	03.87	**255393**	03.88	**343851**	03.89	**255457**	03.90
485116	03.81	**496799**	03.84	**496846**	03.84	**254891**	03.87	**255062**	03.87	**255187**	03.88	**255254**	03.88	**343534**	03.89	**255478**	03.90
485117	03.81	**496828**	03.84	**496876**	03.84	**254892**	03.87	**255064**	03.87	**255188**	03.88	**255256**	03.88	**343879**	03.89	**255480**	03.90
481571	03.81	**496863**	03.84	**496783**	03.84	**254895**	03.87	**388404**	03.87	**255191**	03.88	**255398**	03.88	**343535**	03.89	**255486**	03.90
481572	03.81	**496888**	03.84	**496816**	03.84	**254896**	03.87	**388407**	03.87	**255192**	03.88	**255400**	03.88	**343880**	03.89	**255488**	03.90
481609	03.81	**496800**	03.84	**496847**	03.84	**254899**	03.87	**388405**	03.87	**255199**	03.88	**255255**	03.88	**343536**	03.89	**255479**	03.90
481608	03.81	**496829**	03.84	**496877**	03.84	**254900**	03.87	**388409**	03.87	**255200**	03.88	**255257**	03.88	**343881**	03.89	**255481**	03.90
481607	03.81	**496864**	03.84	**496784**	03.84	**254903**	03.87	**388406**	03.87	**255203**	03.88	**255399**	03.88	**343537**	03.89	**255487**	03.90
487887	03.81	**496889**	03.84	**496817**	03.84	**254904**	03.87	**388411**	03.87	**255204**	03.88	**255401**	03.88	**343883**	03.89	**255489**	03.90
487889	03.81	**496801**	03.84	**496848**	03.84	**254907**	03.87	**337521**	03.87	**255211**	03.88	**255302**	03.88	**343540**	03.89	**255494**	03.90
487888	03.81	**496830**	03.84	**496879**	03.84	**254908**	03.87	**337523**	03.87	**255212**	03.88	**255304**	03.88	**343870**	03.89	**255496**	03.90
481721	03.81	**496865**	03.84	**496785**	03.84	**254911**	03.87	**337522**	03.87	**255215**	03.88	**255414**	03.88	**343541**	03.89	**255502**	03.90
481720	03.81	**496890**	03.84	**496849**	03.84	**254912**	03.87	**337528**	03.87	**255216**	03.88	**255416**	03.88	**343871**	03.89	**255505**	03.90
481719	03.81	**496802**	03.84	**496880**	03.84	**254915**	03.87	**388579**	03.87	**255224**	03.88	**255303**	03.88	**344412**	03.89	**351394**	03.90
481724	03.81	**496831**	03.84	**496768**	03.84	**254916**	03.87	**388580**	03.87	**255225**	03.88	**255305**	03.88	**344414**	03.89	**351395**	03.90
481723	03.81	**496866**	03.84	**496832**	03.84	**254919**	03.87	**337532**	03.87	**255228**	03.88	**255415**	03.88	**344413**	03.89	**351397**	03.90
481722	03.81	**496891**	03.84	**496769**	03.84	**254920**	03.87	**337563**	03.87	**255229**	03.88	**255417**	03.88	**344415**	03.89	**351398**	03.90
481731	03.81	**496803**	03.84	**496804**	03.84	**254925**	03.87	**337562**	03.87	**255238**	03.88	**255326**	03.88	**344418**	03.89	**255511**	03.90
481730	03.81	**496867**	03.84	**496833**	03.84	**254927**	03.87	**337564**	03.87	**255240**	03.88	**255328**	03.88	**344420**	03.89	**255513**	03.90
481729	03.81	**496892**	03.84	**496770**	03.84	**254933**	03.87	**388582**	03.87	**255246**	03.88	**255422**	03.88	**344419**	03.89	**255519**	03.90
282277	03.81	**496786**	03.84	**496805**	03.84	**254935**	03.87	**388583**	03.87	**255248**	03.88	**255424**	03.88	**344421**	03.89	**255521**	03.90
486181	03.81	**496850**	03.84	**496834**	03.84	**254941**	03.87	**260765**	03.87	**255239**	03.88	**337618**	03.88	**344425**	03.89	**351401**	03.90
481726	03.82	**496787**	03.84	**496771**	03.84	**254943**	03.87	**260767**	03.87	**255241**	03.88	**337623**	03.88	**344430**	03.89	**255514**	03.90
481728	03.82	**496818**	03.84	**496806**	03.84	**254926**	03.87	**260771**	03.87	**255247**	03.88	**337619**	03.88	**344426**	03.89	**351403**	03.90
481725	03.82	**496851**	03.84	**496835**	03.84	**254928**	03.87	**260773**	03.87	**255249**	03.88	**337624**	03.88	**344431**	03.89	**255522**	03.90
481727	03.82	**496788**	03.84	**496868**	03.84	**254934**	03.87	**388585**	03.87	**255286**	03.88	**255350**	03.88	**344427**	03.89	**255528**	03.90
496736	03.83	**496819**	03.84	**496772**	03.84	**254936**	03.87	**388586**	03.87	**255288**	03.88	**255352**	03.88	**344432**	03.89	**255530**	03.90
496753	03.83	**496852**	03.84	**496807**	03.84	**254942**	03.87	**260766**	03.87	**255294**	03.88	**255430**	03.88	**344428**	03.89	**255536**	03.90
496737	03.83	**496789**	03.84	**496836**	03.84	**254944**	03.87	**260768**	03.87	**255296**	03.88	**255432**	03.88	**344433**	03.89	**255538**	03.90
496745	03.83	**496820**	03.84	**496869**	03.84	**254973**	03.87	**260772**	03.87	**255287**	03.88	**337634**	03.88	**255267**	03.89	**284456**	03.90
496754	03.83	**496853**	03.84	**496773**	03.84	**254975**	03.87	**260774**	03.87	**255289**	03.88	**337638**	03.88	**255269**	03.89	**275343**	03.90
496738	03.83	**496881**	03.84	**496808**	03.84	**254981**	03.87	**388588**	03.87	**255295**	03.88	**337635**	03.88	**255271**	03.89	**275344**	03.90
496746	03.83	**496790**	03.84	**496837**	03.84	**254983**	03.87	**388589**	03.87	**255297**	03.88	**337639**	03.88	**255273**	03.89	**275345**	03.90
496755	03.83	**496821**	03.84	**496870**	03.84	**254989**	03.87	**260789**	03.87	**255310**	03.88	**255375**	03.88	**255268**	03.89	**275347**	03.90

rejstrík kódov

kód	str.
227588	03.90
227590	03.90
227592	03.90
227594	03.90
237597	03.90
12839	03.90
282277	03.90
482348	03.90
227603	03.90
227582	03.90
227596	03.90
227606	03.90
227607	03.90
342438	03.91
342465	03.91
342442	03.91
342447	03.91
344092	03.91
344105	03.91
344093	03.91
344106	03.91
254857	03.91
254859	03.91
254865	03.91
254867	03.91
342469	03.91
336898	03.91
336902	03.91
336906	03.91
254873	03.91
254874	03.91
254877	03.91
254878	03.91
254881	03.91
254882	03.91
254885	03.91
254886	03.91
254889	03.91
254890	03.91
254893	03.91
254894	03.91
254897	03.91
254898	03.91
254901	03.91
254902	03.91
254905	03.91
254906	03.91
254909	03.91
254910	03.91
254913	03.91
254914	03.91
254917	03.91
254918	03.91
254921	03.91
254923	03.91
254929	03.91
254931	03.91
254937	03.91
254939	03.91
254922	03.91
254924	03.91
254930	03.91
254932	03.91
254938	03.91
254940	03.91
254969	03.91
254971	03.91
254977	03.91
254979	03.91
254985	03.91
254987	03.91
254970	03.91
254972	03.91
254978	03.91
254980	03.91
254986	03.91
254988	03.91
254993	03.91
254995	03.91
255001	03.91
255003	03.91
255009	03.91
255011	03.91
337655	03.91
337659	03.91
337656	03.91
337660	03.91
337657	03.91
337661	03.91
255017	03.91
255019	03.91
255025	03.91
255027	03.91
255033	03.91
255035	03.91
337675	03.91
337683	03.91
337676	03.91
337684	03.91
337677	03.91
337685	03.91
255042	03.91
255044	03.91
255050	03.91
255052	03.91
255058	03.91
255060	03.91
388413	03.91
388414	03.91
388416	03.91
388417	03.91
388420	03.91
388421	03.91
337458	03.91
337462	03.91
337460	03.91
337466	03.91
389093	03.91
389094	03.91
337476	03.91
337478	03.91
337477	03.91
337479	03.91
389096	03.91
389097	03.91
260753	03.91
260755	03.91
260759	03.91
260761	03.91
389099	03.91
389105	03.91
260754	03.91
260756	03.91
260760	03.91
260762	03.91
389107	03.91
389108	03.91
260777	03.91
260779	03.91
260783	03.91
260785	03.91
389110	03.91
389111	03.91
260778	03.91
260780	03.91
260784	03.91
260786	03.91
389113	03.91
389114	03.91
337493	03.91
337497	03.91
337494	03.91
337498	03.91
389116	03.91
389117	03.91
337495	03.91
337509	03.91
337496	03.91
337514	03.91
389119	03.91
389120	03.91
337048	03.91
340921	03.91
340923	03.91
340946	03.91
389122	03.91
389123	03.91
340959	03.91
340767	03.91
340769	03.91
340771	03.91
389125	03.91
389127	03.91
255185	03.92
255186	03.92
255189	03.92
255190	03.92
255197	03.92
255198	03.92
255201	03.92
255202	03.92
255209	03.92
255210	03.92
255213	03.92
255214	03.92
255222	03.92
255223	03.92
255226	03.92
255227	03.92
255234	03.92
255236	03.92
255242	03.92
255244	03.92
255235	03.92
255237	03.92
255243	03.92
255245	03.92
255282	03.92
255284	03.92
255290	03.92
255292	03.92
255283	03.92
255285	03.92
255291	03.92
255293	03.92
255306	03.92
255308	03.92
255314	03.92
255316	03.92
337583	03.92
337587	03.92
337584	03.92
337590	03.92
255330	03.92
255332	03.92
255338	03.92
255340	03.92
337594	03.92
337596	03.92
337595	03.92
337597	03.92
255355	03.92
255357	03.92
255363	03.92
255365	03.92
255193	03.92
255194	03.92
255378	03.92
255379	03.92
255205	03.92
255206	03.92
255382	03.92
255383	03.92
255218	03.92
255219	03.92
255386	03.92
255387	03.92
255230	03.92
255231	03.92
255390	03.92
255391	03.92
255250	03.92
255252	03.92
255394	03.92
255396	03.92
255251	03.92
255253	03.92
255395	03.92
255397	03.92
255298	03.92
255300	03.92
255410	03.92
255412	03.92
255299	03.92
255301	03.92
255411	03.92
255413	03.92
255322	03.92
255324	03.92
255418	03.92
255420	03.92
337585	03.92
337600	03.92
337586	03.92
337601	03.92
255346	03.92
255348	03.92
255426	03.92
255428	03.92
337604	03.92
337606	03.92
337605	03.92
337607	03.92
255371	03.92
255373	03.92
255435	03.92
255437	03.92
343473	03.93
343803	03.93
343474	03.93
343817	03.93
343475	03.93
343818	03.93
343476	03.93
343819	03.93
343448	03.93
343696	03.93
343449	03.93
343697	03.93
343451	03.93
343698	03.93
343452	03.93
343699	03.93
255154	03.93
255156	03.93
255158	03.93
255160	03.93
255155	03.93
255157	03.93
255159	03.93
255161	03.93
343502	03.93
343839	03.93
343503	03.93
343840	03.93
343504	03.93
343841	03.93
343505	03.93
343842	03.93
343530	03.93
343864	03.93
343531	03.93
343865	03.93
343532	03.93
343866	03.93
343533	03.93
343867	03.93
343538	03.93
343868	03.93
343539	03.93
343869	03.93
344355	03.93
344357	03.93
344356	03.93
344358	03.93
344361	03.93
344364	03.93
344362	03.93
344365	03.93
344368	03.93
344372	03.93
344369	03.93
344374	03.93
344370	03.93
344375	03.93
344371	03.93
344376	03.93
255178	03.93
255180	03.93
255182	03.93
255184	03.93
255179	03.93
255181	03.93
255183	03.93
255258	03.93
344382	03.93
344386	03.93
344383	03.93
344387	03.93
344384	03.93
344388	03.93
344385	03.93
344389	03.93
344394	03.93
344398	03.93
344395	03.93
344399	03.93
344396	03.93
344400	03.93
344397	03.93
344401	03.93
344406	03.93
344408	03.93
344407	03.93
344409	03.93
343340	03.94
343345	03.94
343341	03.94
343346	03.94
255442	03.94
255444	03.94
255450	03.94
255452	03.94
255443	03.94
255445	03.94
255451	03.94
255453	03.94
255474	03.94
255476	03.94
255482	03.94
255484	03.94
255475	03.94
255477	03.94
255483	03.94
255485	03.94
255490	03.94
255492	03.94
255498	03.94
255500	03.94
351406	03.94
351407	03.94
351409	03.94
351410	03.94
255507	03.94
255509	03.94
255515	03.94
255517	03.94
351412	03.94
255510	03.94
351414	03.94
255518	03.94
255524	03.94
255526	03.94
255532	03.94
255534	03.94
284456	03.94
275343	03.94
275344	03.94
275345	03.94
275347	03.94
227588	03.94
227590	03.94
227592	03.94
227594	03.94
237597	03.94
12839	03.94
282277	03.94
482349	03.94
227604	03.94
227583	03.94
227597	03.94
227606	03.94
227607	03.94
498932	03.95
498931	03.95
498934	03.95
498933	03.95
498988	03.95
498986	03.95
498989	03.95
498987	03.95
498982	03.95
498984	03.95
498983	03.95
498985	03.95
498936	03.95
498935	03.95
498938	03.95
498937	03.95
499080	03.95
499077	03.95
499081	03.95
499078	03.95
499082	03.95
499079	03.95
499086	03.95
499083	03.95
499087	03.95
499084	03.95
498930	03.95
499085	03.95
499091	03.95
499088	03.95
499092	03.95
499089	03.95
499093	03.95
499090	03.95
498996	03.95
499000	03.95
498940	03.95
499003	03.95
499004	03.95
498994	03.95
499013	03.95
499007	03.95
499014	03.95
499008	03.95
499055	03.95
499053	03.95
499015	03.95
499012	03.95
499016	03.95
499011	03.95
499056	03.95
499054	03.95
499049	03.95
499017	03.95
499050	03.95
499048	03.95
499059	03.95
499057	03.95
499051	03.95
499009	03.95
499052	03.95
499010	03.95
499060	03.95
499058	03.95
498990	03.95
498997	03.95
499002	03.95
499005	03.95
498991	03.95
498992	03.95
499006	03.95
498998	03.95
498995	03.95
498999	03.95
498993	03.95
499001	03.95
499098	03.95
498929	03.95
499099	03.95
498939	03.95
499100	03.95
499094	03.95
499101	03.95
499095	03.95
499102	03.95
499096	03.95
499103	03.95
499097	03.95
499107	03.95
499104	03.95
499108	03.95
499105	03.95
499109	03.95
499106	03.95
499298	03.95
499297	03.95
499300	03.95
499299	03.95
499302	03.95
499301	03.95
499112	03.95
499110	03.95
499113	03.95
499111	03.95
499304	03.95
499303	03.95
499116	03.95
499114	03.95
499117	03.95
499115	03.95
499306	03.95
499305	03.95
499122	03.95
499118	03.95
499123	03.95
499119	03.95
499308	03.95
499307	03.95
499124	03.95
499120	03.95
498941	03.95
499121	03.95
499310	03.95
499309	03.95
499129	03.95
499125	03.95
499130	03.95
499126	03.95
499312	03.95
499311	03.95
499131	03.95
499127	03.95
499132	03.95
499128	03.95
499314	03.95
499313	03.95
499137	03.95
499133	03.95
499138	03.95
499134	03.95
499316	03.95
499315	03.95
499139	03.95
499135	03.95
499140	03.95
499136	03.95
499047	03.95
499046	03.95
498943	03.95
498942	03.95
498945	03.95
498944	03.95
499318	03.95
499317	03.95
498947	03.95
498946	03.95
498949	03.95
498948	03.95
499320	03.95
499319	03.95
499145	03.96
499141	03.96
499146	03.96
499142	03.96
499153	03.96
499149	03.96
499154	03.96
499150	03.96
499161	03.96
499157	03.96
499162	03.96
499158	03.96
499169	03.96
499165	03.96
499170	03.96
499166	03.96
499063	03.96
499061	03.96
499067	03.96
499065	03.96
499064	03.96
499062	03.96
499068	03.96
499066	03.96
499071	03.96
499069	03.96
499075	03.96
499073	03.96
499072	03.96

rejstrík kódov

kód	str.
499070	03.96
499076	03.96
499074	03.96
499197	03.96
499189	03.96
499198	03.96
499190	03.96
499201	03.96
499193	03.96
499202	03.96
499194	03.96
499213	03.96
499205	03.96
499214	03.96
499206	03.96
499217	03.96
499209	03.96
499218	03.96
499210	03.96
499293	03.96
499289	03.96
499294	03.96
499290	03.96
499147	03.96
499143	03.96
499148	03.96
499144	03.96
499155	03.96
499151	03.96
499156	03.96
499152	03.96
499163	03.96
499159	03.96
499164	03.96
499160	03.96
499171	03.96
499167	03.96
499172	03.96
499168	03.96
499177	03.96
499173	03.96
499178	03.96
499174	03.96
499179	03.96
499175	03.96
499180	03.96
499176	03.96
499185	03.96
499181	03.96
499186	03.96
499182	03.96
499187	03.96
499183	03.96
499188	03.96
499184	03.96
499199	03.96
499191	03.96
499200	03.96
499192	03.96
499203	03.96
499195	03.96
499204	03.96
499196	03.96
499215	03.96
499207	03.96
499216	03.96
499208	03.96
499219	03.96
499211	03.96
499220	03.96
499212	03.96
499295	03.96
499291	03.96
499296	03.96
499292	03.96
498954	03.97
498968	03.97
498955	03.97
498969	03.97
498956	03.97
498970	03.97
498957	03.97
498971	03.97
499257	03.97
499265	03.97
499258	03.97
499266	03.97
499259	03.97
499267	03.97
499260	03.97
499268	03.97
499261	03.97
499269	03.97
499262	03.97
499270	03.97
499263	03.97
499271	03.97
499264	03.97
499272	03.97
498958	03.97
498972	03.97
498959	03.97
498973	03.97
498960	03.97
498974	03.97
498961	03.97
498975	03.97
498964	03.97
498978	03.97
498965	03.97
498979	03.97
498966	03.97
498980	03.97
498967	03.97
498981	03.97
498962	03.97
498976	03.97
498963	03.97
498977	03.97
499020	03.97
499018	03.97
499021	03.97
499019	03.97
499024	03.97
499022	03.97
499025	03.97
499023	03.97
499277	03.97
499273	03.97
499278	03.97
499274	03.97
499279	03.97
499275	03.97
499280	03.97
499276	03.97
499285	03.97
499281	03.97
499286	03.97
499282	03.97
499287	03.97
499283	03.97
499288	03.97
499284	03.97
499042	03.97
499038	03.97
499043	03.97
499039	03.97
499044	03.97
499040	03.97
499045	03.97
499041	03.97
499034	03.97
499030	03.97
499035	03.97
499031	03.97
499036	03.97
499032	03.97
499037	03.97
499033	03.97
499028	03.97
499026	03.97
499029	03.97
499027	03.97
498952	03.98
498950	03.98
498953	03.98
498951	03.98
499243	03.98
499235	03.98
499244	03.98
499236	03.98
499247	03.98
499237	03.98
499248	03.98
499238	03.98
499245	03.98
499239	03.98
499246	03.98
499240	03.98
499249	03.98
499241	03.98
499250	03.98
499242	03.98
499229	03.98
499221	03.98
499230	03.98
499222	03.98
499253	03.98
499251	03.98
499254	03.98
499252	03.98
499231	03.98
499223	03.98
499232	03.98
499224	03.98
499255	03.98
499225	03.98
499256	03.98
499226	03.98
499233	03.98
499227	03.98
499234	03.98
499228	03.98
284456	03.98
275343	03.98
275344	03.98
275345	03.98
275347	03.98
227588	03.98
227590	03.98
227592	03.98
227594	03.98
237597	03.98
12839	03.98
282277	03.98
491360	03.98
491362	03.98
491361	03.98
491359	03.98
227606	03.98
227607	03.98
344099	03.99
344111	03.99
344102	03.99
344112	03.99
344085	03.99
344079	03.99
344086	03.99
344080	03.99
337821	03.99
337824	03.99
337822	03.99
337825	03.99
337823	03.99
337826	03.99
337837	03.99
337840	03.99
337838	03.99
337841	03.99
337839	03.99
337842	03.99
337846	03.99
337849	03.99
337847	03.99
337850	03.99
337848	03.99
337851	03.99
337855	03.99
337859	03.99
337856	03.99
337860	03.99
337858	03.99
337861	03.99
337865	03.99
337871	03.99
337866	03.99
337872	03.99
337867	03.99
337873	03.99
337868	03.99
337874	03.99
337869	03.99
337875	03.99
337870	03.99
337877	03.99
255124	03.99
254965	03.99
255125	03.99
254966	03.99
337884	03.99
337886	03.99
255136	03.99
255111	03.99
255275	03.99
255120	03.99
337885	03.99
337891	03.99
337895	03.99
337994	03.99
337896	03.99
337996	03.99
337897	03.99
338002	03.99
337898	03.99
338003	03.99
337991	03.99
338004	03.99
337992	03.99
338010	03.99
338091	03.99
338222	03.99
338115	03.99
338258	03.99
338136	03.99
338284	03.99
338156	03.99
338305	03.99
338181	03.99
338338	03.99
338198	03.99
338372	03.99
338573	03.99
338739	03.99
338683	03.99
338762	03.99
338711	03.99
338778	03.99
340646	03.99
340649	03.99
340648	03.99
340650	03.99
389171	03.99
389172	03.99
340657	03.99
340659	03.99
340658	03.99
340660	03.99
389174	03.99
389175	03.99
340663	03.99
340669	03.99
340664	03.99
340670	03.99
389177	03.99
389178	03.99
340666	03.99
340671	03.99
340668	03.99
340672	03.99
389180	03.99
389181	03.99
340677	03.99
340682	03.99
340679	03.99
340683	03.99
389186	03.99
389187	03.99
340680	03.99
340684	03.99
340681	03.99
340685	03.99
389189	03.99
389190	03.99
340690	03.99
340694	03.99
340691	03.99
340695	03.99
389193	03.99
389194	03.99
340692	03.99
340696	03.99
340693	03.99
340697	03.99
389196	03.99
389197	03.99
344837	03.100
344841	03.100
344838	03.100
344842	03.100
344851	03.100
344855	03.100
344852	03.100
344856	03.100
344863	03.100
344867	03.100
344864	03.100
344868	03.100
344875	03.100
344879	03.100
344876	03.100
344880	03.100
344955	03.100
344959	03.100
344956	03.100
344960	03.100
344957	03.100
344961	03.100
344958	03.100
344962	03.100
260741	03.100
260743	03.100
260747	03.100
260749	03.100
260742	03.100
260744	03.100
260748	03.100
260750	03.100
345001	03.100
345005	03.100
345002	03.100
345007	03.100
345003	03.100
345008	03.100
345004	03.100
345009	03.100
345027	03.100
345031	03.100
345028	03.100
345032	03.100
345029	03.100
345033	03.100
345030	03.100
345034	03.100
345051	03.100
345054	03.100
345052	03.100
345055	03.100
344839	03.100
344843	03.100
344840	03.100
344844	03.100
344853	03.100
344857	03.100
344854	03.100
344858	03.100
344865	03.100
344869	03.100
344866	03.100
344870	03.100
344877	03.100
344881	03.100
344878	03.100
344882	03.100
344967	03.100
344971	03.100
344968	03.100
344972	03.100
344969	03.100
344974	03.100
344970	03.100
344975	03.100
344980	03.100
344985	03.100
344981	03.100
344986	03.100
344982	03.100
344987	03.100
344984	03.100
344988	03.100
345015	03.100
345019	03.100
345016	03.100
345020	03.100
345017	03.100
345021	03.100
345018	03.100
345022	03.100
345039	03.100
345043	03.100
345040	03.100
345044	03.100
345041	03.100
345045	03.100
345042	03.100
345046	03.100
345058	03.100
345060	03.100
345059	03.100
345064	03.100
343482	03.101
343824	03.101
343483	03.101
343825	03.101
343526	03.101
343835	03.101
343527	03.101
343836	03.101
343461	03.101
343708	03.101
343462	03.101
343709	03.101
343463	03.101
343710	03.101
343464	03.101
343711	03.101
343492	03.101
343720	03.101
343493	03.101
343721	03.101
343494	03.101
343722	03.101
343495	03.101
343723	03.101
343514	03.101
343856	03.101
343515	03.101
343857	03.101
343516	03.101
343858	03.101
343517	03.101
343859	03.101
343552	03.101
343889	03.101
343553	03.101
343890	03.101
343554	03.101
343891	03.101
343555	03.101
343892	03.101
343544	03.101
343874	03.101
343545	03.101
343875	03.101
344550	03.101
344552	03.101
344551	03.101
344553	03.101
344556	03.101
344558	03.101
344557	03.101
344559	03.101
344562	03.101
344566	03.101
344563	03.101
344567	03.101
344564	03.101
344568	03.101
344565	03.101
344569	03.101
344574	03.101
344578	03.101
344575	03.101
344579	03.101
344576	03.101
344580	03.101
344577	03.101
344581	03.101
344586	03.101
344590	03.101
344587	03.101
344591	03.101
344588	03.101
344592	03.101
344589	03.101
344593	03.101
344598	03.101
344602	03.101
344599	03.101
344603	03.101
344600	03.101
344604	03.101
344601	03.101
344605	03.101
344610	03.101
344612	03.101
344611	03.101
344613	03.101
343362	03.102
343364	03.102
343363	03.102
343365	03.102
342553	03.102
342556	03.102
342554	03.102
342557	03.102
342564	03.102
342588	03.102
342577	03.102
342589	03.102
342594	03.102
342596	03.102
342595	03.102
342597	03.102
342602	03.102
342604	03.102
342603	03.102
342605	03.102
342413	03.102
342421	03.102
342414	03.102
342417	03.102
342633	03.102
342635	03.102
342634	03.102
342636	03.102
342419	03.102
342422	03.102
342420	03.102
342423	03.102
342639	03.102
342424	03.102
342640	03.102
342425	03.102
342426	03.102
342446	03.102
342427	03.102
342430	03.102
284456	03.102
275343	03.102
275344	03.102
275345	03.102
275347	03.102
227588	03.102
227590	03.102
227592	03.102
227594	03.102
237597	03.102
12839	03.102
282277	03.102
483756	03.102
491362	03.102
227585	03.102
227600	03.102
227606	03.102
227607	03.102
349902	03.103
227420	03.103
349903	03.103
227421	03.103
349904	03.103
227422	03.103
349905	03.103

rejstrík kódov

kód	str.
227423	03.103
349906	03.103
349911	03.103
227424	03.103
227428	03.103
349907	03.103
349912	03.103
227425	03.103
227429	03.103
349908	03.103
349913	03.103
227426	03.103
227430	03.103
349909	03.103
349914	03.103
227427	03.103
227431	03.103
349915	03.103
253717	03.103
227441	03.103
227442	03.103
491312	03.103
227444	03.103
227445	03.103
227446	03.103
491313	03.103
227448	03.103
227449	03.103
227450	03.103
491314	03.103
227452	03.103
348902	03.103
348904	03.103
491308	03.103
227453	03.103
227454	03.103
491315	03.103
227456	03.103
227433	03.103
227434	03.103
491309	03.103
227436	03.103
227457	03.103
227458	03.103
491316	03.103
227460	03.103
227437	03.103
227438	03.103
491310	03.103
227440	03.103
227461	03.103
227462	03.103
491317	03.103
227464	03.103
348914	03.103
348913	03.103
491311	03.103
227465	03.103
227466	03.103
491318	03.103
227468	03.103
227469	03.103
227470	03.103
491319	03.103
227472	03.103
256453	03.103
256454	03.103
491320	03.103
256456	03.103
227493	03.103
227494	03.103
491328	03.103
227496	03.103
227497	03.103
227498	03.103
491329	03.103
227500	03.103
227501	03.103
227502	03.103
491330	03.103
227504	03.103
256470	03.103
256471	03.103
491343	03.103
256473	03.103
227505	03.103
227506	03.103
491331	03.103
227508	03.103
256474	03.103
256475	03.103
491344	03.103
256477	03.103
227509	03.103
227510	03.103
491332	03.103
227512	03.103
256478	03.103
256479	03.103
491345	03.103
256481	03.103
227513	03.103
227514	03.103
491333	03.103
227516	03.103
256482	03.103
256483	03.103
491346	03.103
256485	03.103
227517	03.103
227518	03.103
491334	03.103
227520	03.103
256486	03.103
256487	03.103
491347	03.103
256489	03.103
227521	03.103
227522	03.103
491335	03.103
227524	03.103
256490	03.103
256491	03.103
491348	03.103
256493	03.103
256457	03.103
256458	03.103
491336	03.103
256460	03.103
256494	03.103
256495	03.103
491349	03.103
256497	03.103
336683	03.104
336685	03.104
491337	03.104
336681	03.104
227525	03.104
227526	03.104
491338	03.104
227528	03.104
227529	03.104
227530	03.104
491339	03.104
227532	03.104
227533	03.104
227534	03.104
491340	03.104
227536	03.104
227537	03.104
227538	03.104
491341	03.104
227540	03.104
256461	03.104
256462	03.104
491342	03.104
256464	03.104
227549	03.104
227550	03.104
491350	03.104
227552	03.104
227553	03.104
227554	03.104
491351	03.104
227556	03.104
227557	03.104
227558	03.104
491352	03.104
227560	03.104
227561	03.104
227562	03.104
491353	03.104
227564	03.104
227565	03.104
227566	03.104
491354	03.104
227568	03.104
348927	03.104
348928	03.104
491321	03.104
348930	03.104
227473	03.104
227474	03.104
491322	03.104
227476	03.104
227477	03.104
227478	03.104
491323	03.104
227480	03.104
227481	03.104
227482	03.104
491324	03.104
227484	03.104
227485	03.104
227486	03.104
491325	03.104
227488	03.104
227489	03.104
227490	03.104
491326	03.104
227492	03.104
348932	03.104
348934	03.104
491327	03.104
348936	03.104
227541	03.105
227542	03.105
227543	03.105
227544	03.105
227545	03.105
227546	03.105
227547	03.105
227548	03.105
227570	03.105
227571	03.105
491355	03.105
227573	03.105
363921	03.105
363922	03.105
491356	03.105
363920	03.105
227574	03.105
227575	03.105
491357	03.105
227577	03.105
236546	03.105
236547	03.105
491358	03.105
236549	03.105
482348	03.105
482349	03.105
491360	03.105
483756	03.105
227603	03.105
227604	03.105
491362	03.105
227582	03.105
227583	03.105
491361	03.105
227585	03.105
227596	03.105
227597	03.105
491359	03.105
227600	03.105
347994	03.105
347995	03.105
347996	03.105
347997	03.105
227588	03.106
227590	03.106
227592	03.106
227594	03.106
257253	03.106
257254	03.106
257255	03.106
257256	03.106
257258	03.106
275348	03.106
282277	03.106
284456	03.106
275343	03.106
275344	03.106
275345	03.106
275347	03.106
227606	03.106
227607	03.106
227609	03.107
227611	03.107
360754	03.107
360755	03.107
237597	03.107
347998	03.107
12839	03.107
306385	03.107
306384	03.107
306383	03.107
306382	03.107
389310	03.108
389311	03.108
389312	03.108
389313	03.108
130787	03.109
99131	03.109
99120	03.109
99100	03.109
129576	03.109
99108	03.109
991110	03.109
131344	03.109
99113	03.109
99125	03.109
99111	03.109
99115	03.109
99129	03.109
99116	03.109
99102	03.109
99101	03.109
99103	03.109
99104	03.109
99124	03.109
99123	03.109
99127	03.109
99107	03.109
132954	03.109
99105	03.109
99106	03.109
99128	03.109
99118	03.109
375046	03.109
375045	03.109
304165	03.109
388310	03.110
388311	03.110
388312	03.110
388313	03.110
388314	03.110
388315	03.110
388316	03.110
388317	03.110
388318	03.110
388319	03.110
388321	03.110
388322	03.110
388323	03.110
388324	03.110
388326	03.110
388327	03.110
265145	03.111
265356	03.111
129576	03.111
991110	03.111
131344	03.111
99108	03.111
132954	03.111
265355	03.111
459669	03.111
419890	03.111
304165	03.111
130787	03.112
349918	03.113
349919	03.113
349920	03.113
349921	03.113
349922	03.113
349923	03.113
349924	03.113
349925	03.113
349926	03.113
349930	03.113
349927	03.113
349931	03.113
349928	03.113
349929	03.113
349932	03.113
349934	03.113
349935	03.113
349936	03.113
349938	03.113
349939	03.113
349940	03.113
349941	03.113
284456	03.113
275343	03.113
275344	03.113
275345	03.113
275347	03.113
159816	03.113
159817	03.113
275419	03.113
282277	03.113
293824	03.113
402323	03.113
402313	03.113
159793	03.114
159794	03.114
159795	03.114
159796	03.114
159797	03.114
159798	03.114
159799	03.114
159800	03.114
159801	03.114
159802	03.114
159803	03.114
159804	03.114
159805	03.114
159806	03.114
159807	03.114
159809	03.114
159810	03.114
159811	03.114
159812	03.114
159813	03.114
159814	03.114
159815	03.114
159816	03.114
159817	03.114
227606	03.114
227607	03.114
159818	03.114
159821	03.114
159822	03.114
159823	03.114
13519	03.115
13521	03.115
13522	03.115
13461	03.115
13523	03.115
170365	03.115
13524	03.115
13520	03.115
13525	03.115
13493	03.115
13526	03.115
13527	03.115
158774	03.115
13469	03.115
13470	03.115
130814	03.115
130824	03.115
130825	03.115
13693	03.115
13482	03.116
13487	03.116
13488	03.116
13489	03.116
13494	03.116
13492	03.116
13495	03.116
13496	03.116
13497	03.116
14352	03.116
13469	03.116
13470	03.116
12229	03.116
12226	03.116
471893	03.116
471894	03.116
471895	03.116
471896	03.116
471897	03.116
471898	03.116
471899	03.116
471900	03.116
471901	03.116
499867	03.116
12227	03.116
293533	03.116
384344	03.116
13105	03.117
13101	03.117
13102	03.117
13103	03.117
13184	03.117
13185	03.117
13183	03.117
13182	03.117
13296	03.117
13293	03.117
13292	03.117
13354	03.117
13351	03.117
13352	03.117
14358	03.117
13100	03.117
13110	03.117
13104	03.117
13195	03.117
13180	03.117
13196	03.117
13181	03.117
13291	03.117
13290	03.117
13353	03.117
13358	03.117
13350	03.117
14357	03.117
13112	03.117
13113	03.117
13204	03.117
13205	03.117
13198	03.117
13199	03.117
13202	03.117
13203	03.117
13206	03.117
13207	03.117
13428	03.118
13427	03.118
13434	03.118
13433	03.118
13430	03.118
13429	03.118
13432	03.118
13431	03.118
13421	03.118
13422	03.118
13423	03.118
13424	03.118
13425	03.118
13443	03.118
405935	03.118
13209	03.118
13212	03.118
12850	03.118
14293	03.118
468877	03.122
468888	03.122
469152	03.122
469168	03.122
469186	03.122
469201	03.122
468879	03.122
469124	03.122
468889	03.122
469153	03.122
469160	03.122
469169	03.122
469187	03.122
469193	03.122
469202	03.122
468880	03.122
469125	03.122
468890	03.122
469132	03.122
469154	03.122
469161	03.122
469170	03.122
469175	03.122
469188	03.122
469194	03.122
469203	03.122
469208	03.122
468872	03.122
468881	03.122
469126	03.122
468891	03.122
469133	03.122
469148	03.122
469155	03.122
469162	03.122
469171	03.122
469176	03.122
469182	03.122
469189	03.122
469195	03.122
469204	03.122
469209	03.122
468873	03.122
413540	03.122
469127	03.122
413541	03.122
469134	03.122
469149	03.122
413544	03.122
469163	03.122
413545	03.122
469177	03.122
469183	03.122
413542	03.122
469196	03.122
413543	03.122
469210	03.122
468874	03.122
413546	03.122
469128	03.122
413547	03.122
469135	03.122
469150	03.122
413550	03.122
469164	03.122
413551	03.122
469178	03.122
469184	03.122
413548	03.122
469197	03.122
413549	03.122
469211	03.122
468875	03.122
468882	03.122
469129	03.122
468892	03.122
469136	03.122
469151	03.122
469156	03.122
469165	03.122
469172	03.122
469179	03.122
469185	03.122
469190	03.122
469198	03.122
469205	03.122
469212	03.122
468883	03.122
469130	03.122
468893	03.122
469137	03.122
469157	03.122
469166	03.122
469173	03.122
469180	03.122
469191	03.122
469199	03.122
469206	03.122
469213	03.122
468886	03.122
469131	03.122
469138	03.122
469158	03.122
469167	03.122
469181	03.122
469192	03.122

rejstrík kódov

kód	str.	kód	str.	kód	str.	kód	str.	kód	str.	kód	str.	kód	str.	kód	str.
469200	03.122	**396660**	03.126	**396930**	03.130	**396664**	03.134	**396761**	03.134	**396856**	03.135	**396893**	03.135	**396574**	03.135	**397807**	03.136
469214	03.122	**397384**	03.126	**396785**	03.130	**396683**	03.134	**396774**	03.134	**396819**	03.135	**396908**	03.135	**396583**	03.135	**397812**	03.136
396527	03.123	**397375**	03.126	**396931**	03.130	**396684**	03.134	**396775**	03.134	**396820**	03.135	**396909**	03.135	**396592**	03.135	**397813**	03.136
396528	03.123	**396731**	03.127	**396786**	03.130	**396701**	03.134	**396746**	03.134	**396971**	03.135	**396922**	03.135	**396601**	03.135	**397808**	03.136
396529	03.123	**396732**	03.127	**396932**	03.130	**396702**	03.134	**396747**	03.134	**396972**	03.135	**396923**	03.135	**396610**	03.135	**397809**	03.136
396530	03.123	**396733**	03.127	**396787**	03.130	**396665**	03.134	**396762**	03.134	**396985**	03.135	**396894**	03.135	**396619**	03.135	**397814**	03.136
396643	03.123	**396734**	03.127	**396933**	03.130	**396666**	03.134	**396763**	03.134	**396986**	03.135	**396895**	03.135	**396628**	03.135	**397815**	03.136
396644	03.123	**396735**	03.127	**396788**	03.130	**396685**	03.134	**396776**	03.134	**396957**	03.135	**396910**	03.135	**396566**	03.135	**397810**	03.136
396645	03.123	**396736**	03.127	**396789**	03.130	**396686**	03.134	**396777**	03.134	**396958**	03.135	**396911**	03.135	**396575**	03.135	**397811**	03.136
396646	03.123	**396737**	03.127	**396790**	03.130	**396703**	03.134	**396748**	03.134	**396839**	03.135	**396924**	03.135	**396584**	03.135	**397816**	03.136
396647	03.123	**397385**	03.127	**397380**	03.130	**396704**	03.134	**396749**	03.134	**396840**	03.135	**396925**	03.135	**396593**	03.135	**397817**	03.136
396648	03.123	**397376**	03.127	**397751**	03.130	**396667**	03.134	**396764**	03.134	**396857**	03.135	**396896**	03.135	**396602**	03.135	**397818**	03.136
396649	03.123	**396800**	03.127	**397387**	03.130	**396668**	03.134	**396765**	03.134	**396858**	03.135	**396897**	03.135	**396611**	03.135	**397819**	03.136
396650	03.123	**396801**	03.127	**397754**	03.130	**396687**	03.134	**396778**	03.134	**396821**	03.135	**396912**	03.135	**396620**	03.135	**397820**	03.136
396651	03.123	**396802**	03.127	**397371**	03.130	**396688**	03.134	**396779**	03.134	**396822**	03.135	**396913**	03.135	**396629**	03.135	**397821**	03.136
397381	03.123	**396944**	03.127	**397748**	03.130	**396705**	03.134	**396750**	03.134	**396973**	03.135	**396926**	03.135	**396567**	03.135	**397822**	03.136
397372	03.123	**396803**	03.127	**396865**	03.131	**396706**	03.134	**396751**	03.134	**396974**	03.135	**396927**	03.135	**396576**	03.135	**397823**	03.136
396724	03.124	**396945**	03.127	**397350**	03.131	**396669**	03.134	**396827**	03.135	**396987**	03.135	**396898**	03.135	**396585**	03.135	**397824**	03.136
396725	03.124	**396804**	03.127	**396866**	03.131	**396670**	03.134	**396828**	03.135	**396988**	03.135	**396899**	03.135	**396594**	03.135	**397825**	03.136
396726	03.124	**396946**	03.127	**396867**	03.131	**396689**	03.134	**396845**	03.135	**396959**	03.135	**396559**	03.135	**396603**	03.135	**397826**	03.136
396727	03.124	**396805**	03.127	**396868**	03.131	**396690**	03.134	**396846**	03.135	**396960**	03.135	**396568**	03.135	**396612**	03.135	**397827**	03.136
396728	03.124	**396947**	03.127	**396869**	03.131	**396707**	03.134	**396809**	03.135	**396841**	03.135	**396577**	03.135	**396621**	03.135	**397829**	03.136
396729	03.124	**396806**	03.127	**396870**	03.131	**396708**	03.134	**396810**	03.135	**396842**	03.135	**396586**	03.135	**396630**	03.135	**397830**	03.136
396730	03.124	**396807**	03.127	**396871**	03.131	**396671**	03.134	**396829**	03.135	**396859**	03.135	**396595**	03.135	**396631**	03.136	**413894**	03.136
397382	03.124	**396949**	03.127	**397802**	03.132	**396672**	03.134	**396830**	03.135	**396860**	03.135	**396604**	03.135	**396632**	03.136	**413895**	03.136
397373	03.124	**396808**	03.127	**397803**	03.132	**396691**	03.134	**396847**	03.135	**396823**	03.135	**396613**	03.135	**396715**	03.136	**397834**	03.137
396791	03.124	**396950**	03.127	**397804**	03.132	**396692**	03.134	**396848**	03.135	**396824**	03.135	**396622**	03.135	**396716**	03.136	**397835**	03.137
396792	03.124	**397386**	03.127	**397805**	03.132	**396709**	03.134	**396811**	03.135	**396975**	03.135	**396560**	03.135	**396780**	03.136	**397836**	03.137
396793	03.124	**397753**	03.127	**318279**	03.132	**396710**	03.134	**396812**	03.135	**396976**	03.135	**396569**	03.135	**396781**	03.136	**397837**	03.137
396937	03.124	**397389**	03.127	**318281**	03.132	**396673**	03.134	**396831**	03.135	**396989**	03.135	**396578**	03.135	**396863**	03.136	**397838**	03.137
396794	03.124	**397756**	03.127	**397831**	03.132	**396674**	03.134	**396832**	03.135	**396990**	03.135	**396587**	03.135	**396864**	03.136	**397839**	03.137
396938	03.124	**397377**	03.127	**397832**	03.132	**396693**	03.134	**396849**	03.135	**396961**	03.135	**396596**	03.135	**396993**	03.136	**397840**	03.137
396795	03.124	**397750**	03.127	**397833**	03.132	**396694**	03.134	**396850**	03.135	**396962**	03.135	**396605**	03.135	**396994**	03.136	**397841**	03.137
396939	03.124	**396879**	03.128	**396543**	03.134	**396711**	03.134	**396813**	03.135	**396843**	03.135	**396614**	03.135	**396928**	03.136	**397842**	03.137
396796	03.124	**397367**	03.128	**396544**	03.134	**396712**	03.134	**396814**	03.135	**396844**	03.135	**396623**	03.135	**396929**	03.136	**397843**	03.137
396940	03.124	**396880**	03.128	**396551**	03.134	**396675**	03.134	**396965**	03.135	**396861**	03.135	**396561**	03.135	**397769**	03.136	**397844**	03.137
396797	03.124	**396881**	03.128	**396552**	03.134	**396676**	03.134	**396966**	03.135	**396862**	03.135	**396570**	03.135	**397770**	03.136	**397845**	03.137
396941	03.124	**396882**	03.128	**396535**	03.134	**396695**	03.134	**396979**	03.135	**396825**	03.135	**396579**	03.135	**397775**	03.136	**397846**	03.137
396798	03.124	**396883**	03.128	**396536**	03.134	**396696**	03.134	**396980**	03.135	**396826**	03.135	**396588**	03.135	**397776**	03.136	**397847**	03.137
396942	03.124	**396884**	03.128	**396545**	03.134	**396713**	03.134	**396951**	03.135	**396977**	03.135	**396597**	03.135	**397771**	03.136	**397848**	03.137
396799	03.124	**396885**	03.128	**396546**	03.134	**396714**	03.134	**396952**	03.135	**396978**	03.135	**396606**	03.135	**397772**	03.136	**397849**	03.137
396943	03.124	**396523**	03.129	**396553**	03.134	**396677**	03.134	**396833**	03.135	**396991**	03.135	**396615**	03.135	**397777**	03.136	**397352**	03.137
397383	03.124	**396524**	03.129	**396554**	03.134	**396678**	03.134	**396834**	03.135	**396992**	03.135	**396624**	03.135	**397778**	03.136	**397353**	03.137
397752	03.124	**396525**	03.129	**396537**	03.134	**396752**	03.134	**396851**	03.135	**396963**	03.135	**396562**	03.135	**397773**	03.136	**397360**	03.137
397388	03.124	**396526**	03.129	**396538**	03.134	**396753**	03.134	**396852**	03.135	**396964**	03.135	**396571**	03.135	**397774**	03.136	**397362**	03.137
397755	03.124	**396634**	03.129	**396547**	03.134	**396766**	03.134	**396815**	03.135	**396900**	03.135	**396580**	03.135	**397779**	03.136	**397344**	03.137
397374	03.124	**396635**	03.129	**396548**	03.134	**396767**	03.134	**396816**	03.135	**396901**	03.135	**396589**	03.135	**397780**	03.136	**397345**	03.137
397749	03.124	**396636**	03.129	**396555**	03.134	**396738**	03.134	**396967**	03.135	**396914**	03.135	**396598**	03.135	**397781**	03.136	**397354**	03.137
396872	03.125	**396637**	03.129	**396556**	03.134	**396739**	03.134	**396968**	03.135	**396915**	03.135	**396607**	03.135	**397782**	03.136	**397355**	03.137
397358	03.125	**396638**	03.129	**396539**	03.134	**396754**	03.134	**396981**	03.135	**396886**	03.135	**396616**	03.135	**397783**	03.136	**397363**	03.137
396873	03.125	**396639**	03.129	**396540**	03.134	**396755**	03.134	**396982**	03.135	**396887**	03.135	**396625**	03.135	**397784**	03.136	**397364**	03.137
396874	03.125	**396640**	03.129	**396549**	03.134	**396768**	03.134	**396953**	03.135	**396902**	03.135	**396563**	03.135	**397791**	03.136	**397346**	03.137
396875	03.125	**396641**	03.129	**396550**	03.134	**396769**	03.134	**396954**	03.135	**396903**	03.135	**396572**	03.135	**397792**	03.136	**397347**	03.137
396876	03.125	**396642**	03.129	**396557**	03.134	**396740**	03.134	**396835**	03.135	**396916**	03.135	**396581**	03.135	**397785**	03.136	**397356**	03.137
396877	03.125	**397378**	03.129	**396558**	03.134	**396741**	03.134	**396836**	03.135	**396917**	03.135	**396590**	03.135	**397786**	03.136	**397357**	03.137
396878	03.125	**397369**	03.129	**396541**	03.134	**396756**	03.134	**396853**	03.135	**396888**	03.135	**396599**	03.135	**397793**	03.136	**397365**	03.137
396531	03.126	**396717**	03.130	**396542**	03.134	**396757**	03.134	**396854**	03.135	**396889**	03.135	**396608**	03.135	**397794**	03.136	**397366**	03.137
396532	03.126	**396718**	03.130	**396679**	03.134	**396770**	03.134	**396817**	03.135	**396904**	03.135	**396617**	03.135	**397787**	03.136	**397348**	03.137
396533	03.126	**396719**	03.130	**396680**	03.134	**396771**	03.134	**396818**	03.135	**396905**	03.135	**396626**	03.135	**397788**	03.136	**397349**	03.137
396534	03.126	**396720**	03.130	**396697**	03.134	**396742**	03.134	**396969**	03.135	**396918**	03.135	**396564**	03.135	**397795**	03.136	**397358**	03.137
396652	03.126	**396721**	03.130	**396698**	03.134	**396743**	03.134	**396970**	03.135	**396919**	03.135	**396573**	03.135	**397796**	03.136	**397359**	03.137
396653	03.126	**396722**	03.130	**396661**	03.134	**396758**	03.134	**396983**	03.135	**396890**	03.135	**396582**	03.135	**397789**	03.136	**397367**	03.137
396654	03.126	**396723**	03.130	**396662**	03.134	**396759**	03.134	**396984**	03.135	**396891**	03.135	**396591**	03.135	**397790**	03.136	**397368**	03.137
396655	03.126	**397379**	03.130	**396681**	03.134	**396772**	03.134	**396955**	03.135	**396906**	03.135	**396600**	03.135	**398924**	03.136	**397350**	03.137
396656	03.126	**397370**	03.130	**396682**	03.134	**396773**	03.134	**396956**	03.135	**396907**	03.135	**396609**	03.135	**398925**	03.136	**397351**	03.137
396657	03.126	**396782**	03.130	**396699**	03.134	**396744**	03.134	**396837**	03.135	**396920**	03.135	**396618**	03.135	**397797**	03.136	**490996**	03.140
396658	03.126	**396783**	03.130	**396700**	03.134	**396745**	03.134	**396838**	03.135	**396921**	03.135	**396627**	03.135	**397798**	03.136	**491014**	03.140
396659	03.126	**396784**	03.130	**396663**	03.134	**396760**	03.134	**396855**	03.135	**396892**	03.135	**396565**	03.135	**397806**	03.136	**491008**	03.140

rejstrík kódov

kód	str.
491026	03.140
491002	03.140
491020	03.140
490997	03.140
491015	03.140
491009	03.140
491027	03.140
491003	03.140
491021	03.140
490998	03.140
491016	03.140
491010	03.140
491028	03.140
491004	03.140
491022	03.140
348775	03.140
348776	03.140
348779	03.140
348780	03.140
348777	03.140
348778	03.140
490999	03.140
491017	03.140
491011	03.140
491029	03.140
491005	03.140
491023	03.140
103821	03.140
106878	03.140
357689	03.141
357691	03.141
357692	03.141
357717	03.141
357720	03.141
357704	03.141
357693	03.141
357698	03.141
357718	03.141
357721	03.141
357726	03.141
357705	03.141
357711	03.141
357694	03.141
357699	03.141
357719	03.141
357722	03.141
357727	03.141
357706	03.141
357712	03.141
357695	03.141
357700	03.141
357723	03.141
357728	03.141
357707	03.141
357713	03.141
357696	03.141
357701	03.141
357724	03.141
357729	03.141
357709	03.141
357714	03.141
357697	03.141
357702	03.141
357725	03.141
357730	03.141
357715	03.141
357703	03.141
357731	03.141
357716	03.141
357732	03.141
357756	03.141
357759	03.141
357744	03.141
295227	03.141
294850	03.141
187272	03.141
357733	03.141
357738	03.141
357757	03.141
357760	03.141
357765	03.141
357745	03.141
357750	03.141
295228	03.141
357734	03.141
357739	03.141
357758	03.141
357761	03.141
357766	03.141
357746	03.141
357751	03.141
295229	03.141
357735	03.141
357740	03.141
357762	03.141
357767	03.141
357747	03.141
357752	03.141
295230	03.141
357736	03.141
357741	03.141
357763	03.141
357768	03.141
357748	03.141
357753	03.141
360264	03.141
294882	03.141
294859	03.141
294980	03.141
357737	03.141
357742	03.141
357764	03.141
357769	03.141
357754	03.141
360265	03.141
294883	03.141
294860	03.141
294981	03.141
357743	03.141
357770	03.141
357755	03.141
357771	03.141
357796	03.141
357799	03.141
357784	03.141
294853	03.141
357772	03.141
357778	03.141
357797	03.141
357800	03.141
357806	03.141
357785	03.141
357790	03.141
357773	03.141
357779	03.141
357798	03.141
357801	03.141
357808	03.141
357786	03.141
357791	03.141
357774	03.141
357780	03.141
357802	03.141
357810	03.141
357787	03.141
357792	03.141
357775	03.141
357781	03.141
357803	03.141
357811	03.141
357788	03.141
357793	03.141
294903	03.141
294868	03.141
295001	03.141
357777	03.141
357782	03.141
357812	03.141
357794	03.141
294904	03.141
294869	03.141
295002	03.141
357783	03.141
357814	03.141
357795	03.141
295233	03.141
357815	03.141
357839	03.141
357842	03.141
357827	03.141
357816	03.141
357821	03.141
357840	03.141
357843	03.141
357848	03.141
357828	03.141
357833	03.141
357817	03.141
357822	03.141
357841	03.141
357844	03.141
357849	03.141
357829	03.141
357834	03.141
357818	03.141
357823	03.141
357845	03.141
357850	03.141
357830	03.141
357835	03.141
357819	03.141
357824	03.141
357846	03.141
357851	03.141
357831	03.141
357836	03.141
357820	03.141
357825	03.141
357847	03.141
357852	03.141
357832	03.141
357837	03.141
357826	03.141
357853	03.141
357838	03.141
357854	03.141
357858	03.141
357872	03.141
357873	03.141
357877	03.141
357863	03.141
357867	03.141
357855	03.141
357859	03.141
357874	03.141
357878	03.141
357864	03.141
357868	03.141
357856	03.141
357860	03.141
357875	03.141
357879	03.141
357865	03.141
357869	03.141
357857	03.141
357861	03.141
357876	03.141
357880	03.141
357866	03.141
357870	03.141
357862	03.141
357881	03.141
357871	03.141
295276	03.142
467389	03.142
294940	03.142
294812	03.142
358073	03.143
358075	03.143
358074	03.143
358076	03.143
358100	03.143
358103	03.143
358088	03.143
358077	03.143
358082	03.143
358101	03.143
358104	03.143
358109	03.143
358089	03.143
358094	03.143
358078	03.143
358083	03.143
358102	03.143
358105	03.143
358110	03.143
358090	03.143
358095	03.143
358079	03.143
358084	03.143
358106	03.143
358111	03.143
358091	03.143
358096	03.143
358080	03.143
358085	03.143
358107	03.143
358112	03.143
358092	03.143
358097	03.143
358081	03.143
358086	03.143
358108	03.143
358113	03.143
358093	03.143
358098	03.143
358087	03.143
358114	03.143
358099	03.143
358115	03.143
358139	03.143
358142	03.143
358127	03.143
294849	03.143
187272	03.143
358116	03.143
358121	03.143
358140	03.143
358143	03.143
358148	03.143
358128	03.143
358133	03.143
358117	03.143
358122	03.143
358141	03.143
358144	03.143
358149	03.143
358129	03.143
358134	03.143
358118	03.143
358123	03.143
358145	03.143
358150	03.143
358130	03.143
358135	03.143
295199	03.143
358119	03.143
358124	03.143
358146	03.143
358151	03.143
358131	03.143
358136	03.143
360268	03.143
294875	03.143
294859	03.143
294973	03.143
358120	03.143
358125	03.143
358147	03.143
358152	03.143
358132	03.143
358137	03.143
360269	03.143
294876	03.143
294860	03.143
294974	03.143
358126	03.143
358153	03.143
358138	03.143
295202	03.143
358154	03.143
358179	03.143
358182	03.143
358166	03.143
295196	03.143
294852	03.143
358155	03.143
358160	03.143
358180	03.143
358183	03.143
358188	03.143
358167	03.143
358172	03.143
295197	03.143
358156	03.143
358161	03.143
358181	03.143
358184	03.143
358189	03.143
358168	03.143
358173	03.143
295198	03.143
358157	03.143
358162	03.143
358185	03.143
358190	03.143
358169	03.143
358174	03.143
358158	03.143
358163	03.143
358186	03.143
358191	03.143
358170	03.143
358176	03.143
294896	03.143
294868	03.143
294994	03.143
358159	03.143
358164	03.143
358187	03.143
358192	03.143
358171	03.143
358177	03.143
294897	03.143
294869	03.143
294995	03.143
358165	03.143
358193	03.143
358178	03.143
358194	03.143
358218	03.143
358221	03.143
358206	03.143
358195	03.143
358200	03.143
358219	03.143
358222	03.143
358227	03.143
358207	03.143
358212	03.143
358196	03.143
358201	03.143
358220	03.143
358223	03.143
358228	03.143
358208	03.143
358213	03.143
358197	03.143
358202	03.143
358224	03.143
358229	03.143
358209	03.143
358214	03.143
358198	03.143
358203	03.143
358225	03.143
358230	03.143
358210	03.143
358215	03.143
358199	03.143
358204	03.143
358226	03.143
358231	03.143
358211	03.143
358216	03.143
358205	03.143
358232	03.143
358217	03.143
358233	03.143
358237	03.143
358251	03.143
358252	03.143
358256	03.143
358242	03.143
358246	03.143
358234	03.143
358238	03.143
358253	03.143
358257	03.143
358243	03.143
358247	03.143
358235	03.143
358239	03.143
358254	03.143
358258	03.143
358244	03.143
358248	03.143
358236	03.143
358240	03.143
358255	03.143
358259	03.143
358245	03.143
358249	03.143
358241	03.143
358260	03.143
358250	03.143
105554	03.144
458035	03.144
288900	03.144
289015	03.144
357882	03.145
357884	03.145
357883	03.145
357885	03.145
357909	03.145
357912	03.145
357897	03.145
357886	03.145
357891	03.145
357910	03.145
357913	03.145
357918	03.145
357898	03.145
357903	03.145
357887	03.145
357892	03.145
357911	03.145
357914	03.145
357919	03.145
357899	03.145
357904	03.145
357888	03.145
357893	03.145
357915	03.145
357920	03.145
357900	03.145
357905	03.145
357889	03.145
357894	03.145
357916	03.145
357921	03.145
357901	03.145
357906	03.145
357890	03.145
357895	03.145
357917	03.145
357922	03.145
357902	03.145
357907	03.145
357896	03.145
357923	03.145
357908	03.145
357924	03.145
357950	03.145
357953	03.145
357937	03.145
295258	03.145
294885	03.145
294855	03.145
294851	03.145
294856	03.145
287272	03.145
357925	03.145
357930	03.145
357951	03.145
357954	03.145
357960	03.145
357938	03.145
357943	03.145
295259	03.145
294886	03.145
294984	03.145
357926	03.145
357931	03.145
357952	03.145
357955	03.145
357961	03.145
357939	03.145
357945	03.145
295260	03.145
294887	03.145
294873	03.145
294985	03.145
357927	03.145
357932	03.145
357956	03.145
357962	03.145
357940	03.145
357946	03.145
295261	03.145
294888	03.145
294874	03.145
294986	03.145
357928	03.145
357933	03.145
357957	03.145
357963	03.145
357941	03.145
357947	03.145
360266	03.145
294889	03.145
294859	03.145
294987	03.145
357929	03.145
357934	03.145
357958	03.145
357964	03.145
357942	03.145
357948	03.145
360267	03.145
294890	03.145
294860	03.145
294988	03.145
357936	03.145
357965	03.145
357949	03.145
295264	03.145
294891	03.145
294877	03.145
294989	03.145
357966	03.145
357991	03.145
357994	03.145
357979	03.145
294899	03.145
294862	03.145
294854	03.145
357967	03.145
357972	03.145
357992	03.145
357995	03.145
358000	03.145
357980	03.145
357985	03.145
294900	03.145
294864	03.145
295005	03.145
357968	03.145
357974	03.145
357993	03.145
357996	03.145
358001	03.145
357981	03.145
357986	03.145
294901	03.145
294865	03.145
295006	03.145
357969	03.145
357975	03.145
357997	03.145
358002	03.145
357982	03.145
357987	03.145
294902	03.145
294867	03.145
295007	03.145
357970	03.145
357976	03.145
357998	03.145
358003	03.145
357983	03.145
357988	03.145
294903	03.145
294868	03.145
295008	03.145
357971	03.145
357977	03.145
357999	03.145
357004	03.145
357984	03.145
357989	03.145
294904	03.145

rejstrík kódov

kód	str.
294869	03.145
295009	03.145
357978	03.145
358005	03.145
357990	03.145
294905	03.145
294870	03.145
295010	03.145
358006	03.145
358030	03.145
358033	03.145
358018	03.145
358007	03.145
358012	03.145
358031	03.145
358034	03.145
358039	03.145
358019	03.145
358024	03.145
358008	03.145
358013	03.145
358032	03.145
358035	03.145
358040	03.145
358020	03.145
358025	03.145
358009	03.145
358014	03.145
358036	03.145
358041	03.145
358021	03.145
358026	03.145
358010	03.145
358015	03.145
358037	03.145
358042	03.145
358022	03.145
358027	03.145
358011	03.145
358016	03.145
358038	03.145
358043	03.145
358023	03.145
358028	03.145
358017	03.145
358044	03.145
358029	03.145
358045	03.145
358049	03.145
358063	03.145
358064	03.145
358068	03.145
358054	03.145
358058	03.145
295313	03.145
358046	03.145
358050	03.145
358065	03.145
358069	03.145
358055	03.145
358059	03.145
295314	03.145
358047	03.145
358051	03.145
358066	03.145
358070	03.145
358056	03.145
358060	03.145
295315	03.145
358048	03.145
358052	03.145
358067	03.145
358071	03.145
358057	03.145
358061	03.145
295316	03.145
358053	03.145
358072	03.145
358062	03.145
295317	03.145
295323	03.146
459932	03.146
294941	03.146
294813	03.146
295208	03.147
486150	03.147
486148	03.147
486152	03.147
486153	03.147
486151	03.147
486155	03.147
486156	03.147
486154	03.147
486158	03.147
486159	03.147
486157	03.147
486161	03.147
486162	03.147
486160	03.147
486164	03.147
486165	03.147
486163	03.147
486167	03.147
486168	03.147
486166	03.147
486170	03.147
486171	03.147
486169	03.147
294882	03.147
294903	03.147
294875	03.147
294896	03.147
294889	03.147
294910	03.147
294859	03.147
294868	03.147
294850	03.147
294853	03.147
294849	03.147
294852	03.147
294851	03.147
294854	03.147
294883	03.147
294904	03.147
294876	03.147
294897	03.147
294890	03.147
294911	03.147
294860	03.147
294869	03.147
295001	03.147
294973	03.147
294994	03.147
294987	03.147
295008	03.147
187272	03.147
295002	03.147
294974	03.147
294995	03.147
294988	03.147
295009	03.147
295216	03.147
352798	03.147
210459	03.147
352803	03.147
210432	03.147
210449	03.147
210433	03.147
210450	03.147
474942	03.147
105259	03.147
210434	03.147
210451	03.147
210452	03.147
210436	03.147
210394	03.147
210395	03.147
294825	03.148
294826	03.148
294829	03.148
294830	03.148
294833	03.148
294834	03.148
106900	03.148
106902	03.148
106903	03.148
106904	03.148
106888	03.148
106889	03.148
294827	03.148
294828	03.148
294831	03.148
294832	03.148
294835	03.148
294836	03.148
295276	03.148
467389	03.148
360241	03.148
295189	03.148
360248	03.148
360242	03.148
360256	03.148
360249	03.148
360243	03.148
360257	03.148
360250	03.148
360244	03.148
360258	03.148
360251	03.148
360245	03.148
360264	03.148
360259	03.148
360268	03.148
360252	03.148
360266	03.148
360246	03.148
360265	03.148
360260	03.148
360269	03.148
360253	03.148
360267	03.148
360247	03.148
360261	03.148
360254	03.148
294940	03.148
294812	03.148
105554	03.149
458035	03.149
289015	03.149
288900	03.149
352906	03.150
352907	03.150
352908	03.150
352909	03.150
318279	03.150
318281	03.150
294630	03.151
294631	03.151
294620	03.151
294621	03.151
294644	03.151
294645	03.151
294632	03.151
294633	03.151
294622	03.151
294623	03.151
294646	03.151
294647	03.151
294634	03.151
294635	03.151
288846	03.151
288847	03.151
294648	03.151
294649	03.151
294636	03.151
294637	03.151
288848	03.151
288849	03.151
294650	03.151
294651	03.151
185713	03.151
185715	03.151
352807	03.151
352808	03.151
185794	03.151
185795	03.151
489559	03.151
489560	03.151
352810	03.151
352811	03.151
467404	03.151
467405	03.151
489557	03.151
489558	03.151
352798	03.151
352813	03.151
352814	03.151
185718	03.151
185719	03.151
105259	03.151
352803	03.151
352816	03.151
352817	03.151
457551	03.151
457552	03.151
456734	03.151
456733	03.151
352804	03.151
352805	03.151
352819	03.151
352820	03.151
208912	03.151
208913	03.151
465203	03.151
465204	03.151
458701	03.151
458702	03.151
352822	03.151
352823	03.151
458033	03.151
458034	03.151
294841	03.151
294842	03.151
288905	03.151
294838	03.151
294839	03.151
294837	03.151
103821	03.152
106878	03.152
294825	03.152
294826	03.152
106900	03.152
106902	03.152
294827	03.152
294828	03.152
294829	03.152
294830	03.152
106903	03.152
106904	03.152
294831	03.152
294832	03.152
294833	03.152
294834	03.152
106888	03.152
106889	03.152
294835	03.152
294836	03.152
294740	03.152
294739	03.152
294753	03.152
294754	03.152
294741	03.152
294742	03.152
288855	03.152
288856	03.152
294755	03.152
294756	03.152
294743	03.152
294744	03.152
288857	03.152
288858	03.152
294757	03.152
294758	03.152
294745	03.152
294746	03.152
288859	03.152
288860	03.152
294759	03.152
294760	03.152
294747	03.152
294748	03.152
288861	03.152
288862	03.152
294761	03.152
294762	03.152
294749	03.152
294750	03.152
288863	03.152
288864	03.152
294763	03.152
294764	03.152
294751	03.152
294752	03.152
294765	03.152
294766	03.152
354345	03.154
354356	03.154
354357	03.154
354368	03.154
354388	03.154
354408	03.154
354438	03.154
235126	03.154
354346	03.154
360208	03.154
354358	03.154
360210	03.154
354369	03.154
360211	03.154
226131	03.154
354389	03.154
360212	03.154
226135	03.154
354409	03.154
360213	03.154
226139	03.154
354439	03.154
360214	03.154
226143	03.154
235038	03.154
226147	03.154
354334	03.154
226177	03.154
354347	03.154
226178	03.154
354359	03.154
226179	03.154
354370	03.154
226180	03.154
354390	03.154
226181	03.154
354410	03.154
226182	03.154
354440	03.154
226183	03.154
226184	03.154
226185	03.154
354348	03.154
226186	03.154
354360	03.154
226187	03.154
354371	03.154
226151	03.154
226188	03.154
354391	03.154
226155	03.154
226189	03.154
354411	03.154
226159	03.154
226190	03.154
354441	03.154
226163	03.154
226191	03.154
226167	03.154
226255	03.154
354349	03.154
354361	03.154
354372	03.154
354392	03.154
354412	03.154
354442	03.154
354507	03.155
354515	03.155
354522	03.155
354534	03.155
354546	03.155
354552	03.155
354564	03.155
235126	03.155
354508	03.155
360208	03.155
354516	03.155
360210	03.155
354523	03.155
360211	03.155
354535	03.155
360212	03.155
354547	03.155
354553	03.155
360213	03.155
354565	03.155
360214	03.155
235038	03.155
354509	03.155
354517	03.155
354524	03.155
354536	03.155
354548	03.155
354554	03.155
354566	03.155
226259	03.155
226265	03.155
226268	03.155
301001	03.155
269640	03.155
354611	03.156
354612	03.156
354623	03.156
354624	03.156
354635	03.156
354636	03.156
354648	03.156
354658	03.156
354668	03.156
354678	03.156
354688	03.156
354698	03.156
354718	03.156
354728	03.156
354748	03.156
354758	03.156
354613	03.156
235016	03.156
226177	03.156
226170	03.156
354625	03.156
235019	03.156
226178	03.156
354637	03.156
235022	03.156
226179	03.156
354649	03.156
354659	03.156
235025	03.156
226130	03.156
226180	03.156
354669	03.156
354679	03.156
360220	03.156
226134	03.156
226181	03.156
354689	03.156
354699	03.156
360222	03.156
226138	03.156
226182	03.156
354729	03.156
354508	03.155
235034	03.156
226142	03.156
226183	03.156
354749	03.156
354759	03.156
235037	03.156
226146	03.156
226184	03.156
354614	03.156
226185	03.156
226174	03.156
354626	03.156
226186	03.156
354639	03.156
226187	03.156
354650	03.156
354660	03.156
226150	03.156
226188	03.156
354670	03.156
354680	03.156
226154	03.156
226189	03.156
354690	03.156
354700	03.156
226158	03.156
226190	03.156
354719	03.156
354730	03.156
226162	03.156
226191	03.156
354750	03.156
354760	03.156
226166	03.156
226255	03.156
354615	03.156
354627	03.156
354640	03.156
354651	03.156
354661	03.156
354671	03.156
354681	03.156
354691	03.156
354701	03.156
354720	03.156
354731	03.156
354751	03.156
354761	03.156
354628	03.156
354641	03.156
354652	03.156
354662	03.156
354672	03.156
354682	03.156
354692	03.156
354702	03.156
354721	03.156
354732	03.156
354752	03.156
354762	03.156
354814	03.157
354826	03.157
354832	03.157
235016	03.157
235019	03.157
235022	03.157
235025	03.157
354815	03.157
360220	03.157
354827	03.157
354833	03.157
360222	03.157
235034	03.157
235037	03.157
354816	03.157
354828	03.157
354834	03.157
237456	03.157
237458	03.157
301000	03.157
269684	03.157
355249	03.158
300855	03.158
300856	03.158
300857	03.158
300859	03.158
355250	03.158
360238	03.158
300861	03.158
300862	03.158
355251	03.158
355252	03.158
355253	03.158
355388	03.159
355394	03.159
300855	03.159
300856	03.159
300857	03.159
300859	03.159
355389	03.159
355395	03.159
360238	03.159
300861	03.159
300862	03.159
355390	03.159
355396	03.159
225682	03.160
225684	03.160
225764	03.160
225687	03.160
225728	03.160
225767	03.160
225768	03.160
235133	03.161
235041	03.161
235065	03.161
235134	03.161
235142	03.161
235044	03.161
235135	03.161
235143	03.161
235047	03.161
235069	03.161
235136	03.161
235144	03.161

rejstrík kódov

kód	str.
235050	03.161
235071	03.161
235137	03.161
235145	03.161
235053	03.161
235074	03.161
235138	03.161
235146	03.161
235056	03.161
235077	03.161
235139	03.161
235147	03.161
235059	03.161
235080	03.161
235140	03.161
235148	03.161
235062	03.161
235084	03.161
235126	03.161
235016	03.161
360208	03.161
235019	03.161
360210	03.161
235022	03.161
360211	03.161
235025	03.161
360212	03.161
360220	03.161
360213	03.161
360222	03.161
360214	03.161
235034	03.161
235038	03.161
225911	03.161
225912	03.161
225917	03.161
225918	03.161
225923	03.161
225924	03.161
225929	03.161
225930	03.161
225935	03.161
225936	03.161
225941	03.161
225942	03.161
225943	03.161
225944	03.161
225993	03.161
225994	03.161
225991	03.161
225992	03.161
226404	03.161
226001	03.161
226002	03.161
225999	03.161
226000	03.161
104058	03.161
104067	03.161
104069	03.161
104071	03.161
104073	03.161
104075	03.161
104080	03.161
103977	03.161
103981	03.161
103983	03.161
103985	03.161
103987	03.161
103995	03.161
104000	03.161
104002	03.161
104004	03.161
104006	03.161
104029	03.161
104031	03.161
104041	03.161
104043	03.161
104045	03.161
106854	03.161
107339	03.161
352609	03.163
352611	03.163
352612	03.163
352614	03.163
352615	03.163
352620	03.163
352621	03.163
352626	03.163
352627	03.163
352635	03.163
352636	03.163
225911	03.164
225912	03.164
225917	03.164
225918	03.164
225923	03.164
225924	03.164
225929	03.164
225930	03.164
225935	03.164
225936	03.164
225941	03.164
225942	03.164
225913	03.164
225914	03.164
225919	03.164
225920	03.164
225925	03.164
225926	03.164
225931	03.164
225932	03.164
225937	03.164
225938	03.164
225943	03.164
225944	03.164
225993	03.164
225994	03.164
225991	03.164
225992	03.164
226404	03.164
226001	03.164
226002	03.164
225999	03.164
226000	03.164
104058	03.168
104067	03.168
104069	03.168
104071	03.168
104073	03.168
104075	03.168
104080	03.168
103977	03.168
103981	03.168
103983	03.168
103985	03.168
103987	03.168
103995	03.168
104000	03.169
104002	03.169
104004	03.169
104006	03.169
104029	03.169
104031	03.169
104041	03.169
104043	03.169
104045	03.169
106854	03.170
107339	03.170
107341	03.170
106856	03.170
401597	03.171
401602	03.171
401598	03.171
401603	03.171
401599	03.171
401604	03.171
401600	03.171
401605	03.171
401601	03.171
401606	03.171
401607	03.171
401608	03.171
401609	03.171
401610	03.171
401616	03.171
401611	03.171
401612	03.171
401617	03.171
401613	03.171
401618	03.171
401614	03.171
401619	03.171
401615	03.171
401620	03.171
401621	03.171
401622	03.171
401623	03.171
401624	03.171
397909	03.171
403271	03.172
403273	03.172
403275	03.172
403277	03.172
403279	03.172
403281	03.172
403283	03.172
361236	03.173
361237	03.173
318279	03.173
318281	03.173
361207	03.174
361208	03.174
361209	03.174
361210	03.174
361211	03.174
361212	03.174
361213	03.174
361214	03.174
361215	03.174
361216	03.174
361217	03.174
361218	03.174
361219	03.174
361220	03.174
317639	03.175
317640	03.175
317641	03.175
317642	03.175
317643	03.175
367919	03.175
367920	03.175
343030	03.175
343031	03.175
343033	03.175
317644	03.175
317645	03.175
317646	03.175
317647	03.175
317648	03.175
317649	03.175
317650	03.175
362359	03.176
362360	03.176
104581	03.177
104606	03.177
104607	03.177
104645	03.177
104647	03.177
104648	03.177
104649	03.177
104711	03.177
104744	03.177
104751	03.177
104758	03.177
104784	03.177
104547	03.177
104548	03.177
318279	03.178
318281	03.178
318282	03.178
318283	03.178
318284	03.178
318285	03.178
104106	03.179
133031	03.180
132546	03.180
132333	03.180
132334	03.180
130802	03.180
141950	03.180
133414	03.180
133815	03.180
133030	03.180
130803	03.180
171320	03.180
106758	03.181
106760	03.181
104011	03.181
104881	03.181
104012	03.181
104014	03.181
106191	03.182
106229	03.182
106231	03.182
106242	03.182
106276	03.182
106293	03.182
106299	03.182
106331	03.182
106339	03.182
104026	03.182
103971	03.182
104906	03.182
103835	03.183
103750	03.183
103751	03.183
103752	03.183
103753	03.183
103754	03.183
103755	03.183
103756	03.183
104112	03.184
104159	03.184
104208	03.184
103956	03.184
93944	03.185
93950	03.185
93951	03.185
93955	03.185
93945	03.185
93931	03.185
93952	03.185
93956	03.185
93946	03.185
93932	03.185
93953	03.185
93957	03.185
93947	03.185
93933	03.185
93940	03.185
93942	03.185
93948	03.185
93934	03.185
93941	03.185
93943	03.185
93949	03.185
93935	03.185
93954	03.185
93958	03.185
198919	03.185
198920	03.185
252225	03.186
91641	03.186
91651	03.186
91642	03.186
91652	03.186
91643	03.186
91653	03.186
91644	03.186
91654	03.186
91645	03.186
91655	03.186
91646	03.186
91656	03.186
91647	03.186
91657	03.186
497024	04.9
497025	04.9
497027	04.9
402905	04.9
402931	04.9
402927	04.9
497068	04.9
497069	04.9
497070	04.9
497071	04.9
497072	04.9
497073	04.9
402906	04.9
402932	04.9
402928	04.9
497074	04.9
497075	04.9
497076	04.9
402912	04.9
402904	04.9
402938	04.9
402909	04.9
399216	04.9
402930	04.9
402924	04.9
402922	04.9
402942	04.9
406839	04.10
402897	04.10
402898	04.10
402899	04.10
399205	04.10
399206	04.10
399207	04.10
402915	04.10
402916	04.10
402917	04.10
399212	04.10
399213	04.10
402908	04.10
402900	04.10
402934	04.10
402907	04.10
399208	04.10
402929	04.10
402923	04.10
402918	04.10
402941	04.10
402901	04.10
402902	04.10
402903	04.10
399209	04.10
399210	04.10
399211	04.10
402919	04.10
402920	04.10
402921	04.10
399214	04.10
421838	04.11
421839	04.11
421840	04.11
421841	04.11
421842	04.11
421843	04.11
424667	04.11
424668	04.11
424670	04.11
454429	04.11
454430	04.11
454431	04.11
421832	04.11
421833	04.11
421834	04.11
421835	04.11
421836	04.11
421837	04.11
422004	04.11
422005	04.11
422006	04.11
452681	04.12
452682	04.12
452683	04.12
452684	04.12
452685	04.12
452686	04.12
452687	04.12
452688	04.12
452689	04.12
452690	04.12
452691	04.12
452692	04.12
452693	04.12
452694	04.12
452695	04.12
452696	04.12
452697	04.12
452698	04.12
452699	04.12
452700	04.12
452701	04.12
452702	04.12
452703	04.12
452704	04.12
452705	04.12
452706	04.12
452707	04.12
452708	04.12
452709	04.12
452710	04.12
452711	04.12
452712	04.12
452713	04.13
452714	04.13
452715	04.13
452716	04.13
452717	04.13
452718	04.13
452719	04.13
452720	04.13
452721	04.13
452722	04.13
452723	04.13
452724	04.13
452725	04.13
452726	04.13
452727	04.13
452728	04.13
454330	04.14
454331	04.14
454332	04.14
454333	04.14
454334	04.14
454335	04.14
454336	04.14
454337	04.14
454338	04.14
454396	04.14
454397	04.14
454398	04.14
454339	04.14
454340	04.14
454341	04.14
454342	04.14
454343	04.14
454344	04.14
454345	04.14
454346	04.14
454347	04.14
454432	04.14
454433	04.14
454434	04.14
452663	04.15
452664	04.15
452665	04.15
452666	04.15
452667	04.15
452668	04.15
452669	04.15
452670	04.15
452671	04.15
452672	04.15
452673	04.15
452674	04.15
452675	04.15
452676	04.15
452677	04.15
454478	04.15
454479	04.15
454480	04.15
454481	04.15
454484	04.15
454487	04.15
454482	04.15
454485	04.15
454488	04.15
454722	04.16
454723	04.16
454724	04.16
454725	04.16
454726	04.16
454727	04.16
454728	04.16
454729	04.16
454730	04.16
454731	04.16
454732	04.16
454733	04.16
454734	04.16
454735	04.16
454736	04.16
454737	04.16
454738	04.16
454739	04.16
454740	04.16
454741	04.16
454742	04.16
454743	04.16
454744	04.16
454745	04.16
454746	04.16
454747	04.16
454748	04.16
454749	04.17
454750	04.17
454751	04.17
454752	04.17
454753	04.17
454754	04.17
454755	04.17
454756	04.17
454757	04.17
454408	04.18
454409	04.18
454410	04.18
454411	04.18
454412	04.18
454413	04.18
454414	04.18
454415	04.18
454416	04.18
454399	04.18
454400	04.18
454401	04.18
454402	04.18
454403	04.18
454404	04.18
454405	04.18
454406	04.18
454407	04.18
500992	04.19
501022	04.19
501052	04.19
500994	04.19
501024	04.19
501054	04.19
500993	04.19
501023	04.19
501053	04.19
500995	04.19
501025	04.19
501055	04.19
500996	04.20
501026	04.20
501056	04.20
500998	04.20
501028	04.20
501058	04.20
500997	04.20
501027	04.20
501057	04.20
500999	04.20
501029	04.20
501059	04.20
501009	04.21
501039	04.21
501069	04.21
501008	04.21
501038	04.21
501068	04.21
501010	04.21
501040	04.21
501070	04.21
501011	04.22
501041	04.22
501071	04.22
501013	04.22
501043	04.22
501073	04.22
501012	04.22
501042	04.22
501072	04.22
501014	04.22
501044	04.22
501074	04.22
501000	04.23
501030	04.23
501060	04.23
501002	04.23
501032	04.23
501062	04.23
501001	04.23
501031	04.23
501061	04.23
501003	04.23
501033	04.23
501063	04.23
501004	04.24
501034	04.24
501064	04.24
501006	04.24
501036	04.24
501066	04.24
501005	04.24
501035	04.24
501065	04.24
501007	04.24
501037	04.24
501067	04.24

rejstrík kódov

kód	str.	kód	str.	kód	str.	kód	str.	kód	str.	kód	str.	kód	str.	kód	str.	kód	str.
501016	04.25	**288104**	04.32	**398620**	04.43	**498002**	04.52	**14097**	04.55	**227613**	04.59	**227632**	04.61	**494571**	04.63	**106713**	04.64
501046	04.25	**288105**	04.32	**398629**	04.43	**498009**	04.52	**12937**	04.55	**227614**	04.59	**227633**	04.61	**279376**	04.63	**295088**	04.64
501076	04.25	**399237**	04.32	**398622**	04.43	**498023**	04.52	**92082**	04.55	**494543**	04.59	**494539**	04.61	**279375**	04.63	**295101**	04.64
501015	04.25	**399238**	04.32	**398631**	04.43	**498001**	04.52	**12945**	04.55	**494544**	04.59	**494540**	04.61	**494573**	04.63	**295278**	04.64
501045	04.25	**288106**	04.32	**398623**	04.44	**498008**	04.52	**12991**	04.55	**227616**	04.59	**227673**	04.61	**295285**	04.64	**295119**	04.64
501075	04.25	**288107**	04.32	**398632**	04.44	**498022**	04.52	**12910**	04.55	**227617**	04.59	**227674**	04.61	**295290**	04.64	**295132**	04.64
501017	04.25	**360383**	04.32	**398625**	04.44	**498003**	04.52	**12978**	04.55	**494549**	04.59	**494537**	04.61	**295280**	04.64	**295279**	04.64
501047	04.25	**360382**	04.32	**398634**	04.44	**498010**	04.52	**12917**	04.55	**494550**	04.59	**494538**	04.61	**295286**	04.64	**135803**	04.64
501077	04.25	**398597**	04.33	**398624**	04.44	**498024**	04.52	**225191**	04.55	**227619**	04.59	**227711**	04.61	**295291**	04.64	**134609**	04.64
501018	04.26	**398601**	04.33	**398633**	04.44	**498004**	04.53	**225192**	04.55	**227621**	04.59	**227712**	04.61	**295281**	04.64	**295089**	04.64
501048	04.26	**398598**	04.33	**398626**	04.44	**498011**	04.53	**13007**	04.56	**494555**	04.59	**227750**	04.61	**295287**	04.64	**295102**	04.64
501078	04.26	**398602**	04.33	**398638**	04.44	**498025**	04.53	**12968**	04.56	**494556**	04.59	**227714**	04.61	**295292**	04.64	**295107**	04.64
501020	04.26	**398599**	04.33	**398627**	04.45	**498006**	04.53	**12966**	04.56	**227623**	04.59	**227715**	04.61	**295282**	04.64	**295120**	04.64
501050	04.26	**398603**	04.33	**414651**	04.45	**498013**	04.53	**225193**	04.56	**227624**	04.59	**227716**	04.61	**295288**	04.64	**295133**	04.64
501080	04.26	**398600**	04.33	**414653**	04.45	**498027**	04.53	**134147**	04.56	**494559**	04.59	**227650**	04.62	**295293**	04.64	**295138**	04.64
501019	04.26	**398604**	04.33	**414655**	04.45	**498005**	04.53	**12982**	04.56	**494560**	04.59	**227651**	04.62	**295283**	04.64	**301328**	04.64
501049	04.26	**398607**	04.34	**421230**	04.45	**498012**	04.53	**14230**	04.56	**279408**	04.59	**494547**	04.62	**295289**	04.64	**106776**	04.64
501079	04.26	**398608**	04.34	**414652**	04.45	**498026**	04.53	**13044**	04.56	**494565**	04.59	**494548**	04.62	**295294**	04.64	**295090**	04.64
501021	04.26	**398609**	04.34	**414654**	04.45	**498007**	04.53	**12967**	04.56	**494566**	04.59	**227653**	04.62	**295284**	04.64	**295103**	04.64
501051	04.26	**398610**	04.34	**414656**	04.45	**498014**	04.53	**12993**	04.56	**227696**	04.59	**227654**	04.62	**295080**	04.64	**295108**	04.64
501081	04.26	**398618**	04.34	**421231**	04.45	**498028**	04.53	**13008**	04.56	**227697**	04.59	**494553**	04.62	**295093**	04.64	**295121**	04.64
83735	04.27	**469615**	04.34	**398640**	04.46	**92051**	04.54	**92142**	04.56	**227698**	04.59	**494554**	04.62	**295111**	04.64	**295134**	04.64
83736	04.27	**398605**	04.34	**398639**	04.46	**92062**	04.54	**92079**	04.56	**227699**	04.59	**227656**	04.62	**295124**	04.64	**295139**	04.64
83728	04.27	**398606**	04.34	**398649**	04.46	**92099**	04.54	**12989**	04.56	**227700**	04.59	**227657**	04.62	**108167**	04.64	**106779**	04.64
83729	04.27	**346753**	04.35	**231601**	04.46	**92088**	04.54	**13011**	04.57	**227701**	04.59	**494558**	04.62	**106737**	04.64	**106780**	04.64
83730	04.27	**398611**	04.35	**231599**	04.46	**92068**	04.54	**13012**	04.57	**227703**	04.59	**492137**	04.62	**295081**	04.64	**106781**	04.64
83731	04.27	**351736**	04.35	**398648**	04.46	**92067**	04.54	**13072**	04.57	**227704**	04.59	**227660**	04.62	**295094**	04.64	**295092**	04.64
83721	04.27	**398613**	04.35	**398650**	04.46	**92059**	04.54	**99012**	04.57	**227705**	04.59	**227661**	04.62	**295112**	04.64	**295105**	04.64
83724	04.27	**346754**	04.35	**398651**	04.46	**227693**	04.54	**92080**	04.57	**227707**	04.59	**494563**	04.62	**295125**	04.64	**295110**	04.64
83726	04.28	**398612**	04.35	**284594**	04.46	**12983**	04.54	**13046**	04.57	**227708**	04.59	**494564**	04.62	**106738**	04.64	**295123**	04.64
83727	04.28	**402373**	04.36	**284986**	04.46	**12984**	04.54	**13014**	04.57	**227709**	04.59	**227676**	04.62	**106739**	04.64	**295136**	04.64
144113	04.28	**402375**	04.36	**284593**	04.46	**12985**	04.54	**13015**	04.57	**227647**	04.60	**227677**	04.62	**295082**	04.64	**295141**	04.64
83732	04.28	**393206**	04.36	**144136**	04.47	**176780**	04.54	**IN552B**	04.57	**227648**	04.60	**494524**	04.62	**295095**	04.64	**106730**	04.64
83734	04.28	**402374**	04.36	**144138**	04.47	**12986**	04.54	**221230**	04.57	**494526**	04.60	**494525**	04.62	**295113**	04.64	**106731**	04.64
144112	04.28	**399258**	04.37	**144137**	04.47	**12313**	04.54	**349432**	04.57	**492134**	04.60	**227679**	04.62	**295126**	04.64	**104313**	04.64
83790	04.28	**497974**	04.37	**144139**	04.47	**167542**	04.54	**13163**	04.57	**227663**	04.60	**227680**	04.62	**106741**	04.64	**104296**	04.64
144114	04.28	**399259**	04.37	**144140**	04.48	**13028**	04.54	**13164**	04.57	**227664**	04.60	**494535**	04.62	**106743**	04.64	**161716**	04.64
83733	04.28	**399260**	04.37	**144142**	04.48	**12981**	04.54	**13162**	04.57	**494527**	04.60	**494510**	04.62	**295083**	04.64	**295329**	04.65
83723	04.29	**284595**	04.38	**144141**	04.48	**12965**	04.54	**177050**	04.57	**492135**	04.60	**227682**	04.62	**295096**	04.64	**295331**	04.65
83725	04.29	**497973**	04.38	**144143**	04.48	**13002**	04.54	**14328**	04.57	**227667**	04.60	**227683**	04.62	**295114**	04.64	**295327**	04.65
83720	04.29	**497988**	04.38	**144171**	04.49	**176757**	04.54	**IN563B**	04.57	**227668**	04.60	**494511**	04.62	**295127**	04.64	**295330**	04.65
83722	04.29	**497990**	04.38	**144172**	04.49	**176765**	04.54	**203383**	04.57	**494522**	04.60	**227733**	04.62	**106746**	04.64	**295332**	04.65
144115	04.29	**497975**	04.38	**390422**	04.49	**225175**	04.54	**177055**	04.57	**494523**	04.60	**227737**	04.62	**106748**	04.64	**295328**	04.65
144116	04.29	**354052**	04.39	**231601**	04.49	**225164**	04.54	**14329**	04.57	**227685**	04.60	**227735**	04.62	**295084**	04.64	**295060**	04.65
144117	04.29	**354065**	04.39	**398652**	04.49	**176766**	04.54	**210826**	04.58	**227686**	04.60	**227736**	04.62	**295097**	04.64	**295071**	04.65
144118	04.29	**354064**	04.39	**144175**	04.49	**225176**	04.54	**210827**	04.58	**494528**	04.60	**227738**	04.62	**295115**	04.64	**295052**	04.65
144120	04.30	**354066**	04.39	**390418**	04.49	**225165**	04.54	**210830**	04.58	**494536**	04.60	**227739**	04.62	**295128**	04.64	**295061**	04.65
144121	04.30	**399232**	04.39	**284593**	04.49	**176767**	04.54	**210831**	04.58	**227730**	04.60	**227740**	04.62	**106749**	04.64	**295072**	04.65
284593	04.30	**354067**	04.40	**498033**	04.50	**225178**	04.54	**229193**	04.58	**227731**	04.60	**227741**	04.62	**106752**	04.64	**295053**	04.65
284986	04.30	**354069**	04.40	**498040**	04.50	**13038**	04.54	**229192**	04.58	**227732**	04.60	**227742**	04.62	**295085**	04.64	**295062**	04.65
231601	04.30	**399234**	04.40	**498054**	04.50	**12992**	04.54	**202539**	04.58	**227745**	04.60	**227743**	04.62	**295098**	04.64	**295073**	04.65
231599	04.30	**354068**	04.40	**498032**	04.50	**13695**	04.54	**202538**	04.58	**227746**	04.60	**227744**	04.62	**295116**	04.64	**295054**	04.65
460688	04.31	**399233**	04.40	**498039**	04.50	**12962**	04.55	**IN551B**	04.58	**227747**	04.60	**227754**	04.62	**295129**	04.64	**295058**	04.65
460689	04.31	**354070**	04.40	**498053**	04.50	**12976**	04.55	**202582**	04.58	**227748**	04.60	**227755**	04.62	**106753**	04.64	**295063**	04.65
460690	04.31	**399228**	04.41	**498034**	04.50	**12973**	04.55	**202535**	04.58	**227749**	04.60	**227756**	04.62	**106755**	04.64	**295069**	04.65
461052	04.31	**399230**	04.41	**498041**	04.50	**13039**	04.55	**202534**	04.58	**227750**	04.60	**275351**	04.62	**295086**	04.64	**295074**	04.65
354055	04.31	**399229**	04.41	**498055**	04.50	**92072**	04.55	**210834**	04.58	**227629**	04.60	**267756**	04.62	**295099**	04.64	**295050**	04.65
354056	04.31	**399231**	04.41	**498035**	04.51	**12935**	04.55	**210833**	04.58	**227630**	04.60	**494572**	04.62	**295117**	04.64	**295055**	04.65
354058	04.31	**399235**	04.42	**498042**	04.51	**12977**	04.55	**210838**	04.58	**494516**	04.60	**227688**	04.63	**295130**	04.64	**295064**	04.65
354059	04.31	**399254**	04.42	**498056**	04.51	**12948**	04.55	**210837**	04.58	**494517**	04.60	**227691**	04.63	**106757**	04.64	**295075**	04.65
497913	04.31	**399236**	04.42	**498006**	04.51	**225183**	04.55	**210842**	04.58	**227670**	04.61	**227596**	04.63	**106766**	04.64	**295056**	04.65
231364	04.32	**399255**	04.42	**498013**	04.51	**13023**	04.55	**210841**	04.58	**227671**	04.61	**227597**	04.63	**295087**	04.64	**295059**	04.65
231365	04.32	**231599**	04.42	**498027**	04.51	**13013**	04.55	**210846**	04.58	**494512**	04.61	**491359**	04.63	**295100**	04.64	**295065**	04.65
421977	04.32	**284986**	04.42	**498036**	04.51	**14231**	04.55	**210845**	04.58	**494513**	04.61	**227689**	04.63	**295106**	04.64	**295070**	04.65
497915	04.32	**398619**	04.43	**498043**	04.51	**12987**	04.55	**210850**	04.58	**227626**	04.61	**227690**	04.63	**295118**	04.64	**295076**	04.65
497914	04.32	**398628**	04.43	**498057**	04.51	**13017**	04.55	**210849**	04.58	**227627**	04.61	**227693**	04.63	**295131**	04.64	**295051**	04.65
288100	04.32	**398621**	04.43	**498038**	04.51	**12963**	04.55	**IN550B**	04.58	**494541**	04.61	**265217**	04.63	**295137**	04.64	**288715**	04.65
288103	04.32	**398630**	04.43	**498045**	04.51	**92078**	04.55	**210943**	04.58	**494542**	04.61	**265028**	04.63	**106771**	04.64	**295066**	04.65

rejstrík kódov

kód	str.	kód	str.	kód	str.	kód	str.	kód	str.	kód	str.	kód	str.	kód	str.	kód	str.
295077	04.65	**457520**	04.67	**397940**	04.69	**458722**	04.80	**231134**	04.88	**231198**	04.96	**RI013**	04.110	**398686**	05.13	**496405**	05.17
288716	04.65	**457519**	04.67	**503244**	04.69	**351416**	04.81	**231136**	04.88	**231199**	04.96	**398654**	05.9	**500221**	05.13	**496406**	05.17
295067	04.65	**457521**	04.67	**494865**	04.69	**350258**	04.81	**231138**	04.88	**231165**	04.96	**398655**	05.9	**398687**	05.13	**496407**	05.17
295078	04.65	**457523**	04.67	**503172**	04.69	**350261**	04.81	**231135**	04.88	**231166**	04.96	**398656**	05.9	**500222**	05.13	**496408**	05.17
288717	04.65	**457522**	04.67	**473879**	04.69	**350262**	04.81	**231137**	04.89	**231194**	04.96	**398657**	05.9	**509450**	05.13	**496409**	05.17
295068	04.65	**457524**	04.67	**397941**	04.69	**350259**	04.81	**231139**	04.89	**231192**	04.96	**398658**	05.9	**501137**	05.13	**496410**	05.17
295079	04.65	**457526**	04.67	**397926**	04.69	**350260**	04.81	**231140**	04.89	**231195**	04.97	**398659**	05.9	**509451**	05.13	**496411**	05.17
295057	04.65	**457525**	04.67	**397929**	04.69	**350263**	04.81	**231142**	04.89	**231193**	04.97	**398660**	05.9	**501138**	05.13	**496412**	05.17
295299	04.65	**457527**	04.67	**397923**	04.69	**350265**	04.82	**231144**	04.89	**350310**	04.98	**398661**	05.9	**509452**	05.13	**496413**	05.17
295297	04.65	**457529**	04.67	**397927**	04.69	**350264**	04.82	**231141**	04.89	**350308**	04.98	**398662**	05.9	**501139**	05.13	**496414**	05.17
295298	04.65	**457528**	04.67	**397930**	04.69	**350266**	04.82	**231143**	04.90	**342959**	04.98	**398663**	05.9	**509453**	05.13	**496435**	05.18
295296	04.65	**457530**	04.67	**397924**	04.69	**350268**	04.82	**231145**	04.90	**342963**	04.98	**398665**	05.9	**501140**	05.13	**496436**	05.18
295295	04.65	**457532**	04.67	**397928**	04.69	**350270**	04.82	**501391**	04.90	**206045**	04.98	**398666**	05.9	**335301**	05.14	**496437**	05.18
106659	04.65	**457531**	04.67	**397931**	04.69	**350272**	04.82	**350257**	04.90	**206044**	04.98	**407299**	05.9	**335280**	05.14	**496438**	05.18
294802	04.66	**457533**	04.67	**397925**	04.69	**350274**	04.82	**318418**	04.90	**255238**	04.98	**407300**	05.9	**335302**	05.14	**496439**	05.18
294807	04.66	**457535**	04.67	**465974**	04.71	**350276**	04.82	**501445**	04.91	**255234**	04.98	**407301**	05.9	**335304**	05.14	**496440**	05.18
294797	04.66	**457534**	04.67	**465969**	04.71	**403176**	04.83	**289652**	04.91	**348776**	04.98	**401645**	05.9	**335281**	05.14	**496441**	05.18
294804	04.66	**457536**	04.67	**465975**	04.71	**403178**	04.83	**289654**	04.91	**348780**	04.98	**401646**	05.9	**335279**	05.14	**496442**	05.18
294809	04.66	**457538**	04.67	**465970**	04.71	**403177**	04.83	**501450**	04.91	**348778**	04.98	**401647**	05.9	**496375**	05.15	**496443**	05.18
294799	04.66	**457537**	04.67	**465978**	04.71	**403179**	04.83	**231147**	04.91	**179271**	04.98	**401648**	05.9	**496376**	05.15	**496444**	05.18
295365	04.66	**457539**	04.67	**465973**	04.71	**403180**	04.84	**231146**	04.92	**146773**	04.98	**401649**	05.9	**496377**	05.15	**496445**	05.18
295367	04.66	**457478**	04.67	**465976**	04.72	**403181**	04.84	**231148**	04.92	**342961**	04.99	**401650**	05.9	**496378**	05.15	**496446**	05.18
295363	04.66	**457477**	04.67	**465971**	04.72	**179256**	04.85	**231150**	04.92	**342962**	04.99	**401651**	05.9	**496379**	05.15	**496447**	05.18
294812	04.66	**457479**	04.67	**465977**	04.72	**146756**	04.85	**231149**	04.92	**384464**	04.100	**401652**	05.9	**496380**	05.15	**496448**	05.18
294813	04.66	**457481**	04.67	**465972**	04.72	**400301**	04.85	**231154**	04.92	**384465**	04.100	**401653**	05.9	**496381**	05.15	**496449**	05.18
289015	04.66	**457480**	04.67	**465979**	04.73	**341600**	04.85	**231155**	04.92	**207560**	04.100	**406115**	05.10	**496382**	05.15	**496450**	05.18
294816	04.66	**457482**	04.67	**465980**	04.73	**288762**	04.85	**231151**	04.92	**207559**	04.101	**406116**	05.10	**496383**	05.15	**496451**	05.19
294818	04.66	**457484**	04.67	**465981**	04.73	**341615**	04.85	**231152**	04.93	**223316**	04.101	**406117**	05.10	**496384**	05.15	**496452**	05.19
294814	04.66	**457483**	04.67	**465982**	04.73	**179257**	04.85	**231153**	04.93	**207558**	04.102	**409693**	05.10	**496385**	05.15	**496453**	05.19
294817	04.66	**457485**	04.67	**465983**	04.73	**146757**	04.85	**206045**	04.93	**207557**	04.102	**409694**	05.10	**496386**	05.15	**496454**	05.19
294820	04.66	**457487**	04.67	**467245**	04.73	**400302**	04.85	**206044**	04.93	**44422**	04.102	**409684**	05.10	**496387**	05.15	**496455**	05.19
294815	04.66	**457486**	04.67	**351473**	04.74	**254428**	04.85	**255238**	04.93	**44423**	04.102	**409686**	05.10	**496388**	05.15	**496456**	05.19
301100	04.66	**457488**	04.67	**351474**	04.74	**132923**	04.85	**255234**	04.93	**83849**	04.102	**409687**	05.10	**496389**	05.15	**496457**	05.19
301101	04.66	**457490**	04.67	**285210**	04.74	**206031**	04.85	**348776**	04.93	**83875**	04.102	**409688**	05.10	**496390**	05.15	**496458**	05.19
301099	04.66	**457489**	04.67	**349375**	04.75	**254426**	04.85	**348780**	04.93	**44441**	04.102	**398677**	05.10	**496391**	05.15	**496459**	05.19
457450	04.67	**457491**	04.67	**349376**	04.75	**348775**	04.85	**348778**	04.93	**44417**	04.103	**499785**	05.10	**496392**	05.15	**496460**	05.19
457449	04.67	**457502**	04.67	**349377**	04.75	**348779**	04.85	**179271**	04.93	**129547**	04.103	**409689**	05.10	**496393**	05.15	**496461**	05.19
457451	04.67	**457501**	04.67	**468919**	04.75	**348777**	04.85	**146773**	04.93	**206045**	04.103	**409690**	05.10	**496394**	05.15	**496462**	05.19
457453	04.67	**457503**	04.67	**468973**	04.75	**231106**	04.85	**350297**	04.93	**206044**	04.103	**409691**	05.10	**496415**	05.16	**496463**	05.19
457452	04.67	**457505**	04.67	**468974**	04.75	**501456**	04.85	**350299**	04.94	**255238**	04.103	**409692**	05.10	**496416**	05.16	**496464**	05.19
457454	04.67	**457504**	04.67	**349373**	04.75	**231108**	04.85	**350298**	04.94	**255234**	04.103	**410756**	05.10	**496417**	05.16	**496465**	05.19
457456	04.67	**457506**	04.67	**349374**	04.75	**501459**	04.85	**350300**	04.94	**348776**	04.103	**410757**	05.10	**496418**	05.16	**496466**	05.19
457455	04.67	**457508**	04.67	**349396**	04.75	**231105**	04.85	**350302**	04.94	**348780**	04.103	**410758**	05.10	**496419**	05.16	**496467**	05.19
457457	04.67	**457507**	04.67	**468978**	04.75	**501455**	04.85	**350303**	04.94	**348778**	04.103	**335233**	05.10	**496420**	05.16	**496468**	05.19
457459	04.67	**457509**	04.67	**468980**	04.75	**231107**	04.86	**350304**	04.94	**179271**	04.103	**229371**	05.11	**496421**	05.16	**496469**	05.19
457458	04.67	**457511**	04.67	**468979**	04.75	**501458**	04.86	**350305**	04.94	**146773**	04.103	**229373**	05.11	**496422**	05.16	**496470**	05.19
457460	04.67	**457510**	04.67	**349397**	04.75	**231114**	04.86	**350306**	04.95	**314156**	04.103	**229372**	05.11	**496423**	05.16	**496471**	05.19
457463	04.67	**457512**	04.67	**349398**	04.75	**501457**	04.86	**350301**	04.95	**314119**	04.103	**229374**	05.11	**496424**	05.16	**496472**	05.19
457462	04.67	**301105**	04.68	**349399**	04.75	**231109**	04.86	**231190**	04.95	**314118**	04.104	**505210**	05.12	**496425**	05.16	**496473**	05.19
457464	04.67	**301107**	04.68	**468977**	04.75	**501460**	04.86	**231188**	04.95	**314121**	04.104	**505211**	05.12	**496426**	05.16	**496474**	05.19
457466	04.67	**301103**	04.68	**468975**	04.75	**231111**	04.86	**231191**	04.95	**314120**	04.104	**505212**	05.12	**496427**	05.16	**374266**	05.20
457465	04.67	**301106**	04.68	**468976**	04.75	**501463**	04.86	**231189**	04.95	**314123**	04.104	**505213**	05.12	**496428**	05.16	**353265**	05.20
457467	04.67	**301108**	04.68	**349372**	04.75	**231110**	04.86	**231186**	04.95	**380742**	04.104	**346602**	05.12	**496429**	05.16	**166105**	05.20
457469	04.67	**301104**	04.68	**349394**	04.75	**501461**	04.86	**231184**	04.95	**313919**	04.104	**501129**	05.12	**496430**	05.16	**353266**	05.20
457468	04.67	**397912**	04.68	**349395**	04.75	**231112**	04.86	**231187**	04.95	**314122**	04.105	**346603**	05.12	**496431**	05.16	**374267**	05.20
457470	04.67	**503170**	04.68	**468982**	04.75	**501464**	04.86	**231185**	04.95	**314125**	04.105	**501130**	05.12	**496432**	05.16	**374268**	05.20
457472	04.67	**397913**	04.68	**468981**	04.75	**231113**	04.87	**231182**	04.95	**455200**	04.105	**509443**	05.13	**496433**	05.16	**374269**	05.20
457471	04.67	**409022**	04.68	**468983**	04.75	**501462**	04.87	**231180**	04.95	**455202**	04.105	**501131**	05.13	**496434**	05.16	**374270**	05.20
457473	04.67	**409023**	04.68	**349406**	04.76	**231115**	04.87	**231183**	04.95	**455201**	04.106	**501132**	05.13	**496395**	05.17	**136192**	05.21
457475	04.67	**397910**	04.68	**468987**	04.76	**231124**	04.87	**231181**	04.95	**455203**	04.108	**509445**	05.13	**496396**	05.17	**353264**	05.21
457474	04.67	**503167**	04.68	**467476**	04.76	**231125**	04.87	**231174**	04.95	**455206**	04.108	**501133**	05.13	**496397**	05.17	**402288**	05.21
457476	04.67	**397911**	04.68	**468986**	04.76	**231126**	04.87	**231172**	04.95	**229295**	04.108	**509446**	05.13	**496398**	05.17	**402289**	05.21
457514	04.67	**409020**	04.68	**487611**	04.76	**231127**	04.87	**231175**	04.96	**RI002**	04.109	**501134**	05.13	**496399**	05.17	**395636**	05.21
457513	04.67	**409021**	04.68	**487610**	04.76	**231116**	04.87	**231173**	04.96	**RI004**	04.109	**509447**	05.13	**496400**	05.17	**395638**	05.21
457515	04.67	**397916**	04.68	**421254**	04.76	**231117**	04.87	**231169**	04.96	**RI006**	04.109	**501135**	05.13	**496401**	05.17	**395639**	05.21
457517	04.67	**494851**	04.69	**468985**	04.76	**231118**	04.87	**231170**	04.96	**363038**	04.110	**501136**	05.13	**496402**	05.17	**395644**	05.21
457516	04.67	**503171**	04.69	**458724**	04.80	**231119**	04.88	**231196**	04.96	**376350**	04.110	**398685**	05.13	**496403**	05.17	**353267**	05.21
457518	04.67	**473876**	04.69	**458723**	04.80	**231239**	04.88	**231197**	04.96	**348058**	04.110	**500220**	05.13	**496404**	05.17	**466497**	05.21

rejstrík kódov

kód	str.
353268	05.21
353269	05.21
353270	05.21
378845	05.21
466499	05.21
315027	05.21
315028	05.21
378833	05.21
393237	05.21
393210	05.21
393238	05.21
393239	05.21
393240	05.21
402295	05.22
393211	05.22
379700	05.22
380457	05.22
402298	05.22
393244	05.22
393245	05.22
344143	05.22
395515	05.22
393209	05.22
393241	05.22
393243	05.22
166114	05.22
393246	05.22
393247	05.22
393248	05.22
229279	05.23
212673	05.23
392747	05.23
353281	05.23
392757	05.23
383293	05.23
315034	05.23
372743	05.23
392753	05.23
229276	05.23
392925	05.23
496499	05.24
496500	05.24
496501	05.24
496502	05.24
496503	05.24
496509	05.24
496510	05.24
496511	05.24
496512	05.24
496513	05.24
496504	05.24
496505	05.24
496506	05.24
496507	05.24
496508	05.24
395701	05.25
395702	05.25
395698	05.25
395699	05.25
395703	05.25
395704	05.25
395659	05.25
395660	05.25
395652	05.25
395653	05.25
395666	05.25
395667	05.25
395670	05.26
395671	05.26
395672	05.26
395673	05.26
395681	05.26
395682	05.26
395683	05.26
395685	05.26
395690	05.26
395691	05.26
395692	05.26
395693	05.26
395674	05.26
395675	05.26
395677	05.26
395678	05.26
395686	05.26
395687	05.26
395688	05.26
395689	05.26
395694	05.26
395695	05.26
395696	05.26
395697	05.26
496514	05.27
496515	05.27
496516	05.27
496517	05.27
496518	05.27
496519	05.27
496520	05.27
496521	05.27
496522	05.27
496523	05.27
496524	05.27
496525	05.27
496526	05.27
496527	05.27
496528	05.27
496529	05.27
496530	05.27
496531	05.27
496564	05.27
496565	05.27
496566	05.27
496567	05.27
496568	05.27
496569	05.27
496570	05.27
496571	05.27
496572	05.27
496573	05.27
496574	05.27
496575	05.27
496576	05.27
496577	05.27
496578	05.27
496579	05.27
496580	05.27
496581	05.27
496556	05.28
496557	05.28
496558	05.28
496559	05.28
496560	05.28
496561	05.28
496562	05.28
496563	05.28
496582	05.28
496583	05.28
496584	05.28
496585	05.28
496586	05.28
496587	05.28
496588	05.28
496589	05.28
496590	05.28
496591	05.28
496592	05.28
496593	05.28
496594	05.28
496595	05.28
496596	05.28
496597	05.28
496598	05.28
496599	05.28
496532	05.29
496533	05.29
496534	05.29
496535	05.29
496536	05.29
496537	05.29
496538	05.29
496539	05.29
496540	05.29
496541	05.29
496542	05.29
496543	05.29
496544	05.29
496545	05.29
496546	05.29
496547	05.29
496548	05.29
496549	05.29
496550	05.29
496551	05.29
496552	05.29
496553	05.29
496554	05.29
496555	05.29
505921	05.29
505922	05.29
505923	05.29
505924	05.29
505925	05.29
505926	05.29
505927	05.29
505928	05.29
505929	05.29
505930	05.29
505931	05.29
505932	05.29
505933	05.29
505934	05.29
505935	05.29
505936	05.29
505937	05.29
505938	05.29
505939	05.29
505940	05.29
505941	05.29
505942	05.29
505943	05.29
505944	05.29
392972	05.30
392973	05.30
392974	05.30
392975	05.30
392976	05.30
392977	05.30
135917	05.30
135918	05.30
135919	05.30
135920	05.30
135921	05.30
135922	05.30
315009	05.30
315010	05.30
315011	05.30
315012	05.30
314975	05.30
315013	05.30
198575	05.31
198576	05.31
135871	05.31
135872	05.31
135873	05.31
135874	05.31
135875	05.31
135876	05.31
503418	05.31
503419	05.31
454160	05.31
454161	05.31
454162	05.31
454163	05.31
454164	05.31
454165	05.31
367970	05.31
367971	05.31
178466	05.31
178467	05.31
178468	05.31
178469	05.31
178470	05.31
178471	05.31
160132	05.32
315036	05.32
161012	05.32
390129	05.32
393197	05.32
393199	05.32
393200	05.32
318463	05.32
318464	05.32
315039	05.32
315037	05.32
318465	05.32
318466	05.32
188755	05.32
135867	05.33
135868	05.33
135869	05.33
135870	05.33
135916	05.33
178465	05.33
353254	05.34
353255	05.34
353256	05.34
353257	05.34
353258	05.34
392989	05.34
392990	05.34
135888	05.35
135890	05.35
135891	05.35
135923	05.35
135924	05.35
393202	05.37
314999	05.37
135608	05.37
178472	05.37
393204	05.37
315000	05.37
135611	05.37
380500	05.38
402382	05.38
402383	05.38
402384	05.38
406667	05.38
245870	05.39
245871	05.39
353263	05.39
405930	05.39
405931	05.39
405372	05.40
405373	05.40
405374	05.40
405378	05.40
405380	05.40
405381	05.40
405383	05.40
405384	05.40
178452	05.40
406907	05.40
178453	05.40
406908	05.40
178454	05.40
406911	05.40
178455	05.40
406914	05.40
405394	05.40
405395	05.40
405396	05.40
405397	05.40
405398	05.40
405399	05.40
405400	05.40
405401	05.40
405416	05.40
405417	05.40
405418	05.40
405419	05.40
405420	05.40
405421	05.40
405422	05.40
405424	05.40
301674	05.41
231353	05.41
393207	05.42
393208	05.42
402953	05.42
402954	05.42
395636	05.42
395638	05.42
395639	05.42
393237	05.42
393210	05.42
393238	05.42
393239	05.42
395515	05.43
393209	05.43
393241	05.43
393243	05.43
402295	05.43
393211	05.43
379700	05.43
380457	05.43
136195	05.43
136196	05.43
393246	05.43
393247	05.43
164874	05.44
164875	05.44
164877	05.44
164878	05.44
164880	05.44
164864	05.44
164871	05.44
164873	05.44
135670	05.44
136095	05.44
315042	05.45
315040	05.45
315041	05.45
278990	05.45
315044	05.46
359664	05.46
353320	05.46
353321	05.46
496483	05.47
496484	05.47
496485	05.47
496486	05.47
496487	05.47
496488	05.47
496489	05.47
496490	05.47
496491	05.47
496492	05.47
496493	05.47
496494	05.47
496495	05.47
496496	05.47
496497	05.47
496498	05.47
496475	05.47
496476	05.47
496477	05.47
496478	05.47
496479	05.47
496480	05.47
496481	05.47
496482	05.47
469892	05.48
469893	05.48
469890	05.48
469891	05.48
469894	05.48
469895	05.48
469915	05.48
469916	05.48
472253	05.48
472254	05.48
472255	05.48
472256	05.48
472258	05.48
472259	05.48
472257	05.48
470442	05.49
470443	05.49
470444	05.49
470454	05.49
470445	05.49
470448	05.49
470451	05.49
470446	05.49
470449	05.49
470452	05.49
470447	05.49
470450	05.49
470453	05.49
496604	05.51
496605	05.51
496606	05.51
496607	05.51
496608	05.51
496609	05.51
496610	05.51
496611	05.51
496612	05.51
496613	05.51
496614	05.51
496615	05.51
496616	05.51
496617	05.51
496618	05.51
496649	05.51
496650	05.51
496651	05.51
496652	05.51
496653	05.51
496654	05.51
496655	05.51
496656	05.51
496657	05.51
496658	05.51
496659	05.51
496660	05.51
507458	05.51
507459	05.51
507460	05.51
507461	05.51
507462	05.51
507463	05.51
496619	05.52
496620	05.52
496621	05.52
496622	05.52
496623	05.52
496624	05.52
496625	05.52
496626	05.52
496627	05.52
496628	05.52
496629	05.52
496630	05.52
496631	05.52
496632	05.52
496633	05.52
496661	05.52
496662	05.52
496663	05.52
496664	05.52
496665	05.52
496666	05.52
496667	05.52
496668	05.52
496669	05.52
496670	05.52
496671	05.52
496672	05.52
507464	05.52
507465	05.52
507466	05.52
507467	05.52
507468	05.52
507469	05.52
507434	05.53
507435	05.53
507436	05.53
507437	05.53
507438	05.53
507439	05.53
507440	05.53
507441	05.53
507442	05.53
507443	05.53
507444	05.53
507445	05.53
507446	05.53
507447	05.53
507448	05.53
507449	05.53
507450	05.53
507451	05.53
507452	05.53
507453	05.53
507454	05.53
507455	05.53
507456	05.53
507457	05.53
87830	05.54
87831	05.54
87832	05.54
170004	05.54
170005	05.54
170006	05.54
87809	05.55
87803	05.55
87804	05.55
87805	05.55
87806	05.55
87807	05.55
87813	05.55
87814	05.56
87815	05.56
87816	05.56
87817	05.56
87818	05.56
507259	05.56
507260	05.56
306265	05.56
306266	05.56
306267	05.56
306268	05.56
507400	05.56
507401	05.56
507402	05.56
507404	05.56
496697	05.57
496698	05.57
496699	05.57
496700	05.57
496701	05.57
496702	05.57
496709	05.57
496710	05.57
496711	05.57
496712	05.57
507474	05.57
507475	05.57
507476	05.57
507477	05.57
507478	05.57
507479	05.57
507480	05.57
507481	05.57
507482	05.57
507483	05.57
507484	05.57
507485	05.57
475026	05.59
475024	05.59
475027	05.59
475025	05.59
87858	05.59
87859	05.59
306260	05.60
306259	05.60
141616	05.60
88449	05.61
88404	05.62
162230	05.62
228199	05.63
228200	05.63
228268	05.63
346882	05.63
87100	05.64
87101	05.64
87102	05.64
87103	05.64
100265	05.64
100264	05.64
306254	05.65
306253	05.65
306256	05.65
306255	05.65
316045	05.65
316046	05.65
316047	05.65
316052	05.65
507429	05.65
100268	05.66
100267	05.66
100270	05.66
100269	05.66
306252	05.67
306251	05.67
507432	05.67
100266	05.67
87106	05.68
87107	05.68
87108	05.68
507857	05.68
507858	05.68
316053	05.69
306257	05.69
306258	05.69
88430	05.70
88431	05.70
88432	05.70
88433	05.70
88434	05.70
88439	05.70

rejstrík kódov

kód	str.
306249	05.70
306250	05.70
467120	06.9
467118	06.9
405206	06.9
486289	06.9
486290	06.9
486291	06.9
486292	06.9
486293	06.9
486284	06.9
486285	06.9
486286	06.9
486287	06.9
486288	06.9
487570	06.9
487571	06.9
487572	06.9
487573	06.9
487574	06.9
487575	06.9
487576	06.9
487577	06.9
467121	06.9
467122	06.9
467123	06.9
467124	06.9
467120	06.10
467118	06.10
467117	06.10
405357	06.10
405206	06.10
467121	06.10
467122	06.10
467123	06.10
467124	06.10
467128	06.11
467125	06.11
491230	06.11
467129	06.11
467133	06.11
467126	06.11
469139	06.11
467131	06.11
467130	06.11
491232	06.11
491231	06.11
467127	06.11
467132	06.11
484230	06.12
484231	06.12
484232	06.12
484185	06.12
484186	06.12
484187	06.12
507817	06.12
484188	06.12
484189	06.12
484190	06.12
492726	06.12
484233	06.12
484229	06.12
467121	06.13
467122	06.13
467123	06.13
467124	06.13
467118	06.13
405206	06.13
467120	06.13
284572	06.14
134114	06.14
179054	06.14
347904	06.14
223823	06.14
134114	06.14
285093	06.14
378219	06.14
342513	06.15
507818	06.15
312317	06.16
215666	06.16
215772	06.16
392223	06.16
405195	06.17
405196	06.17
342516	06.18
342517	06.18
405197	06.18
492726	06.18
405199	06.19
405200	06.19
405201	06.19
405918	06.19
405917	06.19
405202	06.19
342518	06.20
342519	06.20
342520	06.20
134114	06.20
179054	06.20
285094	06.20
283272	06.20
362939	06.20
374369	06.21
374370	06.21
356328	06.21
342541	06.21
283272	06.21
342514	06.22
405915	06.22
405916	06.22
356328	06.22
342541	06.22
283272	06.22
134116	06.22
134117	06.22
343040	06.23
356328	06.23
342541	06.23
405209	06.23
405198	06.24
356328	06.24
342541	06.24
285105	06.24
SAL341	06.24
SAL342	06.24
SAL343	06.24
SAL344	06.24
467280	06.25
467276	06.25
467277	06.26
467280	06.26
467291	06.26
467281	06.27
467280	06.27
467284	06.27
467282	06.27
353618	06.28
404512	06.29
404527	06.29
405194	06.29
292936	06.30
292938	06.30
491417	06.32
491405	06.32
491416	06.32
487575	06.32
285094	06.32
134114	06.32
467218	06.32
285093	06.32
472109	06.33
472108	06.33
472107	06.33
487575	06.33
285094	06.33
134114	06.33
507814	06.33
285093	06.33
355846	06.34
355847	06.34
355848	06.34
285110	06.34
285094	06.34
342535	06.34
487570	06.34
285093	06.34
355849	06.35
355850	06.35
355851	06.35
285110	06.35
285094	06.35
342536	06.35
487570	06.35
285093	06.35
355853	06.36
355854	06.36
355855	06.36
285110	06.36
285094	06.36
342536	06.36
487570	06.36
285093	06.36
284554	06.37
284555	06.37
284556	06.37
285094	06.37
134114	06.37
342535	06.37
487570	06.37
285093	06.37
284560	06.38
284561	06.38
284562	06.38
285094	06.38
134114	06.38
342535	06.38
487570	06.38
285093	06.38
284566	06.39
284567	06.39
284568	06.39
285094	06.39
134114	06.39
342536	06.39
487570	06.39
285093	06.39
342534	06.40
285094	06.40
134114	06.40
487570	06.40
285093	06.40
405359	06.41
405360	06.41
405361	06.41
285094	06.41
134114	06.41
487570	06.41
285093	06.41
405177	06.42
406053	06.42
405478	06.42
405477	06.42
406055	06.42
406054	06.42
472110	06.43
405195	06.43
467118	06.43
405357	06.43
467120	06.43
467122	06.43
467117	06.43
486285	06.43
486289	06.43
487576	06.43
487105	06.43
405176	06.44
405195	06.44
467118	06.44
405357	06.44
467120	06.44
467122	06.44
467117	06.44
486285	06.44
486289	06.44
487571	06.44
367822	06.44
472111	06.45
467120	06.45
467123	06.45
405206	06.45
405357	06.45
467117	06.45
486286	06.45
486291	06.45
487577	06.45
487106	06.45
284602	06.46
284569	06.46
406139	06.46
406140	06.46
467120	06.46
467123	06.46
405206	06.46
405357	06.46
467117	06.46
486286	06.46
486291	06.46
487572	06.46
276497	06.46
393024	06.47
472113	06.47
472114	06.47
467120	06.47
467124	06.47
405206	06.47
405357	06.47
467117	06.47
486287	06.47
486292	06.47
487573	06.47
399079	06.47
472112	06.48
475425	06.48
467120	06.48
405206	06.48
467117	06.48
486288	06.48
486293	06.48
487574	06.48
489472	06.48
284616	06.49
284617	06.49
284618	06.49
284619	06.49
284620	06.49
284622	06.49
284623	06.49
405188	06.49
284624	06.49
484188	06.50
482670	06.50
484189	06.50
482683	06.50
484190	06.50
482686	06.50
132251	06.51
249934	06.51
131573	06.51
285094	06.51
134114	06.51
342535	06.51
487570	06.51
285093	06.51
132267	06.52
132266	06.52
285094	06.52
134114	06.52
487570	06.52
285093	06.52
231392	06.53
250029	06.53
231387	06.53
285094	06.53
134114	06.53
342535	06.53
487570	06.53
285093	06.53
231394	06.54
250030	06.54
231388	06.54
285094	06.54
134114	06.54
342535	06.54
487570	06.54
285093	06.54
231401	06.55
231396	06.55
285094	06.55
134114	06.55
487570	06.55
285093	06.55
157844	06.56
291403	06.56
132276	06.56
285094	06.56
134114	06.56
342536	06.56
487570	06.56
285093	06.56
405179	06.57
405180	06.57
405181	06.57
405182	06.57
353250	06.57
405183	06.57
405184	06.57
405185	06.57
405186	06.57
405187	06.57
405178	06.57
484185	06.58
482663	06.58
484186	06.58
482682	06.58
484187	06.58
482684	06.58
134114	06.59
179054	06.59
285093	06.59
356328	06.59
342541	06.59
507817	06.59
285094	06.60
285110	06.60
487570	06.60
487575	06.60
487571	06.60
487576	06.60
487572	06.60
487577	06.60
487573	06.60
487574	06.60
381175	06.60
342535	06.61
342536	06.61
342539	06.61
342540	06.61
342537	06.61
342538	06.61
467212	06.61
467213	06.61
388254	06.61
507815	06.61
507816	06.61
487107	06.62
487108	06.62
467209	06.62
467217	06.62
467210	06.62
467211	06.62
467215	06.62
467216	06.62
487104	06.62
467207	06.62
467201	06.62
467202	06.62
467203	06.62
467205	06.62
467206	06.62
487105	06.62
487106	06.62
507813	06.62
507814	06.62
378296	06.62
388183	06.62
467226	06.62
467222	06.62
467223	06.62
467224	06.62
378297	06.62
388184	06.62
467225	06.62
467219	06.62
467220	06.62
467221	06.62
356970	06.63
356971	06.63
356972	06.63
356973	06.63
356974	06.63
356975	06.63
356976	06.63
356977	06.63
347904	06.63
465852	06.63
367822	06.63
276497	06.63
399079	06.63
489472	06.63
359353	06.63
359355	06.63
416547	06.63
416548	06.63
416549	06.63
481469	06.63
503155	06.63
316055	06.63
507264	06.63
388187	06.63
388189	06.63
342530	06.64
342531	06.64
367242	06.64
342532	06.64
342533	06.64
135156	06.65
134300	06.65
130588	06.65
231266	06.65
231267	06.65
130645	06.65
130642	06.65
198516	06.65
221007	06.65
416702	06.65
130589	06.65
230903	06.65
230904	06.65
130646	06.65
130643	06.65
198517	06.65
221008	06.65
416707	06.65
130649	06.65
244328	06.65
275767	06.65
285023	06.65
244352	06.65
233554	06.65
416709	06.65
252277	06.65
353541	06.65
353540	06.65
252279	06.65
269801	06.65
416710	06.65
404412	06.65
130658	06.65
230911	06.65
276179	06.65
215054	06.65
405210	06.66
405211	06.66
405212	06.66
405213	06.66
405214	06.66
215825	06.66
215847	06.66
215845	06.66
215826	06.66
285028	06.66
285027	06.66
215848	06.66
215846	06.66
215852	06.66
285033	06.66
285032	06.66
230862	06.66
285060	06.66
285059	06.66
285041	06.67
285043	06.67
285042	06.67
285053	06.67
285052	06.67
198517	06.67
221008	06.67
416707	06.67
285044	06.67
285055	06.67
244352	06.67
233554	06.67
416709	06.67
285045	06.67
285047	06.67
285046	06.67
405277	06.67
405279	06.67
405278	06.67
343063	06.67
255931	06.67
343064	06.67
354319	06.67
130639	06.68
224549	06.68
130654	06.68
130651	06.68
130640	06.68
179745	06.68
130655	06.68
130652	06.68
130659	06.68
285048	06.68
285050	06.68
285049	06.68
215848	06.68
215846	06.68
285051	06.68
285031	06.68
285056	06.68
285058	06.68
285057	06.68
230862	06.68
285060	06.68
285059	06.68
356623	06.69
505946	06.69
472725	06.69
424669	06.69
505948	06.69
424699	06.69
356630	06.69
230862	06.69
405268	06.69
405269	06.69
405270	06.69
405267	06.69
405259	06.70
405262	06.70
405260	06.70
405263	06.70
405261	06.70
405264	06.70
405265	06.70
405266	06.70
342521	06.71
342522	06.71
367241	06.71
342523	06.71
130633	06.71
231268	06.71
231269	06.71
130645	06.71
130642	06.71
198516	06.71
221007	06.71
416702	06.71
130634	06.71
230905	06.71
230906	06.71
130646	06.71
130643	06.71
198517	06.71
221008	06.71
416707	06.71
130649	06.71
233553	06.71
277173	06.71
285024	06.71
244352	06.71
233554	06.71
416709	06.71
269800	06.71
353543	06.71
353542	06.71
252279	06.71
269801	06.71
416710	06.71
404412	06.71

rejstrík kódov

kód	str.	kód	str.	kód	str.	kód	str.	kód	str.	kód	str.	kód	str.	kód	str.	kód	str.
130656	06.71	**221008**	06.75	**342541**	06.79	**311963**	06.90	**489721**	06.95	**492654**	06.99	**88155**	07.16	**89150**	07.22	**489949**	07.25
230909	06.71	**416707**	06.75	**285093**	06.79	**311964**	06.90	**489723**	06.95	**492655**	06.99	**88156**	07.16	**89050**	07.22	**394690**	07.25
274415	06.71	**130649**	06.75	**285110**	06.79	**311965**	06.90	**489725**	06.95	**492657**	06.99	**88169**	07.16	**89151**	07.22	**394691**	07.25
472101	06.71	**244329**	06.75	**392293**	06.80	**459800**	06.90	**489706**	06.95	**492656**	06.99	**88157**	07.16	**89053**	07.22	**135366**	07.25
471886	06.71	**285025**	06.75	**392294**	06.80	**459801**	06.90	**489708**	06.95	**492651**	06.99	**88633**	07.16	**89152**	07.22	**135365**	07.25
499423	06.71	**285026**	06.75	**392295**	06.80	**459802**	06.90	**489710**	06.95	**492652**	06.99	**87315**	07.16	**89056**	07.22	**98073**	07.25
215054	06.71	**244352**	06.75	**SAL091**	06.80	**459803**	06.90	**489712**	06.95	**492653**	06.99	**87314**	07.16	**351824**	07.22	**98074**	07.25
285034	06.72	**233554**	06.75	**SAL111**	06.80	**311937**	06.91	**489718**	06.95	**492665**	06.99	**328426**	07.16	**391700**	07.22	**98075**	07.25
285036	06.72	**416709**	06.75	**405291**	06.81	**311938**	06.91	**489720**	06.95	**492666**	06.99	**284545**	07.17	**89063**	07.22	**372604**	07.25
285035	06.72	**252278**	06.75	**405292**	06.81	**311931**	06.91	**489722**	06.95	**492662**	06.99	**284546**	07.17	**84192**	07.22	**372605**	07.25
285053	06.72	**353539**	06.75	**405293**	06.81	**484595**	06.91	**489724**	06.95	**492663**	06.99	**284551**	07.17	**84195**	07.22	**372606**	07.25
285052	06.72	**353538**	06.75	**462117**	06.84	**484606**	06.91	**245796**	06.96	**492664**	06.99	**284547**	07.17	**84198**	07.22	**489309**	07.25
285037	06.72	**252279**	06.75	**462118**	06.84	**484590**	06.91	**499630**	06.96	**496916**	06.100	**284549**	07.17	**98073**	07.23	**89106**	07.25
285055	06.72	**269801**	06.75	**462119**	06.84	**318122**	06.91	**273746**	06.96	**496919**	06.100	**284550**	07.17	**98074**	07.23	**84385**	07.25
285038	06.72	**416710**	06.75	**462120**	06.84	**318123**	06.91	**288736**	06.96	**496748**	06.100	**DT396**	07.18	**98075**	07.23	**318657**	07.25
285040	06.72	**404412**	06.75	**353327**	06.84	**314930**	06.91	**499631**	06.96	**496917**	06.100	**DT395**	07.18	**98070**	07.23	**84410**	07.25
285039	06.72	**130657**	06.75	**405247**	06.84	**484597**	06.91	**276540**	06.96	**496920**	06.100	**DT397**	07.18	**98071**	07.23	**89230**	07.25
461843	06.72	**230910**	06.75	**405226**	06.84	**484581**	06.91	**276541**	06.96	**496878**	06.100	**DT391**	07.18	**98072**	07.23	**89228**	07.25
461812	06.72	**276178**	06.75	**405228**	06.84	**497030**	06.91	**276542**	06.96	**496918**	06.100	**DT398**	07.18	**278164**	07.23	**89109**	07.25
461786	06.72	**215054**	06.75	**353328**	06.84	**497029**	06.91	**308075**	06.97	**496921**	06.100	**DT392**	07.18	**135366**	07.23	**84388**	07.25
408366	06.72	**359333**	06.76	**405248**	06.84	**497032**	06.91	**308076**	06.97	**496915**	06.100	**DT399**	07.18	**135365**	07.23	**318660**	07.25
408365	06.72	**359334**	06.76	**405245**	06.84	**497031**	06.91	**308077**	06.97	**495563**	06.100	**460144**	07.18	**494207**	07.23	**98057**	07.25
461859	06.72	**198517**	06.76	**405246**	06.84	**497034**	06.91	**335534**	06.97	**495564**	06.100	**284637**	07.19	**96421**	07.24	**89232**	07.25
461844	06.72	**221008**	06.76	**403252**	06.85	**497033**	06.91	**308078**	06.97	**495562**	06.100	**284638**	07.19	**96427**	07.24	**89226**	07.25
461818	06.72	**359426**	06.76	**406457**	06.85	**311953**	06.92	**308079**	06.97	**497971**	06.100	**284641**	07.19	**96428**	07.24	**89112**	07.25
461787	06.72	**359427**	06.76	**501466**	06.85	**311954**	06.92	**308080**	06.97	**497972**	06.100	**284639**	07.19	**96429**	07.24	**84391**	07.25
461863	06.72	**252279**	06.76	**503154**	06.85	**311947**	06.92	**267359**	06.97	**497970**	06.100	**284642**	07.19	**205074**	07.24	**345408**	07.25
461860	06.72	**269801**	06.76	**501467**	06.85	**318125**	06.92	**469356**	06.97	**464078**	07.9	**284640**	07.19	**205077**	07.24	**84412**	07.25
461874	06.72	**405271**	06.76	**503156**	06.85	**318127**	06.92	**470496**	06.97	**352468**	07.9	**284643**	07.19	**265065**	07.24	**89234**	07.25
462171	06.72	**405272**	06.76	**508881**	06.85	**497037**	06.93	**267473**	06.97	**352479**	07.9	**284644**	07.19	**395506**	07.24	**89224**	07.25
462159	06.72	**405273**	06.76	**508880**	06.85	**497038**	06.93	**470497**	06.97	**352483**	07.9	**92113**	07.20	**425057**	07.24	**503398**	07.25
462099	06.72	**416707**	06.76	**477461**	06.86	**497039**	06.93	**277922**	06.97	**396158**	07.9	**92114**	07.20	**489302**	07.24	**503399**	07.25
462078	06.72	**467080**	06.76	**477462**	06.86	**497040**	06.93	**267358**	06.97	**396159**	07.9	**92115**	07.20	**495587**	07.24	**89236**	07.25
215047	06.73	**467088**	06.76	**477463**	06.86	**497041**	06.93	**273630**	06.97	**469317**	07.11	**92116**	07.20	**372604**	07.24	**214745**	07.25
215052	06.73	**467079**	06.76	**477467**	06.86	**497042**	06.93	**267472**	06.97	**469318**	07.11	**92117**	07.20	**372605**	07.24	**89069**	07.25
215050	06.73	**252279**	06.76	**477468**	06.86	**497043**	06.93	**273632**	06.97	**352492**	07.11	**92107**	07.20	**372606**	07.24	**89115**	07.25
215048	06.73	**269801**	06.76	**477469**	06.86	**497044**	06.93	**259721**	06.98	**352494**	07.11	**92118**	07.20	**196711**	07.24	**84394**	07.25
215053	06.73	**416709**	06.76	**477464**	06.86	**497045**	06.93	**259724**	06.98	**352489**	07.11	**92108**	07.20	**196709**	07.24	**345776**	07.25
215051	06.73	**405280**	06.77	**477465**	06.86	**497049**	06.93	**267046**	06.98	**352491**	07.11	**92119**	07.20	**135344**	07.24	**98058**	07.25
215049	06.73	**405281**	06.77	**477470**	06.86	**497050**	06.93	**335373**	06.98	**352493**	07.11	**92109**	07.20	**135342**	07.24	**134933**	07.25
285070	06.73	**230866**	06.77	**492988**	06.86	**497051**	06.93	**412406**	06.98	**352495**	07.11	**92120**	07.20	**394690**	07.24	**350687**	07.25
285071	06.73	**230901**	06.77	**361007**	06.87	**497052**	06.93	**273664**	06.98	**352524**	07.11	**203857**	07.21	**394691**	07.24	**346118**	07.25
285072	06.73	**230867**	06.77	**367886**	06.87	**497053**	06.93	**364557**	06.98	**352532**	07.11	**203859**	07.21	**223572**	07.24	**159409**	07.25
342524	06.74	**230902**	06.77	**481298**	06.87	**497054**	06.93	**259725**	06.98	**352519**	07.11	**203860**	07.21	**223573**	07.24	**89105**	07.25
342525	06.74	**230893**	06.77	**481299**	06.87	**497055**	06.93	**343794**	06.98	**352520**	07.11	**203861**	07.21	**96421**	07.25	**318666**	07.25
342526	06.74	**467484**	06.77	**481300**	06.87	**497056**	06.93	**267374**	06.98	**87470**	07.13	**203862**	07.21	**96427**	07.25	**318655**	07.25
367249	06.74	**471803**	06.77	**397998**	06.88	**497057**	06.93	**394661**	06.98	**87478**	07.13	**305137**	07.21	**96429**	07.25	**308647**	07.25
342527	06.74	**356615**	06.78	**468925**	06.89	**497059**	06.93	**267509**	06.98	**87479**	07.13	**229433**	07.21	**205074**	07.25	**89231**	07.25
342528	06.74	**356617**	06.78	**468927**	06.89	**497060**	06.93	**259727**	06.98	**87481**	07.13	**409699**	07.21	**96428**	07.25	**89229**	07.25
342529	06.74	**356616**	06.78	**468928**	06.89	**497061**	06.93	**421746**	06.98	**87516**	07.13	**89284**	07.21	**265065**	07.25	**89108**	07.25
406041	06.74	**356620**	06.78	**468926**	06.89	**449937**	06.94	**210491**	06.98	**87482**	07.13	**196947**	07.21	**489302**	07.25	**84387**	07.25
285083	06.74	**356618**	06.78	**468929**	06.89	**190411**	06.94	**492629**	06.99	**87517**	07.13	**95946**	07.21	**495587**	07.25	**318658**	07.25
285084	06.74	**356619**	06.78	**468930**	06.89	**179748**	06.94	**492630**	06.99	**87483**	07.13	**89131**	07.21	**205077**	07.25	**308653**	07.25
285085	06.74	**405282**	06.78	**311925**	06.89	**179749**	06.94	**492632**	06.99	**87518**	07.13	**361759**	07.21	**395506**	07.25	**89233**	07.25
130636	06.75	**405284**	06.78	**311926**	06.89	**421746**	06.94	**492633**	06.99	**388537**	07.15	**306523**	07.21	**425057**	07.25	**89227**	07.25
231270	06.75	**405283**	06.78	**311927**	06.89	**210491**	06.94	**492636**	06.99	**398930**	07.15	**98067**	07.21	**98070**	07.25	**89111**	07.25
231271	06.75	**342541**	06.78	**468931**	06.89	**245795**	06.95	**492638**	06.99	**388539**	07.15	**409700**	07.21	**98071**	07.25	**84390**	07.25
130645	06.75	**285093**	06.78	**468932**	06.89	**374149**	06.95	**492640**	06.99	**388540**	07.15	**283281**	07.21	**98072**	07.25	**345409**	07.25
130642	06.75	**285110**	06.78	**468933**	06.89	**374151**	06.95	**492634**	06.99	**388541**	07.15	**283283**	07.21	**278164**	07.25	**308657**	07.25
198516	06.75	**358290**	06.79	**468936**	06.89	**382197**	06.95	**492635**	06.99	**388542**	07.15	**89238**	07.21	**135344**	07.25	**89235**	07.25
221007	06.75	**358293**	06.79	**468937**	06.89	**388138**	06.95	**492641**	06.99	**388543**	07.15	**135164**	07.21	**135342**	07.25	**89225**	07.25
416702	06.75	**358291**	06.79	**468938**	06.89	**288735**	06.95	**492642**	06.99	**388544**	07.15	**89243**	07.21	**223572**	07.25	**503400**	07.25
130637	06.75	**358289**	06.79	**468940**	06.89	**479505**	06.95	**492644**	06.99	**388545**	07.15	**212607**	07.21	**223573**	07.25	**503401**	07.25
230907	06.75	**358287**	06.79	**468941**	06.89	**489707**	06.95	**492645**	06.99	**88150**	07.16	**132953**	07.21	**196711**	07.25	**89237**	07.25
230908	06.75	**358288**	06.79	**468942**	06.89	**489709**	06.95	**492658**	06.99	**88151**	07.16	**223569**	07.21	**196709**	07.25	**227193**	07.25
130646	06.75	**405285**	06.79	**468944**	06.89	**489711**	06.95	**492659**	06.99	**88152**	07.16	**157926**	07.21	**489624**	07.25	**89071**	07.25
130643	06.75	**405287**	06.79	**468946**	06.89	**489713**	06.95	**492661**	06.99	**88154**	07.16	**98064**	07.22	**489625**	07.25	**89114**	07.25
198517	06.75	**405286**	06.79	**468948**	06.89	**489719**	06.95	**492660**	06.99	**88153**	07.16	**341987**	07.22	**489948**	07.25	**84393**	07.25

rejstrík kódov

kód	str.
345777	07.25
308666	07.25
134934	07.25
350688	07.25
346119	07.25
308668	07.25
119459	07.26
120868	07.26
345401	07.26
119414	07.26
119417	07.26
120864	07.26
120869	07.26
345404	07.26
119415	07.26
119421	07.26
120865	07.26
120870	07.26
345410	07.26
119416	07.26
119422	07.26
121028	07.26
120867	07.26
120871	07.26
346114	07.26
225370	07.26
225367	07.26
346120	07.26
89104	07.26
84383	07.26
318638	07.26
89251	07.26
89254	07.26
89107	07.26
84386	07.26
318643	07.26
89252	07.26
89255	07.26
89110	07.26
84389	07.26
318644	07.26
89253	07.26
89256	07.26
89257	07.26
89113	07.26
84392	07.26
318645	07.26
134935	07.26
334858	07.26
318646	07.26
394802	07.26
394792	07.26
394848	07.26
497670	07.26
497666	07.26
394813	07.26
394795	07.26
395039	07.26
497672	07.26
497668	07.26
233016	07.26
276743	07.26
395041	07.26
497673	07.26
497669	07.26
497953	07.26
394815	07.26
394796	07.26
395042	07.26
394824	07.26
394800	07.26
394831	07.26
205162	07.26
205089	07.26
345402	07.26
205103	07.26
205170	07.26
205164	07.26
205078	07.26
345405	07.26
205156	07.26
205172	07.26
205166	07.26
205098	07.26
345411	07.26
205158	07.26
205174	07.26
205160	07.26
205168	07.26
205087	07.26
346115	07.26
225371	07.26
225368	07.26
346121	07.26
276751	07.26
276744	07.26
318656	07.26
276737	07.26
276736	07.26
267882	07.26
276745	07.26
318659	07.26
267944	07.26
267954	07.26
252566	07.26
252568	07.26
345413	07.26
265066	07.26
265067	07.26
276739	07.26
276749	07.26
276746	07.26
346117	07.26
311586	07.26
308645	07.26
346123	07.26
494742	07.26
494741	07.26
496356	07.26
495477	07.26
495473	07.26
494669	07.26
494692	07.26
494693	07.26
495616	07.26
495474	07.26
494730	07.26
494739	07.26
494740	07.26
495617	07.26
495475	07.26
496358	07.26
494670	07.26
494672	07.26
494703	07.26
495629	07.26
496355	07.26
496357	07.26
205163	07.27
205090	07.27
345403	07.27
205105	07.27
205171	07.27
205165	07.27
205079	07.27
345407	07.27
205157	07.27
205173	07.27
205167	07.27
205186	07.27
345412	07.27
205159	07.27
205175	07.27
205161	07.27
205169	07.27
205088	07.27
346116	07.27
225372	07.27
225369	07.27
346122	07.27
422008	07.27
422007	07.27
452751	07.27
422043	07.27
422027	07.27
409670	07.27
409678	07.27
409679	07.27
452608	07.27
422029	07.27
412229	07.27
412231	07.27
414086	07.27
452734	07.27
422030	07.27
503403	07.27
503404	07.27
452761	07.27
452604	07.27
409674	07.27
409676	07.27
409680	07.27
452736	07.27
452743	07.27
452757	07.27
89265	07.27
328321	07.27
229441	07.27
89244	07.27
98067	07.27
306523	07.27
409700	07.27
89063	07.27
298035	07.27
98019	07.27
89238	07.27
135164	07.27
89243	07.27
212607	07.27
132953	07.27
405407	07.27
405393	07.27
405427	07.27
405377	07.27
405369	07.27
398096	07.27
398188	07.27
398553	07.27
405379	07.27
405375	07.27
405423	07.27
405403	07.27
405428	07.27
405382	07.27
405376	07.27
395508	07.27
405425	07.27
405404	07.27
405429	07.27
405426	07.27
405406	07.27
405430	07.27
228009	07.27
228009	07.28
89265	07.28
328321	07.28
229441	07.28
298035	07.28
89063	07.28
89244	07.28
98019	07.28
128842	07.28
129677	07.28
227185	07.29
227187	07.29
318663	07.29
283955	07.29
318662	07.29
283956	07.29
351743	07.29
213609	07.30
197753	07.30
223405	07.30
197755	07.30
308673	07.30
251132	07.30
279078	07.30
212613	07.30
212616	07.30
216363	07.30
89029	07.30
84192	07.30
89028	07.30
84191	07.30
89032	07.30
84195	07.30
89031	07.30
84194	07.30
89035	07.30
84198	07.30
89034	07.30
84197	07.30
387424	07.30
179229	07.33
179230	07.33
179224	07.33
179227	07.33
100102	07.33
100103	07.33
100105	07.33
100106	07.33
212542	07.33
212543	07.33
98110	07.33
163106	07.33
163122	07.33
89230	07.33
89228	07.33
227321	07.33
163107	07.33
163123	07.33
89232	07.33
89226	07.33
227324	07.33
163108	07.33
163125	07.33
89234	07.33
89224	07.33
503398	07.33
503399	07.33
89236	07.33
214745	07.33
89069	07.33
98079	07.33
98107	07.33
162670	07.33
227196	07.33
163110	07.33
163128	07.33
98111	07.33
163111	07.33
163129	07.33
89231	07.33
89229	07.33
98113	07.33
163112	07.33
163131	07.33
89233	07.33
89227	07.33
98115	07.33
163113	07.33
163132	07.33
89235	07.33
89225	07.33
503400	07.33
503401	07.33
89237	07.33
227193	07.33
89071	07.33
98117	07.33
163114	07.33
163133	07.33
98048	07.34
328321	07.34
89244	07.34
98067	07.34
95946	07.34
89063	07.34
298035	07.34
98019	07.34
89238	07.34
135164	07.34
89243	07.34
212607	07.34
132953	07.34
229442	07.34
215233	07.35
223550	07.35
215234	07.35
223551	07.35
349796	07.35
349810	07.35
216362	07.35
349857	07.35
224146	07.35
224152	07.35
349795	07.35
349476	07.35
349726	07.35
224147	07.35
224153	07.35
349802	07.35
349814	07.35
349864	07.35
222573	07.35
222574	07.35
349804	07.35
349819	07.35
349866	07.35
349807	07.35
349818	07.35
349868	07.35
349858	07.35
224149	07.35
224155	07.35
349475	07.35
349859	07.35
224150	07.35
224156	07.35
349865	07.35
223563	07.35
223564	07.35
349867	07.35
349869	07.35
349942	07.36
229446	07.36
349733	07.36
98067	07.36
229681	07.36
298035	07.36
350024	07.36
293776	07.36
89238	07.36
135164	07.36
252987	07.36
349943	07.36
96421	07.37
96427	07.37
96428	07.37
96429	07.37
205074	07.37
205077	07.37
265065	07.37
395506	07.37
489302	07.37
425057	07.37
495587	07.37
89265	07.37
328321	07.37
98067	07.37
95946	07.37
306523	07.37
409700	07.37
181590	07.37
98077	07.37
307703	07.37
278056	07.39
278057	07.39
284521	07.39
284523	07.39
278058	07.39
284525	07.39
278059	07.39
284526	07.39
283904	07.39
278060	07.39
284529	07.39
228009	07.39
328321	07.39
89244	07.39
98067	07.39
196947	07.39
288126	07.39
288125	07.39
298035	07.39
89063	07.39
89106	07.40
84385	07.40
318657	07.40
84410	07.40
276751	07.40
276744	07.40
318656	07.40
89109	07.40
84388	07.40
318660	07.40
98057	07.40
267882	07.40
276745	07.40
318659	07.40
89112	07.40
84391	07.40
345408	07.40
84412	07.40
252566	07.40
252568	07.40
345413	07.40
89115	07.40
84394	07.40
345776	07.40
98058	07.40
276749	07.40
276746	07.40
346117	07.40
134933	07.40
350687	07.40
346118	07.40
159409	07.40
311586	07.40
308645	07.40
346123	07.40
227185	07.40
227187	07.40
318662	07.40
283956	07.40
351743	07.40
318663	07.40
283955	07.40
222788	07.41
222789	07.41
222787	07.41
276730	07.41
394791	07.41
494667	07.41
395495	07.41
288252	07.41
228201	07.41
489626	07.41
213977	07.41
213978	07.41
143983	07.41
143984	07.41
135136	07.41
135503	07.41
179196	07.41
135706	07.41
252569	07.41
276742	07.41
452601	07.41
233428	07.41
89103	07.41
245815	07.41
245816	07.41
284598	07.41
489301	07.41
246893	07.41
246894	07.41
89099	07.41
89098	07.41
90106	07.41
90105	07.41
135532	07.41
135534	07.41
216620	07.41
216621	07.41
89106	07.41
84385	07.41
318657	07.41
84410	07.41
89134	07.41
89050	07.41
89109	07.41
84388	07.41
318660	07.41
98057	07.41
89137	07.41
89053	07.41
89112	07.41
84391	07.41
345408	07.41
84412	07.41
135149	07.41
135152	07.41
89010	07.41
89269	07.41
89016	07.41
154168	07.41
89188	07.41
89013	07.41
135156	07.41
134300	07.41
308640	07.41
89140	07.41
89056	07.41
298399	07.41
89115	07.41
84394	07.41
345776	07.41
98058	07.41
134933	07.41
350687	07.41
346118	07.41
159409	07.41
89105	07.41
318666	07.41
318655	07.41
308647	07.41
89133	07.41
89052	07.41
89108	07.41
84387	07.41
318658	07.41
308653	07.41
89136	07.41
89055	07.41
89111	07.41
84390	07.41
345409	07.41
308657	07.41
130994	07.41
135151	07.41
89012	07.41
89268	07.41
89018	07.41
308528	07.41
89187	07.41
89015	07.41
135157	07.41
135154	07.41
308641	07.41
89139	07.41
89058	07.41
308628	07.41
89114	07.41
84393	07.41
345777	07.41
308666	07.41
134934	07.41
350688	07.41
346119	07.41
308668	07.41
119459	07.43
120868	07.43
345401	07.43
191700	07.43
120864	07.43
120869	07.43
345404	07.43
191701	07.43
120865	07.43
120870	07.43
345410	07.43
191704	07.43
223341	07.43
191702	07.43
120867	07.43
120871	07.43
346114	07.43
225370	07.43
225367	07.43
346120	07.43
89104	07.43
84383	07.43
318638	07.43
89132	07.43
89107	07.43
84386	07.43
318643	07.43
89135	07.43
89110	07.43
84389	07.43
318644	07.43

rejstrík kódov

kód	str.	kód	str.	kód	str.	kód	str.	kód	str.	kód	str.	kód	str.	kód	str.	kód	str.
89011	07.43	**496355**	07.43	**409670**	07.45	**98001**	07.50	**98079**	07.54	**84388**	07.56	**409680**	07.56	**135157**	07.58	**349864**	07.62
89267	07.43	**496357**	07.43	**409678**	07.45	**228023**	07.50	**98107**	07.54	**318660**	07.56	**452736**	07.56	**135154**	07.58	**336796**	07.62
89138	07.43	**394802**	07.44	**409679**	07.45	**362316**	07.50	**162670**	07.54	**98057**	07.56	**452743**	07.56	**308641**	07.58	**328825**	07.62
89113	07.43	**394792**	07.44	**409682**	07.45	**229433**	07.50	**227196**	07.54	**496367**	07.56	**452757**	07.56	**349805**	07.58	**135149**	07.62
84392	07.43	**394848**	07.44	**412229**	07.45	**98003**	07.50	**163110**	07.54	**496370**	07.56	**228009**	07.57	**349816**	07.58	**135152**	07.62
318645	07.43	**394825**	07.44	**412231**	07.45	**98007**	07.50	**163128**	07.54	**89112**	07.56	**496998**	07.57	**349867**	07.58	**135156**	07.62
134935	07.43	**394813**	07.44	**414086**	07.45	**98004**	07.50	**98111**	07.54	**84391**	07.56	**328321**	07.57	**349806**	07.58	**134300**	07.62
334858	07.43	**394795**	07.44	**497947**	07.45	**98008**	07.50	**163111**	07.54	**345408**	07.56	**229441**	07.57	**349817**	07.58	**308640**	07.62
318646	07.43	**395039**	07.44	**497948**	07.45	**98005**	07.50	**163129**	07.54	**84412**	07.56	**496944**	07.57	**349869**	07.58	**349804**	07.62
276751	07.43	**394826**	07.44	**409683**	07.45	**98009**	07.50	**89133**	07.54	**496368**	07.56	**496997**	07.57	**394287**	07.59	**349819**	07.62
276744	07.43	**233016**	07.44	**422013**	07.45	**98002**	07.51	**89052**	07.54	**496371**	07.56	**362316**	07.57	**394283**	07.59	**349866**	07.62
318656	07.43	**276743**	07.44	**497950**	07.45	**228023**	07.51	**98113**	07.54	**496942**	07.56	**229440**	07.57	**216362**	07.59	**349807**	07.62
276735	07.43	**395041**	07.44	**491112**	07.45	**362316**	07.51	**163112**	07.54	**496924**	07.56	**89244**	07.57	**394267**	07.59	**349818**	07.62
267882	07.43	**276738**	07.44	**497949**	07.45	**89284**	07.51	**163131**	07.54	**89115**	07.56	**98067**	07.57	**394231**	07.59	**349868**	07.62
276745	07.43	**406463**	07.44	**412226**	07.45	**98003**	07.51	**89136**	07.54	**84394**	07.56	**409700**	07.57	**394289**	07.59	**349797**	07.62
318659	07.43	**406464**	07.44	**409674**	07.45	**98007**	07.51	**89055**	07.54	**345776**	07.56	**89063**	07.57	**394284**	07.59	**349812**	07.62
276732	07.43	**497954**	07.44	**409676**	07.45	**98004**	07.51	**98115**	07.54	**98058**	07.56	**298035**	07.57	**394270**	07.59	**349858**	07.62
252566	07.43	**276731**	07.44	**409680**	07.45	**98008**	07.51	**163113**	07.54	**134933**	07.56	**98019**	07.57	**394265**	07.59	**349798**	07.62
252568	07.43	**394815**	07.44	**452736**	07.45	**98005**	07.51	**163132**	07.54	**350687**	07.56	**98037M**	07.57	**394273**	07.59	**349809**	07.62
345413	07.43	**394796**	07.44	**452743**	07.45	**98009**	07.51	**130994**	07.54	**346118**	07.56	**349474**	07.58	**394281**	07.59	**349859**	07.62
252567	07.43	**395042**	07.44	**452757**	07.45	**135152**	07.51	**135151**	07.54	**159409**	07.56	**349794**	07.58	**364016**	07.59	**349801**	07.62
360760	07.43	**394824**	07.44	**228023**	07.45	**98019**	07.51	**89012**	07.54	**89105**	07.56	**372603**	07.58	**394290**	07.59	**349815**	07.62
364016	07.43	**394800**	07.44	**362316**	07.45	**98011**	07.51	**89268**	07.54	**318666**	07.56	**488246**	07.58	**394285**	07.59	**349865**	07.62
267880	07.43	**394831**	07.44	**362252**	07.45	**98012**	07.51	**89018**	07.54	**318655**	07.56	**341559**	07.58	**488266**	07.59	**224158**	07.62
276749	07.43	**205163**	07.44	**229440**	07.45	**98013**	07.51	**89187**	07.54	**308647**	07.56	**341560**	07.58	**488257**	07.59	**223560**	07.62
276746	07.43	**205090**	07.44	**308631**	07.45	**90106**	07.52	**89015**	07.54	**496970**	07.56	**488247**	07.58	**488237**	07.59	**130994**	07.62
346117	07.43	**345403**	07.44	**98019**	07.45	**90105**	07.52	**135157**	07.54	**496946**	07.56	**349796**	07.58	**488235**	07.59	**135151**	07.62
311586	07.43	**223392**	07.44	**89244**	07.45	**98077**	07.52	**135154**	07.54	**89108**	07.56	**349810**	07.58	**488267**	07.59	**135157**	07.62
308645	07.43	**205165**	07.44	**305137**	07.45	**98078**	07.52	**308641**	07.54	**84387**	07.56	**216362**	07.58	**488258**	07.59	**135154**	07.62
346123	07.43	**205079**	07.44	**409699**	07.45	**228023**	07.52	**89139**	07.54	**318658**	07.56	**349857**	07.58	**488238**	07.59	**308641**	07.62
205162	07.43	**345407**	07.44	**196947**	07.45	**362316**	07.52	**89058**	07.54	**308653**	07.56	**224131**	07.58	**488236**	07.59	**349805**	07.62
205089	07.43	**223393**	07.44	**89284**	07.45	**229433**	07.52	**98117**	07.54	**496971**	07.56	**224137**	07.58	**488239**	07.59	**349816**	07.62
345402	07.43	**205167**	07.44	**89131**	07.45	**361759**	07.52	**163114**	07.54	**496947**	07.56	**349475**	07.58	**491112**	07.59	**349867**	07.62
223326	07.43	**205186**	07.44	**361759**	07.45	**227185**	07.52	**163133**	07.54	**89111**	07.56	**349476**	07.58	**497949**	07.59	**349806**	07.62
205164	07.43	**345412**	07.44	**308639**	07.45	**227187**	07.52	**227197**	07.54	**84390**	07.56	**349726**	07.58	**488268**	07.59	**349817**	07.62
205078	07.43	**223391**	07.44	**223569**	07.45	**135709**	07.54	**163115**	07.54	**345409**	07.56	**224132**	07.58	**488259**	07.59	**349869**	07.62
345405	07.43	**223343**	07.44	**89063**	07.45	**135710**	07.54	**163134**	07.54	**308657**	07.56	**224138**	07.58	**349732**	07.59	**394287**	07.63
223330	07.43	**223394**	07.44	**298035**	07.45	**135555**	07.54	**98092**	07.55	**496972**	07.56	**349802**	07.58	**229446**	07.59	**394283**	07.63
205166	07.43	**205169**	07.44	**89029**	07.46	**135556**	07.54	**362316**	07.55	**496951**	07.56	**349814**	07.58	**349733**	07.59	**216362**	07.63
205098	07.43	**205088**	07.44	**84192**	07.46	**135552**	07.54	**362252**	07.55	**496986**	07.56	**349864**	07.58	**349856**	07.59	**394289**	07.63
345411	07.43	**346116**	07.44	**89028**	07.46	**135553**	07.54	**89244**	07.55	**496990**	07.56	**222571**	07.58	**346726**	07.59	**394284**	07.63
223332	07.43	**225372**	07.44	**84191**	07.46	**135684**	07.54	**196947**	07.55	**89114**	07.56	**222572**	07.58	**98067**	07.59	**394273**	07.63
223342	07.43	**225369**	07.44	**89032**	07.46	**135685**	07.54	**89284**	07.55	**84393**	07.56	**336796**	07.58	**306523**	07.59	**394281**	07.63
223331	07.43	**346122**	07.44	**84195**	07.46	**98110**	07.54	**89131**	07.55	**345777**	07.56	**328825**	07.58	**409700**	07.59	**364016**	07.63
205168	07.43	**405407**	07.44	**89031**	07.46	**163106**	07.54	**95946**	07.55	**308666**	07.56	**135156**	07.58	**95946**	07.59	**394290**	07.63
205087	07.43	**405393**	07.44	**84194**	07.46	**163122**	07.54	**361759**	07.55	**134934**	07.56	**134300**	07.58	**229681**	07.59	**394285**	07.63
346115	07.43	**405427**	07.44	**89035**	07.46	**89134**	07.54	**308639**	07.55	**350688**	07.56	**308640**	07.58	**298035**	07.59	**488266**	07.63
225371	07.43	**405365**	07.44	**84198**	07.46	**89050**	07.54	**223569**	07.55	**346119**	07.56	**349804**	07.58	**318662**	07.59	**488257**	07.63
225368	07.43	**398096**	07.44	**89034**	07.46	**227321**	07.54	**308631**	07.55	**308668**	07.56	**349819**	07.58	**283956**	07.59	**488267**	07.63
346121	07.43	**398188**	07.44	**84197**	07.46	**163107**	07.54	**98019**	07.55	**422008**	07.56	**349866**	07.58	**318663**	07.59	**488258**	07.63
494742	07.43	**398553**	07.44	**213609**	07.46	**163123**	07.54	**89063**	07.55	**422007**	07.56	**349807**	07.58	**283955**	07.59	**488239**	07.63
494741	07.43	**405366**	07.44	**197753**	07.46	**89137**	07.54	**298035**	07.55	**452751**	07.56	**349818**	07.58	**252987**	07.59	**497947**	07.63
496356	07.43	**405423**	07.44	**223405**	07.46	**89053**	07.54	**489292**	07.56	**496974**	07.56	**349868**	07.58	**349474**	07.62	**497948**	07.63
494744	07.43	**405403**	07.44	**197755**	07.46	**227324**	07.54	**489293**	07.56	**496952**	07.56	**349797**	07.58	**349794**	07.62	**491112**	07.63
494669	07.43	**405428**	07.44	**308673**	07.46	**163108**	07.54	**489294**	07.56	**409670**	07.56	**349812**	07.58	**372603**	07.62	**497949**	07.63
494692	07.43	**405392**	07.44	**251132**	07.46	**163125**	07.54	**489286**	07.56	**409678**	07.56	**349858**	07.58	**488246**	07.62	**488268**	07.63
494693	07.43	**405364**	07.44	**279078**	07.46	**135149**	07.54	**489289**	07.56	**409679**	07.56	**349798**	07.58	**341559**	07.62	**488259**	07.63
494724	07.43	**405367**	07.44	**212613**	07.46	**135152**	07.54	**489287**	07.56	**496977**	07.56	**349809**	07.58	**341560**	07.62	**89134**	07.63
494730	07.43	**405425**	07.44	**212616**	07.46	**89010**	07.54	**489288**	07.56	**496955**	07.56	**349859**	07.58	**488247**	07.62	**89050**	07.63
494739	07.43	**405404**	07.44	**387424**	07.46	**89269**	07.54	**489290**	07.56	**412229**	07.56	**224135**	07.58	**349796**	07.62	**276735**	07.63
494740	07.43	**405429**	07.44	**216363**	07.46	**89016**	07.54	**489291**	07.56	**412231**	07.56	**224141**	07.58	**349810**	07.62	**422014**	07.63
494727	07.43	**405426**	07.44	**227185**	07.48	**89188**	07.54	**89106**	07.56	**414086**	07.56	**349801**	07.58	**216362**	07.62	**89137**	07.63
494743	07.43	**405406**	07.44	**227187**	07.48	**89013**	07.54	**84385**	07.56	**496979**	07.56	**349815**	07.58	**349857**	07.62	**89053**	07.63
494728	07.43	**405430**	07.44	**318663**	07.48	**135156**	07.54	**318657**	07.56	**496957**	07.56	**349865**	07.58	**349475**	07.62	**276732**	07.63
494670	07.43	**422008**	07.45	**283955**	07.48	**134300**	07.54	**84410**	07.56	**496987**	07.56	**223561**	07.58	**349476**	07.62	**409682**	07.63
494672	07.43	**422007**	07.45	**318662**	07.48	**308640**	07.54	**496366**	07.56	**496996**	07.56	**223562**	07.58	**349726**	07.62	**89140**	07.63
494703	07.43	**452751**	07.45	**283956**	07.48	**89140**	07.54	**496369**	07.56	**409674**	07.56	**224158**	07.58	**349802**	07.62	**89056**	07.63
495629	07.43	**422014**	07.45	**351743**	07.48	**89056**	07.54	**89109**	07.56	**409676**	07.56	**223560**	07.58	**349814**	07.62	**267880**	07.63

rejstrík kódov

kód	str.
412226	07.63
318662	07.65
283956	07.65
351743	07.65
318663	07.65
283955	07.65
351707	07.68
351706	07.68
475044	07.68
156872	07.69
156873	07.69
156874	07.69
156875	07.69
156881	07.69
156883	07.69
156884	07.69
156885	07.69
156886	07.69
156887	07.69
156906	07.69
156900	07.69
156907	07.69
156901	07.69
178134	07.69
DT371	07.71
DT372	07.71
DT373	07.71
DT374	07.71
DT375	07.71
DT376	07.71
DT377	07.71
DT378	07.71
DT379	07.71
DT380	07.71
DT381	07.71
DT383	07.71
DT382	07.71
156960	07.71
DT390	07.72
DT395	07.72
DT397	07.72
DT391	07.72
DT398	07.72
DT392	07.72
DT399	07.72
460144	07.72
88630	07.73
88631	07.73
88635	07.73
87313	07.73
87315	07.73
87312	07.73
87314	07.73
359576	07.74
359577	07.74
359578	07.74
359579	07.74
359580	07.74
359566	07.74
359567	07.74
359570	07.74
359572	07.74
359574	07.74
359546	07.74
359547	07.74
359548	07.74
359549	07.74
359550	07.74
359555	07.74
359556	07.74
359557	07.74
359558	07.74
359560	07.74
359561	07.74
359562	07.74
359563	07.74
359564	07.74
359565	07.74
205347	07.74
205348	07.74
205349	07.74
205344	07.74
205345	07.74
205346	07.74
398010	07.77
398014	07.77
398018	07.77
398011	07.77
398015	07.77
398019	07.77
398012	07.77
398016	07.77
398020	07.77
398021	07.77
398025	07.77
398029	07.77
398022	07.77
398026	07.77
398030	07.77
398023	07.77
398027	07.77
398031	07.77
398032	07.78
398038	07.78
398041	07.78
398033	07.78
398039	07.78
398042	07.78
398034	07.78
398040	07.78
398052	07.78
398053	07.78
457014	07.78
398070	07.78
504233	07.79
504449	07.79
504450	07.79
504451	07.79
504452	07.79
504453	07.79
504454	07.79
504455	07.79
504456	07.79
504457	07.79
504458	07.79
504459	07.79
504460	07.79
504461	07.79
504462	07.79
504463	07.79
504464	07.79
504465	07.79
504466	07.79
504467	07.79
504468	07.79
504469	07.79
504470	07.79
504471	07.79
504472	07.79
504473	07.79
504474	07.79
504475	07.79
504476	07.79
504477	07.79
504478	07.79
504479	07.79
504480	07.79
504481	07.79
504482	07.79
504483	07.79
504484	07.79
504485	07.79
504486	07.79
504487	07.79
504488	07.79
504489	07.79
504490	07.79
504491	07.79
504492	07.79
504493	07.79
504494	07.79
504495	07.79
504496	07.79
504497	07.79
504498	07.79
504499	07.79
504500	07.79
504235	07.79
504501	07.79
504502	07.79
404553	07.79
404554	07.79
107858	07.81
107427	07.81
107425	07.81
107855	07.81
107002	07.81
506990	07.81
107491	07.81
107492	07.81
106925	07.81
119079	07.81
506991	07.81
107844	07.81
107845	07.81
506992	07.81
107470	07.81
107703	07.81
458362	07.81
107471	07.81
107704	07.81
106958	07.81
119101	07.81
107705	07.81
107707	07.81
106965	07.81
106970	07.81
103914	07.81
103914	07.81
106961	07.81
106976	07.81
106959	07.81
210128	07.83
210129	07.83
299879	07.84
209808	07.84
210114	07.84
210115	07.84
210476	07.84
210116	07.84
299835	07.87
235675	07.87
235674	07.87
299826	07.87
299836	07.88
299837	07.88
299838	07.88
299839	07.88
299840	07.88
299841	07.88
299842	07.88
299843	07.88
328948	07.88
299852	07.88
299853	07.88
299854	07.88
299855	07.88
299856	07.88
299857	07.88
108209	07.89
107610	07.89
108195	07.89
107483	07.89
104418	07.89
180358	07.90
180361	07.90
208939	07.90
180359	07.90
133018	07.90
202680	07.90
202681	07.90
103791	07.91
107608	07.91
106951	07.91
106935	07.91
106950	07.91
106946	07.91
106952	07.91
104094	07.92
107615	07.92
104429	07.92
107614	07.92
107483	07.92
108212	07.93
104252	07.93
105109	07.93
104562	07.93
107013	07.93
104564	07.93
108176	07.93
108175	07.93
108174	07.93
107600	07.94
167491	07.94
167489	07.94
107596	07.94
167493	07.94
167492	07.94
106985	07.94
167481	07.94
167480	07.94
106986	07.94
167534	07.94
167533	07.94
104248	07.94
167537	07.94
167536	07.94
107607	07.94
167488	07.94
167487	07.94
107284	07.94
167483	07.94
167482	07.94
107785	07.94
167485	07.94
167484	07.94
477482	07.97
477946	07.97
477725	07.97
477948	07.97
477502	07.97
477947	07.97
477937	07.97
477949	07.97
477938	07.97
477950	07.97
477942	07.97
477954	07.97
477940	07.97
477952	07.97
477944	07.97
477956	07.97
477939	07.97
477951	07.97
477943	07.97
477955	07.97
477941	07.97
477953	07.97
477945	07.97
477957	07.97
477970	07.97
477958	07.97
477972	07.97
477960	07.97
477971	07.97
477959	07.97
477973	07.97
477961	07.97
477974	07.97
477962	07.97
477978	07.97
477966	07.97
477976	07.97
477964	07.97
477980	07.97
477968	07.97
477975	07.97
477963	07.97
477979	07.97
477967	07.97
477977	07.97
477965	07.97
477981	07.97
477969	07.97
477994	07.97
477982	07.97
477995	07.97
477983	07.97
484177	07.97
484183	07.97
477998	07.97
477986	07.97
478000	07.97
477988	07.97
484247	07.97
484249	07.97
477999	07.97
477987	07.97
478001	07.97
477989	07.97
484251	07.97
484253	07.97
477996	07.97
477984	07.97
477997	07.97
477985	07.97
478002	07.97
477990	07.97
478004	07.97
477992	07.97
478003	07.97
477991	07.97
478005	07.97
477993	07.97
479617	07.97
479629	07.97
479619	07.97
479631	07.97
479618	07.97
479630	07.97
479620	07.97
479632	07.97
481153	07.97
481159	07.97
481154	07.97
481160	07.97
479621	07.97
479633	07.97
479625	07.97
479637	07.97
479623	07.97
479635	07.97
479627	07.97
479639	07.97
481155	07.97
481161	07.97
481157	07.97
481163	07.97
479622	07.97
479634	07.97
479626	07.97
479638	07.97
479624	07.97
479636	07.97
479628	07.97
479640	07.97
481156	07.97
481162	07.97
481158	07.97
481164	07.97
479653	07.97
479641	07.97
479655	07.97
479643	07.97
479654	07.97
479642	07.97
479656	07.97
479644	07.97
481171	07.97
481165	07.97
481172	07.97
481166	07.97
479657	07.97
479645	07.97
479661	07.97
479649	07.97
479659	07.97
479647	07.97
479663	07.97
479651	07.97
481173	07.97
481167	07.97
481175	07.97
481169	07.97
479658	07.97
479646	07.97
479662	07.97
479650	07.97
479660	07.97
479648	07.97
479664	07.97
479652	07.97
481174	07.97
481168	07.97
481176	07.97
481170	07.97
479677	07.97
479665	07.97
479678	07.97
479666	07.97
484653	07.97
484630	07.97
484645	07.97
484641	07.97
484659	07.97
484656	07.97
479681	07.97
479669	07.97
479683	07.97
479671	07.97
484654	07.97
484633	07.97
484647	07.97
484642	07.97
484660	07.97
484657	07.97
479682	07.97
479670	07.97
479684	07.97
479672	07.97
484655	07.97
484634	07.97
484649	07.97
484643	07.97
484661	07.97
484658	07.97
479679	07.97
479667	07.97
479680	07.97
479668	07.97
481183	07.97
481177	07.97
481184	07.97
481178	07.97
479685	07.97
479673	07.97
479687	07.97
479675	07.97
481185	07.97
481179	07.97
481187	07.97
481181	07.97
479686	07.97
479674	07.97
479688	07.97
479676	07.97
481186	07.97
481180	07.97
481188	07.97
481182	07.97
479690	07.98
479696	07.98
479725	07.98
479731	07.98
479726	07.98
479732	07.98
479693	07.98
479699	07.98
479727	07.98
479733	07.98
479729	07.98
479735	07.98
479694	07.98
479700	07.98
479728	07.98
479734	07.98
479730	07.98
479736	07.98
479708	07.98
479702	07.98
479743	07.98
479737	07.98
479744	07.98
479738	07.98
479711	07.98
479705	07.98
479745	07.98
479739	07.98
479747	07.98
479741	07.98
479712	07.98
479706	07.98
479746	07.98
479740	07.98
479748	07.98
479742	07.98
479720	07.98
479714	07.98
479755	07.98
479749	07.98
479756	07.98
479750	07.98
479723	07.98
479717	07.98
479757	07.98
479751	07.98
479759	07.98
479753	07.98
479724	07.98
479718	07.98
479758	07.98
479752	07.98
479760	07.98
479754	07.98
386105	07.98
386106	07.98
386107	07.98
416468	07.98
416469	07.98
416240	07.98
478052	07.99
478064	07.99
478054	07.99
478066	07.99
478053	07.99
478065	07.99
478055	07.99
478067	07.99
478056	07.99
478068	07.99
478060	07.99
478072	07.99
478058	07.99
478070	07.99
478062	07.99
478074	07.99
478057	07.99
478069	07.99
478061	07.99
478073	07.99
478059	07.99
478071	07.99
478063	07.99
478075	07.99
478088	07.99
478076	07.99
478090	07.99
478078	07.99
478089	07.99
478077	07.99
478091	07.99
478079	07.99
478092	07.99
478080	07.99
478096	07.99
478084	07.99
478094	07.99
478082	07.99
478098	07.99
478086	07.99
478093	07.99
478081	07.99
478097	07.99
478085	07.99
478095	07.99
478083	07.99
478099	07.99
478087	07.99
478112	07.99
478100	07.99
478113	07.99
478101	07.99
484573	07.99
484567	07.99
478116	07.99
478104	07.99
478118	07.99
478106	07.99
484576	07.99
484570	07.99
478117	07.99
478105	07.99

rejstrík kódov

kód	str.	kód	str.	kód	str.	kód	str.	kód	str.	kód	str.	kód	str.	kód	str.	kód	str.
478119	07.99	**479803**	07.99	**479832**	07.99	**504559**	07.101	**416469**	07.101	**504692**	07.102	**351019**	07.114	**497199**	07.117	**120405**	07.121
478107	07.99	**479791**	07.99	**479820**	07.99	**504565**	07.101	**416240**	07.101	**504698**	07.102	**351020**	07.114	**497201**	07.117	**15500**	07.121
484577	07.99	**479807**	07.99	**479866**	07.99	**504571**	07.101	**504629**	07.102	**504682**	07.102	**351021**	07.114	**497203**	07.117	**313755**	07.121
484571	07.99	**479795**	07.99	**479860**	07.99	**504577**	07.101	**504635**	07.102	**504688**	07.102	**351022**	07.114	**497205**	07.117	**352914**	07.121
478114	07.99	**479853**	07.99	**479868**	07.99	**504561**	07.101	**504641**	07.102	**504694**	07.102	**351023**	07.114	**497206**	07.117	**349588**	07.121
478102	07.99	**479847**	07.99	**479862**	07.99	**504567**	07.101	**504647**	07.102	**504700**	07.102	**351024**	07.114	**497207**	07.117	**352928**	07.121
478115	07.99	**479855**	07.99	**479546**	07.100	**504573**	07.101	**504630**	07.102	**108357**	07.103	**351025**	07.114	**497165**	07.117	**15505**	07.121
478103	07.99	**479849**	07.99	**479552**	07.100	**504579**	07.101	**504636**	07.102	**108359**	07.103	**351026**	07.114	**497167**	07.117	**314029**	07.121
478120	07.99	**479802**	07.99	**479581**	07.100	**504560**	07.101	**504642**	07.102	**108363**	07.103	**351027**	07.114	**497212**	07.118	**344270**	07.121
478108	07.99	**479790**	07.99	**479587**	07.100	**504566**	07.101	**504648**	07.102	**108374**	07.103	**351028**	07.114	**497210**	07.118	**15541**	07.121
478122	07.99	**479806**	07.99	**479582**	07.100	**504572**	07.101	**504631**	07.102	**409291**	07.103	**504802**	07.114	**497214**	07.118	**355870**	07.122
478110	07.99	**479794**	07.99	**479588**	07.100	**504578**	07.101	**504637**	07.102	**409294**	07.103	**504803**	07.114	**497215**	07.118	**352496**	07.122
478121	07.99	**479804**	07.99	**479549**	07.100	**504562**	07.101	**504643**	07.102	**409292**	07.103	**504804**	07.114	**497216**	07.118	**352497**	07.122
478109	07.99	**479792**	07.99	**479555**	07.100	**504568**	07.101	**504649**	07.102	**409295**	07.103	**504805**	07.114	**497217**	07.118	**352498**	07.122
478123	07.99	**479808**	07.99	**479583**	07.100	**504574**	07.101	**504633**	07.102	**409293**	07.103	**504806**	07.114	**497218**	07.118	**355869**	07.122
478111	07.99	**479796**	07.99	**479589**	07.100	**504580**	07.101	**504639**	07.102	**409296**	07.103	**504807**	07.114	**497219**	07.118	**284647**	07.122
479761	07.99	**479854**	07.99	**479585**	07.100	**504581**	07.101	**504645**	07.102	**104426**	07.104	**504808**	07.114	**497220**	07.118	**15513**	07.122
479773	07.99	**479848**	07.99	**479591**	07.100	**504587**	07.101	**504651**	07.102	**108350**	07.104	**504809**	07.114	**497221**	07.118	**15514**	07.123
479763	07.99	**479856**	07.99	**479550**	07.100	**504593**	07.101	**504632**	07.102	**104485**	07.104	**351049**	07.115	**497253**	07.119	**343059**	07.123
479775	07.99	**479850**	07.99	**479556**	07.100	**504599**	07.101	**504638**	07.102	**104425**	07.104	**351050**	07.115	**497266**	07.119	**129759**	07.123
479762	07.99	**479821**	07.99	**479584**	07.100	**504582**	07.101	**504644**	07.102	**104439**	07.105	**351051**	07.115	**497256**	07.119	**129760**	07.123
479774	07.99	**479809**	07.99	**479590**	07.100	**504588**	07.101	**504650**	07.102	**104142**	07.105	**351058**	07.115	**497269**	07.119	**129758**	07.123
479764	07.99	**479822**	07.99	**479586**	07.100	**504594**	07.101	**504634**	07.102	**104091**	07.107	**351059**	07.115	**497259**	07.119	**100185**	07.123
479776	07.99	**479810**	07.99	**479592**	07.100	**504600**	07.101	**504640**	07.102	**106114**	07.108	**351060**	07.115	**497272**	07.119	**101199**	07.123
479833	07.99	**484868**	07.99	**479564**	07.100	**504583**	07.101	**504646**	07.102	**107508**	07.108	**351061**	07.115	**497260**	07.119	**101202**	07.123
479839	07.99	**484887**	07.99	**479558**	07.100	**504589**	07.101	**504652**	07.102	**105748**	07.108	**351062**	07.115	**497273**	07.119	**503104**	07.123
479834	07.99	**484873**	07.99	**479599**	07.100	**504595**	07.101	**504653**	07.102	**106324**	07.108	**351098**	07.115	**497262**	07.119	**284653**	07.123
479840	07.99	**487142**	07.99	**479593**	07.100	**504601**	07.101	**504659**	07.102	**105268**	07.108	**351099**	07.115	**497275**	07.119	**284654**	07.123
479765	07.99	**484874**	07.99	**479600**	07.100	**504585**	07.101	**504665**	07.102	**105378**	07.108	**351101**	07.115	**497264**	07.119	**284655**	07.123
479777	07.99	**487145**	07.99	**479594**	07.100	**504591**	07.101	**504671**	07.102	**107090**	07.108	**351102**	07.115	**497277**	07.119	**284656**	07.123
479769	07.99	**479825**	07.99	**479567**	07.100	**504597**	07.101	**504654**	07.102	**104009**	07.108	**504795**	07.115	**497281**	07.119	**284626**	07.124
479781	07.99	**479813**	07.99	**479561**	07.100	**504603**	07.101	**504660**	07.102	**105788**	07.108	**504796**	07.115	**497251**	07.119	**284627**	07.124
479767	07.99	**479827**	07.99	**479601**	07.100	**504584**	07.101	**504666**	07.102	**107517**	07.108	**504797**	07.115	**497252**	07.119	**284628**	07.124
479779	07.99	**479815**	07.99	**479595**	07.100	**504590**	07.101	**504672**	07.102	**264196**	07.108	**504798**	07.115	**497284**	07.119	**284629**	07.124
479771	07.99	**484871**	07.99	**479603**	07.100	**504596**	07.101	**504655**	07.102	**104529**	07.108	**504799**	07.115	**497285**	07.119	**284630**	07.124
479783	07.99	**487137**	07.99	**479597**	07.100	**504602**	07.101	**504661**	07.102	**300804**	07.108	**504800**	07.115	**497286**	07.119	**88566**	07.124
479835	07.99	**484875**	07.99	**479568**	07.100	**504586**	07.101	**504667**	07.102	**399805**	07.109	**504801**	07.115	**497287**	07.119	**88528**	07.124
479841	07.99	**487143**	07.99	**479562**	07.100	**504592**	07.101	**504673**	07.102	**399806**	07.109	**504810**	07.115	**497288**	07.119	**88529**	07.124
479837	07.99	**484883**	07.99	**479602**	07.100	**504598**	07.101	**504657**	07.102	**399807**	07.109	**504812**	07.115	**497290**	07.119	**88530**	07.124
479843	07.99	**487146**	07.99	**479596**	07.100	**504604**	07.101	**504663**	07.102	**399808**	07.109	**504813**	07.115	**497292**	07.119	**88505**	07.124
479766	07.99	**479826**	07.99	**479604**	07.100	**504605**	07.101	**504669**	07.102	**399809**	07.109	**504814**	07.115	**497294**	07.119	**88575**	07.124
479778	07.99	**479814**	07.99	**479598**	07.100	**504611**	07.101	**504675**	07.102	**399810**	07.109	**132226**	07.116	**497296**	07.119	**88531**	07.125
479770	07.99	**479828**	07.99	**479576**	07.100	**504617**	07.101	**504656**	07.102	**399811**	07.109	**132227**	07.116	**497298**	07.119	**88536**	07.125
479782	07.99	**479816**	07.99	**479570**	07.100	**504623**	07.101	**504662**	07.102	**399812**	07.109	**317509**	07.116	**497300**	07.119	**88548**	07.125
479768	07.99	**484872**	07.99	**479611**	07.100	**504606**	07.101	**504668**	07.102	**400320**	07.110	**JU001**	07.116	**497302**	07.119	**87824P**	07.125
479780	07.99	**487138**	07.99	**479605**	07.100	**504612**	07.101	**504674**	07.102	**400321**	07.110	**JU002**	07.116	**497304**	07.120	**87878A**	07.125
479772	07.99	**484882**	07.99	**479612**	07.100	**504618**	07.101	**504658**	07.102	**400322**	07.110	**317510**	07.116	**497310**	07.120	**284635**	07.126
479784	07.99	**487144**	07.99	**479606**	07.100	**504624**	07.101	**504664**	07.102	**400323**	07.110	**284646**	07.116	**497305**	07.120	**284633**	07.126
479836	07.99	**484884**	07.99	**479579**	07.100	**504607**	07.101	**504670**	07.102	**400324**	07.110	**288109**	07.116	**497311**	07.120	**284631**	07.126
479842	07.99	**487147**	07.99	**479573**	07.100	**504613**	07.101	**504676**	07.102	**400325**	07.110	**100730**	07.116	**497306**	07.120	**284634**	07.126
479838	07.99	**479823**	07.99	**479613**	07.100	**504619**	07.101	**504677**	07.102	**400326**	07.110	**497148**	07.117	**497312**	07.120	**284632**	07.126
479844	07.99	**479811**	07.99	**479607**	07.100	**504625**	07.101	**504683**	07.102	**400327**	07.110	**497147**	07.117	**497307**	07.120	**315969**	07.127
479797	07.99	**479824**	07.99	**479615**	07.100	**504609**	07.101	**504689**	07.102	**400328**	07.111	**497190**	07.117	**497313**	07.120	**315970**	07.127
479785	07.99	**479812**	07.99	**479609**	07.100	**504615**	07.101	**504695**	07.102	**400329**	07.111	**497189**	07.117	**497308**	07.120	**315971**	07.127
479799	07.99	**479863**	07.99	**479580**	07.100	**504621**	07.101	**504678**	07.102	**400330**	07.111	**497152**	07.117	**497314**	07.120	**104355**	07.128
479787	07.99	**479857**	07.99	**479574**	07.100	**504627**	07.101	**504684**	07.102	**400331**	07.111	**497154**	07.117	**497309**	07.120	**119204**	07.128
479798	07.99	**479864**	07.99	**479614**	07.100	**504608**	07.101	**504690**	07.102	**400339**	07.111	**497157**	07.117	**497315**	07.120	**107529**	07.129
479786	07.99	**479858**	07.99	**479608**	07.100	**504614**	07.101	**504696**	07.102	**400332**	07.111	**497159**	07.117	**497316**	07.120	**107988**	07.129
479800	07.99	**479829**	07.99	**479616**	07.100	**504620**	07.101	**504679**	07.102	**400333**	07.111	**497161**	07.117	**497317**	07.120	**107739**	07.129
479788	07.99	**479817**	07.99	**479610**	07.100	**504626**	07.101	**504685**	07.102	**400334**	07.112	**497163**	07.117	**497321**	07.120	**106469**	07.129
479851	07.99	**479831**	07.99	**504557**	07.101	**504610**	07.101	**504691**	07.102	**400335**	07.112	**497175**	07.117	**497318**	07.120	**119133**	07.129
479845	07.99	**479819**	07.99	**504563**	07.101	**504616**	07.101	**504697**	07.102	**400336**	07.112	**497177**	07.117	**497322**	07.120	**104298**	07.130
479852	07.99	**479865**	07.99	**504569**	07.101	**504622**	07.101	**504681**	07.102	**400337**	07.112	**497180**	07.117	**497319**	07.120	**153640**	07.130
479846	07.99	**479859**	07.99	**504575**	07.101	**504628**	07.101	**504687**	07.102	**400338**	07.112	**497182**	07.117	**497323**	07.120	**103999**	07.130
479801	07.99	**479867**	07.99	**504558**	07.101	**386105**	07.101	**504693**	07.102	**229402**	07.113	**497184**	07.117	**497320**	07.120	**CP0001**	07.131
479789	07.99	**479861**	07.99	**504564**	07.101	**386106**	07.101	**504699**	07.102	**36197**	07.113	**497186**	07.117	**497324**	07.120	**402495**	07.131
479805	07.99	**479830**	07.99	**504570**	07.101	**386107**	07.101	**504680**	07.102	**36198**	07.113	**497194**	07.117	**193150**	07.121	**CP0004**	07.132
479793	07.99	**479818**	07.99	**504576**	07.101	**416468**	07.101	**504686**	07.102	**36195**	07.113	**497196**	07.117	**15512**	07.121	**402494**	07.132

rejstrík kódov

kód	str.
146982	07.132
402492	07.132
CP0005	07.132
402493	07.132
505425	07.132
505427	07.132
505428	07.132
505429	07.132
505430	07.132
505431	07.132
500710	07.133
309018	07.133
420886	07.133
506921	07.133
402852	07.133
506924	07.133
402853	07.133
506926	07.133
402854	07.133
402855	07.133
402856	07.133
309017	07.133
309019	07.134
402857	07.134
506932	07.134
402858	07.134
506933	07.134
402859	07.134
506934	07.134
408377	07.134
408376	07.134
368394	07.136
368393	07.136
389344	07.136
389347	07.136
389345	07.136
389348	07.136
389346	07.136
389349	07.136
389387	07.136
389388	07.136
389389	07.136
389401	07.136
389402	07.136
389403	07.136
386095	07.136
389399	07.136
389400	07.136
389413	07.136
389414	07.136
389415	07.136
389390	07.136
389391	07.136
389395	07.136
389404	07.136
389405	07.136
389406	07.136
389393	07.136
389394	07.136
473273	07.137
473274	07.137
473302	07.137
473361	07.137
473362	07.137
473297	07.137
473299	07.137
473386	07.137
473388	07.137
473390	07.137
473279	07.137
473280	07.137
473363	07.137
473364	07.137
473365	07.137
473300	07.137
473301	07.137
473398	07.137
473399	07.137
473401	07.137
485143	07.137
485144	07.137
485708	07.137
485709	07.137
485710	07.137
485177	07.137
485295	07.137
485714	07.137
485715	07.137
485716	07.137
485148	07.137
485176	07.137
485711	07.137
485712	07.137
485713	07.137
485296	07.137
485707	07.137
485717	07.137
485718	07.137
485719	07.137
485720	07.139
485721	07.139
485727	07.139
485724	07.139
485725	07.139
485731	07.139
485732	07.139
485735	07.139
485736	07.139
485737	07.139
485722	07.139
485723	07.139
485728	07.139
485729	07.139
485730	07.139
485733	07.139
485734	07.139
485738	07.139
485739	07.139
485740	07.139
506936	07.140
506937	07.140
506938	07.140
506939	07.140
506956	07.140
506957	07.140
506958	07.140
506959	07.140
506960	07.140
506961	07.140
506940	07.140
506941	07.140
506942	07.140
506943	07.140
506962	07.140
506963	07.140
506964	07.140
506965	07.140
506966	07.140
506967	07.140
506944	07.140
506945	07.140
506946	07.140
506947	07.140
506970	07.140
506971	07.140
506973	07.140
506974	07.140
506975	07.140
506976	07.140
506948	07.140
506949	07.140
506950	07.140
506951	07.140
506978	07.140
506981	07.140
506982	07.140
506984	07.140
506985	07.140
506986	07.140
393229	07.141
393227	07.141
393231	07.141
393230	07.141
393222	07.141
393220	07.141
393226	07.141
393224	07.141
393233	07.141
393232	07.141
393235	07.141
393234	07.141
390800	07.141
390806	07.141
390801	07.141
390807	07.141
390804	07.141
390808	07.141
390805	07.141
390809	07.141
390802	07.141
390810	07.141
390803	07.141
390811	07.141
390594	07.141
390595	07.141
390596	07.141
390597	07.141
390598	07.141
390599	07.141
390601	07.141
392649	07.141
392650	07.141
394416	07.142
394415	07.142
394414	07.142
394411	07.142
394412	07.142
394413	07.142
394417	07.142
394418	07.142
394419	07.142
394422	07.142
394421	07.142
394420	07.142
284680	07.142
DT303	07.142
284681	07.142
DT304	07.142
393803	07.142
DT336	07.142
221491	07.142
220765	07.142
252394	07.142
306413	07.142
392694	07.143
392703	07.143
392715	07.143
392699	07.143
392701	07.143
392704	07.143
392707	07.143
489956	07.143
392702	07.143
392705	07.143
392709	07.143
392696	07.143
284680	07.143
506673	07.143
198955	07.143
DT303	07.143
498578	07.143
DT305	07.143
284681	07.143
506674	07.143
392697	07.143
DT304	07.143
506675	07.143
DT306	07.143
393803	07.143
506676	07.143
399177	07.143
492018	07.143
506677	07.143
DT307	07.143
392695	07.143
DT336	07.143
285338	07.143
DT333	07.143
506679	07.143
DT334	07.143
506680	07.143
DT335	07.143
506681	07.143
135251	07.143
506678	07.143
133383	07.143
355892	07.145
393196	07.146
393201	07.146
393203	07.146
382758	07.146
382759	07.146
DT338	07.146
394325	07.147
394327	07.147
402868	07.147
284681	07.147
DT304	07.147
393803	07.147
DT336	07.147
87351	07.148
87352	07.148
393276	07.148
87353	07.148
393305	07.148
87354	07.148
393306	07.148
87355	07.148
393307	07.148
87356	07.148
393308	07.148
87350	07.148
393273	07.148
229352	07.149
403795	07.149
403796	07.149
229351	07.149
403798	07.149
403799	07.149
229337	07.149
229339	07.149
229345	07.149
229140	07.149
229333	07.149
229334	07.149
229335	07.149
229349	07.149
87447	07.149
87417	07.149
399180	07.150
404307	07.150
404308	07.150
284590	07.150
284589	07.150
279085	07.150
279082	07.150
279091	07.150
279088	07.150
279086	07.150
279083	07.150
279092	07.150
279089	07.150
279087	07.150
279084	07.150
279093	07.150
279090	07.150
279094	07.150
279095	07.150
279096	07.150
DT310	07.152
394665	07.152
DT321	07.152
198955	07.152
198956	07.152
288881	07.153
394675	07.153
394671	07.153
394676	07.153
394680	07.153
394684	07.153
394682	07.153
394673	07.153
394683	07.153
394685	07.153
284680	07.153
DT303	07.153
284681	07.153
DT304	07.153
393803	07.153
87449	07.154
87481	07.154
87482	07.154
87483	07.154
320797	07.155
320793	07.155
320794	07.155
320798	07.155
320815	07.155
320813	07.155
320811	07.155
320796	07.155
320795	07.155
320799	07.155
320806	07.155
320807	07.155
320809	07.155
320810	07.155
320831	07.155
320808	07.155
320805	07.155
320801	07.155
320821	07.155
320835	07.155
320871	07.155
320848	07.155
320873	07.155
320837	07.155
320804	07.155
320817	07.155
320814	07.155
320800	07.155
313690	07.155
313687	07.155
313689	07.155
320828	07.155
320839	07.155
320893	07.155
320926	07.155
313688	07.155
313691	07.155
313692	07.155
320852	07.155
320855	07.155
320945	07.155
320916	07.155
320840	07.155
320859	07.155
320842	07.155
320860	07.155
320883	07.155
320830	07.155
320823	07.156
320803	07.156
320802	07.156
320850	07.156
320863	07.156
320874	07.156
320812	07.156
320816	07.156
320818	07.156
320820	07.156
320824	07.156
320825	07.156
320877	07.156
320843	07.156
320836	07.156
320862	07.156
320885	07.156
320832	07.156
320822	07.156
320819	07.156
320827	07.156
320826	07.156
464042	07.156
464036	07.156
464038	07.156
464141	07.156
464039	07.156
464040	07.156
464140	07.156
320849	07.156
320833	07.156
320900	07.156
153453	07.157
153459	07.157
153461	07.157
153460	07.157
153458	07.157
11381	07.158
215755	07.158
11380	07.158
215757	07.158
100192	07.158
215759	07.158
11382	07.158
215756	07.158
11383	07.158
215758	07.158
11379	07.158
215760	07.158
223781	08.9
82560	08.9
82561	08.9
82562	08.9
82564	08.9
159927	08.9
82563	08.9
146993	08.10
146994	08.10
146995	08.10
146997	08.10
146996	08.10
105986	08.11
105987	08.11
105988	08.11
105989	08.11
105975	08.11
105994	08.11
105995	08.11
105984	08.11
104975	08.11
92413	08.11
106882	08.12
104957	08.12
492895	08.12
374128	08.12
103865	08.12
82750	08.13
82756	08.13
82757	08.13
494879	08.13
392097	08.13
405134	08.13
132206	08.13
82760	08.13
159925	08.13
504313	08.14
504314	08.14
504315	08.14
231495	08.14
83341	08.15
83342	08.15
83343	08.15
83344	08.15
83273	08.15
83346	08.15
127736	08.15
478234	08.15
478235	08.15
478236	08.15
478228	08.15
478231	08.15
478232	08.15
478237	08.15
478238	08.15
478241	08.15
478243	08.15
478244	08.15
478245	08.15
478246	08.15
478247	08.15
478248	08.15
478249	08.15
479278	08.15
479279	08.15
481220	08.15
481221	08.15
481222	08.15
481229	08.15
481230	08.15
481231	08.15
478195	08.16
478196	08.16
478197	08.16
478192	08.16
478193	08.16
478194	08.16
478198	08.16
478199	08.16
478200	08.16
478201	08.16
478202	08.16
478203	08.16
478204	08.16
478205	08.16
478206	08.16
478207	08.16
478208	08.16
478209	08.16
481211	08.16
481212	08.16
481213	08.16
481214	08.16
481215	08.16
481216	08.16
478253	08.16
478254	08.16
478255	08.16
478250	08.16
478251	08.16
478252	08.16
478256	08.16
478257	08.16
478258	08.16
478259	08.16
478260	08.16
478261	08.16
478262	08.16
478263	08.16
478264	08.16
478265	08.16
478266	08.16
478267	08.16
481217	08.16
481218	08.16
481219	08.16
481226	08.16
481227	08.16
481228	08.16
478213	08.16
478214	08.16
478215	08.16
478210	08.16
478211	08.16
478212	08.16
478216	08.16
478217	08.16
478218	08.16
478219	08.16
478220	08.16
478221	08.16
478222	08.16
478223	08.16
478224	08.16
478225	08.16
478226	08.16
478227	08.16
481223	08.16
481224	08.16
481225	08.16
481232	08.16
481234	08.16
481235	08.16
82113	08.17
231528	08.17
231529	08.17
502181	08.18
184882	08.18
502182	08.18
502183	08.18
107948	08.18
497584	08.19
497585	08.19
497586	08.19
497588	08.19
497589	08.19
497590	08.19
497591	08.19
497602	08.19
497603	08.19
497604	08.19
497605	08.19
497606	08.19
356969	08.20
497601	08.20
402458	08.20
394775	08.21
394776	08.21
405126	08.22
405127	08.22
405128	08.22
405129	08.22

rejstrík kódov

kód	str.
405130	08.22
405131	08.22
405132	08.22
226742	08.23
82749	08.23
100240	08.23
387398	08.23
82748	08.23
82745	08.23
15053	08.23
82751	08.24
100241	08.24
501433	08.24
501375	08.24
82744	08.25
82746	08.25
272214	08.25
272212	08.25
272213	08.25
272215	08.25
492058	08.25
492059	08.25
153451	08.25
82741	08.25
82742	08.25
153447	08.26
496726	08.26
496727	08.26
496728	08.26
496729	08.26
496731	08.26
11565	08.26
11566	08.26
11561	08.26
11620	08.26
100243	08.26
232460	08.26
11599	08.26
11600	08.26
11598	08.26
11614	08.26
153448	08.27
82743	08.27
101463	08.27
101461	08.27
101462	08.27
272220	08.27
402973	08.28
402975	08.28
402978	08.28
402979	08.28
402958	08.28
402959	08.28
402967	08.28
402968	08.28
402969	08.29
402970	08.29
402963	08.29
402972	08.29
402965	08.29
306062	08.30
306063	08.30
36151	08.30
36154	08.30
36140	08.30
270112	08.30
36159	08.31
36141	08.31
270111	08.31
36144	08.31
36168	08.31
36143	08.31
36169	08.31
36146	08.31
467266	08.31
467267	08.31
467258	08.32
467259	08.32
216381	08.32
216382	08.32
216383	08.32
216384	08.32
401710	08.33
401709	08.33
406085	08.33
406084	08.33
401712	08.33
401711	08.33
406083	08.33
406082	08.33
406079	08.33
406080	08.33
285206	08.33
285207	08.33
406450	08.34
406451	08.34
285208	08.34
285209	08.34
10787	08.35
285160	08.35
285162	08.35
285163	08.35
285161	08.35
10789	08.36
491239	08.36
491242	08.36
491243	08.36
10792	08.37
285165	08.37
285164	08.37
285166	08.37
467271	08.37
467270	08.37
467273	08.38
467272	08.38
154145	08.40
154146	08.40
154147	08.40
154148	08.40
154140	08.40
154142	08.40
401509	08.40
401511	08.40
154141	08.41
494495	08.41
494413	08.41
494490	08.41
494491	08.41
494492	08.41
494493	08.41
494494	08.41
231551	08.41
231552	08.41
231555	08.41
231556	08.41
494406	08.41
494274	08.41
154143	08.42
154144	08.42
86114	08.42
86175	08.42
86115	08.42
356296	08.42
392523	09.9
392522	09.9
392524	09.9
392518	09.10
392515	09.10
392520	09.10
501404	09.11
501409	09.11
501416	09.11
501405	09.11
501410	09.11
501417	09.11
501406	09.11
501411	09.11
501418	09.11
501407	09.11
501413	09.11
501419	09.11
501408	09.11
501415	09.11
501420	09.11
400045	09.12
400046	09.12
400047	09.12
400049	09.12
400050	09.12
400051	09.12
400053	09.12
400054	09.12
400055	09.12
503406	09.12
503402	09.12
229305	09.13
229301	09.13
229304	09.13
229303	09.13
229310	09.13
229306	09.13
229309	09.13
229308	09.13
229315	09.13
229311	09.13
229314	09.13
229313	09.13
229320	09.13
229316	09.13
229319	09.13
229318	09.13
229325	09.13
229321	09.13
229324	09.13
229323	09.13
229330	09.13
229326	09.13
229329	09.13
229328	09.13
230989	09.14
230985	09.14
230988	09.14
230987	09.14
230994	09.14
230990	09.14
230993	09.14
230992	09.14
230999	09.14
230995	09.14
230998	09.14
230997	09.14
231004	09.14
231000	09.14
231003	09.14
231002	09.14
231009	09.14
231005	09.14
231008	09.14
231007	09.14
231014	09.14
231010	09.14
231013	09.14
231012	09.14
231019	09.14
231015	09.14
231018	09.14
231017	09.14
231024	09.14
231020	09.14
231023	09.14
231022	09.14
231029	09.14
231025	09.14
231028	09.14
231027	09.14
259351	09.14
259352	09.14
259353	09.14
259354	09.14
259356	09.14
259357	09.14
259358	09.14
259359	09.14
259361	09.14
259362	09.14
259363	09.14
259364	09.14
259276	09.15
259277	09.15
259278	09.15
259279	09.15
259281	09.15
259282	09.15
259283	09.15
259284	09.15
259286	09.15
259287	09.15
259288	09.15
259289	09.15
259291	09.15
259292	09.15
259293	09.15
259294	09.15
259296	09.15
259297	09.15
259298	09.15
259299	09.15
259301	09.15
259302	09.15
259303	09.15
259304	09.15
259321	09.15
259322	09.15
259323	09.15
259324	09.15
259326	09.15
259327	09.15
259328	09.15
259329	09.15
252558	09.15
259332	09.15
259333	09.15
259334	09.15
217962	09.16
219082	09.16
219586	09.16
220092	09.16
217963	09.16
219083	09.16
219587	09.16
220093	09.16
217964	09.16
219084	09.16
219588	09.16
220094	09.16
217965	09.16
219085	09.16
219589	09.16
220095	09.16
217966	09.16
219086	09.16
219590	09.16
220096	09.16
244383	09.16
268701	09.16
283615	09.16
283617	09.16
479486	09.16
479487	09.16
479488	09.16
479489	09.16
217967	09.16
219087	09.16
219591	09.16
220097	09.16
283420	09.16
283421	09.16
283422	09.16
283424	09.16
278210	09.16
283646	09.16
283648	09.16
283647	09.16
217969	09.16
219089	09.16
219593	09.16
220099	09.16
217970	09.16
219090	09.16
219594	09.16
220100	09.16
259366	09.16
259367	09.16
259368	09.16
259369	09.16
259371	09.16
259372	09.16
259373	09.16
259374	09.16
259376	09.16
259377	09.16
259378	09.16
259379	09.16
503381	09.17
503384	09.17
503383	09.17
503382	09.17
503385	09.17
503388	09.17
503387	09.17
503386	09.17
503389	09.17
503392	09.17
503391	09.17
503390	09.17
259381	09.17
259382	09.17
259383	09.17
259384	09.17
259386	09.17
259387	09.17
259388	09.17
259389	09.17
259391	09.17
259392	09.17
259393	09.17
259394	09.17
259396	09.17
259397	09.17
259398	09.17
259399	09.17
259401	09.17
259402	09.17
259403	09.17
259404	09.17
217971	09.17
219091	09.17
219595	09.17
220101	09.17
217972	09.17
219092	09.17
219596	09.17
220102	09.17
503341	09.18
503344	09.18
503343	09.18
503342	09.18
503345	09.18
503348	09.18
503347	09.18
503346	09.18
503333	09.18
503336	09.18
503335	09.18
503334	09.18
503337	09.18
503340	09.18
503339	09.18
503338	09.18
503349	09.18
503367	09.18
503361	09.18
503355	09.18
503350	09.18
503368	09.18
503362	09.18
503356	09.18
503351	09.18
503369	09.18
503363	09.18
503357	09.18
503352	09.18
503370	09.18
503364	09.18
503358	09.18
503353	09.18
503371	09.18
503365	09.18
503359	09.18
503354	09.18
503372	09.18
503366	09.18
503360	09.18
503373	09.18
503376	09.18
503375	09.18
503374	09.18
503377	09.18
503380	09.18
503379	09.18
503378	09.18
217625	09.19
218756	09.19
219250	09.19
219756	09.19
217626	09.19
218757	09.19
219251	09.19
219757	09.19
217627	09.19
218758	09.19
219252	09.19
219758	09.19
217646	09.19
218777	09.19
219271	09.19
219777	09.19
217643	09.19
218774	09.19
219268	09.19
219774	09.19
217628	09.20
218759	09.20
219253	09.20
219759	09.20
217629	09.20
218760	09.20
219254	09.20
219760	09.20
217630	09.20
218761	09.20
219255	09.20
219761	09.20
217631	09.20
218762	09.20
219256	09.20
219762	09.20
217632	09.20
218763	09.20
219257	09.20
219763	09.20
217633	09.20
218764	09.20
219258	09.20
219764	09.20
217634	09.20
218765	09.20
219259	09.20
219765	09.20
217635	09.20
218766	09.20
219260	09.20
219766	09.20
217636	09.20
218767	09.20
219261	09.20
219767	09.20
217637	09.20
218768	09.20
219262	09.20
219768	09.20
217638	09.20
218769	09.20
219263	09.20
219769	09.20
217639	09.20
218770	09.20
219264	09.20
219770	09.20
217640	09.20
218771	09.20
219265	09.20
219771	09.20
217641	09.20
218772	09.20
219266	09.20
219772	09.20
15092	09.20
229902	09.20
229903	09.20
217678	09.21
218809	09.21
219303	09.21
219809	09.21
217677	09.21
218808	09.21
219302	09.21
219808	09.21
217679	09.21
218810	09.21
219304	09.21
219810	09.21
217684	09.21
218815	09.21
219309	09.21
219815	09.21
217683	09.21
218814	09.21
219308	09.21
219814	09.21
217685	09.21
218816	09.21
219310	09.21
219816	09.21
217763	09.22
218898	09.22
219388	09.22
219894	09.22
217764	09.22
218899	09.22
219389	09.22
219895	09.22
217765	09.22
218900	09.22
219390	09.22
219896	09.22
217766	09.22
218901	09.22
219391	09.22
219897	09.22
217767	09.22
218902	09.22
219392	09.22
219898	09.22
217768	09.22
218903	09.22
219393	09.22
219899	09.22
217769	09.22
218904	09.22
219394	09.22
219900	09.22
217770	09.22
218905	09.22
219395	09.22
219901	09.22
353367	09.22
353368	09.22
394251	09.22
394252	09.22
342186	09.22
353369	09.22
394254	09.22
394255	09.22
217774	09.22
218909	09.22
219399	09.22
219905	09.22
217771	09.22
218906	09.22
219396	09.22
219902	09.22
217772	09.22
218907	09.22
219397	09.22
219903	09.22
217773	09.22
218908	09.22
219398	09.22
219904	09.22
503329	09.22
503332	09.22
503331	09.22
503330	09.22
217647	09.23
218778	09.23
219272	09.23
219778	09.23
217648	09.23
218779	09.23
219273	09.23
219779	09.23
217649	09.23
218780	09.23
219274	09.23
219780	09.23
15092	09.23
229902	09.23
229903	09.23
218096	09.23
219154	09.23
219659	09.23

rejstrík kódov

kód	str.
220164	09.23
217824	09.24
219449	09.24
349148	09.24
349211	09.24
92100	09.24
92101	09.24
217827	09.25
218962	09.25
217828	09.25
218963	09.25
217825	09.25
218960	09.25
103198	09.25
403025	09.26
403026	09.26
403027	09.26
403028	09.26
403029	09.26
403030	09.26
403031	09.26
403032	09.26
275179	09.27
351389	09.27
356737	09.27
356738	09.27
356739	09.27
356740	09.27
275180	09.28
351390	09.28
349276	09.28
349245	09.28
86317	09.29
85374	09.29
144362	09.29
144363	09.29
144365	09.29
144364	09.29
85372	09.29
86310	09.29
144326	09.29
86318	09.29
85373	09.30
85313	09.30
97931	09.30
85320	09.30
84003	09.30
84007	09.30
86325	09.30
144357	09.30
144358	09.30
144345	09.30
144346	09.30
144338	09.31
144337	09.31
97959	09.31
221701	09.31
229895	09.31
97956	09.31
85325	09.31
85326	09.31
85327	09.31
144323	09.31
144322	09.31
144316	09.31
85322	09.31
403221	09.33
403222	09.33
403223	09.33
403224	09.33
403225	09.33
403226	09.33
403227	09.33
134636	09.33
403539	09.33
403228	09.34
134636	09.34
223468	09.34
403239	09.34
403240	09.34
403232	09.35
403248	09.35
403233	09.35
403603	09.36
403604	09.36
403605	09.36
403606	09.36
403607	09.36
403608	09.36
403247	09.37
403234	09.37
403235	09.37
403237	09.38
403238	09.38
403236	09.38
403229	09.39
403230	09.39
403231	09.39
11248	09.39
11299	09.39
403184	09.40
403185	09.40
403187	09.40
403188	09.40
403189	09.40
403190	09.40
403191	09.40
403192	09.40
403193	09.40
403194	09.40
403195	09.40
403196	09.40
403197	09.40
403198	09.40
403199	09.40
403200	09.40
403201	09.40
403202	09.40
403203	09.40
403204	09.40
403205	09.40
403206	09.40
403207	09.40
403208	09.40
403209	09.40
403210	09.40
403211	09.40
403212	09.40
403213	09.40
403214	09.40
403215	09.40
403216	09.40
403186	09.40
403217	09.40
403218	09.40
403220	09.40
484907	09.40
505146	09.41
505147	09.41
505148	09.41
503394	09.41
503396	09.41
303336	09.41
505149	09.41
505150	09.41
92167	09.42
91216	09.42
403592	09.43
403593	09.43
403594	09.43
392482	09.43
392483	09.43
392484	09.43
91201	09.44
303335	09.44
91214	09.44
11248	09.44
11299	09.44
290283	09.45
285184	09.45
351115	09.46
351116	09.46
396042	09.46
403644	09.47
403645	09.47
403647	09.47
404836	09.47
403650	09.48
403652	09.48
L00010	09.51
136178	09.51
L00066	09.52
L00011	09.52
L00012	09.52
L00013	09.52
L00025	09.52
374832	09.52
L00014	09.52
11248	09.52
11299	09.52
L00018	09.53
L00016	09.53
L00017	09.53
L00015	09.53
13408	09.53
353589	09.54
L00001	09.55
L00002	09.55
L00003	09.55
366424	09.55
385771	09.55
L00004	09.55
L00005	09.55
L00006	09.55
L00007	09.55
L00066	09.55
275116	09.55
L00049	09.55
122965	09.55
416085	09.55
135579	09.56
L00009	09.56
L00008	09.56
L00091	09.56
416085	09.56
L00066	09.56
L00055	09.57
255589	09.57
223468	09.57
L00007	09.57
224510	09.57
L00066	09.57
L00058	09.58
L00059	09.58
L00052	09.58
348976	09.58
L00007	09.58
L00066	09.58
L00028	09.59
389288	09.59
136175	09.59
136200	09.59
395511	09.59
395512	09.59
L00029	09.60
L00030	09.60
220366	09.60
L00032	09.60
L00066	09.60
275116	09.60
L00031	09.60
L00065	09.60
L00033	09.61
349440	09.61
395496	09.61
L00034	09.61
L00035	09.61
L18319	09.61
221460	09.61
L00039	09.61
L00037	09.61
L00066	09.61
275116	09.61
L00036	09.61
L00007	09.61
L00038	09.61
136176	09.62
136177	09.62
395513	09.62
395514	09.62
349745	09.62
349747	09.62
L00060	09.63
385778	09.63
L00061	09.63
385780	09.63
L00062	09.63
L00066	09.63
275116	09.63
381995	09.64
381999	09.64
381998	09.64
L00066	09.64
227015	09.65
227016	09.65
L00066	09.65
457543	09.66
142114	09.66
L00066	09.66
L00048	09.67
L00079	09.67
L00054	09.67
227017	09.68
L00052	09.68
L00053	09.68
281957	09.68
L00075	09.69
350733	09.69
281957	09.69
L00053	09.69
L00007	09.69
L00050	09.69
L00052	09.69
L00051	09.69
136499	09.70
136500	09.70
136502	09.70
L00042	09.70
285157	09.70
300122	09.70
394344	09.70
394345	09.70
385770	09.71
211144	09.71
211145	09.71
211146	09.71
211147	09.71
211148	09.71
211094	09.71
211095	09.71
211096	09.71
211097	09.71
211098	09.71
211099	09.71
211100	09.71
211101	09.71
211102	09.71
211103	09.71
211104	09.71
211105	09.71
211106	09.71
211107	09.71
211108	09.71
211109	09.71
211110	09.71
211111	09.71
211112	09.71
211113	09.71
211114	09.71
211115	09.71
211116	09.71
211117	09.71
211118	09.71
211119	09.71
211120	09.71
211121	09.71
211122	09.71
211123	09.71
211124	09.71
211125	09.71
211126	09.71
211127	09.71
385769	09.71
503850	09.71
503851	09.71
503852	09.71
503853	09.71
503854	09.71
503855	09.71
503856	09.71
503857	09.71
503858	09.71
237703	09.71
237704	09.71
237705	09.71
237706	09.71
237707	09.71
211128	09.71
211129	09.71
211130	09.71
211131	09.71
211132	09.71
211133	09.71
211134	09.71
211135	09.71
211136	09.71
211137	09.71
211138	09.71
211139	09.71
211140	09.71
211141	09.71
211142	09.71
211143	09.71
402408	09.72
402409	09.72
402410	09.72
402411	09.72
402412	09.72
211149	09.72
211150	09.72
211151	09.72
211152	09.72
211153	09.72
198416	09.72
252874	09.72
252875	09.72
252876	09.72
252877	09.72
236491	09.72
236473	09.72
252878	09.72
252879	09.72
252880	09.72
252881	09.72
L00080	09.72
355799	09.72
L00068	09.72
215448	09.72
L00067	09.72
336218	09.73
336219	09.73
336222	09.73
394364	09.73
394366	09.73
377466	09.74
398635	09.74
398636	09.74
398637	09.74
309275	09.74
309276	09.74
309277	09.74
L00007	09.74
350805	09.74
377488	09.74
L00008	09.74
309274	09.74
282255	09.75
282256	09.75
293954	09.75
385503	09.75
282259	09.75
223468	09.75
193598	09.75
L00007	09.75
345431	09.76
345432	09.76
346614	09.76
346615	09.76
507194	09.76
507195	09.76
507196	09.76
507197	09.76
252254	09.76
229995	09.76
281977	09.76
419751	09.77
419752	09.77
419753	09.77
419754	09.77
419755	09.77
491163	09.77
491164	09.77
491165	09.77
491169	09.77
419756	09.77
309272	09.79
309278	09.79
336216	09.79
336217	09.79
309275	09.79
309277	09.79
309276	09.79
350805	09.80
282259	09.80
309274	09.80
L00007	09.80
L00008	09.80
350804	09.82
394666	09.82
309274	09.82
350805	09.82
351469	09.82
252254	09.82
L00007	09.82
229995	09.82
409156	09.84
409157	09.84
350800	09.84
350801	09.84
350802	09.84
350803	09.84
409164	09.84
409166	09.84
471959	09.84
475300	09.84
475079	09.84
475301	09.84
487036	09.84
487051	09.84
487054	09.84
409163	09.84
396209	09.85
396211	09.85
506701	09.85
350426	09.86
350429	09.86
350800	09.86
350801	09.86
350802	09.86
350803	09.86
471959	09.86
475300	09.86
475079	09.86
475301	09.86
88289	09.87
L00064	09.87
L00065	09.87
153781	09.89
153782	09.89
153804	09.89
153805	09.89
351776	09.89
351777	09.89
221366	09.89
308744	09.90
308743	09.90
308745	09.90
308747	09.90
308746	09.90
308748	09.90
351779	09.90
351778	09.90
153786	09.90
153787	09.90
153809	09.90
153810	09.90
308749	09.90
153796	09.90
153802	09.90
153803	09.90
195381	09.90
153797	09.91
229159	09.91
259777	09.91
153799	09.91
153800	09.91
153801	09.91
497989	09.91
308735	09.91
504231	09.91
504232	09.91
504234	09.91
497991	09.91
497992	09.91
153821	09.91
153822	09.91
497991	09.91
497992	09.91
153804	09.92
352505	09.92
122965	09.92
356574	09.93
158002	09.93
195996	09.93
356575	09.93
158003	09.93
195997	09.93
351903	09.93
356576	09.93
158005	09.93
195998	09.93
356577	09.93
158006	09.93
195999	09.93
158007	09.93
196000	09.93
158502	09.93
196001	09.93
351905	09.93
158507	09.93
196002	09.93
158509	09.93
196003	09.93
158002	09.94
153781	09.94
308744	09.94
308743	09.94
497989	09.94
504231	09.94
504232	09.94
157889	09.94
L00087	09.94
153821	09.94
158003	09.94
308745	09.94
504234	09.94
158005	09.94
153787	09.94
153786	09.94
158006	09.94
308749	09.94
158007	09.94
153782	09.94
153822	09.94
158502	09.94
158507	09.94
158509	09.94
351903	09.94
351776	09.94
351779	09.94
351778	09.94
497991	09.94
497992	09.94
352505	09.94
351782	09.94
351905	09.94
351777	09.94
356574	09.94
221366	09.94
308735	09.94
356575	09.94
356576	09.94
356577	09.94
195996	09.94
153804	09.94
308747	09.94
308746	09.94
195997	09.94
308748	09.94
195998	09.94
153810	09.94
153809	09.94
195999	09.94
196000	09.94
153805	09.94
196001	09.94
196002	09.94
196003	09.94
356578	09.95
158510	09.95
196004	09.95
356579	09.95
158511	09.95
196005	09.95

rejstrík kódov

kód	str.
351907	09.95
356580	09.95
158512	09.95
196006	09.95
356581	09.95
158513	09.95
196007	09.95
158514	09.95
196008	09.95
158515	09.95
196009	09.95
351909	09.95
158516	09.95
196010	09.95
158517	09.95
196011	09.95
158510	09.96
153781	09.96
308744	09.96
308743	09.96
497989	09.96
504231	09.96
504232	09.96
157890	09.96
L00087	09.96
153821	09.96
158511	09.96
308745	09.96
504234	09.96
158512	09.96
153787	09.96
153786	09.96
158513	09.96
308749	09.96
158514	09.96
153782	09.96
153822	09.96
158515	09.96
158516	09.96
158517	09.96
351907	09.96
351776	09.96
351779	09.96
351778	09.96
497991	09.96
497992	09.96
352505	09.96
351782	09.96
351909	09.96
351777	09.96
356578	09.96
221366	09.96
308735	09.96
356579	09.96
356580	09.96
356581	09.96
196004	09.96
153804	09.96
308747	09.96
308746	09.96
196005	09.96
308748	09.96
196006	09.96
153810	09.96
153809	09.96
196007	09.96
196008	09.96
153805	09.96
196009	09.96
196010	09.96
196011	09.96
356582	09.97
158518	09.97
196012	09.97
356583	09.97
158519	09.97
196013	09.97
351911	09.97
356584	09.97
158520	09.97
196014	09.97
356585	09.97
158521	09.97
196015	09.97
158522	09.97
196016	09.97
158523	09.97
196017	09.97
351913	09.97
158524	09.97
196018	09.97
158525	09.97
196019	09.97
158518	09.98
153781	09.98
308744	09.98
308743	09.98
497989	09.98
504231	09.98
504232	09.98
157891	09.98
L00087	09.98
153821	09.98
158519	09.98
308745	09.98
504234	09.98
158520	09.98
153787	09.98
153786	09.98
158521	09.98
308749	09.98
158522	09.98
153782	09.98
153822	09.98
158523	09.98
158524	09.98
158525	09.98
351911	09.98
351776	09.98
351779	09.98
351778	09.98
497991	09.98
497992	09.98
352505	09.98
351782	09.98
351913	09.98
351777	09.98
356582	09.98
221366	09.98
308735	09.98
356583	09.98
356584	09.98
356585	09.98
196012	09.98
153804	09.98
308747	09.98
308746	09.98
196013	09.98
196014	09.98
308748	09.98
196015	09.98
196016	09.98
153805	09.98
196017	09.98
196018	09.98
196019	09.98
153809	09.98
153810	09.98
308747	09.98
308746	09.98
308748	09.98
196020	09.98
196021	09.98
196022	09.98
196023	09.98
196024	09.98
196025	09.98
196026	09.98
196027	09.98
158526	09.99
153781	09.99
308744	09.99
308743	09.99
497989	09.99
504231	09.99
504232	09.99
157892	09.99
L00087	09.99
153821	09.99
158527	09.99
308745	09.99
504234	09.99
158528	09.99
153787	09.99
153786	09.99
158529	09.99
308749	09.99
158530	09.99
153782	09.99
153822	09.99
158531	09.99
158532	09.99
158533	09.99
351915	09.99
351776	09.99
351779	09.99
351778	09.99
497991	09.99
497992	09.99
352505	09.99
351782	09.99
351917	09.99
351777	09.99
356586	09.99
158526	09.99
196020	09.99
356587	09.99
158527	09.99
196021	09.99
351915	09.99
356588	09.99
158528	09.99
196022	09.99
356589	09.99
158529	09.99
196023	09.99
158530	09.99
196024	09.99
158531	09.99
196025	09.99
351917	09.99
158532	09.99
196026	09.99
158533	09.99
196027	09.99
158526	09.100
153781	09.100
308744	09.100
308743	09.100
497989	09.100
504231	09.100
504232	09.100
157892	09.100
L00087	09.100
153821	09.100
158527	09.100
308745	09.100
504234	09.100
158528	09.100
153787	09.100
153786	09.100
158529	09.100
308749	09.100
158530	09.100
153782	09.100
153822	09.100
158531	09.100
158532	09.100
158533	09.100
351915	09.100
351776	09.100
351779	09.100
351778	09.100
497991	09.100
497992	09.100
352505	09.100
351782	09.100
351917	09.100
351777	09.100
356586	09.100
221366	09.100
308735	09.100
356587	09.100
356588	09.100
356589	09.100
196020	09.100
153804	09.100
308747	09.100
308746	09.100
196021	09.100
308748	09.100
196022	09.100
153810	09.100
153809	09.100
196023	09.100
196024	09.100
153805	09.100
196025	09.100
196026	09.100
196027	09.100
356590	09.101
158534	09.101
196028	09.101
356591	09.101
158535	09.101
196029	09.101
351919	09.101
356592	09.101
158536	09.101
196030	09.101
356593	09.101
158537	09.101
196031	09.101
158538	09.101
196032	09.101
158539	09.101
196033	09.101
351921	09.101
158540	09.101
196034	09.101
158541	09.101
196035	09.101
158534	09.102
153781	09.102
308744	09.102
308743	09.102
497989	09.102
504231	09.102
504232	09.102
157893	09.102
L00087	09.102
153821	09.102
153799	09.102
153797	09.102
229159	09.102
158535	09.102
308745	09.102
504234	09.102
158536	09.102
153787	09.102
153786	09.102
158537	09.102
308749	09.102
158538	09.102
153782	09.102
153822	09.102
153800	09.102
158539	09.102
158540	09.102
158541	09.102
351919	09.102
351776	09.102
351779	09.102
351778	09.102
497991	09.102
497992	09.102
352505	09.102
351782	09.102
351921	09.102
351777	09.102
356590	09.102
221366	09.102
308735	09.102
259777	09.102
356591	09.102
356592	09.102
356593	09.102
196028	09.102
153804	09.102
308747	09.102
308746	09.102
196029	09.102
308748	09.102
196030	09.102
153810	09.102
153809	09.102
196031	09.102
196032	09.102
153805	09.102
196033	09.102
196034	09.102
196035	09.102
482371	09.103
482335	09.103
482355	09.103
482372	09.103
482356	09.103
482357	09.103
482373	09.103
482358	09.103
482359	09.103
482374	09.103
482360	09.103
482362	09.103
482363	09.103
482364	09.103
482365	09.103
482366	09.103
482367	09.103
482368	09.103
482369	09.103
482370	09.103
482335	09.104
153781	09.104
308744	09.104
308743	09.104
481506	09.104
122965	09.104
153821	09.104
482356	09.104
308745	09.104
482358	09.104
153787	09.104
153786	09.104
482360	09.104
308749	09.104
482363	09.104
153782	09.104
482365	09.104
482367	09.104
482369	09.104
482371	09.104
221366	09.104
482372	09.104
482373	09.104
482374	09.104
482355	09.104
153804	09.104
308747	09.104
308746	09.104
482357	09.104
308748	09.104
482359	09.104
153810	09.104
153809	09.104
482362	09.104
482364	09.104
153805	09.104
482366	09.104
482368	09.104
482370	09.104
356598	09.105
229211	09.105
229221	09.105
356599	09.105
229212	09.105
229222	09.105
356600	09.105
229213	09.105
229224	09.105
356601	09.105
229219	09.105
229226	09.105
229215	09.105
229225	09.105
229216	09.105
229227	09.105
229217	09.105
229228	09.105
229218	09.105
229229	09.105
229211	09.106
153781	09.106
308744	09.106
308743	09.106
228264	09.106
122965	09.106
153821	09.106
229212	09.106
308745	09.106
229213	09.106
153787	09.106
153786	09.106
229219	09.106
308749	09.106
229215	09.106
153782	09.106
153822	09.106
229216	09.106
229217	09.106
229218	09.106
356598	09.106
221366	09.106
356599	09.106
356600	09.106
356601	09.106
229221	09.106
153804	09.106
308747	09.106
308746	09.106
229222	09.106
308748	09.106
229224	09.106
153810	09.106
153809	09.106
229226	09.106
229225	09.106
153805	09.106
229227	09.106
229228	09.106
229229	09.106
356602	09.107
336574	09.107
336609	09.107
356603	09.107
336575	09.107
336610	09.107
356604	09.107
336579	09.107
336611	09.107
356605	09.107
336597	09.107
336612	09.107
336599	09.107
336613	09.107
336600	09.107
336614	09.107
336605	09.107
336615	09.107
336607	09.107
336616	09.107
336574	09.108
153781	09.108
308744	09.108
308743	09.108
232174	09.108
122965	09.108
153821	09.108
336575	09.108
308745	09.108
336579	09.108
153787	09.108
153786	09.108
336597	09.108
308749	09.108
336599	09.108
153782	09.108
153822	09.108
336600	09.108
336605	09.108
336607	09.108
356602	09.108
221366	09.108
356603	09.108
356604	09.108
356605	09.108
336609	09.108
153804	09.108
308747	09.108
308746	09.108
336610	09.108
308748	09.108
336611	09.108
153810	09.108
153809	09.108
336612	09.108
336613	09.108
153805	09.108
336614	09.108
336615	09.108
336616	09.108
356594	09.109
196139	09.109
196147	09.109
356595	09.109
196140	09.109
196148	09.109
351935	09.109
356596	09.109
196141	09.109
196149	09.109
356597	09.109
196142	09.109
196150	09.109
196143	09.109
196151	09.109
196144	09.109
196152	09.109
196145	09.109
196153	09.109
196146	09.109
196154	09.109
196139	09.110
153781	09.110
308744	09.110
308743	09.110
497989	09.110
504231	09.110
504232	09.110
176242	09.110
L00087	09.110
153821	09.110
196140	09.110
308745	09.110
504234	09.110
196141	09.110
153787	09.110
153786	09.110
196142	09.110
308749	09.110
196143	09.110
153782	09.110
153822	09.110
196144	09.110
196145	09.110
196146	09.110
351935	09.110
351776	09.110
351779	09.110
351778	09.110
497991	09.110
497992	09.110
352505	09.110
351782	09.110
351937	09.110
351777	09.110
356594	09.110
221366	09.110
308735	09.110
356595	09.110
356596	09.110
356597	09.110
196147	09.110
153804	09.110
308747	09.110
308746	09.110
196148	09.110
308748	09.110
196149	09.110
153810	09.110
153809	09.110
196150	09.110
196151	09.110
153805	09.110
196152	09.110
196153	09.110
196154	09.110
353593	09.111
353595	09.111
402767	09.112
402768	09.112
402770	09.112
402771	09.112
153811	09.113
153812	09.113
394745	09.113
394746	09.113
503412	09.113
503413	09.113
503414	09.113
503415	09.113
153815	09.113
153816	09.113
389844	09.113
389846	09.114
389859	09.114
389860	09.114
153823	09.114
153824	09.114
153825	09.114
283884	09.115
283885	09.115
394750	09.115
394753	09.115
394757	09.115
394758	09.115
153811	09.115
503412	09.115
503413	09.115
308749	09.115
153815	09.115
153816	09.115
176244	09.115
176243	09.115
180983	09.115
181173	09.115
L00031	09.115
394746	09.115
394741	09.115
394745	09.115
503414	09.115
503415	09.115
283882	09.116
283883	09.116
394754	09.116
394756	09.116

rejstrík kódov

kód	str.
394759	09.116
394760	09.116
153811	09.116
503412	09.116
503413	09.116
308749	09.116
153815	09.116
153816	09.116
352514	09.116
352515	09.116
180983	09.116
181173	09.116
L00031	09.116
394746	09.116
394741	09.116
394745	09.116
503414	09.116
503415	09.116
353350	09.117
353351	09.117
353352	09.117
353354	09.117
353355	09.117
353356	09.117
229452	09.117
229454	09.117
495485	09.117
495486	09.117
495487	09.117
495488	09.117
495490	09.117
495491	09.117
495492	09.117
495493	09.117
495495	09.117
495497	09.118
495498	09.118
495499	09.118
495500	09.118
495501	09.118
495502	09.118
11345	09.118
11346	09.118
11347	09.118
11348	09.118
84401	09.118
84402	09.118
84403	09.118
84404	09.118
84405	09.118
84406	09.118
130823	09.118
494432	09.118
494431	09.118
494429	09.118
494428	09.118
494433	09.118
494434	09.118
494435	09.118
494437	09.118
494438	09.118
494436	09.118
494439	09.118
217891	09.119
220021	09.119
219515	09.119
217892	09.119
220022	09.119
219516	09.119
403109	09.119
403111	09.119
132293	09.119
132294	09.119
353378	09.119
217642	09.119
219773	09.119
219267	09.119
494773	09.119
494774	09.119
494775	09.119
494776	09.119
494777	09.119
494778	09.119
372150	10.9
372152	10.9
372153	10.9
372154	10.9
372155	10.9
360297	10.9
360298	10.9
372156	10.9
362693	10.9
387885	10.10
367816	10.10
376304	10.10
375279	10.10
387886	10.10
375280	10.10
360288	10.10
360289	10.10
367930	10.10
360290	10.10
372019	10.10
390980	10.10
376065	10.10
473414	10.10
375072	10.10
360291	10.10
360724	10.10
367932	10.10
360292	10.10
360293	10.10
360725	10.10
367892	10.10
360726	10.10
377490	10.10
360741	10.10
360294	10.10
377493	10.10
377494	10.10
367479	10.10
377496	10.10
376081	10.10
402499	10.10
372171	10.10
399711	10.10
372359	10.10
375278	10.10
372184	10.10
372241	10.10
375205	10.10
375206	10.10
375215	10.10
375223	10.10
375250	10.10
482568	10.10
380449	10.10
367856	10.11
385402	10.11
464125	10.11
367814	10.11
379521	10.11
360281	10.11
368292	10.11
360282	10.11
360283	10.11
370005	10.11
385403	10.11
369680	10.11
360284	10.11
383529	10.11
360721	10.11
360285	10.11
360286	10.11
360722	10.11
360723	10.11
360740	10.11
360287	10.11
372714	10.11
372948	10.11
466427	10.11
466431	10.11
466435	10.11
466436	10.11
407961	10.11
372157	10.11
372176	10.11
372179	10.11
374928	10.11
372143	10.11
372025	10.11
360728	10.11
360727	10.11
365828	10.11
392364	10.11
416494	10.11
387737	10.11
375156	10.12
375174	10.12
360299	10.12
367456	10.12
372721	10.12
364719	10.12
364720	10.12
388123	10.12
387581	10.12
382718	10.12
467071	10.12
376001	10.12
360300	10.13
360301	10.13
360302	10.13
360303	10.13
360304	10.13
360305	10.13
360306	10.13
360307	10.13
360308	10.13
360309	10.13
360310	10.13
360311	10.13
360312	10.13
360313	10.13
360314	10.13
360315	10.13
360316	10.13
360320	10.13
405862	10.13
405370	10.13
375363	10.14
375364	10.14
375365	10.14
375366	10.14
372242	10.14
372243	10.14
375371	10.14
375372	10.14
375376	10.14
375377	10.14
375378	10.14
375379	10.14
375382	10.14
375383	10.14
375384	10.14
375386	10.14
375387	10.14
375388	10.14
375466	10.14
361416	10.14
360318	10.14
375467	10.14
361415	10.14
360319	10.14
361417	10.14
361418	10.15
361432	10.15
375995	10.15
360326	10.15
376051	10.15
361428	10.16
361445	10.16
360324	10.16
361446	10.16
360325	10.16
360323	10.16
360321	10.16
360322	10.16
360328	10.17
360329	10.17
376224	10.17
376233	10.17
376234	10.17
361441	10.17
375464	10.17
375460	10.17
375077	10.17
372166	10.17
360295	10.17
360296	10.17
375465	10.17
375461	10.17
362971	10.17
375462	10.17
362972	10.17
375463	10.17
366314	10.17
370003	10.17
360330	10.17
375456	10.17
375455	10.17
228954	10.18
228955	10.18
228956	10.18
228957	10.18
228959	10.18
228961	10.18
228963	10.18
228964	10.18
228965	10.18
228966	10.18
228967	10.18
228968	10.18
228969	10.18
228970	10.18
228971	10.18
228972	10.18
228973	10.18
228974	10.18
228975	10.18
228976	10.18
228977	10.18
228978	10.18
228980	10.18
228981	10.18
228983	10.18
228984	10.18
228985	10.18
228986	10.18
228987	10.18
228988	10.18
228991	10.18
470728	10.18
265720	10.18
265721	10.18
265723	10.18
265724	10.18
265850	10.18
11338	10.19
11339	10.19
95393	10.19
11378	10.19
11124	10.19
11116	10.19
11146	10.19
93225	10.19
11102	10.19
396177	10.19
11148	10.19
396178	10.19
11115	10.19
93201	10.19
50147	10.19
11111	10.19
93202	10.19
11337	10.19
11101	10.19
304752	10.19
11109	10.19
93203	10.19
132360	10.19
228919	10.19
11150	10.19
228920	10.19
11151	10.19
228921	10.19
11103	10.19
228922	10.19
228942	10.19
228923	10.19
11153	10.19
228924	10.19
11154	10.19
228925	10.19
11155	10.19
395074	10.19
11156	10.19
93210	10.19
11336	10.19
11160	10.19
93211	10.19
11459	10.19
228926	10.19
11162	10.19
228927	10.19
11104	10.19
93212	10.19
11105	10.19
93213	10.19
228928	10.19
228943	10.19
11106	10.19
228929	10.19
11107	10.19
228931	10.19
11152	10.19
228932	10.19
11112	10.19
93217	10.19
93236	10.19
228944	10.19
228933	10.19
11163	10.19
93218	10.19
228945	10.19
11164	10.19
228946	10.19
11131	10.19
11128	10.19
11335	10.19
11334	10.19
11119	10.19
395075	10.19
11120	10.19
11114	10.19
11117	10.19
11159	10.19
11123	10.19
228947	10.19
11125	10.19
228948	10.19
11129	10.19
11158	10.19
11332	10.19
11121	10.19
11126	10.19
11331	10.19
11329	10.19
11130	10.19
228934	10.19
11328	10.19
228949	10.19
11108	10.19
228935	10.19
11113	10.19
228936	10.19
228950	10.19
11122	10.19
228937	10.19
95650	10.19
11135	10.19
11136	10.19
11310	10.19
11308	10.19
11307	10.19
11305	10.19
228951	10.19
11140	10.19
228938	10.19
228952	10.19
11137	10.19
228939	10.19
92789	10.19
228940	10.19
92786	10.19
228941	10.19
92787	10.19
92788	10.19
11303	10.19
309046	10.19
92861	10.20
92862	10.20
93039	10.20
92863	10.20
93043	10.20
92864	10.20
92865	10.20
92866	10.20
92867	10.20
103438	10.20
92868	10.20
252872	10.20
92869	10.20
92870	10.20
229042	10.20
92871	10.20
93045	10.20
92872	10.20
92873	10.20
92874	10.20
157848	10.20
92875	10.20
134441	10.20
92876	10.20
229044	10.20
92877	10.20
92878	10.20
157849	10.20
92880	10.20
396179	10.20
92881	10.20
396180	10.20
92882	10.20
157850	10.20
92883	10.20
92884	10.20
92885	10.20
92886	10.20
92890	10.20
92887	10.20
92891	10.20
92888	10.20
92892	10.20
92893	10.20
92889	10.20
92894	10.20
95385	10.20
95664	10.20
92895	10.20
92898	10.20
92899	10.20
92896	10.20
95386	10.20
157851	10.20
92897	10.20
226717	10.20
226719	10.20
229040	10.20
229006	10.21
229007	10.21
229010	10.21
229011	10.21
229013	10.21
229014	10.21
229017	10.21
368452	10.21
229024	10.21
229025	10.21
229026	10.21
229027	10.21
229028	10.21
229032	10.21
229033	10.21
229034	10.21
229035	10.21
229037	10.21
229038	10.21
229039	10.21
305319	10.21
11143	10.21
228994	10.21
11144	10.21
198430	10.21
228995	10.21
228996	10.21
95677	10.21
95678	10.21
159098	10.21
228997	10.21
228999	10.21
229000	10.21
229001	10.21
229002	10.21
95643	10.21
100247	10.21
393752	10.21
101538	10.21
101539	10.21
101421	10.21
276895	10.21
11090	10.22
306119	10.22
306120	10.22
11099	10.22
306121	10.22
11098	10.22
11097	10.22
353359	10.22
353358	10.22
95399	10.22
95390	10.22
100215	10.22
389914	10.22
389921	10.22
283324	10.22
392234	10.22
100213	10.22
100214	10.22
95394	10.22
103550	10.22
507029	10.23
507030	10.23
15036	10.23
15038	10.23
92773	10.23
15039	10.23
92772	10.23
93299	10.24
10144	10.24
15074	10.24
10142	10.24
15076	10.24
10158	10.24
10145	10.24
10155	10.24
10153	10.24
15077	10.24
10154	10.24
95318	10.24
08002	10.24
405546	10.25
405553	10.25
405569	10.25
405592	10.25
15067	10.25
15065	10.25
15066	10.25
92700	10.25
92701	10.25
92702	10.25
92703	10.25
229048	10.25
229049	10.25
229050	10.25
229045	10.26
229047	10.26
229046	10.26
298454	10.27
298507	10.27
283190	10.27
283232	10.27
283283	10.27
283300	10.27
283280	10.27
283297	10.27
298452	10.27
298505	10.27
283273	10.27
283290	10.27
298445	10.27
298498	10.27
283227	10.27
283268	10.27
283217	10.27
283259	10.27
283218	10.27
283260	10.27
298446	10.27
298499	10.27
298447	10.27
298500	10.27
283219	10.27
283261	10.27

rejstrík kódov

kód	str.	kód	str.	kód	str.	kód	str.	kód	str.	kód	str.	kód	str.	kód	str.	kód	str.
283220	10.27	**298493**	10.27	**298523**	10.28	**298519**	10.28	**304836**	10.29	**283234**	10.29	**283266**	10.30	**298482**	10.31	**101330**	10.32
283262	10.27	**298547**	10.27	**298472**	10.28	**283229**	10.28	**283230**	10.29	**283276**	10.29	**283222**	10.30	**298536**	10.31	**101380**	10.32
298448	10.27	**505514**	10.27	**298526**	10.28	**283269**	10.28	**283270**	10.29	**283293**	10.29	**283263**	10.30	**298477**	10.31	**101340**	10.32
298501	10.27	**507396**	10.27	**298476**	10.28	**283203**	10.28	**505515**	10.29	**283212**	10.29	**505515**	10.30	**298531**	10.31	**101391**	10.32
298449	10.27	**505515**	10.27	**298530**	10.28	**283245**	10.28	**507399**	10.29	**283254**	10.29	**507399**	10.30	**283208**	10.31	**101355**	10.32
298502	10.27	**507399**	10.27	**283199**	10.28	**298475**	10.28	**304815**	10.29	**505516**	10.29	**505514**	10.30	**283250**	10.31	**101406**	10.32
283225	10.27	**283272**	10.27	**283241**	10.28	**298529**	10.28	**304828**	10.29	**507403**	10.29	**507396**	10.30	**304825**	10.31	**359642**	10.32
283266	10.27	**283191**	10.28	**283204**	10.28	**283197**	10.28	**505514**	10.29	**283191**	10.29	**283277**	10.30	**304837**	10.31	**359644**	10.32
283226	10.27	**283233**	10.28	**283246**	10.28	**283239**	10.28	**507396**	10.29	**283233**	10.29	**283294**	10.30	**298460**	10.31	**463414**	10.33
283267	10.27	**283288**	10.28	**298482**	10.28	**298478**	10.28	**283277**	10.29	**283210**	10.29	**283230**	10.30	**298513**	10.31	**463415**	10.33
298450	10.27	**283305**	10.28	**298536**	10.28	**298532**	10.28	**283294**	10.29	**283252**	10.29	**283270**	10.30	**298475**	10.31	**463413**	10.33
298503	10.27	**283216**	10.28	**298488**	10.28	**283207**	10.28	**298489**	10.29	**283279**	10.30	**304816**	10.30	**298529**	10.31	**463416**	10.33
283287	10.27	**283258**	10.28	**298542**	10.28	**283249**	10.28	**298543**	10.29	**283296**	10.30	**304829**	10.30	**298494**	10.31	**463417**	10.33
283304	10.27	**298467**	10.28	**298494**	10.28	**298485**	10.28	**298493**	10.29	**283200**	10.30	**283281**	10.30	**298548**	10.31	**175624**	10.33
298451	10.27	**298520**	10.28	**298548**	10.28	**298539**	10.28	**298547**	10.29	**283242**	10.30	**283232**	10.30	**304818**	10.31	**01430**	10.33
298504	10.27	**283286**	10.28	**298463**	10.28	**298491**	10.28	**283190**	10.29	**298482**	10.30	**283275**	10.30	**304831**	10.31	**01432**	10.33
283230	10.27	**283303**	10.28	**298516**	10.28	**298545**	10.28	**283232**	10.29	**298536**	10.30	**283292**	10.30	**298493**	10.31	**01434**	10.33
283270	10.27	**283205**	10.28	**298464**	10.28	**283224**	10.28	**283281**	10.29	**298497**	10.30	**283194**	10.30	**298547**	10.31	**01436**	10.33
283281	10.27	**283247**	10.28	**298517**	10.28	**283265**	10.28	**283298**	10.29	**298551**	10.30	**283236**	10.30	**298474**	10.31	**01437**	10.33
283298	10.27	**283192**	10.28	**283211**	10.28	**304821**	10.28	**298474**	10.29	**283193**	10.30	**283220**	10.30	**298528**	10.31	**101495**	10.33
298458	10.27	**283234**	10.28	**283253**	10.28	**304833**	10.28	**298528**	10.29	**283235**	10.30	**283262**	10.30	**283210**	10.31	**340719**	10.34
298511	10.27	**283279**	10.28	**283209**	10.28	**283281**	10.28	**283211**	10.29	**298487**	10.30	**283219**	10.30	**283252**	10.31	**344255**	10.34
283222	10.27	**283296**	10.28	**283251**	10.28	**283298**	10.28	**283253**	10.29	**298541**	10.30	**283261**	10.30	**298483**	10.31	**362946**	10.34
283263	10.27	**283201**	10.28	**283210**	10.28	**505516**	10.28	**283208**	10.29	**283213**	10.30	**283298**	10.30	**298537**	10.31	**395167**	10.34
298455	10.27	**283243**	10.28	**283252**	10.28	**507403**	10.28	**283250**	10.29	**283255**	10.30	**283284**	10.30	**298479**	10.31	**396181**	10.34
298508	10.27	**298480**	10.28	**298473**	10.28	**505517**	10.28	**298475**	10.29	**298483**	10.30	**283301**	10.30	**298533**	10.31	**396182**	10.34
283277	10.27	**298534**	10.28	**298527**	10.28	**507405**	10.28	**298529**	10.29	**298537**	10.30	**304819**	10.30	**304821**	10.31	**11539**	10.34
283294	10.27	**298486**	10.28	**283194**	10.28	**283218**	10.29	**283229**	10.29	**298475**	10.30	**304832**	10.30	**304833**	10.31	**01424**	10.34
283231	10.27	**298540**	10.28	**283236**	10.28	**283260**	10.29	**283269**	10.29	**298529**	10.30	**283216**	10.30	**KR001**	10.32	**01457**	10.34
283271	10.27	**298492**	10.28	**283200**	10.28	**283227**	10.29	**298478**	10.29	**298481**	10.30	**283258**	10.30	**KR021**	10.32	**01415**	10.34
298453	10.27	**298546**	10.28	**283242**	10.28	**283268**	10.29	**298532**	10.29	**298535**	10.30	**298471**	10.30	**359637**	10.32	**01418**	10.34
298506	10.27	**298496**	10.28	**298479**	10.28	**283217**	10.29	**298495**	10.29	**283197**	10.30	**298525**	10.30	**KR002**	10.32	**100377**	10.34
304818	10.27	**298550**	10.28	**298533**	10.28	**283259**	10.29	**298549**	10.29	**283239**	10.30	**298449**	10.30	**KR022**	10.32	**01420**	10.34
304831	10.27	**283284**	10.28	**298483**	10.28	**298446**	10.29	**283224**	10.29	**283208**	10.30	**298502**	10.30	**359641**	10.32	**01449**	10.34
298459	10.27	**283301**	10.28	**298537**	10.28	**298499**	10.29	**283265**	10.29	**283250**	10.30	**283287**	10.30	**KR003**	10.32	**01407**	10.34
298512	10.27	**283212**	10.28	**298489**	10.28	**298447**	10.29	**283207**	10.29	**283207**	10.30	**283304**	10.30	**KR023**	10.32	**01413**	10.34
298460	10.27	**283254**	10.28	**298543**	10.28	**298500**	10.29	**283249**	10.29	**283249**	10.30	**283223**	10.30	**KR004**	10.32	**01414**	10.34
298513	10.27	**283276**	10.28	**298490**	10.28	**283273**	10.29	**283205**	10.29	**283215**	10.30	**283264**	10.30	**KR024**	10.32	**01406**	10.34
298456	10.27	**283293**	10.28	**298544**	10.28	**283290**	10.29	**283247**	10.29	**283257**	10.30	**298478**	10.30	**KR006**	10.32	**01448**	10.34
298509	10.27	**298468**	10.28	**283289**	10.28	**283220**	10.29	**298483**	10.29	**298495**	10.30	**298532**	10.30	**KR026**	10.32	**01422**	10.34
298461	10.27	**298521**	10.28	**283306**	10.28	**283262**	10.29	**298537**	10.29	**298549**	10.30	**283289**	10.30	**KR007**	10.32	**100964**	10.34
298514	10.27	**298469**	10.28	**283275**	10.28	**283219**	10.29	**298471**	10.29	**283202**	10.30	**283306**	10.30	**KR027**	10.32	**82907**	10.34
298457	10.27	**298522**	10.28	**283292**	10.28	**283261**	10.29	**298525**	10.29	**283244**	10.30	**298446**	10.30	**KR008**	10.32	**82908**	10.34
298510	10.27	**283208**	10.28	**283214**	10.28	**283222**	10.29	**283206**	10.29	**283211**	10.30	**298499**	10.30	**KR028**	10.32	**275621**	10.34
304823	10.27	**283250**	10.28	**283256**	10.28	**283263**	10.29	**283248**	10.29	**283253**	10.30	**283214**	10.30	**101313**	10.32	**278089**	10.34
304835	10.27	**283274**	10.28	**283215**	10.28	**283225**	10.29	**283216**	10.29	**283199**	10.30	**283256**	10.30	**101362**	10.32	**227021**	10.34
304819	10.27	**283291**	10.28	**283257**	10.28	**283266**	10.29	**283258**	10.29	**283241**	10.30	**298461**	10.30	**KR009**	10.32	**101485**	10.34
304832	10.27	**283198**	10.28	**283285**	10.28	**304825**	10.29	**505517**	10.29	**298473**	10.30	**298514**	10.30	**KR029**	10.32	**101472**	10.34
304825	10.27	**283240**	10.28	**283302**	10.28	**304837**	10.29	**507405**	10.29	**298527**	10.30	**283286**	10.30	**KR010**	10.32	**101477**	10.34
304837	10.27	**283202**	10.28	**298471**	10.28	**283223**	10.29	**283200**	10.29	**283206**	10.30	**283303**	10.30	**KR030**	10.32	**101482**	10.34
283223	10.27	**283244**	10.28	**298525**	10.28	**283264**	10.29	**283242**	10.29	**283248**	10.30	**283229**	10.30	**KR011**	10.32	**459397**	10.35
283264	10.27	**298481**	10.28	**298474**	10.28	**298460**	10.29	**298486**	10.29	**505517**	10.30	**283269**	10.30	**KR031**	10.32	**459399**	10.35
298462	10.27	**298535**	10.28	**298528**	10.28	**298513**	10.29	**298540**	10.29	**507405**	10.30	**283203**	10.30	**KR012**	10.32	**459400**	10.35
298515	10.27	**298487**	10.28	**283278**	10.28	**283231**	10.29	**283215**	10.29	**283204**	10.30	**283245**	10.30	**KR032**	10.32	**459401**	10.35
304814	10.27	**298541**	10.28	**283295**	10.28	**283271**	10.29	**283257**	10.29	**283246**	10.30	**283205**	10.30	**359643**	10.32	**487125**	10.36
304827	10.27	**298493**	10.28	**298477**	10.28	**298449**	10.29	**298479**	10.29	**505516**	10.30	**283247**	10.30	**KR013**	10.32	**459402**	10.36
304824	10.27	**298547**	10.28	**298531**	10.28	**298502**	10.29	**298533**	10.29	**507403**	10.30	**283211**	10.31	**KR014**	10.32	**459403**	10.36
304836	10.27	**298497**	10.28	**283206**	10.28	**304823**	10.29	**298481**	10.29	**298474**	10.30	**283253**	10.31	**KR034**	10.32	**459410**	10.36
304822	10.27	**298551**	10.28	**283248**	10.28	**304835**	10.29	**298535**	10.29	**298528**	10.30	**298487**	10.31	**359638**	10.32	**15031**	10.37
304834	10.27	**283195**	10.28	**298484**	10.28	**304816**	10.29	**283197**	10.29	**283210**	10.30	**298541**	10.31	**KR015**	10.32	**351869**	10.37
304815	10.27	**283237**	10.28	**298538**	10.28	**304829**	10.29	**283239**	10.29	**283252**	10.30	**283199**	10.31	**KR035**	10.32	**15021**	10.37
304828	10.27	**283213**	10.28	**298495**	10.28	**283226**	10.29	**298477**	10.29	**283282**	10.30	**283241**	10.31	**359639**	10.32	**283069**	10.37
304816	10.27	**283255**	10.28	**298549**	10.28	**283267**	10.29	**298531**	10.29	**283299**	10.30	**298481**	10.31	**101321**	10.32	**292628**	10.37
304829	10.27	**283282**	10.28	**283196**	10.28	**283287**	10.29	**283275**	10.29	**283273**	10.30	**298535**	10.31	**101371**	10.32	**15022**	10.37
304817	10.27	**283299**	10.28	**283238**	10.28	**283304**	10.29	**283292**	10.29	**283290**	10.30	**283203**	10.31	**101323**	10.32	**351871**	10.37
304830	10.27	**283193**	10.28	**298465**	10.28	**304819**	10.29	**283199**	10.29	**283218**	10.30	**283245**	10.31	**101373**	10.32	**351870**	10.37
298489	10.27	**283235**	10.28	**298518**	10.28	**304832**	10.29	**283241**	10.29	**283260**	10.30	**298471**	10.31	**101325**	10.32	**95398**	10.37
298543	10.27	**298470**	10.28	**298466**	10.28	**304824**	10.29	**283192**	10.29	**283225**	10.30	**298525**	10.31	**101375**	10.32	**229901**	10.37

rejstrík kódov

kód	str.	kód	str.	kód	str.	kód	str.	kód	str.	kód	str.	kód	str.	kód	str.	kód	str.
15025	10.37	**360956**	10.46	**507061**	10.57	**10773**	10.72	**11551**	10.75	**104465**	10.84	**282480**	10.101	**313679**	10.115	**276264**	11.8
351864	10.37	**359816**	10.46	**507062**	10.57	**10774**	10.72	**11613**	10.75	**104466**	10.84	**389426**	10.101	**482529**	10.115	**291835**	11.8
15023	10.37	**359817**	10.46	**157886**	10.57	**10775**	10.72	**11615**	10.75	**104500**	10.84	**474935**	10.101	**313671**	10.115	**484662**	11.8
15030	10.38	**228817**	10.47	**405391**	10.57	**10776**	10.72	**507084**	10.75	**104445**	10.84	**479363**	10.101	**313680**	10.115	**131015**	11.8
101518	10.38	**188754**	10.47	**283319**	10.57	**10777**	10.72	**507085**	10.75	**104488**	10.84	**82771**	10.102	**482531**	10.115	**228149**	11.8
101519	10.38	**459417**	10.47	**283320**	10.57	**10778**	10.72	**507086**	10.75	**104522**	10.84	**82774**	10.102	**313668**	10.115	**228148**	11.8
101521	10.38	**459418**	10.47	**157887**	10.57	**10779**	10.72	**347130**	10.76	**104501**	10.84	**82770**	10.102	**313677**	10.115	**291832**	11.8
15018	10.38	**283322**	10.48	**405390**	10.57	**10781**	10.72	**229141**	10.76	**104489**	10.84	**82773**	10.102	**482528**	10.115	**494351**	11.8
97129	10.38	**228818**	10.49	**228816**	10.58	**10782**	10.72	**347131**	10.76	**464982**	10.84	**10909**	10.102	**349449**	10.115	**40064**	11.8
260099	10.39	**228821**	10.49	**405389**	10.58	**10783**	10.72	**347134**	10.76	**104498**	10.84	**10910**	10.102	**349450**	10.115	**206059**	11.8
265864	10.39	**228822**	10.49	**405864**	10.58	**10784**	10.72	**293114**	10.76	**104538**	10.85	**224885**	10.102	**482534**	10.115	**198650**	11.8
162313	10.39	**228823**	10.49	**405865**	10.58	**303071**	10.72	**347135**	10.76	**104554**	10.85	**224886**	10.102	**349451**	10.115	**309926**	11.8
277855	10.39	**288644**	10.49	**15566**	10.58	**303073**	10.72	**11514**	10.76	**104507**	10.85	**82621**	10.102	**349452**	10.115	**291838**	11.9
228911	10.39	**268928**	10.50	**405866**	10.58	**303072**	10.72	**11519**	10.76	**104503**	10.85	**404459**	10.103	**482533**	10.115	**40070**	11.9
228912	10.39	**507052**	10.50	**405867**	10.58	**303074**	10.72	**11520**	10.76	**104553**	10.85	**82780**	10.103	**349448**	10.115	**40060**	11.9
228913	10.39	**268929**	10.50	**165703**	10.59	**347818**	10.72	**405415**	10.76	**104545**	10.85	**82780R**	10.103	**349447**	10.115	**291839**	11.9
228914	10.39	**414265**	10.50	**165705**	10.59	**347819**	10.72	**100244**	10.77	**104546**	10.85	**100236**	10.103	**482532**	10.115	**128601**	11.9
228930	10.39	**414267**	10.50	**165706**	10.59	**92150**	10.73	**11569**	10.77	**105023**	10.86	**13746**	10.104	**482546**	10.116	**40067**	11.9
228918	10.39	**414269**	10.50	**405408**	10.59	**92151**	10.73	**11570**	10.77	**104997**	10.86	**13747**	10.104	**482554**	10.116	**469635**	11.9
283362	10.39	**393131**	10.50	**405409**	10.59	**92152**	10.73	**11571**	10.77	**105028**	10.86	**13740**	10.104	**482537**	10.116	**113039**	11.10
162314	10.39	**393132**	10.50	**160587**	10.59	**92153**	10.73	**11622**	10.77	**105022**	10.86	**13741**	10.104	**482545**	10.116	**91792**	11.10
283363	10.39	**393133**	10.50	**160588**	10.59	**92154**	10.73	**101206**	10.77	**105038**	10.86	**347152**	10.104	**482553**	10.116	**91793**	11.10
351783	10.39	**466501**	10.50	**405410**	10.59	**92155**	10.73	**11605**	10.77	**105057**	10.86	**347153**	10.104	**482536**	10.116	**310526**	11.10
351784	10.39	**471903**	10.50	**405411**	10.59	**92156**	10.73	**11606**	10.77	**104702**	10.87	**93240**	10.105	**482547**	10.116	**40231**	11.10
351785	10.39	**507053**	10.51	**160590**	10.60	**92157**	10.73	**195442**	10.77	**104704**	10.87	**93241**	10.105	**482555**	10.116	**310527**	11.10
351786	10.39	**507054**	10.51	**160591**	10.60	**92158**	10.73	**78950**	10.77	**104703**	10.87	**134922**	10.105	**482538**	10.116	**71202**	11.10
351787	10.39	**15005**	10.52	**405412**	10.60	**92159**	10.73	**279340**	10.77	**104752**	10.87	**93244**	10.105	**482544**	10.116	**294684**	11.10
396183	10.41	**15017**	10.52	**406713**	10.60	**92149**	10.73	**279335**	10.77	**104127**	10.87	**93245**	10.105	**482552**	10.116	**310525**	11.10
396184	10.41	**15004**	10.52	**406714**	10.60	**100226**	10.73	**279336**	10.77	**104163**	10.88	**472043**	10.105	**482535**	10.116	**40230**	11.10
507036	10.41	**15000**	10.52	**406715**	10.60	**100227**	10.73	**279338**	10.77	**104630**	10.88	**472044**	10.105	**482550**	10.116	**361425**	11.10
507037	10.41	**405385**	10.52	**15647**	10.61	**100228**	10.73	**350356**	10.77	**103856**	10.88	**100232**	10.105	**482558**	10.116	**40260**	11.10
507038	10.41	**405386**	10.52	**15648**	10.61	**100216**	10.73	**78964**	10.77	**103883**	10.88	**100233**	10.105	**482542**	10.116	**307390**	11.10
15600	10.41	**229900**	10.52	**15649**	10.61	**153416**	10.73	**229142**	10.78	**104680**	10.88	**463412**	10.106	**482549**	10.116	**291409**	11.10
15602	10.41	**407349**	10.52	**144489**	10.61	**279271**	10.74	**507087**	10.78	**106759**	10.88	**459416**	10.106	**482557**	10.116	**310524**	11.11
15605	10.41	**15006**	10.52	**144490**	10.61	**279272**	10.74	**507088**	10.78	**106523**	10.89	**507106**	10.106	**482540**	10.116	**40237**	11.11
459398	10.42	**92689**	10.53	**405414**	10.61	**279273**	10.74	**507089**	10.78	**106512**	10.89	**461769**	10.106	**482548**	10.116	**310532**	11.11
469488	10.42	**229797**	10.53	**36100**	10.62	**279274**	10.74	**507090**	10.78	**184626**	10.89	**461770**	10.106	**482556**	10.116	**310531**	11.11
469489	10.42	**466501**	10.53	**36101**	10.62	**279275**	10.74	**279341**	10.78	**106513**	10.89	**461771**	10.106	**482539**	10.116	**454708**	11.11
283321	10.42	**459936**	10.53	**36102**	10.62	**337926**	10.74	**507091**	10.78	**106514**	10.89	**461772**	10.106	**248251**	10.117	**454841**	11.11
507042	10.42	**228825**	10.53	**36103**	10.62	**491150**	10.74	**507092**	10.78	**106511**	10.90	**461773**	10.106	**248252**	10.117	**454840**	11.11
15002	10.43	**228826**	10.53	**36104**	10.62	**491147**	10.74	**283318**	10.78	**106502**	10.90	**459413**	10.106	**248253**	10.117	**422026**	11.11
15003	10.43	**288689**	10.53	**36105**	10.62	**491149**	10.74	**283328**	10.79	**106488**	10.90	**459414**	10.106	**248254**	10.117	**249676**	11.12
229902	10.43	**494785**	10.53	**405876**	10.62	**491153**	10.74	**205357**	10.79	**106489**	10.90	**104691**	10.107	**248249**	10.117	**273006**	11.12
229903	10.43	**228827**	10.53	**405874**	10.62	**491152**	10.74	**205355**	10.79	**106491**	10.90	**104692**	10.107	**248250**	10.117	**399570**	11.12
347270	10.43	**228828**	10.53	**405875**	10.62	**491151**	10.74	**205356**	10.79	**106516**	10.90	**104708**	10.108	**340564**	10.117	**297489**	11.12
267430	10.43	**11504**	10.54	**405878**	10.62	**491146**	10.74	**82785**	10.79	**106515**	10.90	**106267**	10.108	**340565**	10.117	**223644**	11.12
92794	10.43	**11509**	10.54	**15576**	10.63	**491148**	10.74	**104406**	10.81	**106060**	10.91	**103989**	10.108	**248238**	10.118	**273008**	11.12
157847	10.43	**507055**	10.54	**15572**	10.63	**491141**	10.74	**104410**	10.81	**106061**	10.91	**104630**	10.108	**248239**	10.118	**399571**	11.12
92796	10.43	**11508**	10.54	**15571**	10.63	**491140**	10.74	**103766**	10.81	**106062**	10.92	**105284**	10.110	**248244**	10.118	**297490**	11.12
15020	10.43	**306124**	10.54	**36115**	10.64	**491143**	10.74	**103765**	10.81	**106064**	10.92	**108008**	10.110	**248243**	10.118	**336395**	11.12
229898	10.44	**507056**	10.54	**36116**	10.64	**491142**	10.74	**104414**	10.81	**396226**	10.94	**105286**	10.110	**248242**	10.118	**336397**	11.12
15092	10.44	**11518**	10.54	**15651**	10.64	**491144**	10.74	**104417**	10.81	**396227**	10.94	**108009**	10.111	**310841**	10.118	**336405**	11.12
229899	10.44	**405324**	10.54	**161868**	10.64	**491138**	10.74	**105428**	10.81	**361269**	10.95	**108016**	10.111	**320753**	10.118	**336396**	11.12
92791	10.44	**11498**	10.54	**161865**	10.64	**100223**	10.75	**105430**	10.81	**134959**	10.96	**105292**	10.111	**248259**	10.119	**336406**	11.12
92792	10.44	**405323**	10.54	**161869**	10.64	**100225**	10.75	**105429**	10.81	**134963**	10.96	**105958**	10.112	**248260**	10.119	**336398**	11.12
92793	10.44	**11495**	10.54	**507063**	10.64	**100224**	10.75	**105427**	10.81	**160564**	10.96	**103927**	10.112	**310516**	10.119	**336393**	11.12
13716	10.44	**11499**	10.55	**507077**	10.66	**100220**	10.75	**105070**	10.81	**227087**	10.96	**11470**	10.113	**340563**	10.119	**336399**	11.12
13715	10.44	**392731**	10.55	**337998**	10.66	**204156**	10.75	**107959**	10.81	**231361**	10.97	**501505**	10.113	**248261**	10.119	**399735**	11.12
507045	10.45	**306125**	10.55	**507078**	10.67	**100219**	10.75	**105082**	10.82	**231362**	10.97	**134587**	10.113	**248262**	10.119	**336403**	11.12
15021	10.45	**465868**	10.55	**15579**	10.67	**100221**	10.75	**107956**	10.82	**474971**	10.99	**11488**	10.113	**248270**	10.119	**336391**	11.12
283069	10.45	**92688**	10.55	**507079**	10.68	**204162**	10.75	**106614**	10.82	**507108**	10.99	**501503**	10.114	**415751**	10.119	**336402**	11.12
292628	10.45	**157883**	10.56	**352036**	10.68	**129729**	10.75	**107955**	10.82	**507109**	10.99	**15660**	10.114	**415648**	10.119	**399736**	11.12
507046	10.45	**15578**	10.56	**507080**	10.69	**100222**	10.75	**105053**	10.82	**507110**	10.99	**501504**	10.114	**415752**	10.119	**336404**	11.12
507048	10.46	**405388**	10.56	**352036**	10.69	**100218**	10.75	**105061**	10.83	**507104**	10.100	**15661**	10.114	**414707**	10.119	**189955**	11.12
15021	10.46	**507057**	10.57	**283326**	10.70	**101413**	10.75	**104443**	10.83	**389592**	10.100	**313669**	10.115	**414708**	10.119	**223645**	11.12
283069	10.46	**507058**	10.57	**283325**	10.70	**205433**	10.75	**105076**	10.83	**352537**	10.100	**313678**	10.115	**222506**	11.8	**454694**	11.13
292628	10.46	**507059**	10.57	**284344**	10.70	**11549**	10.75	**104468**	10.84	**134966**	10.100	**482530**	10.115	**136508**	11.8	**454699**	11.13
507049	10.46	**507060**	10.57	**10772**	10.72	**11550**	10.75	**104478**	10.84	**134964**	10.100	**313670**	10.115	**293717**	11.8	**454698**	11.13

rejstrík kódov

kód	str.	kód	str.	kód	str.	kód	str.	kód	str.	kód	str.	kód	str.	kód	str.	kód	str.
454706	11.13	**499635**	11.27	**473815**	11.43	**482613**	11.52	**128163**	12.20	**142167**	12.34	**227254**	13.20	**36834**	13.22	**203825**	13.25
508971	11.13	**499634**	11.27	**473806**	11.43	**198790**	11.53	**128164**	12.21	**142168**	12.34	**227246**	13.20	**157638**	13.22	**494683**	13.25
508984	11.13	**499632**	11.27	**473807**	11.43	**305028**	11.53	**171038**	12.21	**142169**	12.34	**378656**	13.20	**157639**	13.22	**203826**	13.25
508986	11.13	**499628**	11.27	**479353**	11.43	**376958**	11.53	**128165**	12.21	**241154**	12.34	**227255**	13.20	**157640**	13.22	**494684**	13.25
508987	11.13	**499633**	11.27	**477699**	11.43	**191276**	11.53	**142059**	12.22	**142170**	12.34	**227247**	13.20	**157641**	13.22	**203827**	13.25
362661	11.13	**40080**	11.29	**477707**	11.43	**396203**	11.54	**480898**	12.22	**142171**	12.34	**378657**	13.20	**157642**	13.22	**494685**	13.25
292760	11.13	**40083**	11.29	**473810**	11.44	**384367**	11.54	**243511**	12.22	**143976**	12.34	**351843**	13.20	**157643**	13.22	**203828**	13.25
292759	11.13	**71078**	11.29	**473811**	11.44	**384368**	11.54	**142061**	12.22	**143977**	12.34	**351845**	13.20	**225070**	13.23	**494686**	13.25
362927	11.13	**133125**	11.29	**477610**	11.44	**262856**	11.54	**118207**	12.23	**497731**	12.34	**351844**	13.20	**227260**	13.23	**308974**	13.25
416238	11.13	**133126**	11.29	**482950**	11.44	**262857**	11.54	**243320**	12.23	**497732**	12.34	**351846**	13.20	**225071**	13.23	**308975**	13.25
317908	11.16	**40088**	11.29	**215151**	11.45	**456508**	11.55	**243533**	12.23	**497733**	12.34	**401562**	13.21	**227261**	13.23	**308976**	13.25
259863	11.16	**40095**	11.30	**113044**	11.45	**457964**	11.55	**480902**	12.23	**497734**	12.34	**401563**	13.21	**225072**	13.23	**308977**	13.25
317909	11.16	**40091**	11.30	**458394**	11.45	**231776**	11.55	**128132**	12.24	**497735**	12.34	**157231**	13.21	**225066**	13.23	**502023**	13.26
153964	11.16	**71081**	11.30	**113046**	11.45	**260985**	11.55	**480870**	12.25	**497736**	12.34	**157234**	13.21	**284096**	13.23	**502029**	13.26
254351	11.16	**133129**	11.30	**422026**	11.45	**231777**	11.56	**142055**	12.25	**142721**	12.34	**157228**	13.21	**284097**	13.23	**502035**	13.26
469695	11.16	**133127**	11.30	**469698**	11.45	**363916**	11.56	**118201**	12.25	**497743**	12.35	**157232**	13.21	**284098**	13.23	**502041**	13.26
320965	11.16	**133128**	11.30	**469700**	11.45	**191293**	11.56	**480782**	12.25	**497744**	12.35	**157235**	13.21	**284099**	13.23	**502047**	13.26
223736	11.16	**508925**	11.31	**285417**	11.46	**408471**	11.56	**393755**	12.26	**494290**	12.35	**157229**	13.21	**192351**	13.23	**502053**	13.26
292829	11.16	**508926**	11.31	**304678**	11.46	**492044**	12.9	**118204**	12.26	**481020**	12.35	**192365**	13.21	**192353**	13.23	**502024**	13.26
343675	11.16	**508927**	11.31	**262936**	11.46	**457073**	12.9	**480904**	12.26	**481029**	12.35	**192369**	13.21	**192352**	13.23	**502030**	13.26
508806	11.17	**384340**	11.32	**112969**	11.46	**421280**	12.10	**118206**	12.26	**481035**	12.35	**192366**	13.21	**192354**	13.23	**502036**	13.26
40139	11.17	**384341**	11.32	**262272**	11.46	**507826**	12.10	**480799**	12.27	**383974**	12.36	**192370**	13.21	**494749**	13.23	**502042**	13.26
40155	11.17	**384342**	11.32	**303344**	11.46	**507827**	12.11	**480905**	12.27	**381967**	12.36	**192367**	13.21	**494750**	13.23	**502048**	13.26
508804	11.17	**509741**	11.32	**376030**	11.46	**507825**	12.11	**480824**	12.27	**344034**	12.36	**192371**	13.21	**494751**	13.23	**502054**	13.26
40120	11.17	**384334**	11.32	**378416**	11.46	**421274**	12.12	**243354**	12.27	**318272**	12.36	**192368**	13.21	**494752**	13.23	**502025**	13.26
90911	11.17	**384335**	11.32	**376034**	11.46	**492799**	12.12	**142057**	12.28	**342990**	12.36	**192372**	13.21	**494753**	13.23	**502031**	13.26
508805	11.18	**384336**	11.32	**318047**	11.46	**421282**	12.13	**161077**	12.29	**480242**	12.36	**225008**	13.21	**494754**	13.23	**502037**	13.26
40135	11.18	**509736**	11.32	**251171**	11.47	**455066**	12.13	**497741**	12.29	**480243**	12.36	**225009**	13.21	**494746**	13.23	**502043**	13.26
40140	11.18	**509735**	11.32	**112997**	11.47	**469340**	12.14	**161061**	12.29	**406057**	12.36	**225010**	13.21	**494747**	13.23	**502049**	13.26
40196	11.18	**509738**	11.33	**336279**	11.47	**458630**	12.14	**118412**	12.29	**497737**	12.36	**225011**	13.21	**494748**	13.23	**502055**	13.26
40293	11.18	**509737**	11.33	**112998**	11.47	**458632**	12.14	**161065**	12.29	**497738**	12.36	**225012**	13.21	**77954**	13.24	**502026**	13.26
112789	11.18	**41121**	11.33	**260989**	11.49	**458635**	12.14	**505319**	12.29	**497933**	12.37	**494759**	13.21	**77955**	13.24	**502032**	13.26
112777	11.18	**131574**	11.33	**260991**	11.49	**458607**	12.14	**118266**	12.29	**497935**	12.37	**494758**	13.21	**77956**	13.24	**502038**	13.26
112779	11.19	**416139**	11.34	**260990**	11.49	**458608**	12.14	**161062**	12.29	**479945**	12.37	**494760**	13.21	**195117**	13.24	**502044**	13.26
112785	11.19	**384368**	11.34	**260992**	11.49	**456610**	12.14	**161063**	12.30	**241247**	12.37	**494762**	13.21	**195120**	13.24	**502050**	13.26
253740	11.19	**508807**	11.34	**260993**	11.49	**421819**	12.15	**161067**	12.30	**241248**	12.37	**494761**	13.21	**195123**	13.24	**502056**	13.26
112782	11.19	**226907**	11.34	**260994**	11.49	**421820**	12.15	**497742**	12.30	**118268**	12.37	**494763**	13.21	**195126**	13.24	**502027**	13.26
112786	11.19	**384367**	11.34	**261003**	11.49	**421821**	12.15	**497740**	12.30	**479993**	12.38	**494765**	13.21	**195129**	13.24	**502033**	13.26
112783	11.19	**365797**	11.34	**260995**	11.50	**421822**	12.15	**161071**	12.30	**356753**	12.38	**494764**	13.21	**195132**	13.24	**502039**	13.26
112784	11.19	**508988**	11.35	**378415**	11.50	**421823**	12.15	**243797**	12.30	**383974**	13.13	**494766**	13.21	**202984**	13.24	**502045**	13.26
112787	11.19	**509734**	11.35	**260996**	11.50	**421824**	12.15	**497739**	12.30	**381967**	13.13	**192330**	13.22	**202989**	13.24	**502051**	13.26
112796	11.19	**226907**	11.36	**260997**	11.50	**421825**	12.15	**118413**	12.30	**489337**	13.20	**192336**	13.22	**202986**	13.24	**502057**	13.26
112797	11.19	**384367**	11.36	**260998**	11.50	**465213**	12.15	**143980**	12.31	**489336**	13.20	**192333**	13.22	**202990**	13.24	**502028**	13.26
313920	11.20	**508807**	11.36	**260999**	11.50	**465214**	12.15	**143981**	12.31	**489338**	13.20	**192331**	13.22	**202987**	13.24	**502034**	13.26
299774	11.20	**384368**	11.36	**261000**	11.50	**465215**	12.15	**118230**	12.32	**489340**	13.20	**192337**	13.22	**202991**	13.24	**502040**	13.26
284200	11.20	**365797**	11.36	**260975**	11.51	**465216**	12.15	**118231**	12.32	**489339**	13.20	**192334**	13.22	**500450**	13.25	**502046**	13.26
279705	11.20	**499606**	11.37	**260955**	11.51	**462097**	12.16	**118232**	12.32	**489341**	13.20	**192332**	13.22	**500451**	13.25	**502052**	13.26
255951	11.21	**499607**	11.37	**260970**	11.51	**473437**	12.16	**118226**	12.32	**227248**	13.20	**192338**	13.22	**500452**	13.25	**502058**	13.26
40236	11.21	**41153**	11.38	**260976**	11.51	**473436**	12.16	**118227**	12.32	**227239**	13.20	**192335**	13.22	**500453**	13.25	**224941**	13.26
372209	11.21	**343878**	11.38	**260956**	11.51	**455021**	12.16	**239143**	12.32	**261978**	13.20	**157203**	13.22	**500454**	13.25	**224945**	13.26
91795	11.21	**262850**	11.38	**260971**	11.51	**470620**	12.17	**142077**	12.32	**227249**	13.20	**157199**	13.22	**500455**	13.25	**359879**	13.26
113030	11.23	**191311**	11.38	**260977**	11.51	**456009**	12.17	**142078**	12.32	**227240**	13.20	**157204**	13.22	**500456**	13.25	**224942**	13.26
392659	11.23	**262851**	11.39	**260966**	11.51	**421290**	12.17	**239273**	12.32	**378651**	13.20	**157200**	13.22	**500457**	13.25	**224946**	13.26
113032	11.23	**503496**	11.39	**260972**	11.51	**421813**	12.17	**142079**	12.32	**261979**	13.20	**157205**	13.22	**500458**	13.25	**359881**	13.26
249783	11.23	**508870**	11.40	**260978**	11.51	**469875**	12.18	**142080**	12.32	**227250**	13.20	**157201**	13.22	**500459**	13.25	**224943**	13.26
237869	11.23	**296111**	11.41	**260967**	11.51	**465191**	12.18	**142081**	12.32	**227242**	13.20	**157206**	13.22	**500460**	13.25	**224947**	13.26
181837	11.24	**305232**	11.41	**260973**	11.51	**452662**	12.18	**481148**	12.32	**378652**	13.20	**157202**	13.22	**500461**	13.25	**359882**	13.26
293560	11.24	**305233**	11.41	**260979**	11.51	**456553**	12.18	**481149**	12.32	**261980**	13.20	**36821**	13.22	**399520**	13.25	**303323**	13.27
71176	11.25	**296112**	11.41	**260968**	11.51	**457344**	12.18	**481150**	12.32	**227251**	13.20	**36829**	13.22	**500462**	13.25	**355912**	13.27
40166	11.25	**305235**	11.41	**260974**	11.51	**457047**	12.18	**480054**	12.32	**227243**	13.20	**36822**	13.22	**399522**	13.25	**303317**	13.27
40187	11.25	**296109**	11.41	**260969**	11.51	**421421**	12.18	**481151**	12.32	**378653**	13.20	**36830**	13.22	**203829**	13.25	**289690**	13.27
298736	11.25	**305234**	11.41	**260980**	11.51	**243548**	12.19	**480055**	12.32	**261981**	13.20	**36823**	13.22	**494687**	13.25	**289696**	13.27
112793	11.26	**296110**	11.41	**392672**	11.52	**128156**	12.19	**480060**	12.32	**227252**	13.20	**36831**	13.22	**203822**	13.25	**303324**	13.27
225033	11.26	**457048**	11.41	**384367**	11.52	**128154**	12.19	**480061**	12.32	**227244**	13.20	**36824**	13.22	**494680**	13.25	**355913**	13.27
112794	11.26	**457049**	11.41	**384368**	11.52	**128158**	12.19	**480063**	12.32	**378654**	13.20	**36832**	13.22	**203823**	13.25	**303318**	13.27
40175	11.26	**245314**	11.42	**392671**	11.52	**128159**	12.20	**143978**	12.33	**227253**	13.20	**36825**	13.22	**494681**	13.25	**289691**	13.27
499627	11.27	**489941**	11.43	**393954**	11.52	**128162**	12.20	**479961**	12.33	**227245**	13.20	**36833**	13.22	**203824**	13.25	**289697**	13.27
499626	11.27	**473814**	11.43	**394435**	11.52	**128161**	12.20	**480267**	12.34	**378655**	13.20	**36826**	13.22	**494682**	13.25	**303325**	13.27

rejstrík kódov

kód	str.
355914	13.27
303319	13.27
289692	13.27
289698	13.27
303326	13.27
355915	13.27
303320	13.27
289693	13.27
289699	13.27
303327	13.27
355916	13.27
303321	13.27
289694	13.27
289700	13.27
303328	13.27
355917	13.27
303322	13.27
289695	13.27
289701	13.27
284104	13.27
284105	13.27
284106	13.27
284107	13.27
227223	13.27
227230	13.27
227224	13.27
227231	13.27
227225	13.27
227232	13.27
227226	13.27
227233	13.27
227227	13.27
227234	13.27
37850	13.28
37860	13.28
37851	13.28
37861	13.28
37852	13.28
37862	13.28
37853	13.28
37863	13.28
37854	13.28
37864	13.28
37855	13.28
37865	13.28
37031	13.28
37032	13.28
465322	13.28
37033	13.28
37034	13.28
465323	13.28
157193	13.28
157196	13.28
157194	13.28
157197	13.28
157195	13.28
157198	13.28
401564	13.28
401566	13.28
401565	13.28
401567	13.28
35971	13.29
157187	13.29
157188	13.29
157185	13.29
157186	13.29
227217	13.29
227218	13.29
227219	13.29
227220	13.29
402388	13.29
402389	13.29
402391	13.29
402392	13.29
402453	13.29
402393	13.29
402394	13.29
402395	13.29
343940	13.30
343951	13.30
343941	13.30
343952	13.30
343942	13.30
343953	13.30
343943	13.30
343954	13.30
343944	13.30
343955	13.30
343945	13.30
343957	13.30
343946	13.30
343958	13.30
494416	13.30
494415	13.30
494418	13.30
494417	13.30
494420	13.30
494419	13.30
494422	13.30
494421	13.30
371989	13.31
37909	13.31
179439	13.31
157786	13.31
465922	13.31
371990	13.31
37880	13.31
37980	13.31
157787	13.31
465923	13.31
371991	13.31
37881	13.31
37981	13.31
157788	13.31
465924	13.31
371992	13.31
37882	13.31
37982	13.31
157789	13.31
465925	13.31
371993	13.31
37883	13.31
37983	13.31
157790	13.31
465927	13.31
371994	13.31
37884	13.31
37984	13.31
157791	13.31
465928	13.31
371995	13.31
37885	13.31
37985	13.31
157792	13.31
465929	13.31
371996	13.31
37886	13.31
37986	13.31
157793	13.31
465930	13.31
371997	13.31
37887	13.31
37987	13.31
157794	13.31
465938	13.31
371998	13.31
37888	13.31
179441	13.31
157795	13.31
465937	13.31
371999	13.31
37889	13.31
37989	13.31
157796	13.31
465931	13.31
372000	13.31
37890	13.31
37990	13.31
157797	13.31
465932	13.31
372001	13.31
37891	13.31
37991	13.31
157798	13.31
465933	13.31
389791	13.31
37893	13.31
37993	13.31
157800	13.31
465934	13.31
389789	13.31
37894	13.31
37994	13.31
157801	13.31
465935	13.31
389788	13.31
37895	13.31
37995	13.31
157802	13.31
465936	13.31
157250	13.31
157251	13.31
157252	13.31
157253	13.31
157254	13.31
157255	13.31
157256	13.31
157257	13.31
35941	13.32
35942	13.32
35943	13.32
35947	13.32
202798	13.32
10640	13.32
494607	13.32
35921	13.32
35922	13.32
35923	13.32
35927	13.32
202799	13.32
10641	13.32
494608	13.32
35661	13.32
35662	13.32
35663	13.32
35667	13.32
202800	13.32
10642	13.32
494609	13.32
36731	13.32
36732	13.32
36733	13.32
36737	13.32
202801	13.32
10643	13.32
494610	13.32
35931	13.32
35932	13.32
35933	13.32
35937	13.32
202802	13.32
10644	13.32
494611	13.32
36741	13.32
36742	13.32
36743	13.32
36747	13.32
202803	13.32
10645	13.32
494612	13.32
35651	13.32
35652	13.32
35653	13.32
35657	13.32
202804	13.32
10646	13.32
494613	13.32
35951	13.32
35952	13.32
35953	13.32
35957	13.32
202805	13.32
10648	13.32
494614	13.32
35641	13.32
35642	13.32
35643	13.32
35647	13.32
202806	13.32
494615	13.32
36751	13.32
36752	13.32
36753	13.32
36757	13.32
202807	13.32
10652	13.32
494616	13.32
396164	13.32
396165	13.32
482575	13.32
482574	13.32
482573	13.32
36333	13.33
494694	13.33
361877	13.33
37051	13.33
37053	13.33
35900	13.33
35898	13.33
190523	13.33
359390	13.33
359392	13.33
36332	13.33
227293	13.33
227297	13.33
227301	13.33
227294	13.33
227298	13.33
227302	13.33
227295	13.33
227299	13.33
227303	13.33
206141	13.34
392708	13.34
206142	13.34
392710	13.34
206146	13.34
392714	13.34
204085	13.34
202844	13.34
202831	13.34
398580	13.34
398581	13.34
398582	13.34
398583	13.34
398584	13.34
351829	13.34
351831	13.34
351832	13.34
202825	13.34
202828	13.35
351947	13.35
351948	13.35
351949	13.35
35341	13.35
157542	13.35
157543	13.35
494659	13.35
494625	13.35
157544	13.35
157545	13.35
157546	13.35
494660	13.35
494626	13.35
231423	13.35
231424	13.35
231422	13.35
494661	13.35
494627	13.35
351837	13.35
482583	13.35
482585	13.35
482584	13.35
35471	13.36
35481	13.36
35491	13.36
157527	13.36
157528	13.36
35301	13.36
35451	13.36
35452	13.36
35453	13.36
35455	13.36
35461	13.36
35462	13.36
35463	13.36
157534	13.36
157535	13.36
35232	13.36
35231	13.36
289686	13.36
35251	13.37
35252	13.37
35253	13.37
35254	13.37
35255	13.37
157520	13.37
226980	13.37
35241	13.37
35242	13.37
35245	13.37
157521	13.37
35011	13.37
35012	13.37
35013	13.37
35014	13.37
35015	13.37
35019	13.37
35017	13.37
35021	13.37
35022	13.37
35023	13.37
35025	13.37
157522	13.37
157523	13.37
35071	13.37
35072	13.37
35073	13.37
35074	13.37
35075	13.37
35081	13.37
35082	13.37
35083	13.37
35084	13.37
35085	13.37
35089	13.37
35088	13.37
157525	13.37
226985	13.37
35091	13.37
35092	13.37
35093	13.37
35094	13.37
35095	13.37
35098	13.37
157526	13.37
226987	13.37
35631	13.38
35632	13.38
35633	13.38
494594	13.38
494593	13.38
494604	13.38
35141	13.38
35142	13.38
494603	13.38
494602	13.38
494605	13.38
157556	13.38
157554	13.38
157723	13.38
157721	13.38
157529	13.38
157530	13.38
35412	13.38
157531	13.38
157532	13.38
157533	13.38
35041	13.38
35042	13.38
35043	13.38
289667	13.38
289668	13.38
35561	13.39
284053	13.39
284054	13.39
284055	13.39
284056	13.39
35832	13.39
35837	13.39
226960	13.39
226963	13.39
226961	13.39
226964	13.39
226962	13.39
284100	13.39
284101	13.39
284102	13.39
226968	13.39
77942	13.40
77943	13.40
77945	13.40
157833	13.40
157825	13.40
157834	13.40
157826	13.40
37742	13.40
37741	13.40
157835	13.40
157827	13.40
35112	13.40
157537	13.40
157539	13.40
157540	13.40
35161	13.40
35162	13.40
35163	13.40
35151	13.40
35152	13.40
35153	13.40
us008	13.41
us007	13.41
us006	13.41
US005	13.41
US011	13.41
US004	13.41
US001	13.41
US002	13.41
US003	13.41
482576	13.42
482578	13.42
482577	13.42
489334	13.42
489333	13.42
489335	13.42
351840	13.42
482572	13.42
482567	13.42
482570	13.42
482579	13.42
482582	13.42
482581	13.42
396163	13.42
401555	13.43
401556	13.43
401557	13.43
401558	13.43
401559	13.43
401560	13.43
401561	13.43
157289	13.43
157290	13.43
157292	13.43
157291	13.43
157293	13.43
157294	13.43
157295	13.43
157297	13.43
157296	13.43
157299	13.43
37251	13.43
37252	13.43
289671	13.43
289672	13.43
202884	13.44
396166	13.44
396167	13.44
35261	13.44
35262	13.44
35263	13.44
35271	13.44
35272	13.44
35273	13.44
35274	13.44
351946	13.44
157306	13.44
157308	13.44
157307	13.44
401575	13.45
35001	13.45
35002	13.45
35003	13.45
35004	13.45
494606	13.45
35005	13.45
35007	13.45
401570	13.45
401571	13.45
401572	13.45
401573	13.45
401574	13.45
35892	13.45
35171	13.45
35172	13.45
35173	13.45
402377	13.45
402378	13.45
402379	13.45
402380	13.45
402381	13.45
246019	13.46
246011	13.46
42096	13.46
396168	13.46
42016	13.46
42017	13.46
77916	13.46
36313	13.46
36314	13.46
351834	13.46
400314	13.48
226919	13.48
226920	13.48
226921	13.48
226922	13.48
42103	13.48
157685	13.48
400316	13.48
226917	13.48
42104	13.48
157684	13.48
157281	13.49
494695	13.49
494709	13.49
494710	13.49
157300	13.49
157301	13.49
157302	13.49
157303	13.49
494679	13.49
157304	13.49
157279	13.49
284322	13.50
284323	13.50
296149	13.50
296156	13.50
296150	13.50
296157	13.50
296151	13.50
296158	13.50
296152	13.50
296159	13.50
296154	13.50
296161	13.50
157681	13.50
157678	13.50
284319	13.50
284320	13.50
296164	13.50
296165	13.50
42102	13.50
157676	13.50
157679	13.50
309009	13.51
309010	13.51
288823	13.51
309006	13.51
309007	13.51
288805	13.51
288808	13.51
288806	13.51
288807	13.51
288809	13.51
288800	13.51
288803	13.51
288801	13.51
288802	13.51
288804	13.51
309013	13.51
309012	13.51
288820	13.51
288821	13.51
288810	13.52
288813	13.52
288811	13.52
288812	13.52
288814	13.52
360611	13.52
157282	13.52
157283	13.52
157284	13.52
360609	13.52

rejstrík kódov

kód	str.	kód	str.	kód	str.	kód	str.	kód	str.	kód	str.	kód	str.	kód	str.	kód	str.
157285	13.52	**157515**	13.60	**354152**	13.62	**456836**	13.64	**456779**	13.64	**276821**	13.65	**284157**	13.70	**497967**	13.79	**212674**	13.83
157265	13.53	**225013**	13.60	**474388**	13.62	**456863**	13.64	**456807**	13.64	**466371**	13.65	**404417**	13.70	**500434**	13.79	**09497**	13.83
157266	13.53	**225017**	13.60	**494662**	13.62	**456850**	13.64	**456794**	13.64	**466368**	13.65	**502342**	13.70	**500435**	13.79	**09489**	13.83
202872	13.53	**225014**	13.60	**494663**	13.62	**456824**	13.64	**456758**	13.64	**494714**	13.65	**228310**	13.70	**500436**	13.79	**09490**	13.83
202869	13.53	**225018**	13.60	**284334**	13.62	**456837**	13.64	**456780**	13.64	**494713**	13.65	**151786**	13.70	**500422**	13.79	**158702**	13.83
494175	13.53	**225015**	13.60	**494256**	13.63	**456866**	13.64	**456808**	13.64	**276816**	13.66	**284159**	13.70	**500423**	13.79	**09491**	13.83
409056	13.53	**225041**	13.60	**494266**	13.63	**456851**	13.64	**456795**	13.64	**276817**	13.66	**404413**	13.70	**500424**	13.79	**09492**	13.83
494174	13.53	**497691**	13.61	**494248**	13.63	**456825**	13.64	**456759**	13.64	**491992**	13.66	**502343**	13.70	**500425**	13.79	**09493**	13.83
285004	13.53	**497694**	13.61	**494261**	13.63	**456838**	13.64	**456781**	13.64	**491993**	13.66	**228311**	13.70	**500426**	13.79	**158717**	13.83
494194	13.53	**497688**	13.61	**494674**	13.63	**456867**	13.64	**456809**	13.64	**491994**	13.66	**151821**	13.70	**500427**	13.79	**158718**	13.83
494195	13.53	**497692**	13.61	**494673**	13.63	**456852**	13.64	**456796**	13.64	**UC001**	13.66	**284160**	13.70	**500428**	13.79	**158719**	13.83
401582	13.56	**497695**	13.61	**494246**	13.63	**456826**	13.64	**456760**	13.64	**399431**	13.66	**404405**	13.70	**500429**	13.79	**158720**	13.83
401586	13.56	**497689**	13.61	**494263**	13.63	**456839**	13.64	**456782**	13.64	**205113**	13.66	**502344**	13.70	**500430**	13.79	**158721**	13.83
401587	13.56	**497693**	13.61	**494247**	13.63	**456869**	13.64	**456810**	13.64	**205114**	13.66	**270092**	13.70	**500431**	13.79	**158722**	13.83
35531	13.56	**497696**	13.61	**494264**	13.63	**456853**	13.64	**456797**	13.64	**205115**	13.66	**342984**	13.70	**500432**	13.79	**158723**	13.83
35532	13.56	**497690**	13.61	**494253**	13.63	**456827**	13.64	**456761**	13.64	**205116**	13.66	**504528**	13.71	**500433**	13.79	**405137**	13.86
35533	13.56	**456882**	13.61	**494265**	13.63	**456840**	13.64	**456783**	13.64	**205117**	13.66	**504523**	13.71	**500440**	13.79	**405138**	13.86
482746	13.56	**456876**	13.61	**494250**	13.63	**456870**	13.64	**456811**	13.64	**UC004**	13.66	**504524**	13.71	**500441**	13.79	**405139**	13.86
35541	13.56	**460523**	13.61	**494262**	13.63	**456854**	13.64	**506395**	13.65	**205118**	13.66	**504525**	13.71	**500442**	13.79	**265483**	13.86
35542	13.56	**456883**	13.61	**494249**	13.63	**456828**	13.64	**202858**	13.65	**205119**	13.66	**504526**	13.71	**500443**	13.79	**405148**	13.86
35543	13.56	**456877**	13.61	**494267**	13.63	**456841**	13.64	**506396**	13.65	**205120**	13.66	**504527**	13.71	**500444**	13.79	**405149**	13.86
482745	13.56	**460524**	13.61	**368532**	13.63	**456871**	13.64	**202859**	13.65	**205121**	13.66	**505493**	13.71	**500445**	13.79	**405150**	13.86
401584	13.56	**456884**	13.61	**494666**	13.63	**456855**	13.64	**506397**	13.65	**205122**	13.66	**505494**	13.71	**497964**	13.79	**265486**	13.86
401588	13.56	**456878**	13.61	**494252**	13.63	**456829**	13.64	**202860**	13.65	**232861**	13.68	**505495**	13.71	**497965**	13.79	**303198**	13.87
401589	13.56	**460525**	13.61	**494268**	13.63	**456842**	13.64	**506398**	13.65	**289124**	13.68	**505496**	13.71	**404346**	13.80	**303202**	13.87
37771	13.57	**456885**	13.61	**494254**	13.63	**456872**	13.64	**202861**	13.65	**404394**	13.68	**505485**	13.71	**404343**	13.80	**303210**	13.87
37773	13.57	**456879**	13.61	**494269**	13.63	**456856**	13.64	**506399**	13.65	**228305**	13.68	**504520**	13.72	**404344**	13.80	**303206**	13.87
399523	13.57	**460526**	13.61	**494255**	13.63	**456830**	13.64	**202862**	13.65	**151632**	13.68	**504521**	13.72	**404345**	13.80	**303199**	13.87
398092	13.57	**456886**	13.61	**494270**	13.63	**456843**	13.64	**506400**	13.65	**404397**	13.68	**502345**	13.72	**404347**	13.80	**303203**	13.87
398093	13.57	**456880**	13.61	**494251**	13.63	**456873**	13.64	**202863**	13.65	**502337**	13.68	**502346**	13.72	**404348**	13.80	**303211**	13.87
398094	13.57	**460527**	13.61	**494271**	13.63	**456857**	13.64	**506401**	13.65	**284152**	13.68	**502348**	13.72	**404337**	13.80	**303207**	13.87
398095	13.57	**456887**	13.61	**494257**	13.63	**456831**	13.64	**202864**	13.65	**289121**	13.68	**502349**	13.72	**404338**	13.80	**303200**	13.87
400311	13.57	**456881**	13.61	**494272**	13.63	**456844**	13.64	**506402**	13.65	**404392**	13.68	**502350**	13.72	**404340**	13.80	**303204**	13.87
400312	13.57	**460528**	13.61	**494258**	13.63	**456874**	13.64	**202865**	13.65	**284150**	13.68	**504520**	13.73	**404342**	13.80	**303212**	13.87
36334	13.58	**360347**	13.62	**494273**	13.63	**456784**	13.64	**506403**	13.65	**284151**	13.68	**504522**	13.73	**497682**	13.80	**303208**	13.87
482586	13.58	**360352**	13.62	**244831**	13.63	**456748**	13.64	**202866**	13.65	**404399**	13.68	**502351**	13.73	**497685**	13.80	**303233**	13.87
215529	13.58	**227265**	13.62	**244832**	13.63	**456762**	13.64	**202867**	13.65	**502338**	13.68	**502352**	13.73	**497683**	13.80	**303234**	13.87
351940	13.58	**227271**	13.62	**487951**	13.63	**456799**	13.64	**506405**	13.65	**228306**	13.68	**502353**	13.73	**497686**	13.80	**303236**	13.87
351941	13.58	**227276**	13.62	**202816**	13.63	**456785**	13.64	**276814**	13.65	**151717**	13.68	**502354**	13.73	**497684**	13.80	**303235**	13.87
157785	13.58	**474383**	13.62	**202817**	13.63	**456749**	13.64	**276815**	13.65	**284153**	13.68	**502355**	13.73	**497687**	13.80	**265479**	13.87
37201	13.58	**360348**	13.62	**244833**	13.63	**456770**	13.64	**276814**	13.65	**404393**	13.68	**228312**	13.74	**497674**	13.80	**351883**	13.87
42112	13.58	**360353**	13.62	**202818**	13.63	**456800**	13.64	**466366**	13.65	**502339**	13.68	**156848**	13.74	**497675**	13.80	**351884**	13.87
157579	13.58	**227266**	13.62	**202819**	13.63	**456786**	13.64	**466365**	13.65	**228304**	13.68	**360875**	13.74	**351888**	13.81	**351879**	13.88
37006	13.58	**227272**	13.62	**494678**	13.63	**456750**	13.64	**494712**	13.65	**151631**	13.68	**502356**	13.74	**351889**	13.81	**405152**	13.88
37007	13.58	**227277**	13.62	**202820**	13.63	**456771**	13.64	**494711**	13.65	**284149**	13.68	**502364**	13.74	**09406**	13.81	**405153**	13.88
37008	13.58	**474384**	13.62	**487955**	13.63	**456801**	13.64	**506366**	13.65	**404389**	13.68	**366368**	13.74	**09407**	13.81	**405154**	13.88
157782	13.59	**360349**	13.62	**202821**	13.63	**456787**	13.64	**506384**	13.65	**502335**	13.68	**302379**	13.74	**404331**	13.81	**405155**	13.88
157783	13.59	**360354**	13.62	**202822**	13.63	**456751**	13.64	**506367**	13.65	**228307**	13.69	**CD0051**	13.74	**404332**	13.81	**405156**	13.88
157784	13.59	**227267**	13.62	**202823**	13.63	**456772**	13.64	**506385**	13.65	**151718**	13.69	**313756**	13.74	**404335**	13.81	**405157**	13.88
157781	13.59	**227273**	13.62	**202824**	13.63	**456802**	13.64	**506368**	13.65	**284154**	13.69	**313757**	13.75	**404333**	13.81	**405158**	13.88
37781	13.59	**227278**	13.62	**456845**	13.64	**456788**	13.64	**506386**	13.65	**404391**	13.69	**313760**	13.75	**404334**	13.81	**405159**	13.88
37783	13.59	**474385**	13.62	**456819**	13.64	**456752**	13.64	**506369**	13.65	**502340**	13.69	**A0093**	13.75	**404336**	13.81	**405160**	13.88
226998	13.59	**360350**	13.62	**456832**	13.64	**456775**	13.64	**506387**	13.65	**228308**	13.69	**313754**	13.75	**09401**	13.82	**405161**	13.88
227000	13.59	**360355**	13.62	**456858**	13.64	**456803**	13.64	**506370**	13.65	**151732**	13.69	**313753**	13.75	**09402**	13.82	**382066**	13.88
37331	13.59	**227269**	13.62	**456846**	13.64	**456789**	13.64	**506388**	13.65	**284155**	13.69	**313759**	13.76	**09403**	13.82	**198702**	13.88
37332	13.59	**227274**	13.62	**456820**	13.64	**456753**	13.64	**506371**	13.65	**404404**	13.69	**313758**	13.76	**09404**	13.82	**198703**	13.88
37333	13.59	**227279**	13.62	**456833**	13.64	**456776**	13.64	**506389**	13.65	**502336**	13.69	**313762**	13.76	**158698**	13.82	**372855**	13.90
157776	13.59	**474386**	13.62	**456859**	13.64	**456804**	13.64	**506374**	13.65	**232862**	13.69	**313752**	13.76	**158699**	13.82	**352456**	13.90
157777	13.59	**360351**	13.62	**456847**	13.64	**456791**	13.64	**506390**	13.65	**289123**	13.69	**313751**	13.76	**09409**	13.82	**402386**	13.90
157778	13.59	**360356**	13.62	**456821**	13.64	**456754**	13.64	**506376**	13.65	**404414**	13.69	**09459**	13.78	**09410**	13.82	**402399**	13.90
37191	13.59	**227270**	13.62	**456834**	13.64	**456777**	13.64	**506391**	13.65	**228309**	13.69	**351899**	13.78	**09411**	13.82	**398940**	13.90
37192	13.59	**227275**	13.62	**456860**	13.64	**456805**	13.64	**506377**	13.65	**151785**	13.69	**402330**	13.78	**09412**	13.82	**484696**	13.90
37193	13.59	**227280**	13.62	**456848**	13.64	**456792**	13.64	**506392**	13.65	**404415**	13.69	**502357**	13.78	**158703**	13.82	**483279**	13.90
37870	13.60	**474387**	13.62	**456822**	13.64	**456755**	13.64	**506378**	13.65	**502341**	13.69	**500446**	13.78	**158704**	13.82	**284108**	13.90
37871	13.60	**354155**	13.62	**456835**	13.64	**456778**	13.64	**506393**	13.65	**284158**	13.70	**500447**	13.78	**09413**	13.82	**204686**	13.91
157510	13.60	**354154**	13.62	**456861**	13.64	**456806**	13.64	**506379**	13.65	**289122**	13.70	**500448**	13.78	**09414**	13.82	**399539**	13.91
157514	13.60	**354158**	13.62	**456849**	13.64	**456793**	13.64	**506394**	13.65	**404406**	13.70	**500449**	13.78	**09415**	13.82	**494191**	13.91
157511	13.60	**354153**	13.62	**456823**	13.64	**456756**	13.64	**276820**	13.65	**284156**	13.70	**497966**	13.79	**09416**	13.82	**494190**	13.91

rejstrík kódov

kód	str.	kód	str.	kód	str.	kód	str.	kód	str.	kód	str.	kód	str.	kód	str.	kód	str.
231588	13.91	35591	13.96	356261	13.103	182316	13.115	403018	14.12	220110	14.17	455856	14.20	492884	14.25	86371	14.29
231589	13.91	35592	13.96	356264	13.103	131687	13.115	403019	14.12	217985	14.17	318050	14.20	492885	14.25	86372	14.29
231590	13.91	35593	13.96	356260	13.103	187687	13.115	403020	14.12	219105	14.17	318054	14.20	492886	14.25	153297	14.29
399538	13.91	35594	13.96	356263	13.103	409643	13.115	403021	14.12	219609	14.17	455853	14.20	358307	14.25	153298	14.29
494193	13.91	35595	13.96	356254	13.103	409644	13.115	403023	14.12	220115	14.17	318051	14.20	358308	14.25	153299	14.29
494192	13.91	289677	13.96	284267	13.103	409645	13.115	403024	14.12	217975	14.17	406847	14.21	358309	14.25	153300	14.29
77812	13.92	289678	13.96	356253	13.103	106827	13.115	290666	14.13	219095	14.17	406848	14.21	358310	14.25	153301	14.29
77813	13.92	360920	13.96	284268	13.103	105387	13.115	290667	14.13	219599	14.17	406849	14.21	492898	14.25	153302	14.29
356378	13.92	290150	13.96	356252	13.103	153736	13.115	394902	14.13	220105	14.17	406850	14.21	492899	14.25	313864	14.29
356377	13.92	290151	13.96	284269	13.103	376385	13.115	290683	14.13	217981	14.17	358317	14.21	360379	14.26	313863	14.29
399803	13.92	290152	13.96	356262	13.103	187690	13.115	290684	14.13	219101	14.17	358325	14.21	400498	14.26	313862	14.29
351874	13.92	35581	13.96	356265	13.103	187691	13.115	290668	14.13	219605	14.17	406852	14.21	154301	14.26	313867	14.29
284991	13.92	35582	13.96	356255	13.103	131685	13.116	290669	14.13	220111	14.17	406854	14.21	400499	14.26	313866	14.29
355732	13.92	35583	13.96	284270	13.103	133474	13.116	290670	14.13	217976	14.17	406855	14.21	154302	14.26	313865	14.29
355729	13.92	35584	13.96	405063	13.104	142100	13.116	290671	14.13	219096	14.17	406856	14.21	360378	14.26	87016	14.30
351872	13.92	35585	13.96	405064	13.104	106763	13.116	394893	14.13	219600	14.17	358333	14.21	401523	14.26	87017	14.30
284990	13.92	157317	13.97	405065	13.104	106761	13.116	290672	14.13	220106	14.17	492888	14.21	154307	14.26	87018	14.30
284993	13.92	157318	13.97	288053	13.104	105388	13.116	290673	14.13	217982	14.17	358334	14.22	401524	14.26	153306	14.30
355730	13.92	157309	13.97	288055	13.104	107319	13.116	290674	14.13	219102	14.17	401678	14.22	401525	14.26	153307	14.30
355727	13.92	157310	13.97	288057	13.104	106090	13.116	290675	14.13	219606	14.17	401679	14.22	492901	14.26	153308	14.30
351873	13.92	226969	13.97	405066	13.104	134538	13.116	290676	14.13	220112	14.17	492889	14.22	492902	14.26	465222	14.30
284989	13.92	36769	13.97	405067	13.104	105901	13.117	290677	14.13	217987	14.17	401680	14.22	358345	14.27	465220	14.30
284992	13.92	157319	13.97	405068	13.104	130326	13.117	290678	14.13	219107	14.17	492890	14.22	492887	14.27	465221	14.30
355731	13.92	157320	13.97	288058	13.104	127861	13.117	290679	14.13	219611	14.17	401681	14.23	358300	14.27	87010	14.30
355728	13.92	157311	13.97	288056	13.104	106193	13.117	290680	14.13	220117	14.17	401682	14.23	358301	14.27	87011	14.30
398004	13.92	36768	13.97	284279	13.105	289675	13.118	290681	14.13	217977	14.17	401677	14.23	358302	14.27	465226	14.30
398005	13.92	398939	13.98	284275	13.105	289676	13.118	290682	14.13	219097	14.17	401683	14.23	358303	14.27	465227	14.30
483280	13.93	500437	13.98	284274	13.105	08002	13.118	485039	14.13	219601	14.17	492891	14.23	401541	14.27	199587	14.30
483282	13.93	35621	13.98	284271	13.105	495129	13.118	485040	14.13	220107	14.17	492892	14.23	401542	14.27	87063	14.30
157323	13.93	414103	13.98	284280	13.105	104215	13.118	284577	14.14	217983	14.17	497342	14.24	358304	14.27	87064	14.30
157327	13.93	405059	13.100	284278	13.105	467521	14.9	284578	14.14	219103	14.17	497343	14.24	358305	14.27	199585	14.30
157328	13.93	405061	13.100	284273	13.105	467589	14.9	284579	14.14	219607	14.17	497344	14.24	492900	14.27	153311	14.30
483284	13.93	405060	13.100	133350	13.108	467539	14.9	284580	14.14	220113	14.17	497348	14.24	91220	14.27	153312	14.30
483285	13.93	405062	13.100	135134	13.108	467594	14.9	284581	14.14	219113	14.18	497349	14.24	91221	14.27	465223	14.30
157326	13.93	356241	13.100	146741	13.108	467545	14.9	284582	14.14	219617	14.18	497350	14.24	91222	14.27	465224	14.30
157324	13.93	356243	13.100	318716	13.108	467600	14.9	284585	14.14	219114	14.18	497345	14.24	91223	14.27	465225	14.30
157325	13.93	356245	13.100	133349	13.108	467542	14.9	284586	14.14	219618	14.18	497346	14.24	401537	14.27	87013	14.30
351732	13.93	356247	13.100	146742	13.108	467596	14.9	284587	14.14	219115	14.18	497347	14.24	401538	14.27	87014	14.30
351733	13.93	356240	13.100	395157	13.108	467522	14.10	310043	14.14	219619	14.18	497351	14.24	82825	14.28	465229	14.30
289683	13.93	356242	13.100	395156	13.108	467592	14.10	310045	14.14	219116	14.18	497352	14.24	82824	14.28	465230	14.30
483276	13.94	356244	13.100	153731	13.109	467540	14.10	337133	14.14	219620	14.18	497353	14.24	403770	14.28	37804	14.31
494170	13.94	356246	13.100	134824	13.109	467594	14.10	337136	14.14	219117	14.18	154288	14.25	401545	14.28	37805	14.31
494171	13.94	405046	13.100	135768	13.109	467544	14.10	217707	14.15	219621	14.18	154289	14.25	37802	14.28	37806	14.31
283965	13.94	405050	13.100	135846	13.109	467599	14.10	217704	14.15	219118	14.18	154290	14.25	37803	14.28	37807	14.31
283966	13.94	405048	13.100	161149	13.110	467543	14.10	219329	14.15	219622	14.18	154291	14.25	403771	14.28	37808	14.31
483274	13.94	405047	13.100	154385	13.110	467598	14.10	217709	14.15	219119	14.18	154292	14.25	403773	14.28	37809	14.31
494172	13.94	405051	13.100	409634	13.110	402986	14.11	219840	14.15	219623	14.18	154293	14.25	401546	14.28	37810	14.31
494173	13.94	405049	13.100	409635	13.110	402987	14.11	219334	14.15	219120	14.18	154294	14.25	401547	14.28	37811	14.31
283968	13.94	405070	13.101	409636	13.110	402988	14.11	217714	14.15	219624	14.18	154295	14.25	401548	14.28	492903	14.31
283969	13.94	405072	13.101	409637	13.110	402989	14.11	219339	14.15	219121	14.18	154296	14.25	82827	14.28	492904	14.31
157333	13.95	405042	13.102	409638	13.110	402994	14.11	218847	14.15	219625	14.18	154297	14.25	82826	14.28	492905	14.31
157334	13.95	405043	13.102	409640	13.110	402995	14.11	217712	14.16	219122	14.18	400492	14.25	37702	14.28	492906	14.31
157335	13.95	356226	13.102	106317	13.111	402996	14.11	219843	14.16	219626	14.18	400493	14.25	37703	14.28	285153	14.31
308987	13.95	356229	13.102	134885	13.111	402997	14.11	219337	14.16	219123	14.18	400494	14.25	492907	14.28	496934	14.31
308986	13.95	405054	13.102	153735	13.111	402990	14.11	218845	14.16	219627	14.18	400495	14.25	492908	14.28	37701	14.31
308985	13.95	356225	13.102	141597	13.112	402991	14.11	399837	14.16	219124	14.18	400496	14.25	492909	14.28	492913	14.31
502184	13.95	356228	13.102	106184	13.112	402992	14.11	399853	14.16	219628	14.18	492830	14.25	492910	14.28	401504	14.31
202856	13.95	405055	13.102	106258	13.112	402993	14.11	399845	14.16	219125	14.18	492831	14.25	492911	14.28	496926	14.31
202857	13.95	356224	13.102	107814	13.112	402999	14.11	399861	14.16	219629	14.18	492874	14.25	492912	14.28	496925	14.31
157330	13.95	356227	13.102	106675	13.113	403000	14.11	231534	14.16	219126	14.18	492875	14.25	37704	14.29	135324	14.32
289681	13.95	405056	13.102	107413	13.113	403001	14.11	231533	14.16	219630	14.18	492876	14.25	37705	14.29	135325	14.32
289682	13.95	356233	13.102	106987	13.113	403002	14.11	217974	14.17	219127	14.18	492877	14.25	87007	14.29	135326	14.32
289679	13.96	356235	13.102	107020	13.113	403009	14.12	219094	14.17	219631	14.18	492878	14.25	87008	14.29	135327	14.32
289680	13.96	356232	13.102	346637	13.113	403010	14.12	219598	14.17	217990	14.18	492879	14.25	87009	14.29	135328	14.32
360922	13.96	356234	13.102	154567	13.114	403012	14.12	220104	14.17	318055	14.20	492880	14.25	153280	14.29	135329	14.32
290153	13.96	356269	13.103	156856	13.114	403015	14.12	217980	14.17	455855	14.20	492881	14.25	153281	14.29	135330	14.32
290154	13.96	356270	13.103	106762	13.115	403016	14.12	219100	14.17	318052	14.20	492882	14.25	153282	14.29	496936	14.32
290155	13.96	356271	13.103	106562	13.115	403017	14.12	219604	14.17	318053	14.20	492883	14.25	86370	14.29	496929	14.32

rejstrík kódov

kód	str.
496930	14.32
496931	14.32
496932	14.32
496933	14.32
496938	14.32
496937	14.32
285155	14.33
496935	14.33
135305	14.33
135306	14.33
135307	14.33
135308	14.33
135309	14.33
135310	14.33
389753	14.33
496939	14.33
496940	14.33
496941	14.33
285147	14.34
285151	14.34
285148	14.34
285152	14.34
496927	14.34
496928	14.34
404369	14.35
329039	14.36
329050	14.36
329057	14.36
329047	14.36
329055	14.36
329040	14.36
346790	14.36
404360	14.36
329056	14.36
329041	14.36
329045	14.36
329042	14.36
345457	14.37
345460	14.37
329050	14.37
329057	14.37
329045	14.37
346790	14.37
404360	14.37
329043	14.38
329044	14.38
405122	14.38
404356	14.38
329045	14.38
381705	14.38
404358	14.38
329047	14.41
329048	14.41
329049	14.41
386766	14.41
386767	14.41
386768	14.41
329057	14.41
329056	14.41
329055	14.41
491377	15.9
491391	15.9
491399	15.9
491408	15.9
492717	15.9
491385	15.9
491387	15.9
491378	15.9
491392	15.9
491400	15.9
491409	15.9
491379	15.10
491393	15.10
491401	15.10
491410	15.10
492717	15.10
491386	15.10
491387	15.10
491380	15.10
491394	15.10
491402	15.10
491411	15.10
491381	15.11
491395	15.11
491403	15.11
491412	15.11
491387	15.11
491382	15.11
491396	15.11
491404	15.11
491413	15.11
491383	15.12
491397	15.12
491406	15.12
491414	15.12
492721	15.12
491388	15.12
491384	15.12
491398	15.12
491407	15.12
491415	15.12
491385	15.13
492721	15.13
505774	15.13
491386	15.13
491387	15.13
491388	15.13
492715	15.14
482705	15.14
492717	15.14
495506	15.14
482143	15.15
482142	15.15
482141	15.15
482140	15.16
482139	15.16
482145	15.17
482144	15.17
489798	15.18
487897	15.18
487900	15.18
487891	15.18
487893	15.18
487894	15.18
487892	15.18
496354	15.19
496351	15.19
496353	15.19
496352	15.19
496350	15.20
506001	15.21
502486	15.21
505998	15.21
506000	15.21
505999	15.22
482705	15.22
505997	15.22
207253	15.25
F00247	15.25
318578	15.25
207254	15.25
462919	15.25
F00079	15.25
F00084	15.25
207839	15.25
F00335	15.25
207257	15.25
144098	15.25
318579	15.25
144100	15.25
462918	15.25
144101	15.25
144102	15.25
264901	15.26
264903	15.26
318580	15.26
264905	15.26
462920	15.26
264907	15.26
264908	15.26
F00335	15.26
420831	15.26
207222	15.26
F00207	15.26
318583	15.26
F00300	15.26
462922	15.26
F00101	15.26
207839	15.26
462909	15.27
462910	15.27
462911	15.27
462912	15.27
462913	15.27
462914	15.27
461025	15.27
462915	15.27
462916	15.27
462917	15.27
335070	15.27
384553	15.27
207835	15.27
463204	15.27
420831	15.27
462899	15.27
462900	15.27
462901	15.27
462902	15.27
462903	15.27
462904	15.27
462905	15.27
462906	15.27
462907	15.27
462908	15.27
207319	15.28
207315	15.28
318523	15.28
207320	15.28
477822	15.28
207317	15.28
207318	15.28
F00335	15.28
420831	15.28
207337	15.28
207333	15.28
318524	15.28
207338	15.28
477819	15.28
207335	15.28
207336	15.28
207328	15.29
207324	15.29
318525	15.29
207329	15.29
477820	15.29
207326	15.29
207327	15.29
F00335	15.29
420831	15.29
207310	15.29
207306	15.29
207311	15.29
477823	15.29
207753	15.29
284873	15.30
284875	15.30
318536	15.30
298116	15.30
477824	15.30
284874	15.30
298117	15.30
F00335	15.30
284918	15.30
284920	15.30
318537	15.30
298123	15.30
477825	15.30
284877	15.30
298124	15.30
384435	15.31
384437	15.31
384442	15.31
384438	15.31
462926	15.31
384441	15.31
335070	15.31
384553	15.31
420831	15.31
384444	15.31
384446	15.31
384451	15.31
384447	15.31
462927	15.31
384449	15.31
384450	15.31
473287	15.32
473289	15.32
473286	15.32
473288	15.32
473290	15.32
473285	15.32
F00335	15.32
207835	15.32
420831	15.32
473293	15.32
473295	15.32
473294	15.32
473296	15.32
473292	15.32
473291	15.32
473249	15.33
473250	15.33
473251	15.33
473252	15.33
473253	15.33
335070	15.33
384553	15.33
207835	15.33
420831	15.33
473256	15.33
473257	15.33
473258	15.33
473259	15.33
473260	15.33
406740	15.34
477829	15.34
406742	15.34
406741	15.34
207922	15.34
335070	15.34
361038	15.34
406734	15.34
477830	15.34
406736	15.34
406735	15.34
214098	15.35
214099	15.35
284691	15.35
F00335	15.35
212539	15.35
214093	15.35
284695	15.35
213863	15.36
214090	15.36
290710	15.36
F00335	15.36
214096	15.36
214095	15.36
290713	15.36
207168	15.37
477828	15.37
207169	15.37
462938	15.37
207922	15.37
335070	15.37
318593	15.37
477827	15.37
318592	15.37
318596	15.37
284878	15.38
353372	15.38
353373	15.38
207917	15.38
284879	15.38
296065	15.38
310985	15.38
411370	15.39
411372	15.39
411373	15.39
207917	15.39
410515	15.39
411374	15.39
411375	15.39
207615	15.40
207616	15.40
207611	15.40
207612	15.40
207917	15.40
F00058	15.40
F00176	15.40
F00049	15.40
207681	15.40
207934	15.40
44004	15.41
83938	15.41
40068	15.41
207681	15.41
207934	15.41
128733	15.41
44224	15.41
46186	15.41
207630	15.42
F00096	15.42
207917	15.42
406700	15.42
406962	15.42
207934	15.42
44003	15.43
207577	15.43
207917	15.43
208067	15.44
44002	15.44
83767	15.44
F00216	15.44
207681	15.44
207934	15.44
44014	15.45
207681	15.45
265428	15.45
361067	15.46
361063	15.46
335071	15.46
207835	15.46
361068	15.46
404388	15.47
460651	15.48
477891	15.48
463130	15.48
463128	15.48
463127	15.48
463126	15.48
462129	15.48
463129	15.48
462093	15.48
477892	15.48
460559	15.48
463133	15.48
462126	15.48
463132	15.48
462532	15.48
463134	15.48
F00324	15.49
477873	15.49
477880	15.49
477879	15.49
477875	15.49
477876	15.49
477874	15.49
477878	15.49
477877	15.49
477881	15.50
477888	15.50
477887	15.50
477886	15.50
477885	15.50
477882	15.50
477884	15.50
477883	15.50
F00316	15.50
384485	15.51
461421	15.51
463162	15.51
463163	15.51
463164	15.51
384484	15.51
463161	15.51
463158	15.51
463159	15.51
463160	15.51
463135	15.52
463110	15.52
463141	15.52
463139	15.52
463140	15.52
463138	15.52
463137	15.52
463142	15.52
463112	15.52
463148	15.52
463146	15.52
463147	15.52
463145	15.52
463144	15.52
463152	15.53
463153	15.53
463149	15.53
463150	15.53
463151	15.53
463156	15.53
463157	15.53
463154	15.53
463155	15.53
461053	15.53
499577	15.54
499578	15.54
315727	15.55
315730	15.55
318542	15.55
315732	15.55
315731	15.55
477893	15.55
315729	15.55
315733	15.55
315736	15.55
315739	15.55
318543	15.55
315741	15.55
315740	15.55
477894	15.55
315738	15.55
315742	15.55
44108	15.56
279773	15.56
463172	15.56
463176	15.56
463173	15.56
463175	15.56
503393	15.56
83751	15.56
236417	15.56
207915	15.56
44201	15.57
44256	15.57
207711	15.57
384557	15.57
384558	15.57
44089	15.57
346147	15.57
83810	15.57
406846	15.58
409081	15.58
379892	15.58
F00113	15.58
329440	15.58
463202	15.58
463203	15.59
379892	15.59
329440	15.59
379888	15.59
329440	15.59
477906	15.60
43209	15.60
335042	15.60
F00138	15.60
F00113	15.60
477908	15.60
477904	15.61
43209	15.61
335042	15.61
F00138	15.61
F00113	15.61
284892	15.61
268455	15.61
335041	15.61
318522	15.61
268441	15.62
268449	15.62
43209	15.62
335042	15.62
F00138	15.62
F00113	15.62
383930	15.62
384528	15.62
384527	15.62
201658	15.65
201659	15.65
202313	15.65
212303	15.65
380936	15.65
380937	15.65
380938	15.65
380939	15.65
263539	15.65
358613	15.66
358614	15.66
358615	15.66
358617	15.66
358620	15.66
358622	15.66
358350	15.66
233128	15.66
202432	15.66
210674	15.66
358393	15.66
358394	15.66
358395	15.66
358397	15.66
358400	15.66
358402	15.66
200588	15.67
200591	15.67
200583	15.67
200584	15.67
200587	15.67
200589	15.67
407111	15.67
289503	15.67
358349	15.67
263539	15.67
263644	15.67
380615	15.67
380616	15.67
380617	15.67
380619	15.67
380622	15.67
380624	15.67
380988	15.68
380990	15.68
380992	15.68
380997	15.68
202393	15.68
202390	15.68
263539	15.68
263912	15.68
263914	15.68
263916	15.68
263920	15.68
212303	15.68
314680	15.69
314681	15.69
314682	15.69
314685	15.69
202393	15.69
202390	15.69
263539	15.69
200340	15.69
200343	15.69
200335	15.69
200336	15.69
200339	15.69
200341	15.69
289503	15.69
358349	15.69
263644	15.69
200350	15.70
200353	15.70
200345	15.70
200346	15.70
200349	15.70
200351	15.70
402531	15.70
289503	15.70
358349	15.70
263539	15.70
263644	15.70
200360	15.70
200363	15.70
200355	15.70
200356	15.70
200359	15.70
402532	15.70
358566	15.71
358567	15.71
358568	15.71
358570	15.71
358574	15.71
358576	15.71
358350	15.71
233128	15.71
202432	15.71
210674	15.71
358577	15.71

rejstrík kódov

kód	str.
358578	15.71
358579	15.71
358581	15.71
358585	15.71
358586	15.71
358593	15.72
358594	15.72
358595	15.72
358597	15.72
358600	15.72
358602	15.72
358350	15.72
233128	15.72
202432	15.72
210674	15.72
358603	15.72
358604	15.72
358605	15.72
358607	15.72
358610	15.72
358612	15.72
358357	15.73
199895	15.73
199896	15.73
380793	15.73
263539	15.73
199786	15.74
199785	15.74
359607	15.75
498184	15.75
359605	15.75
498185	15.75
477514	15.75
359599	15.75
415104	15.75
202086	15.75
359603	15.75
402551	15.75
402552	15.75
402553	15.75
202087	15.76
233179	15.76
202094	15.76
498181	15.76
202089	15.76
202090	15.76
202095	15.76
402523	15.76
202085	15.76
289466	15.77
498183	15.77
289467	15.77
289468	15.77
415097	15.77
289472	15.77
289464	15.77
477534	15.77
358373	15.77
358374	15.77
358375	15.78
358376	15.78
233092	15.78
233093	15.78
201872	15.79
201867	15.79
201868	15.79
498114	15.79
498113	15.79
415101	15.79
201873	15.79
201865	15.79
314066	15.79
477525	15.79
380760	15.79
380761	15.79
380762	15.79
498138	15.79
415110	15.79
380765	15.79
498139	15.79
314071	15.80
477526	15.80
380772	15.80
380770	15.80
380773	15.80
498140	15.80
415109	15.80
380776	15.80
498141	15.80
201861	15.80
498112	15.80
201856	15.80
201857	15.80
498111	15.80
201862	15.80
402549	15.80
201854	15.80
402692	15.81
402693	15.81
402694	15.81
402696	15.81
402689	15.81
498143	15.81
402690	15.81
477527	15.81
402699	15.81
498142	15.81
402691	15.81
402700	15.81
406804	15.81
202313	15.81
202314	15.81
289494	15.81
477605	15.81
477549	15.81
212303	15.81
402554	15.82
402555	15.82
263411	15.82
498104	15.82
479434	15.84
479433	15.84
489533	15.84
415628	15.84
421990	15.84
411966	15.84
479430	15.85
479427	15.85
479429	15.85
479428	15.85
479426	15.85
479439	15.85
479440	15.85
479459	15.86
479460	15.86
494396	15.86
464397	15.86
465298	15.87
393326	15.87
479440	15.87
467044	15.87
351162	15.87
409040	15.87
479451	15.88
479442	15.88
479443	15.88
479444	15.88
479445	15.89
479446	15.89
479447	15.89
479448	15.89
479449	15.90
479450	15.90
479455	15.90
479456	15.90
479457	15.91
479458	15.91
479424	15.91
479425	15.91
351234	15.92
351233	15.92
351232	15.92
351256	15.92
354034	15.93
337729	15.93
231699	15.93
367540	15.94
500886	15.94
500888	15.94
500889	15.94
231705	15.94
337731	15.94
337734	15.94
500890	15.94
457355	16.9
457356	16.9
457357	16.9
457358	16.9
457360	16.9
472276	16.10
472272	16.10
472275	16.10
472271	16.10
472274	16.10
472270	16.10
472273	16.10
472269	16.10
472292	16.10
472291	16.10
472290	16.10
472289	16.10
402714	16.11
402715	16.11
402716	16.11
402717	16.11
402718	16.11
402719	16.11
402720	16.11
402721	16.11
402722	16.11
402723	16.11
402724	16.11
402725	16.11
402726	16.11
402727	16.11
402728	16.11
402729	16.11
402730	16.11
402731	16.11
402732	16.11
402733	16.11
402734	16.11
402735	16.11
402736	16.11
402737	16.11
473882	16.11
473883	16.11
473885	16.11
473884	16.11
473877	16.12
473878	16.12
473881	16.12
473880	16.12
473872	16.12
473873	16.12
473874	16.12
473875	16.12
473867	16.12
473869	16.12
473870	16.12
473871	16.12
473863	16.12
473864	16.12
473866	16.12
473865	16.12
473859	16.12
473860	16.12
473861	16.12
473862	16.12
473855	16.12
473856	16.12
473857	16.12
473858	16.12
473851	16.12
473852	16.12
473853	16.12
473854	16.12
473886	16.12
473887	16.12
473890	16.12
473891	16.12
473894	16.12
473895	16.12
362767	16.13
362768	16.13
362770	16.13
362771	16.13
362772	16.13
362774	16.13
362775	16.13
362776	16.13
362778	16.13
362779	16.13
362780	16.13
362782	16.13
362787	16.13
362788	16.13
362790	16.13
362783	16.13
362784	16.13
362786	16.13
157936	16.14
157937	16.14
157939	16.14
157940	16.14
157941	16.14
157943	16.14
R88309	16.17
R92827	16.17
R88265	16.17
R77011	16.17
R88197	16.17
R80202	16.17
R88226	16.17
R92856	16.17
R92824	16.17
R88306	16.17
R77014	16.17
R88216	16.17
R95974	16.17
R00068	16.17
R92817	16.17
R96941	16.17
R88198	16.17
R92825	16.17
R88264	16.17
R77010	16.17
R95793	16.17
R95794	16.17
R95795	16.17
R92819	16.17
R88189	16.17
R92826	16.17
R88323	16.17
R92857	16.17
R92879	16.17
R92811	16.17
R95796	16.17
R95797	16.17
R96930	16.18
R96939	16.18
R95848	16.18
R95849	16.18
R95948	16.18
R92850	16.18
R92828	16.18
R88305	16.18
R77013	16.18
R88229	16.18
R92810	16.18
R88304	16.18
R77012	16.18
R88228	16.18
R00003	16.19
R00042	16.19
R00015	16.19
R77010	16.19
R92819	16.19
R00023	16.19
353554	16.20
353557	16.20
353560	16.20
R88305	16.20
353559	16.20
353561	16.20
R88304	16.20
R95831	16.20
R88309	16.21
R92827	16.21
R88265	16.21
R77011	16.21
R88197	16.21
R80202	16.21
R88226	16.21
R92856	16.21
R92824	16.21
R88306	16.21
R77014	16.21
R88216	16.21
R88209	16.21
R92801	16.21
R92802	16.21
R92803	16.21
R92804	16.21
R95974	16.21
R00068	16.21
R92817	16.21
R96941	16.21
R88302	16.21
R84091	16.21
R92831	16.21
R88198	16.21
R92825	16.21
R88264	16.21
R77010	16.21
R92823	16.21
R92822	16.21
R92821	16.21
R92820	16.21
R88208	16.21
R95793	16.21
R95794	16.21
R95795	16.21
R92819	16.21
R88189	16.21
R92826	16.21
R88323	16.21
R92857	16.21
R92879	16.21
R92811	16.21
R95796	16.21
R95797	16.21
R88309	16.22
R92827	16.22
R88265	16.22
R77011	16.22
R88197	16.22
R80202	16.22
R88226	16.22
R92856	16.22
R92824	16.22
R88306	16.22
R77014	16.22
R88216	16.22
R95799	16.22
R95974	16.22
R00068	16.22
R92817	16.22
R96941	16.22
R88198	16.22
R92825	16.22
R88264	16.22
R77010	16.22
R95830	16.22
R95831	16.22
R88189	16.22
R92826	16.22
R88323	16.22
R92857	16.22
R95821	16.23
R95822	16.23
R95823	16.23
R95824	16.23
R95825	16.23
R95826	16.23
R95827	16.23
R95828	16.23
R95829	16.23
R00064	16.23
R95793	16.23
R95794	16.23
R95795	16.23
R92819	16.23
R92879	16.23
R92811	16.23
R95796	16.23
R95797	16.23
R00011	16.24
R00012	16.24
R95830	16.24
R92836	16.24
R92837	16.24
R96228	16.24
R00066	16.24
R00013	16.24
R95829	16.24
R00064	16.24
R92838	16.24
353554	16.25
353559	16.25
353560	16.25
R95830	16.25
R95799	16.25
353557	16.25
353561	16.25
353556	16.25
R95831	16.25
R88309	16.26
R92827	16.26
R88265	16.26
R77011	16.26
R96071	16.26
R96072	16.26
R96073	16.26
R96074	16.26
R95818	16.26
R95817	16.26
R96088	16.26
R96089	16.26
R95832	16.26
R95833	16.26
R95834	16.26
R95835	16.26
R95840	16.27
R95841	16.27
R95842	16.27
R95843	16.27
R95820	16.27
R95799	16.27
R95590	16.27
R96080	16.27
R96081	16.27
R96082	16.27
R96083	16.27
R95831	16.27
R00011	16.28
R00012	16.28
R92836	16.28
R92837	16.28
R95818	16.28
R00013	16.28
R92838	16.28
R95816	16.28
R00065	16.28
R92841	16.29
R92842	16.29
R95799	16.29
R95590	16.29
R95831	16.29
R93228	16.31
R92848	16.31
R92852	16.31
R92853	16.31
R92854	16.31
R96219	16.31
R88329	16.31
R00060	16.32
R00039	16.32
R00069	16.32
R84093	16.32
R84094	16.32
R84095	16.32
R96940	16.32
R84096	16.32
R95879	16.32
313912	16.35
374152	16.35
402860	16.35
490717	16.35
490718	16.35
490719	16.35
490720	16.35
236413	16.40
236415	16.40
236414	16.40
144516	16.41
191970	16.41
C0315	16.41
92598T	16.41
13681	16.41
384350	16.41
350863	16.41
350864	16.41
118033	16.41
12106	16.41
12109	16.41
300279	16.41
300285	16.41
356145	16.42
356146	16.42
356147	16.42
356148	16.42
402566	16.42
402567	16.42
356153	16.42
356154	16.42
356149	16.42
356150	16.42
356151	16.42
356152	16.42
356155	16.42
356156	16.42
356157	16.42
356158	16.42
508996	17.9
509295	17.9
508997	17.9
509294	17.9
509279	17.10
509280	17.10
509281	17.10
509282	17.10
509283	17.10
509284	17.10
509291	17.10
509292	17.10
509293	17.10
452412	17.10
452414	17.10
452416	17.10
452411	17.10
452413	17.10
452415	17.10
509285	17.10
509286	17.10
509287	17.10
509288	17.10
509289	17.10
509290	17.10
363260	17.10
363299	17.10
363600	17.10
509296	17.11
509297	17.11
509298	17.11
359713	17.11
359714	17.11
359715	17.11
359723	17.11
359724	17.11
359725	17.11
363638	17.11
363639	17.11
363640	17.11
489963	17.11
489964	17.11
489965	17.11
502298	17.11
503148	17.11
503149	17.11
248280	17.11
248281	17.11
423556	17.11
424515	17.12
424518	17.12
424519	17.12
422580	17.12
422585	17.12
422586	17.12
424520	17.12
424523	17.12
424524	17.12
422610	17.12
422613	17.12
422614	17.12
489541	17.13
509302	17.13
489563	17.13
509303	17.13

rejstrík kódov

kód	str.
509304	17.13
509305	17.13
452546	17.13
452547	17.13
452548	17.13
363264	17.13
363648	17.13
363649	17.13
497013	17.13
497014	17.13
497015	17.13
452460	17.13
452461	17.13
452462	17.13
423368	17.13
423369	17.13
423370	17.13
452565	17.14
452567	17.14
452569	17.14
452566	17.14
452568	17.14
452570	17.14
452486	17.14
452487	17.14
452488	17.14
248296	17.14
248297	17.14
248298	17.14
452466	17.14
452468	17.14
452470	17.14
452467	17.14
452469	17.14
452471	17.14
422321	17.15
422363	17.15
422377	17.15
422347	17.15
422355	17.15
422322	17.15
422364	17.15
422378	17.15
422348	17.15
422356	17.15
422323	17.15
422365	17.15
422379	17.15
509306	17.15
509307	17.15
422324	17.15
422366	17.15
422380	17.15
509311	17.15
509310	17.15
422325	17.15
422367	17.15
422381	17.15
422351	17.15
422359	17.15
422326	17.15
422368	17.15
422382	17.15
422352	17.15
422360	17.15
422327	17.15
422369	17.15
422383	17.15
422353	17.15
422361	17.15
422328	17.15
422370	17.15
422384	17.15
422354	17.15
422362	17.15
452374	17.15
452379	17.15
452382	17.15
509309	17.15
509308	17.15
452375	17.15
452380	17.15
452383	17.15
509313	17.15
509312	17.15
422341	17.15
422342	17.15
422346	17.15
422344	17.15
422345	17.15
422329	17.15
509314	17.15
422334	17.15
422332	17.15
422333	17.15
422273	17.16
422280	17.16
422287	17.16
42224	17.16
422274	17.16
422281	17.16
422288	17.16
422295	17.16
422275	17.16
422282	17.16
422289	17.16
422296	17.16
422276	17.16
422283	17.16
422290	17.16
422297	17.16
422277	17.16
422284	17.16
422291	17.16
422298	17.16
452350	17.16
452353	17.16
452356	17.16
452359	17.16
452351	17.16
452354	17.16
452357	17.16
452360	17.16
452352	17.16
452355	17.16
452358	17.16
452361	17.16
422335	17.16
422336	17.16
422340	17.16
422338	17.16
422339	17.16
422371	17.16
422372	17.16
422376	17.16
422374	17.16
422375	17.16
423192	17.17
423228	17.17
423240	17.17
423204	17.17
423216	17.17
423193	17.17
423229	17.17
423241	17.17
423205	17.17
423217	17.17
423194	17.17
423230	17.17
423242	17.17
423206	17.17
423218	17.17
423195	17.17
423231	17.17
423243	17.17
423207	17.17
423219	17.17
423190	17.17
423226	17.17
423238	17.17
423202	17.17
423214	17.17
423191	17.17
423227	17.17
423239	17.17
423203	17.17
423215	17.17
423186	17.17
423222	17.17
423234	17.17
423198	17.17
423210	17.17
423187	17.17
423223	17.17
423235	17.17
423199	17.17
423211	17.17
423184	17.17
423220	17.17
423232	17.17
423196	17.17
423208	17.17
423185	17.17
423221	17.17
423233	17.17
423197	17.17
423209	17.17
423188	17.17
423224	17.17
423236	17.17
423200	17.17
423212	17.17
423189	17.17
423225	17.17
423237	17.17
423201	17.17
423213	17.17
452434	17.17
452436	17.17
452438	17.17
509317	17.17
509316	17.17
452435	17.17
452437	17.17
452439	17.17
509319	17.17
509318	17.17
509321	17.17
509322	17.17
509323	17.17
509324	17.17
509325	17.17
509326	17.17
509327	17.17
509328	17.17
509329	17.17
509330	17.17
509331	17.17
509332	17.17
422846	17.18
422853	17.18
422860	17.18
422867	17.18
422847	17.18
422854	17.18
422861	17.18
422868	17.18
422848	17.18
422855	17.18
422862	17.18
422869	17.18
422844	17.18
422851	17.18
422858	17.18
422865	17.18
422845	17.18
422852	17.18
422859	17.18
422866	17.18
422842	17.18
422849	17.18
422856	17.18
422863	17.18
422843	17.18
422850	17.18
422857	17.18
422864	17.18
509335	17.18
509336	17.18
509337	17.18
509338	17.18
509339	17.18
509340	17.18
509341	17.18
509342	17.18
509343	17.18
509344	17.18
509345	17.18
509346	17.18
509348	17.19
509349	17.19
509350	17.19
509351	17.19
509352	17.19
509353	17.19
422647	17.19
422653	17.19
422677	17.19
422685	17.19
423079	17.19
423093	17.19
423121	17.19
423204	17.19
423082	17.19
423096	17.19
423124	17.19
423206	17.19
423080	17.19
423094	17.19
423108	17.19
423122	17.19
423083	17.19
423097	17.19
423111	17.19
423125	17.19
423081	17.19
423095	17.19
423109	17.19
423123	17.19
423084	17.19
423098	17.19
423112	17.19
423126	17.19
509371	17.20
509372	17.20
509373	17.20
509374	17.20
509375	17.20
509376	17.20
509377	17.20
509378	17.20
509379	17.20
509380	17.20
509381	17.20
509382	17.20
509383	17.20
509384	17.20
509385	17.20
508803	17.20
509386	17.20
509387	17.20
509388	17.20
509389	17.20
471188	17.20
509390	17.20
509391	17.20
509392	17.20
509393	17.20
509394	17.20
509395	17.20
509396	17.20
509397	17.20
509398	17.20
509399	17.20
509400	17.20
423730	17.21
423734	17.21
423738	17.21
423742	17.21
423746	17.21
423750	17.21
423754	17.21
423758	17.21
423762	17.21
423766	17.21
423682	17.21
423686	17.21
423694	17.21
423690	17.21
423698	17.21
423702	17.21
423706	17.21
423710	17.21
423714	17.21
423718	17.21
423722	17.21
423726	17.21
423728	17.21
423732	17.21
423736	17.21
423740	17.21
423744	17.21
423748	17.21
423752	17.21
423756	17.21
423760	17.21
423764	17.21
423680	17.21
423684	17.21
423692	17.21
423688	17.21
423696	17.21
423700	17.21
423704	17.21
423708	17.21
423712	17.21
423716	17.21
423720	17.21
423724	17.21
423835	17.22
423839	17.22
423843	17.22
423847	17.22
423851	17.22
423827	17.22
423831	17.22
423833	17.22
423837	17.22
423841	17.22
423845	17.22
423849	17.22
423825	17.22
423829	17.22
509430	17.22
501581	17.22
401655	17.23
402478	17.23
255978	17.23
255979	17.23
256292	17.23
256293	17.23
255980	17.23
255981	17.23
255982	17.23
255983	17.23
255984	17.24
255985	17.24
255986	17.24
267620	17.24
267703	17.24
255989	17.25
256674	17.25
255978	17.26
256292	17.26
256294	17.26
255982	17.26
255979	17.26
256293	17.26
256295	17.26
255983	17.26
255986	17.27
256045	17.28
256046	17.28
256048	17.28
256047	17.28
268077	17.28
256661	17.29
256662	17.29
256663	17.29
256664	17.29
256665	17.29
256666	17.29
259507	17.29
259508	17.29
256668	17.29
256669	17.29
256670	17.29
256671	17.29
256672	17.29
256673	17.29
257211	17.30
279212	17.30
256658	17.30
256659	17.30
424284	17.31
424293	17.31
424285	17.31
424286	17.31
424287	17.31
424288	17.31
424289	17.31
424290	17.31
424292	17.31
424291	17.31
422454	17.31
452384	17.31
422462	17.31
452386	17.31
422455	17.31
452385	17.31
452387	17.31
422456	17.31
422457	17.31
422458	17.31
422459	17.31
422461	17.31
422460	17.31
452481	17.31
452482	17.31
359805	17.31
359806	17.31
359807	17.31
359804	17.31
424040	17.32
424041	17.32
424042	17.32
424043	17.32
424044	17.32
424045	17.32
452497	17.32
500982	17.32
424046	17.32
424047	17.32
424048	17.32
424049	17.32
424050	17.32
424051	17.32
509664	17.33
509665	17.33
509784	17.33
509785	17.33
509669	17.33
509770	17.33
509771	17.33
509786	17.33
509787	17.33
509788	17.33
422592	17.34
422593	17.34
422447	17.34
452499	17.35
452501	17.z
452503	17.35
452498	17.35
452500	17.35
452502	17.35
509669	17.36
509670	17.36
452504	17.36
509766	17.36
509767	17.36
509789	17.36
509790	17.36
509768	17.36
509764	17.36
509772	17.36
361457	17.37
367929	17.37
355813	17.37
369982	17.37

Reklamačný poriadok



Vážení zákazníci,
aj keď sa snažíme zvyšovať kvalitu našich služieb, stane sa výnimočne, že potrebujete tovar reklamovať (z dôvodu kvality, druhu alebo počtu dodaného sortimentu).
V tom prípade postupujte, prosím, takto.

Pri prevzatí zásielky si vo vlastnom záujme ihneď tovar skontrolujte. V prípade zistenia poškodenia prepravného obalu a v prípade krehkého tovaru skontrolujte tiež obsah zásielky.

Ak zistíte akékoľvek poškodenie, nepotvrdzujte prevzatie bez uvedenia výhrady a vypíšte s dopravcom reklamačný protokol, príp. prevzatie s výhradou.

V reklamácii uvádzajte tieto potrebné údaje:
- číslo faktúry
- kód a názov sortimentu
- reklamovaný počet
- dôvod reklamácie
- požiadavku na spôsob nápravy

Reklamáciu nahláste najneskôr do troch pracovných dní od prevzatia tovaru.
Neskoršie reklamácie nebudú zohľadnené.

Zákaznický servis, kde vyřídíte reklamaci zakoupeného zboží z centrálního skladu:
tel.: +421 41/285 0030
e-mail: reklamace@demos-trade.com

Reklamačný poriadok v plnom znení nájdete v elektronickej podobe na www.demos-trade.com.
Na uplatnenie reklamácie pri predaji zo stredísk, prosím, kontaktujte príslušné stredisko, prehľad s kontaktmi nájdete na zadnej strane katalógu.

Démos trade, a.s.,
Škrobálkova 630/13, 718 00 Ostrava-Kunčičky,
Česká republika
Zákaznické centrum (příjem objednávek nábytkového kování):
tel.: +420 596 223 470
objednavky@demos-trade.com

Demos trade, Sp. z o.o.,
ul. Ks. mjr. Karola Woźniaka 5, 40-389 Katowice,
Polska
Biuro Obsługi Klienta:
tel.: +48 32 790 85 82
reklamacje@demos-trade.com

Démos trade, s.r.o.,
Pri Rajčianke 8913/25, 01001 Žilina,
Slovensko
Zákaznícke centrum (príjem objednávok nábytkového kovania):
tel.: +421 41/285 0030
objednavkySK@demos-trade.com

Démos trade Kft,
Baross u. 165/2, 2040
Budaörs, Magyarország
A megrendelések központi felvétele:
tel.: +36 1 445 3730
megrendelesek@demos-trade.com

Katalóg nábytkového kovania vydal Démos trade, a. s. © 2024.
Použité obrázky a fotografie sú ilustračné. Vydavateľ si vyhradzuje právo na tlačové chyby, chyby v sadzbe a technické zmeny.
Pre-pres www.adverti.cz

01
02 13
03
04 14
05
06
15
07
08
09 16
10
11 17
12

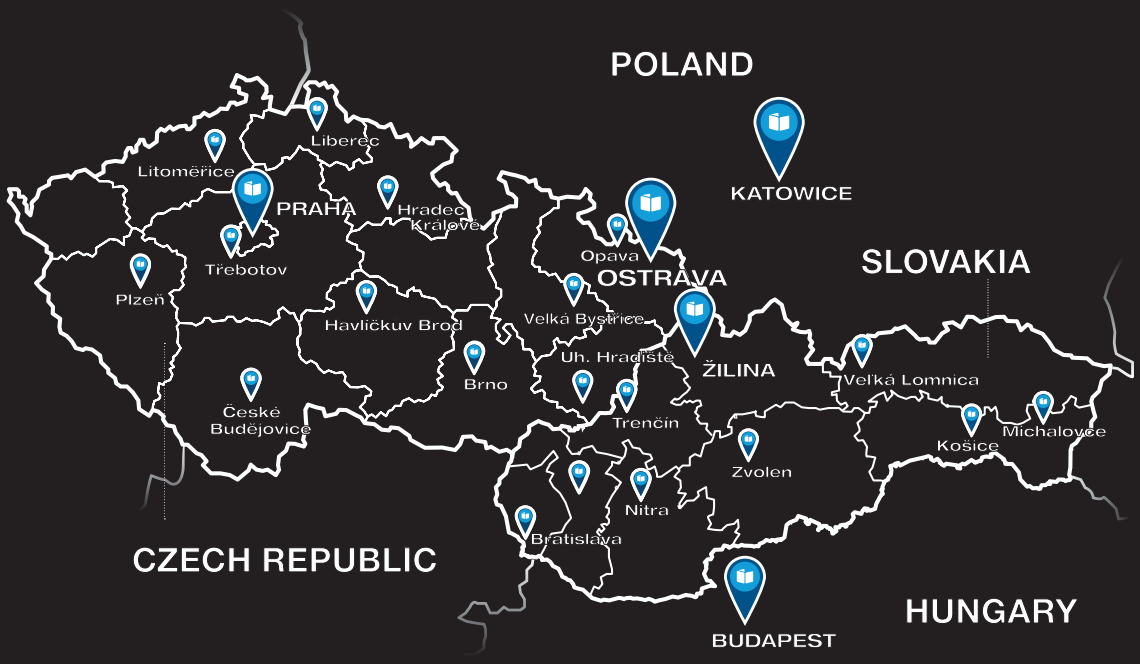

Prevádzky

Bratislava

Stará Vajnorská 12829/139A
831 04 Bratislava

Košice

Hraničná 2
040 17 Košice

Michalovce

S.H. Vajanského 3833/71
071 01 Michalovce

Nitra

Novozámocká 252
949 05 Nitra

Trenčín

K výstavisku 13
912 50 Trenčín

Trnava

Nitrianska cesta 5
917 01 Trnava

Veľká Lomnica

Popradská 3/7
059 52 Veľká Lomnica

Zvolen

Lieskovská cesta 13
962 21 Lieskovec

Žilina

Na Skalu 507/6
013 41 Dolný Hričov

Zákaznícky servis

(príjem objednávok nábytkového kovania)

CZ Démos trade, a.s., Škrobálkova 630/13, 718 00 Ostrava-Kunčičky, Česká republika
tel.: +420 596 223 470, objednavky@demos-trade.com

PL Demos trade Sp. z o.o., ul. Ks. mjr. Karola Woźniaka 5, 40-389 Katowice, Polsko
tel.: +48 32 790 85 82, zamowienia@demos-trade.com

SK Démos trade, s.r.o., Pri Rajčianke 8913/25, 010 01 Žilina, Slovensko
tel.: +421 41/285 0030 objednavkySK@demos-trade.com

HU Démos trade Kft, Baross u. 165/2, 2040 Budaörs, Maďarsko
tel.: +36 1 445 3730, megrendelesek@demos-trade.com

www.demos-trade.com

www.demos24plus.com

01
02 13
03
04 14
05
06
15
07
08
09 16
10
11 17
12