Merivoox

NOVINKY

2022

blum®

Merivobox

Maja Lunde
Die Geschichte der Bienen
Ian McEwan
Laetitia Colombani
Der Zopf
TOMÁS GONZÁLEZ
Horacios Geschichte
Cormac McCarthy
LEIF RANDT · PLANET MAGNON
SONY

We only
live once
blum

Merivobox

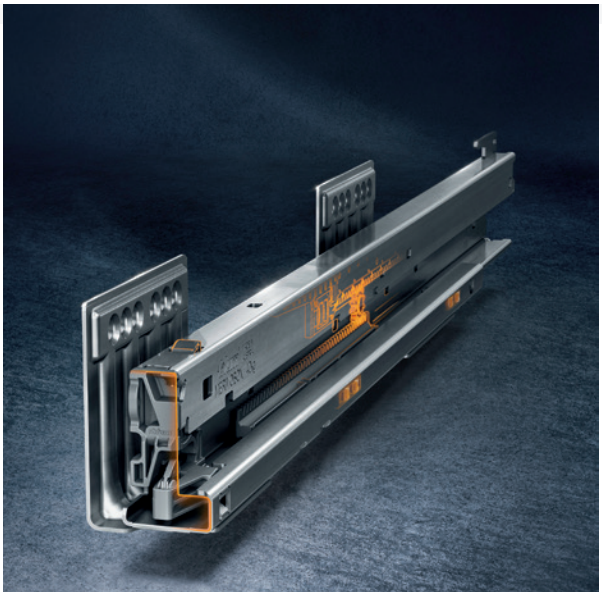

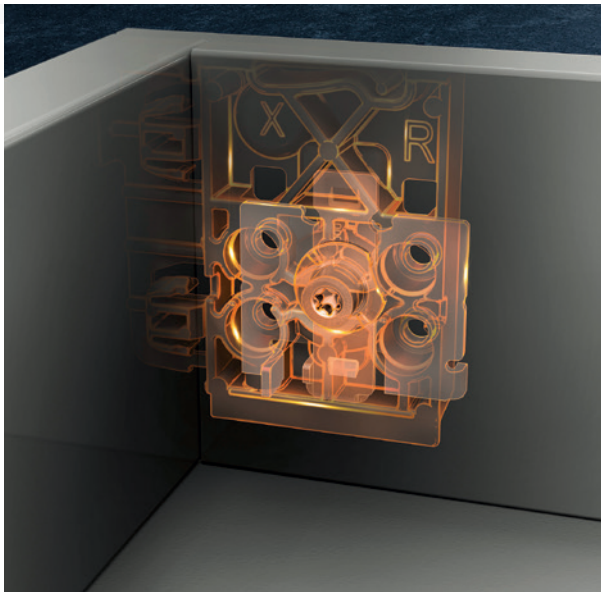

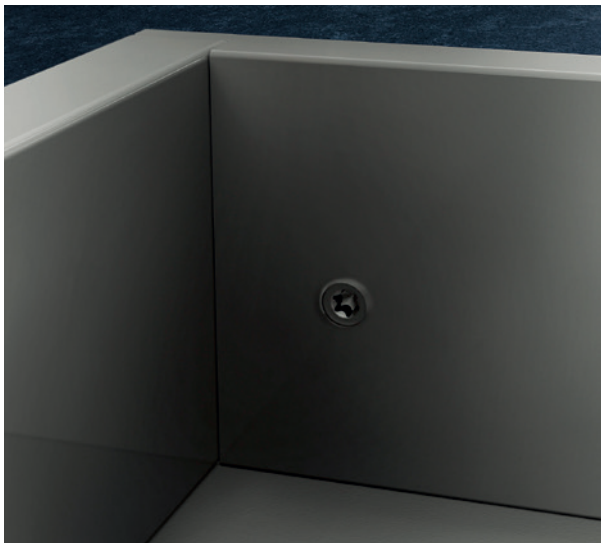

Spracovanie zásuviek Merivobox

- rozmery prírezu pre hrúbku drevotriesky16 mm

legenda	popis	prírez výšky chrbta pre jednotlivé výšky bočníc	rozmer (mm)
LW	vnútorná šírka korpusu	N	60,5
NL	hĺbka výsuvov	M	83
VZ	výška chrbta (drevotrieska)	K	121
TOB	TIP-ON BLUMOTION	E	184

Prírezy pre vnútornú zásuvku

popis	rozmer (mm)
čelný plech	LW-126
čelný priečny reling	LW-111
čelné sklo	LW-104

Farby bočníc v RAL

farba	popis	farba RAL
hodvábne biela	SW-M	RAL 9003
Orion sivá	OG-M	RAL 7043
Indium sivá	IG-M	RAL 7037

Prírez pre synchronizáciu (TOB)

popis	rozmer (mm)
synchronizačný hriadeľ	LW-250

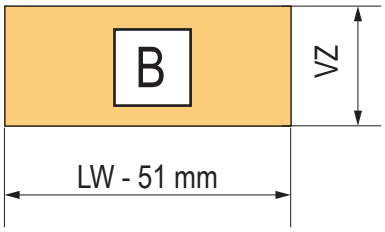

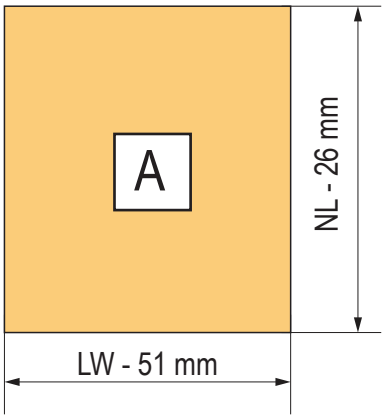

Merivobox

	Biela hodvábna matná	Indium sivá matná	Orion sivá matná
N čelná zásuvka	Biela hodvábna matná SW, str. 2.8	Indium sivá matná IG, str. 2.10	Orion sivá matná OG, str. 2.12
M čelná zásuvka	Biela hodvábna matná SW, str. 2.8	Indium sivá matná IG, str. 2.10	Orion sivá matná OG, str. 2.12
M vnútorná zásuvka	Biela hodvábna matná SW, str. 2.8	Indium sivá matná IG, str. 2.10	Orion sivá matná OG, str. 2.12
K čelná zásuvka	Biela hodvábna matná SW, str. 2.8	Indium sivá matná IG, str. 2.10	Orion sivá matná OG, str. 2.12
K vnútorná a čelná zásuvka	Biela hodvábna matná SW, str. 2.8	Indium sivá matná IG, str. 2.10	Orion sivá matná OG, str. 2.12
E reling čelná zásuvka	Biela hodvábna matná SW, str. 2.8	Indium sivá matná IG, str. 2.10	Orion sivá matná OG, str. 2.12
E reling vnútorná zásuvka	Biela hodvábna matná SW, str. 2.8	Indium sivá matná IG, str. 2.10	Orion sivá matná OG, str. 2.12

	Biela hodvábna matná	Indium sivá matná	Orion sivá matná
E reling vnútorná zásuvka - nízke sklenené čelo	Biela hodvábna matná SW, str. 2.8 	Indium sivá matná IG, str. 2.10 	Orion sivá matná OG, str. 2.12
E reling vnútorná zásuvka - vysoké sklenené čelo	Biela hodvábna matná SW, str. 2.8 	sivá hedvábně matná IG, str. 2.10 	Orion sivá matná OG, str. 2.12
E Boxcap čelná zásuvka	Biela hodvábna matná SW, str. 2.8 	Indium sivá matná IG, str. 2.10 	Orion sivá matná OG, str. 2.12
E Boxcap vnútorná zásuvka - čelný reling	Biela hodvábna matná SW, str. 2.8 	sivá hedvábně matná IG, str. 2.10 	Orion sivá matná OG, str. 2.12
E Boxcap vnútorná zásuvka - nízke sklenené čelo	Biela hodvábna matná SW, str. 2.8 	Indium sivá matná IG, str. 2.10 	Orion sivá matná OG, str. 2.12
E Boxcap vnútorná zásuvka - vysoké sklenené čelo	Biela hodvábna matná SW, str. 2.8 	Indium sivá matná IG, str. 2.10 	Orion sivá matná OG, str. 2.12
E Boxcover čelná zásuvka - sklenený bok	Biela hodvábna matná SW, str. 2.8 	Indium sivá matná IG, str. 2.10 	Orion sivá matná OG, str. 2.12

Merivobox

	Biela hodvábna matná	Indium sivá matná	Orion sivá matná
E Boxcover vnútorná zásuvka sklenený bok - čelný reling	Biela hodvábna matná SW, str. 2.8	Indium sivá matná IG, str. 2.10	Orion sivá matná OG, str. 2.12
E Boxcover vnútorná zásuvka sklenený bok - nízke sklenené čelo	Biela hodvábna matná SW, str. 2.8	Indium sivá matná IG, str. 2.10	Orion sivá matná OG, str. 2.12
E Boxcover vnútorná zásuvka sklenený bok - vysoké sklenené čelo	Biela hodvábna matná SW, str. 2.8	Indium sivá matná IG, str. 2.10	Orion sivá matná OG, str. 2.12

M drezová zásuvka
čelná zásuvka

Biela hodvábna matná

Drezové zásuvky Merivobox "M"

hĺbka mm (NL)	biela		Orion sivá		Indium sivá	
	skrutka	Inserta	skrutka	Inserta	skrutka	Inserta
450	488014	488015	488023	488024	488031	488032
500	488016	488017	488025	488026	488033	488034
550	488018	488019	488027	488028	488035	488036
600	488020	488021	488029	488030	488037	488038

E drezová zásuvka
čelná zásuvka s relingom

Biela hodvábna matná

Drezové zásuvky Merivobox "E"

hĺbka mm (NL)	biela		Orion sivá		Indium sivá	
	skrutka	Inserta	skrutka	Inserta	skrutka	Inserta
450	488039	488040	488049	488051	488058	488059
500	488042	488044	488052	488053	488060	488061
550	488045	488046	488054	488055	488062	488063
600	488047	488048	488056	488057	488064	488065

Merivobox

N Merivobox, biela hodvábna matná

	hĺbka mm (NL)	nosnosť (kg) typ výsuvu	skrutka	INSERTA
N	450	40	485390	485389
	500		485392	485391

- výška bočnice 68,5 mm, minimálna výška v korpuse 85,5 mm

	hĺbka mm (NL)	nosnosť (kg) typ výsuvu	skrutka	INSERTA	vnútorná
M	270	40	485402	485401	485407
	300		485411	485410	485416
	350		485420	485419	485425
	400		485429	485428	485434
	450		485438	485437	485443
	450	70	485447	485446	485452
	500	40	485456	485455	485461
	500	70	485465	485464	485470
	550	40	485474	485473	485479
	600		485483	485482	485488

- výška bočnice 91 mm, minimálna výška v korpuse 108 mm (pri vnútorných 106, s úchytkou 111 mm)

	hĺbka mm (NL)	nosnosť (kg) typ výsuvu	skrutka	INSERTA	vnútorná
K	300	40	485501	485500	485506
	350		485510	485509	485515
	400		485519	485518	485524
	450		485528	485527	485533
	450	70	485537	485536	485542
	500	40	485546	485545	485551
	500	70	485555	485554	485560
	550	40	485564	485563	485569
	600		485573	485572	485578

- výška bočnice 129 mm, minimálna výška v korpuse 146 mm (pri vnútorných 144 mm)

	hĺbka mm (NL)	nosnosť (kg) typ výsuvu	skrutka	INSERTA	vnútorná s relingom	vnútorná so sklom
E reling	270	40	485582	485581	485587	485671
	300		485591	485590	485596	485674
	350		485600	485599	485605	485677
	400		485609	485608	485614	485680
	450		485618	485617	485623	485683
	450	70	485627	485626	485632	485686
	500	40	485636	485635	485641	485689
	500	70	485645	485644	485650	485692
	550	40	485654	485653	485659	485695
	600		485663	485662	485668	485698

- výška bočnice 91 mm, minimálna výška v korpuse 209 mm (pri vnútorných 207 mm)

N Merivobox, biela hodvábna matná

	hĺbka mm (NL)	nosnosť (kg) typ výsuvu	skrutka	INSERTA	vnútorná s relingom	vnútorná so sklom
E Boxcap	270	40	487632	487629	487630	487631
	300		487644	487641	487642	487643
	350		487656	487653	487654	487655
	400		487668	487665	487666	487667
	450		487680	487677	487678	487679
	450	70	487692	487689	487690	487691
	500	40	487704	487701	487702	487703
	500	70	487716	487713	487714	487715
	550	40	487728	487725	487726	487727
	600		487740	487737	487738	487739

- výška bočnice 91 mm, minimálna výška v korpuse 209 mm (pri vnútorných 207 mm)

	hĺbka mm (NL)	nosnosť (kg) typ výsuvu	skrutka	INSERTA	vnútorná s relingom	vnútorná so sklom
E Boxcover	270[1]	40	487752	487749	487750	487751
	300[1]		487764	487761	487762	487763
	350[1]		487776	487773	487774	487775
	400[1]		487788	487785	487786	487787
	450[2]		487800	487797	487798	487799
	450[2]	70	487812	487809	487810	487811
	500[2]	40	487824	487821	487822	487823
	500[2]	70	487836	487833	487834	487835
	550[2]	40	487848	487845	487846	487847
	600[2]		487860	487857	487858	487859

- výška bočnice 91 mm, minimálna výška v korpuse 209 mm (pri vnútorných 207 mm)

[1] komplet bez bočného skla
[2] komplet vrátane bočného skla

M vnútorná a čelná zásuvka

K vnútorná a čelná zásuvka

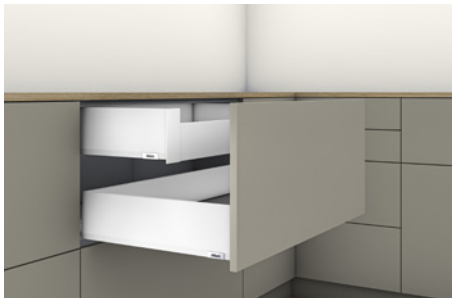

E reling vnútorná - nízke sklenené čelo

E Boxcap vnútorná - vysoké sklenené čelo

E Boxcover vnútorná - plné sklenené čelo

Merivobox

N Merivobox, Indium matná sivá

	hĺbka mm (NL)	nosnosť (kg) typ výsuvu	skrutka	INSERTA
N	450	40	485398	485397
	500		485400	485399

- výška bočnice 68,5 mm, minimálna výška v korpuse 85,5 mm

	hĺbka mm (NL)	nosnosť (kg) typ výsuvu	skrutka	INSERTA	vnútorná
M	270	40	485406	485405	485409
	300		485415	485414	485418
	350		485424	485423	485427
	400		485433	485432	485436
	450		485442	485441	485445
	450	70	485451	485450	485454
	500	40	485460	485459	485463
	500	70	485469	485468	485472
	550	40	485478	485477	485481
	600		485487	485486	485490

- výška bočnice 91 mm, minimálna výška v korpuse 108 mm (pri vnútorných 106, s úchytkou 111 mm)

	hĺbka mm (NL)	nosnosť (kg) typ výsuvu	skrutka	INSERTA	vnútorná
K	300	40	485505	485504	485508
	350		485514	485513	485517
	400		485523	485522	485526
	450		485532	485531	485535
	450	70	485541	485540	485544
	500	40	485550	485549	485553
	500	70	485559	485558	485562
	550	40	485568	485567	485571
	600		485577	485576	485580

- výška bočnice 129 mm, minimálna výška v korpuse 146 mm (pri vnútorných 144 mm)

	hĺbka mm (NL)	nosnosť (kg) typ výsuvu	skrutka	INSERTA	vnútorná s relingom	vnútorná so sklom
E reling	270	40	485586	485585	485589	485673
	300		485595	485594	485598	485676
	350		485604	485603	485607	485679
	400		485613	485612	485616	485682
	450		485622	485621	485625	485685
	450	70	485631	485630	485634	485688
	500	40	485640	485639	485643	485691
	500	70	485649	485648	485652	485694
	550	40	485658	485657	485661	485697
	600		485667	485666	485670	485700

- výška bočnice 91 mm, minimálna výška v korpuse 209 mm (pri vnútorných 207 mm)

N Merivobox, Indium matná sivá

	hĺbka mm (NL)	nosnosť (kg) typ výsuvu	skrutka	INSERTA	vnútorná s relingom	vnútorná so sklom
E Boxcap	270	40	487636	487633	487634	487635
	300		487648	487645	487646	487647
	350		487660	487657	487658	487659
	400		487672	487669	487670	487671
	450		487684	487681	487682	487683
	450	70	487696	487693	487694	487695
	500	40	487708	487705	487706	487707
	500	70	487720	487717	487718	487719
	550	40	487732	487729	487730	487731
	600		487744	487741	487742	487743

- výška bočnice 91 mm, minimálna výška v korpuse 209 mm (pri vnútorných 207 mm)

	hĺbka mm (NL)	nosnosť (kg) typ výsuvu	skrutka	INSERTA	vnútorná s relingom	vnútorná so sklom
E Boxcover	[1] 270	40	487756	487753	487754	487755
	[1] 300		487768	487765	487766	487767
	[1] 350		487780	487777	487778	487779
	[1] 400		487792	487789	487790	487791
	[2] 450		487804	487801	487802	487803
	[2] 450	70	487816	487813	487814	487815
	[2] 500	40	487828	487825	487826	487827
	[2] 500	70	487840	487837	487838	487839
	[2] 550	40	487852	487849	487850	487851
	[2] 600		487864	487861	487862	487863

- výška bočnice 91 mm, minimálna výška v korpuse 209 mm (pri vnútorných 207 mm)

[1] komplet bez bočného skla
[2] komplet vrátane bočného skla

M vnútorná a čelná zásuvka

K vnútorná a čelná zásuvka

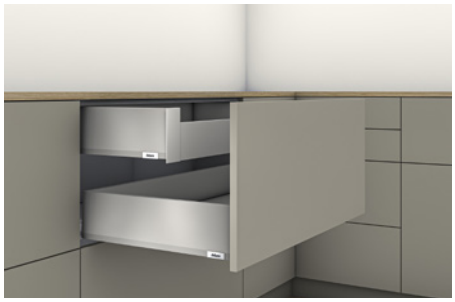

E reling vnútorná - nízke sklenené čelo

E Boxcap vnútorná - vysoké sklenené čelo

E Boxcover vnútorná - plné sklenené čelo

Merivobox

N Merivobox, Orion matná sivá

	hĺbka mm (NL)	nosnosť (kg) typ výsuvu	skrutka	INSERTA
N	450	40	485394	485393
	500		485396	485395

- výška bočnice 68,5 mm, minimálna výška v korpuse 85,5 mm

	hĺbka mm (NL)	nosnosť (kg) typ výsuvu	skrutka	INSERTA	vnútorná
M	270	40	485404	485403	485408
	300		485413	485412	485417
	350		485422	485421	485426
	400		485431	485430	485435
	450		485440	485439	485444
	450	70	485449	485448	485453
	500	40	485458	485457	485462
	500	70	485467	485466	485471
	550	40	485476	485475	485480
	600		485485	485484	485489

- výška bočnice 91 mm, minimálna výška v korpuse 108 mm (pri vnútorných 106, s úchytkou 111 mm)

	hĺbka mm (NL)	nosnosť (kg) typ výsuvu	skrutka	INSERTA	vnútorná
K	300	40	485503	485502	485507
	350		485512	485511	485516
	400		485521	485520	485525
	450		485530	485529	485534
	450	70	485539	485538	485543
	500	40	485548	485547	485552
	500	70	485557	485556	485561
	550	40	485566	485565	485570
	600		485575	485574	485579

- výška bočnice 129 mm, minimálna výška v korpuse 146 mm (pri vnútorných 144 mm)

	hĺbka mm (NL)	nosnosť (kg) typ výsuvu	skrutka	INSERTA	vnútorná s relingom	vnútorná so sklom
E reling	270	40	485584	485583	485588	485672
	300		485593	485592	485597	485675
	350		485602	485601	485606	485678
	400		485611	485610	485615	485681
	450		485620	485619	485624	485684
	450	70	485629	485628	485633	485687
	500	40	485638	485637	485642	485690
	500	70	485647	485646	485651	485693
	550	40	485656	485655	485660	485696
	600		485665	485664	485669	485699

- výška bočnice 91 mm, minimálna výška v korpuse 209 mm (pri vnútorných 207 mm)

N Merivobox, Orion matná sivá

	hĺbka mm (NL)	nosnosť (kg) typ výsuvu	skrutka	INSERTA	vnútorná s relingom	vnútorná so sklom
E Boxcap	270	40	487640	487637	487638	487639
	300		487652	487649	487650	487651
	350		487664	487661	487662	487663
	400		487676	487673	487674	487675
	450		487688	487685	487686	487687
	450	70	487700	487697	487698	487699
	500	40	487712	487709	487710	487711
	500	70	487724	487721	487722	487723
	550	40	487736	487733	487734	487735
	600		487748	487745	487746	487747

- výška bočnice 91 mm, minimálna výška v korpuse 209 mm (pri vnútorných 207 mm)

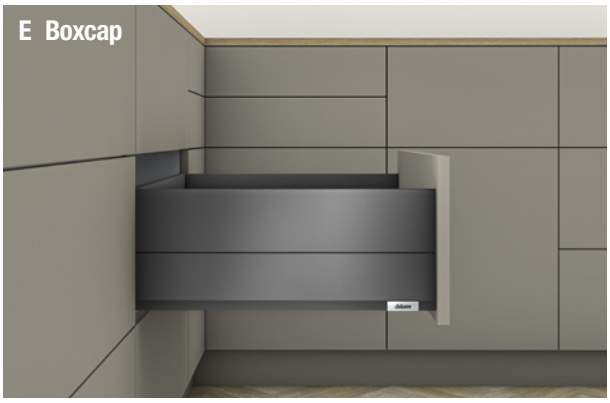

	hĺbka mm (NL)	nosnosť (kg) typ výsuvu	skrutka	INSERTA	vnútorná s relingom	vnútorná so sklom
E Boxcover	270 [1]	40	487760	487757	487758	487759
	300 [1]		487772	487769	487770	487771
	350 [1]		487784	487781	487782	487783
	400 [1]		487796	487793	487794	487795
	450 [2]		487808	487805	487806	487807
	450 [2]	70	487820	487817	487818	487819
	500 [2]	40	487832	487829	487830	487831
	500 [2]	70	487844	487841	487842	487843
	550 [2]	40	487856	487853	487854	487855
	600 [2]		487868	487865	487866	487867

- výška bočnice 91 mm, minimálna výška v korpuse 209 mm (pri vnútorných 207 mm)

[1] komplet bez bočného skla
[2] komplet vrátane bočného skla

M vnútorná a čelná zásuvka

K vnútorná a čelná zásuvka

E reling vnútorná - nízke sklenené čelo

E Boxcap vnútorná - vysoké sklenené čelo

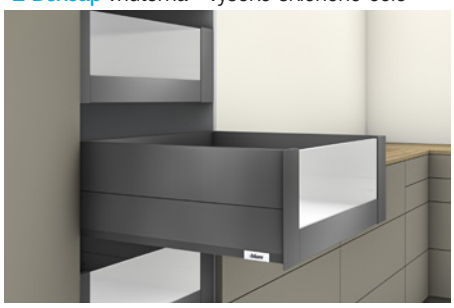

E Boxcover vnútorná - plné sklenené čelo

Merivobox

Výsuvy

	dĺžka NL (mm)	450.***1B 40 kg	453.***1B 70 kg
1	270	481613	×
	300	481614	×
	350	481615	×
	400	481616	×
	450	481617	481621
	500	481618	481622
	550	481619	481623
	600	481620	481624

Bočnice

	dĺžka NL (mm)	N (68,5 mm) 470N***2S SW-M	N (68,5 mm) 470N***2S OG-M	N (68,5 mm) 470N***2S IG-M	M (91 mm) 470M***2S SW-M	M (91 mm) 470M***2S OG-M	M (91 mm) 470M***2S IG-M
2	270	×	×	×	481552	481551	481550
	300	×	×	×	481555	481554	481553
	350	×	×	×	481558	481557	481556
	400	481540	481539	481538	481561	481560	481559
	450	481543	481542	481541	481570	481567	481564
	500	481546	481545	481544	481579	481576	481573
	550	481549	481548	481547	481582	481581	481580
	600	×	×	×	481585	481584	481583

Čelný príchyt

	montáž	kód	kód Blum
4	skrutka	481701	ZF4.1002
	INSERTA	481702	ZF4.10I2
	EXPANDO T	481703	ZF4.10T2

Držiaky chrbta

	výška	SW-M	OG-M	IG-M	kód Blum
3	N	481630	481629	481628	ZB4N000S
	M	481633	481632	481631	ZB4M000S
	K	481636	481635	481634	ZB4K000S
	E	481639	481638	481637	ZB4F000S

Čelné uchytenie hore (pre reling, Boxcover, Boxcap)

	montáž	kód	kód Blum
5	skrutka	481704	ZF4.5002
	INSERTA	481705	ZF4.50I2
	EXPANDO T	481706	ZF4.50T2

Reling

	dĺžka NL (mm)	SW-M	OG-M	IG-M	kód Blum
6	270	481648	481647	481646	ZR4.270RS.E
	300	481651	481650	481649	ZR4.300RS.E
	350	481654	481653	481652	ZR4.350RS.E
	400	481657	481656	481655	ZR4.400RS.E
	450	481660	481659	481658	ZR4.450RS.E
	500	481663	481662	481661	ZR4.500RS.E
	550	481666	481665	481664	ZR4.550RS.E
	600	481669	481668	481667	ZR4.600RS.E

Boxcover

	SW-M	OG-M	IG-M	kód Blum
7	481696	481695	481694	ZL4M00808

Bočné sklo

	montáž	kód	kód Blum
8	450	481697	ZE4M360G
	500	481698	ZE4M410G
	550	481699	ZE4M460G
	600	481700	ZE4M510G

Boxcap

	dĺžka NL (mm)	SW-M	OG-M	IG-M	kód Blum
9	270	481672	481671	481670	ZL4.270S.E
	300	481675	481674	481673	ZL4.300S.E
	350	481678	481677	481676	ZL4.350S.E
	400	481681	481680	481679	ZL4.400S.E
	450	481684	481683	481682	ZL4.450S.E
	500	481687	481686	481685	ZL4.500S.E
	550	481690	481689	481688	ZL4.550S.E
	600	481693	481692	481691	ZL4.600S.E

		K (129 mm)		
		470K***2S		
		SW-M	OG-M	IG-M
		×	×	×
		481588	481587	481586
		481591	481590	481589
	2	481594	481593	481592
		481597	481596	481595
		481600	481599	481598
		481603	481602	481601
		481606	481605	481604

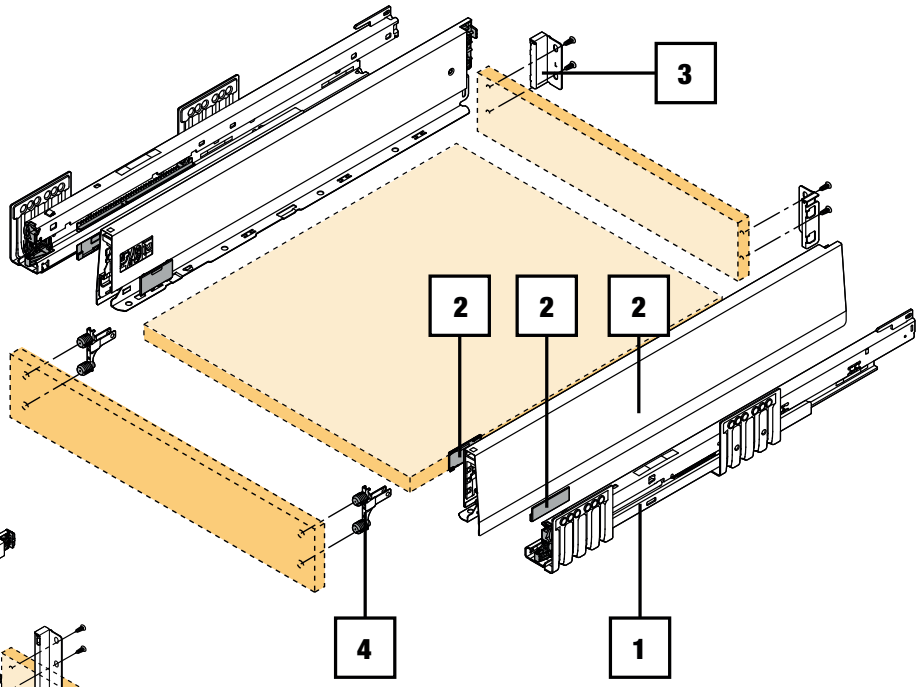

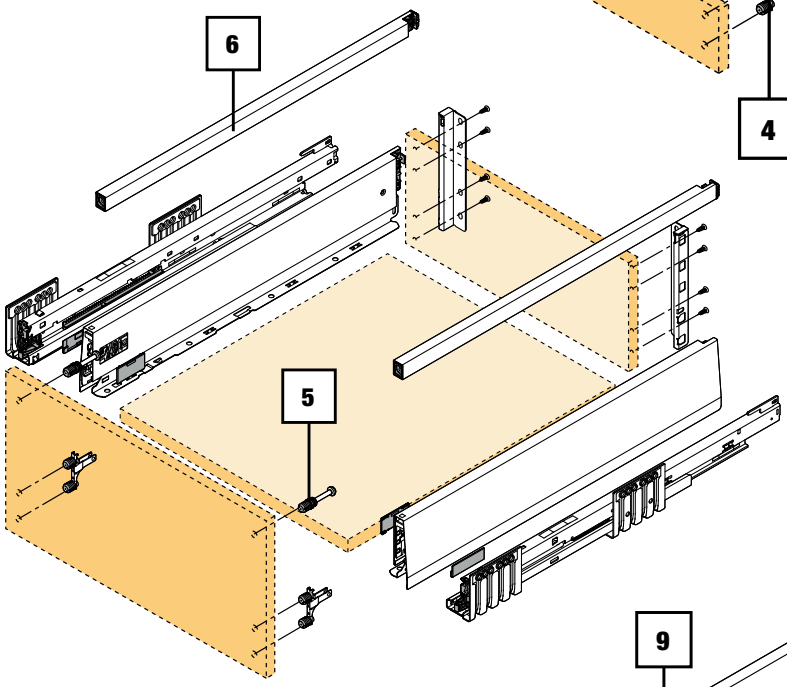

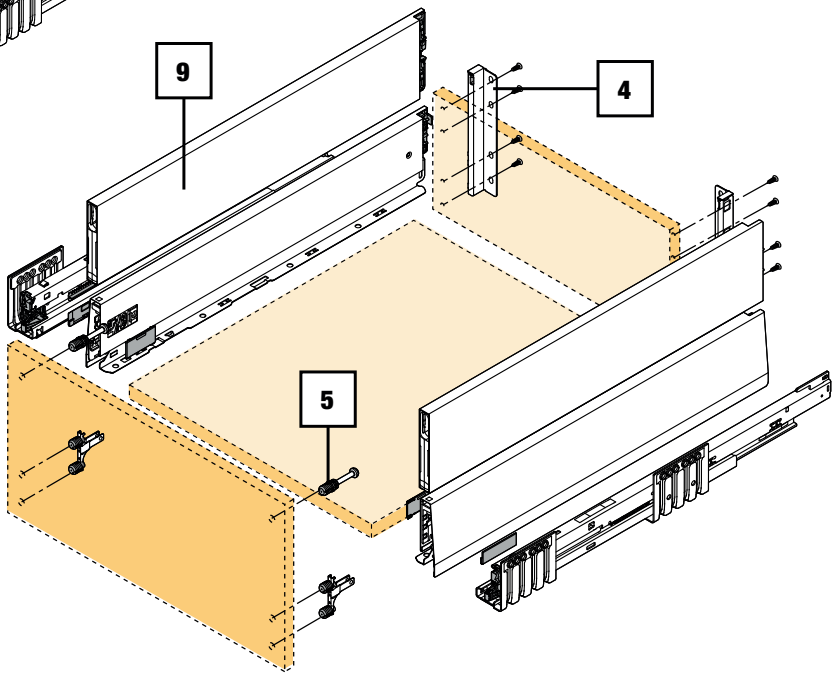

Merivobox

Čelné kovanie pre vnútornú zásuvku

	popis	SW-M	OG-M	IG-M
10	M	ZI4.0MS1		
		481709	481708	481707
	K	ZI4.1KS1		
		481712	481711	481710
11	E čelné sklo	ZI4.4ES1		
		481718	481717	481713
12	E čelný reling	ZI4.2ES1		
		481715	481714	481716

Predné diely pre vnútornú zásuvku

	popis	SW-M	OG-M	IG-M
13	plech M + K	ZV4.1042M		
		481721	481720	481719
	plech E pre reling	ZV4.1042M		
		481721	481720	481719
14	plech E pre sklo	ZV4.1042NN		
		481724	481723	481722
15	reling pre E	ZR4.1059U		
		481731	481730	481729

Čelné sklo pre vnútorné E

	popis	600	1200
16	vysoké	ZE4H458G	ZE4H1058G
		481726	481728
	nízke	ZE4L458G	ZE4L1058G
		481725	481727

Unášač pre vnútornú zásuvku

SW-M	OG-M	IG-M	kód Blum
227603	227604	481740	ZI7.0M07

Synchronizačný hriadeľ pre TOB zásuvku

kód	kód Blum
282277	T60.1125W

Súprava modulov pre TOB

NL (mm)	hmotnosť (kg) [1]	výsuv (kg)	jednotka	farba	kód	kód Blum
270–300	≤ 10	40	S0	biela	481732	T60H4040
270–300	> 10–20	40	S1	svetlo šedá	481733	T60H4140
350–600	≤ 20	40	L1 [2]	svetlo šedá	481734	T60H4340
350–600	15–40	40	L3 [2]	prachovo šedá	481735	T60H4540
450–600	35–70	70	L5 [3]	čierna	481736	T60H4570

[1] odporúčané hodnoty hmotnosti (celková hmotnosť výsuvu) pre optimálnu funkciu otvárania a zatvárania
[2] kombinovateľné iba s korpusovou lištou pre 40 kg
[3] odporúčanie: kombinujte iba s korpusovou lištou pre 70 kg

Bočnice bez krytiek

	výška	M (91 mm)					
2	dĺžka NL (mm)	470M *** 2S					
		SW-M		OG-M		IG-M	
		L	P	L	P	L	P
	450	481568	481569	481565	481566	481562	481563
	500	485118	485119	485116	485117	481571	481572

Krtyky

	SW-M	OG-M	IG-M	kód Blum
vnútorná	481609	481608	481607	ZA4.5400.BT
vonkajšie bez loga	487887	487889	487888	ABD.1000

Krtyky

	nehrdzavejúca oceľ	kód Blum
vonkajšie bez potlače	486181	ABD.1009

Merivobox

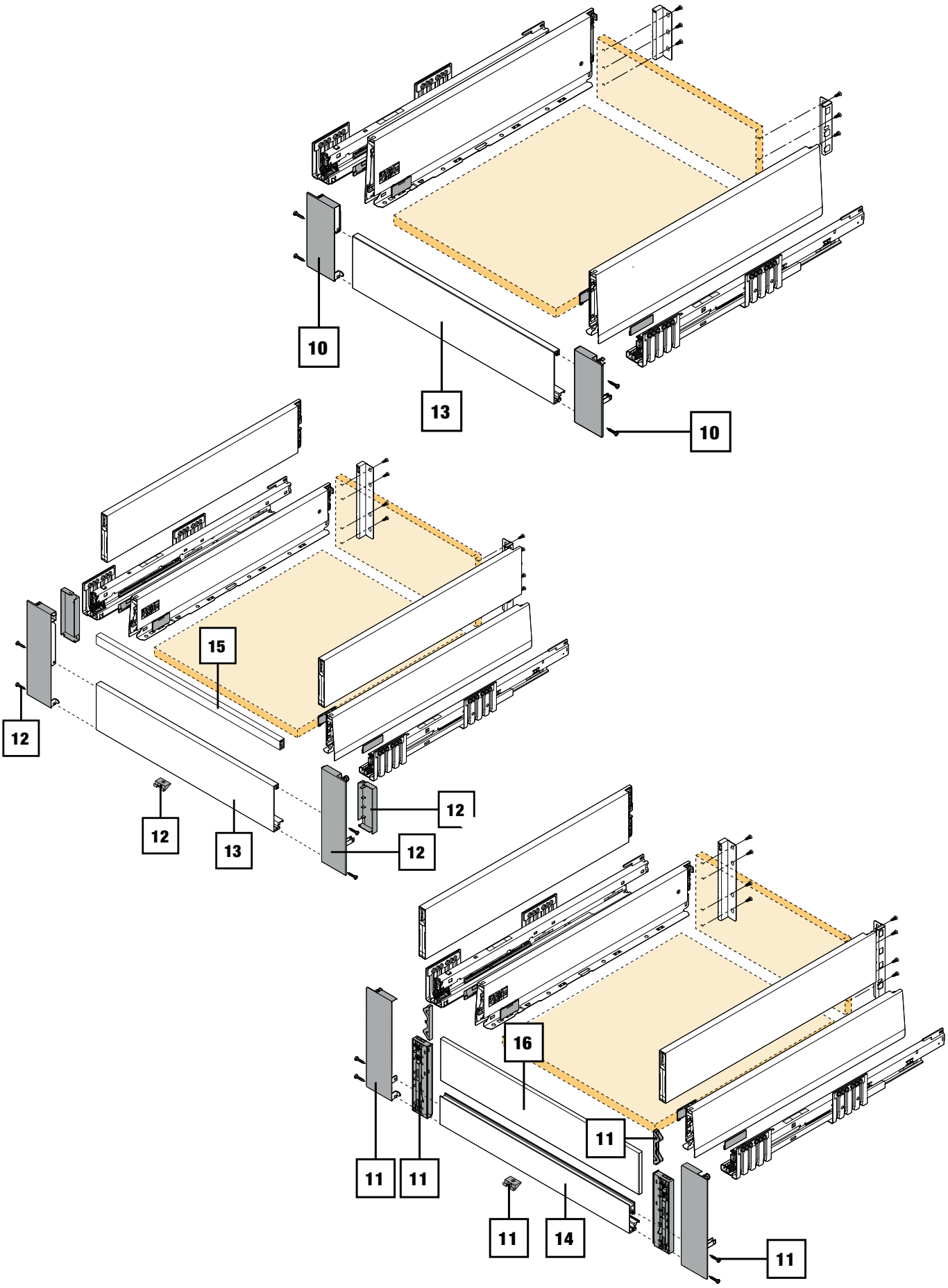

Demos

Všetko pre výrobu nábytku

www.demos-trade.sk www.demos24plus.com