6

6.1

vnútorné vybavenie pre kuchyne a šatníky

Strong	6.5 — 6.10
Potravinová skriňa	6.5
Rohové riešenia	6.6 — 6.8
Spodné koše	6.8
Koše pre 150 mm korpus, bočný výsuvný rám	6.9
Barové konzoly	6.10
Kesseböhmer	6.11 — 6.40
Potravinová skriňa Convoy Lavido	6.11 — 6.12
Potravinová skriňa Dispensa	6.12 — 6.15
Youboxx pre Dispensa, Tandem	6.17 — 6.18
Potravinová skriňa Tandem Side, Tandem II.	6.19 — 6.22
Rohové riešenia	6.23 — 6.27
Koše pre 150 mm	6.28
Dispensa Junior III., Cooking agent	6.29
Bočný rám Comfort	6.30 — 6.32
Dispensa Junior Slim	6.33 — 6.34
Zásuvky vnútorné	6.35
iMove	6.36
TurnMotion II	6.37
TopFlex, Linero MosaiQ	6.38
YouK	6.39 — 6.40
Vibo	6.41 — 6.59
Potravinová skriňa	6.42 — 6.44
Rohové riešenia	6.47 — 6.50
Bočné koše pre vysoký korpus	6.51 — 6.52
Bočné koše pre 150 mm korpus	6.53 — 6.56
Spodné koše	6.57 — 6.58
Závesný systém	6.59
Šatníkový program	6.60 — 6.74
Vibo	6.60 — 6.63
Rámy, koše, skrinky na topánky	6.62
Sklopná šatníková tyč	6.63
Strong	6.64 — 6.74
Výsuvné vešiaky na kravaty, opasky a nohavice	6.64
Výsuvné koše, skrinky na topánky, police	6.65 — 6.70
Šatníkové tyče a príslušenstvo	6.71 — 6.74
Hettich	6.75 — 6.80
Výklopné šatníkové tyče	6.75
Šatníkové tyče, výsuvné vešiaky	6.79 — 6.80
Rohové riešenia	

Potravinové skrine

Strong 6.5

Kesseböhmer 6.11 – 6.22

Vibo 6.42 – 6.44

Rohové riešenia

Strong 6.6 – 6.8

Kesseböhmer 6.23 – 6.27

Vibo 6.45 – 6.50

Koše s bočným vedením (pre korpus 150 – 300 mm)

Strong 6.9

Kesseböhmer 6.28

Vibo 6.51 – 6.56

Koše so spodným vedením (pre korpus 300 – 600 mm)

Strong 6.8

Kesseböhmer 6.29 – 6.34

Vibo 6.57 – 6.58

Závesný program a ostatné vybavenie

potravinová skriňa

Potravinová skriňa, koše chróm

kód	šírka korpusu (mm)	šírka (mm)	vnútorná výška vrátane výsuvu (mm)	počet košov
398654	200	150	1220–1520	4
398655			1520–1850	5
398656			1920–2250	6
398657	300	240	1220–1520	4
398658			1520–1850	5
398659			1920–2250	6
398660	400	345	1220–1520	4
398661			1520–1850	5
398662			1920–2250	6
398663	450	395	1220–1520	4
398665			1520–1850	5
398666			1920–2250	6

- súprava vrátane košov a držiakov čela
- výsuv s tlmením nosnosť 80 kg
- počet košov v súprave pozri tabuľka
- min. hĺbka 540 mm

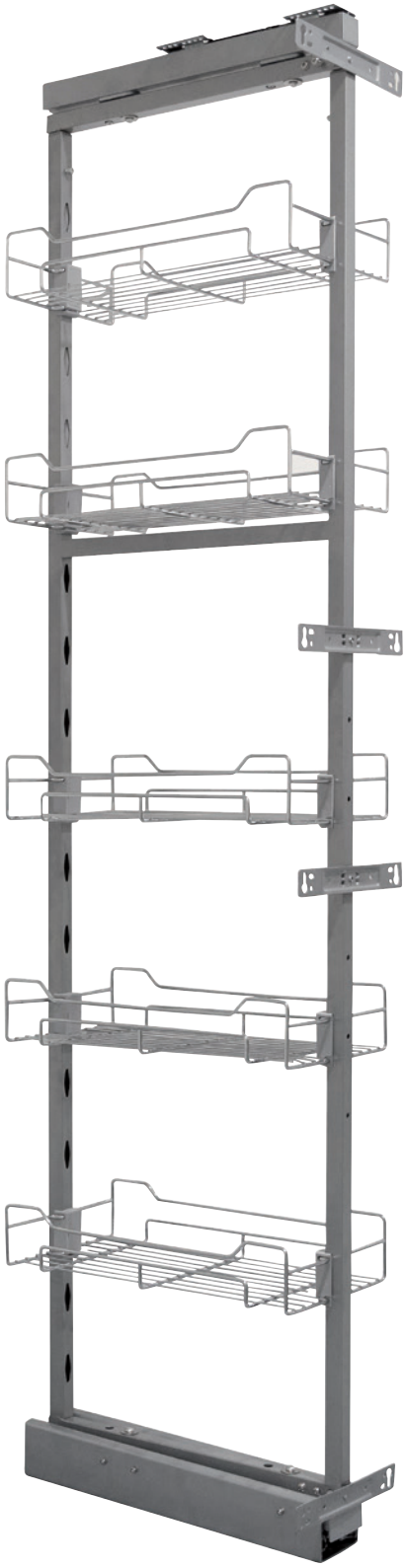

Potravinová skriňa, koše tmavosivé

kód	šírka korpusu (mm)	šírka (mm)	vnútorná výška vrátane výsuvu (mm)	počet košov
407299	200	150	1220–1520	4
407300			1520–1850	5
407301			1920–2250	6
401645	300	240	1220–1520	4
401646			1520–1850	5
401647			1920–2250	6
401648	400	345	1220–1520	4
401649			1520–1850	5
401650			1920–2250	6
401651	450	395	1220–1520	4
401652			1520–1850	5
401653			1920–2250	6

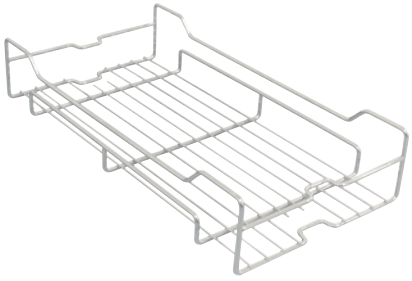

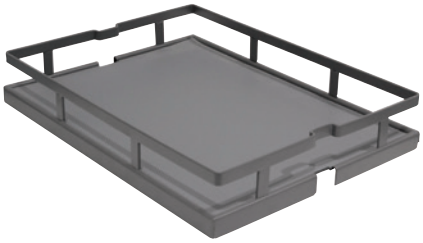

Mechanizmus s košmi

kód	min. šírka korpusu (mm)	min. hĺbka (mm)	popis
398677	900	520	pravoľavé

- uzatváranie s tlmením
- minimálna šírka dverí 400 mm

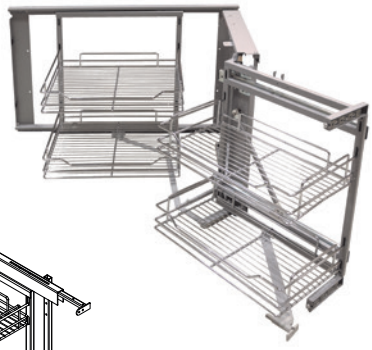

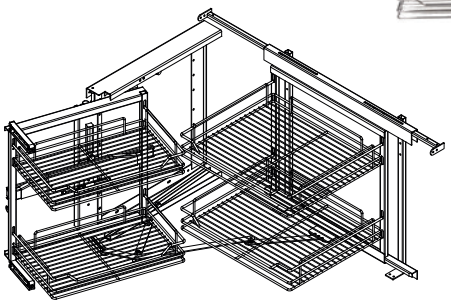

nosnosť 4 × 5 (kg)

Mechanizmus s košmi

s možnosťou vysunutia vonkajšej aj vnútornej časti

kód	min. šírka korpusu (mm)	min. hĺbka (mm)	výška (mm)
335233	900	540	610

- pravoľavý
- riešenie umožňuje vysunutie oboch polovíc mechanizmu
- mechanizmus sa otvára nezávisle od dvierok
- minimálna šírka dverí 450 mm
- blokácia otvorenej pozície pri vysunutí do strany (proti nárazu do korpusu)

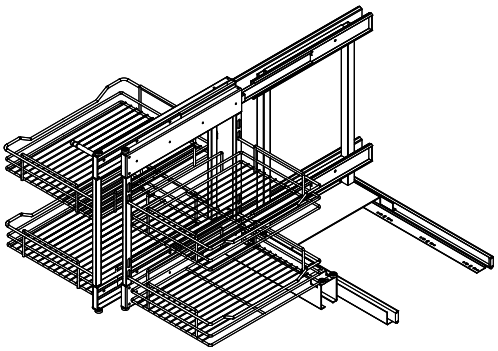

Karusely

1/2 kruh bez montážnej tyče

kód	farba	pre korpus (mm)	priemer (mm)	výška (mm)
229371	chróm	800–900	728	73

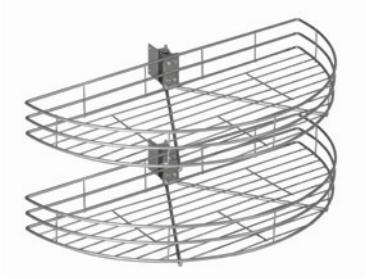

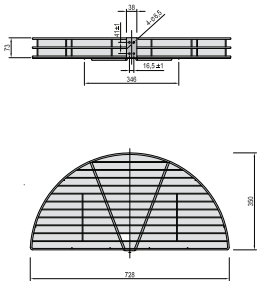

1/2 kruh s montážnou tyčou

kód	farba	pre korpus (mm)	priemer (mm)	výška (mm)
229372	chróm	800–900	739	600–900

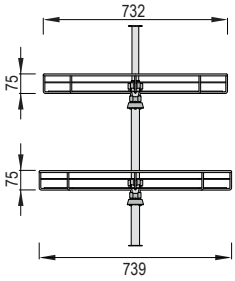

3/4 kruh s montážnou tyčou

kód	farba	pre korpus (mm)	priemer koša 1 (mm)	priemer koša 2 (mm)	výška (mm)
229373	chróm	800–900	710	650	600–900
349433		900–1000	810	750	

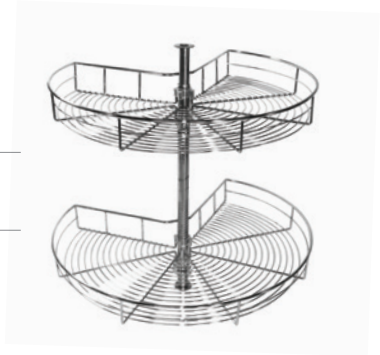

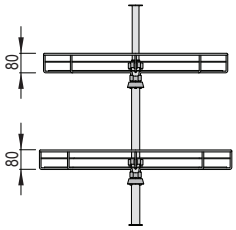

4/4 kruh s montážnou tyčou

kód	farba	pre korpus (mm)	priemer (mm)	výška (mm)
229374	chróm	750–900	700	600–900

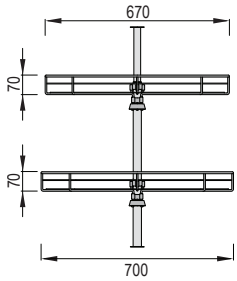

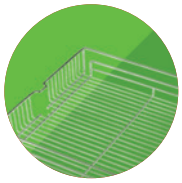

N Rohové police

kód	popis	šírka korpusu (mm)	výška korpusu (mm)	hĺbka (mm)	dvierka (mm)	farba dna
398679	ľavá	900	680	535	426	biela
398678	pravá					
406131	ľavá					sivá
406132	pravá					

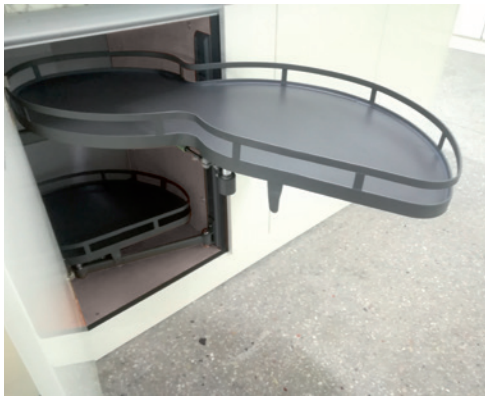

Pravý variant

Spodný dvojkôš

pre korpus (mm)	šírka (mm)	hĺbka (mm)	výška (mm)	typ výsuvu
300	260	455	490	346602
400	360			346603

koše pre 150 mm korpus, bočný výsuvný rám

Koše pre korpus 150 a 200 mm

Verzia s guľôčkovým výsuvom

kód	popis	pre korpus (mm)	šírka (mm)	hĺbka (mm)	výška (mm)
403253	s tlmením	150	100	452	485
403254	s tlmením	200	150	452	485
402283	push	150	100	452	485
402284	push	200	150	452	485
402285	bez tlmenia	150	100	452	485
402286	bez tlmenia	200	150	452	485

- bočná montáž
- pravoľavý

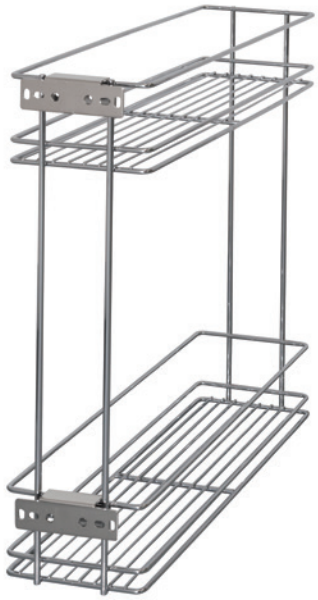

Verzia so skrytým výsuvom s tlmením

kód	verzia	pre korpus (mm)	šírka (mm)	hĺbka (mm)
360140	pravá	150	100	475
360141	ľavá	150	150	475
260142	pravá	200	100	475
360144	ľavá	200	150	475

Bočný rám

kód	pre korpus (mm)	šírka (mm)	hĺbka (mm)	výška (mm)
398685	200	130	470	542
398686	250	180	470	542
398687	300	230	470	542

- bočná montáž
- pravoľavý
- guľôčkový celovýsuv s tlmením
- dodávané s 2 košmi v povrchovej úprave chróm

barové konzoly

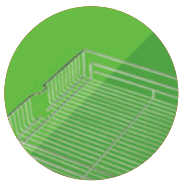

Konzola kolmá nehrdzavejúca oceľ

kód	popis	výška (mm)	ø (mm)	povrch
335301	guľatá	200	40	nehrdzavejúca oceľ
335280	hranatá			nehrdzavejúca oceľ

Konzola šikmá nehrdzavejúca oceľ

kód	popis	výška (mm)	ø (mm)	povrch
335281	guľatá	200	40	nehrdzavejúca oceľ
335279	hranatá			nehrdzavejúca oceľ

Konzola uhlová nehrdzavejúca oceľ

kód	popis	výška (mm)	ø (mm)	povrch
335302	guľatá	200	40	nehrdzavejúca oceľ
335304	hranatá			nehrdzavejúca oceľ

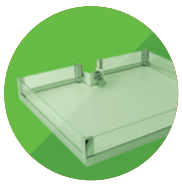

potravinová skriňa Convoy Lavido

KESSEBÖHMER

Convoy Lavido

- výsuvná potravinová skriňa skrytá za klasicky otváracími dverami
- jednoduchá montáž
- jednoduché variabilné nastavenie políc v priestore rámu
- vďaka skleneným bočniciam máte prehľad aj o veciach ležiacich na dne
- pre bezúchytkové, elektricky ovládané otváranie použite eTouch

Rám vrátane čelného stabilizátora

kód	Kesseböhmer	vnútorná svetlosť (mm)	horná medzera (mm)	čistá výška rámu (mm)
179595	002361	1100–1199	285–384	730
179600	002366	1600–1699	285–384	1230
179605	002371	2100–2199	285–384	1730

Výsuv

kód	Kesseböhmer	nosnosť (kg)	hĺbka (mm)
179607	002373	130	470

Kompletná súprava políc

Sklenené bočnice plus úchytka (biele dno)

kód	Kesseböhmer	pre korpus (mm)	šírka (mm)	hĺbka (mm)	množstvo (ks)
179612	280434	500	450	470	4
179613	280438	500	450	470	5
179614	280435	600	550	470	4
179615	280439	600	550	470	5

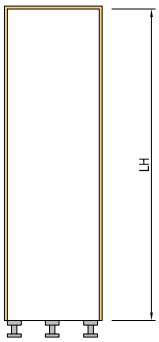

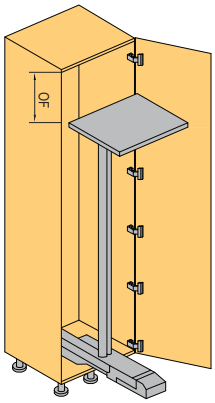

PRÍSLUŠENSTVO

eTouch

kód	Kesseböhmer	popis
229278	002400	mechanizmus pre bezúchytkové otváranie

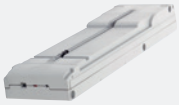

Montážny návod nájdete na portáli Démos24Plus (www.demos-trade.com), je vždy tiež pribalený pri tovare.

potravinová skriňa Convoy Lavido

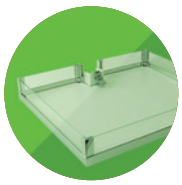

potravinová skriňa Dispensa

KESSEBÖHMER

Dispensa

- pre výšky korpusu 900 – 2200 mm
- výsuv kolieskový s tlmením s nosnosťou 100 kg
- koše Arena s protisklzovým povrchom dna AntiSlip
- koše sa zavesujú na háčiky na ráme
- pre bezúchytkové, elektricky ovládateľné otváranie použite eTouch

Rám

kód	Kesseböhmer	výška (mm)	výška rámu (mm)	farba
374266	054379	900–1300	845–1245	sivá
353265	054381	1200–1600	1145–1545	
166105	054382	1600–2000	1545–1945	
353266	054384	1800–2200	1745–2145	
374267	054379	900–1300	845–1245	antracit
374268	054381	1200–1600	1145–1545	
374269	054382	1600–1800	1545–1945	
374270	054384	1800–2200	1745–2145	

Výsuv s integrovaným tlmením

kód	Kesseböhmer	výška (mm)	hĺbka mm)	nosnosť (kg)	dĺžka vysunutia (mm)	farba
136192	084235	35	500	100	470	sivá
353264	074222	43			370	
402288	084235	35	500	100	470	antracit
402289	074222	43			370	

- 353264 a 402289 iba pre korpus 150 mm , ide o čiastočný výsuv

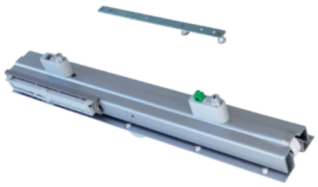

Držiak čela

kód	Kesseböhmer	šírka (mm)	farba
353267	235156	150	sivá
392744	235421	200	
353268	232216	300	
353269	232217	400	
353270	232218	450	
378845	235156	150	antracit
392746	235421	200	
315027	232216	300	
315028	232217	400	
378833	232218	450	

- balenie = 2 ks

potravinová skriňa Dispensa

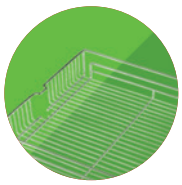

Koše Arena pure antracit (dno antracit)

kód	Kesseböhmer	pre korpus (mm)	šírka (mm)	výška (mm)	hĺbka (mm)	balenie (ks)
395636	236618	150	95	72	470	1
395638	236463	300	245	72	470	1
395639	236466	400	345	72	470	1
395644	246469	450	395	72	470	1

Koše Arena Style (biele dno)

kód	Kesseböhmer	pre korpus (mm)	šírka (mm)	výška (mm)	hĺbka (mm)	balenie (ks)
393237	260179	150	100	94	462	1
393210	260196	200	150	94	462	1
393238	231432	300	250	94	462	1
393239	231433	400	350	94	462	1
393240	260137	450	400	94	462	1

Koše Arena Classic (biele dno)

kód	Kesseböhmer	pre korpus (mm)	šírka (mm)	výška (mm)	hĺbka (mm)	balenie (ks)
395515	260182	150	100	106	462	1
393209	235420	200	150	106	462	1
393241	260146	300	250	106	462	1
393243	260149	400	350	106	462	1
166114	260152	450	400	106	462	1

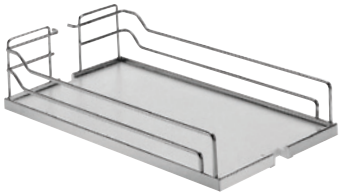

Koše Arena Style (antracit)

kód	Kesseböhmer	pre korpus (mm)	šírka (mm)	výška (mm)	hĺbka (mm)	balenie (ks)
402295	260176	150	100	106	462	1
393211	260193	200	150	106	462	1
379700	260118	300	250	106	462	1
380457	260121	400	350	106	462	1
402298	260124	450	400	106	462	1

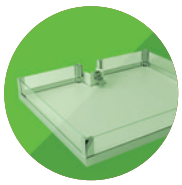

potravinová skriňa Dispensa

KESSEBÖHMER

Koše celodrôtené chróm

kód	Kesseböhmer	pre korpus (mm)	šírka (mm)	výška (mm)	hĺbka (mm)	balenie (ks)
393244	217781	300	250	110	467	1
393245	231573	400	350	110	467	1
344143	235021	450	350	110	467	1

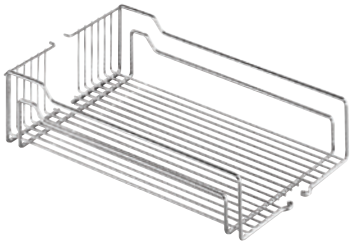

Koše celodrôtené sivé

kód	Kesseböhmer	pre korpus (mm)	šírka (mm)	výška (mm)	hĺbka (mm)	balenie (ks)
393246	217781	300	250	110	467	1
393247	231573	400	350	110	467	1
393248	235021	450	400	110	467	1

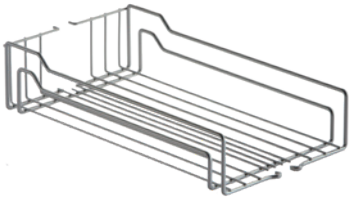

Predĺženie rámu

kód	Kesseböhmer	šírka (mm)	farba
212673	4276	125	sivá
392747	4276		antracit

Stabilizátor dverí

kód	Kesseböhmer	farba
372743	004350	sivá
392753	004350	antracit

Doplnkový tlmič

kód	Kesseböhmer	popis
229279	004243	pre tlmenie pri plnom otvorení

! len v kombinácii s 136192 alebo 402288

Držiak pre delené čelá

kód	Kesseböhmer	farba
383293	000214	sivá
315034	000214	antracit

potravinová skriňa Dispensa

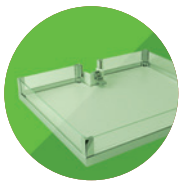

PRÍSLUŠENSTVO

PVC prídavné dno

kód	Kesseböhmer	pre korpus (mm)	šírka (mm)	výška (mm)	hĺbka (mm)
136195	004361	300	238	12	450
136196	004362	400	338	12	450

Držiak na fľaše

kód	Kesseböhmer	pre korpus (mm)
136193	004393	300
136194	004394	400

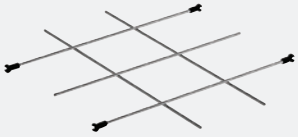

Polička na koreničky pre 12 ks koreničiek

kód	Kesseböhmer	šírka (mm)	výška (mm)	hĺbka (mm)	farba
353281	235227	85	33,5	465	sivá
392757	235227	85	33,5	465	antracit

eTouch

kód	Kesseböhmer	popis
229276	084246	pre bezúchytkové otváranie
392925	002440.7001	bezúchytkové pootvorenie

Youboxx Dispensa, Comfort II

KESSEBÖHMER

N Youboxx Dispensa, Comfort II, Dispensa Junior III, Dispensa Junior Slim

kód	Kesseböhmer	farba [1]	nádoby (litre)
365937	005273	sivá/biela	2× 1, 1× 2, 1, 2× 2, 2× viečko, 1× držiak nožov, 2× reling
377015	005273	antracit/antracit	
405301	005275	sivá/biela	2× 1, 2× 2, 1, 2× viečko, 1× priečne delenie, 2× reling
405300	005275	antracit/antracit	

[1] reling/nádoba

- použiteľné pre šírku korpusu od 300 mm

365937

405301

Youboxx Tandem

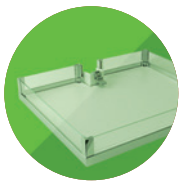

N Youboxx pre Tandem

kód	Kesseböhmer	pre korpus (mm)	farba [1]	nádoby (litre)
402312	261112	450	sivá/biela	2× 1
402314	261112		antracit/antracit	
402319	261121		sivá/biela	2× 2 2× 2
402320	261121		antracit/antracit	
402315	261114	600	sivá/biela	3× 1 3× 1
402316	261114		antracit/antracit	
402317	261120		sivá/biela	1× 2 + 2× 1 1× 2 + 2× 1
402318	261120		antracit/antracit	

[1] reling/nádoba

402312

402319

402315

402317

402318

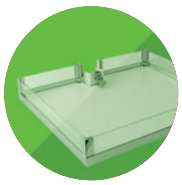

potravinová skriňa Tandem Side

KESSEBÖHMER

Tandem Side

- zo všetkých potravinových skríň ponúka najväčšie množstvo úložného priestoru
- pre minimálnu vnútornú výšku korpusov 600 mm a viac
- pre minimálnu hĺbku korpusu 500 mm a viac
- univerzálny pravoľavý mechanizmus
- výsuv kolieskový s tlmením s nosnosťou 60 kg
- koše Arena s protišmykovým povrchom dna AntiSlip

Tandem Side, Arena Style antracit

Tandem Side, Arena Pure antracit, Youboxx

potravinová skriňa Tandem Side

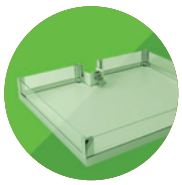

Tandem Side (na dvere)

	Arena Pure antracit/antracit/antracit				Arena Style chróm/biela/sivá				Arena Style antracit/antracit/antracit			
výška šírka (mm)	600	800	1100	1700	600	800	1100	1700	600	800	1100	1700
450	**395670**	**395671**	**395672**	**395673**	**395681**	**395682**	**395683**	**395685**	**395690**	**395691**	**395692**	**395693**
600	**395674**	**395675**	**395677**	**395678**	**395686**	**395687**	**395688**	**395689**	**395694**	**395695**	**395696**	**395697**
počet košov	2	3	4	5	2	3	4	5	2	3	4	5

Samostatný kôš Tandem Side (na dvere)

šírka (mm)	Arena Pure antracit/ antracit/antracit	Arena Style chróm/biela/ sivá	Arena Style antracit/antracit/ antracit
450	**395698**	**395701**	**395703**
600	**395699**	**395702**	**395704**

Farby:
- kôš/dno/rám

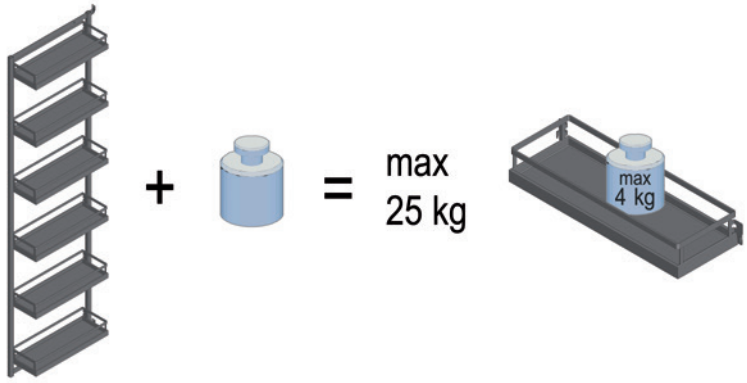

Tandem Side je možné rozšíriť o Youboxx – pozri str. 6.18

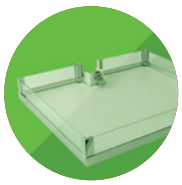

potravinová skriňa Tandem II.

KESSEBÖHMER

Tandem II.

- Nutné kombinovať Tandem vnútorný a Tandem Side.
- Farby sú uvedené v tvare: kôš/dno/rám (napr. chróm / biela/sivá znamená chrómové koše s bielym dnom na sivom ráme).

Tandem II. (vnútorná časť)

	Arena Pure antracit/antracit/antracit			Arena Style chróm/biela/sivá			Arena Style antracit/antracit/antracit		
výška šírka (mm)	800	1100	1700	800	1100	1700	800	1100	1700
450	×	395647	395648	×	395654	395655	×	395661	395662
600	395649	395650	395651	395656	395657	395658	395663	395664	395665
počet košov	3	4	5	3	4	5	3	4	5

Samostatný kôš Tandem II.

šírka (mm)	Arena Pure antracit	Arena Style chróm	Arena Style antracit
450	395652	395659	395666
600	395653	395660	395667

Tandem

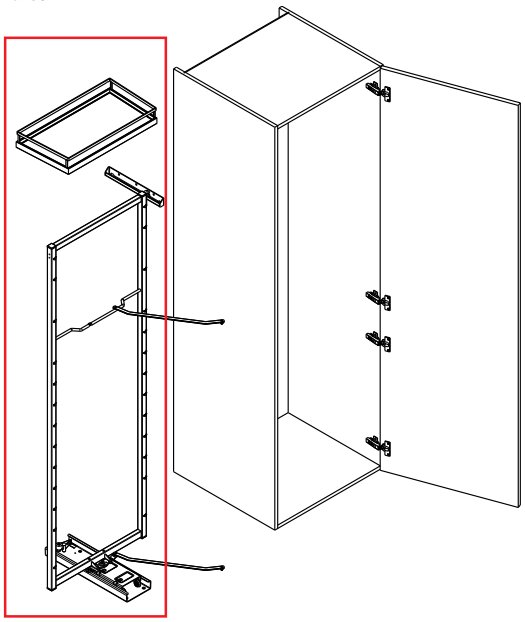

Tandem Side

Tandem Side je možné rozšíriť o Youboxx – pozri str. 6.18

potravinová skriňa Tandem II.

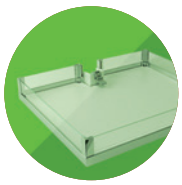

Tandem Side (na dvere)

	Arena Pure antracit/antracit/antracit			Arena Style chróm/biela/sivá			Arena Style antracit/antracit/antracit		
výška šírka (mm)	800	1100	1700	800	1100	1700	800	1100	1700
450	×	395672	395673	×	395683	395685	×	395692	395693
600	395675	395677	395678	395687	395688	395689	395695	395696	395697
počet košov	3	4	5	3	4	5	3	4	5

- Farby: antracit/antracit/antracit znamená, že všetko – ako kôš, tak dno aj rám - sú antracit

Samostatný kôš Tandem Side (na dvere)

šírka (mm)	Arena Pure antracit/antracit/ antracit	Arena Style chróm/biela/ sivá	Arena Style antracit/antracit/ antracit
450	395698	395701	395703
600	395699	395702	395704

- Farby: antracit/antracit/antracit znamená, že všetko – ako kôš, tak dno aj rám - sú antracit

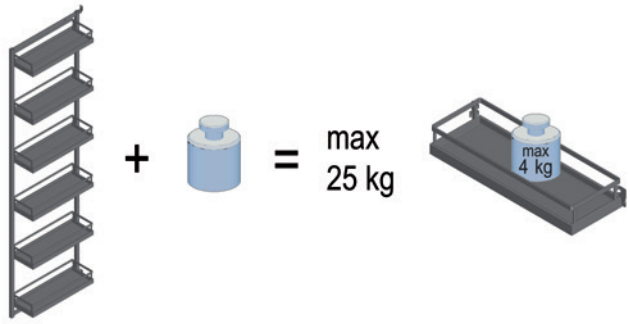

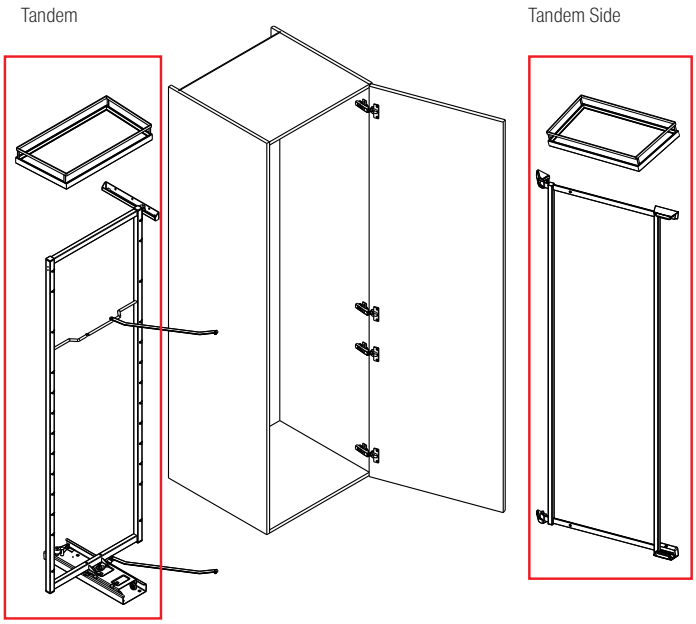

Tandem Side je možné rozšíriť o Youboxx – pozri str. 6.18

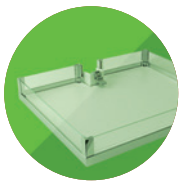

rohové riešenia

KESSEBÖHMER

LeMans II

- pre spodné rohové skrinky s rozmermi 800 – 1200 mm
- nosnosť 25 kg teraz s možnosťou tlmenia pri zatváraní koša Arena s protišmykovým AntiSlip dnom
- montážny návod vrátane papierovej šablóny na predvŕtanie súčasťou balenia

Súprava políc Arena pure antracit (dno antracit)

kód	Kesseböhmer	šírka dvierok (mm)	orientácia
392972	260392	450	pravá
392973	260393	450	ľavá
392974	260394	500	pravá
392975	260395	500	ľavá
392976	260396	600	pravá
392977	260397	600	ľavá

Súprava políc Arena Style (dno antracit)
s nosnými ramenami

kód	Kesseböhmer	šírka dvierok (mm)	orientácia
315009	234621	450	pravá
315010	234622	450	ľavá
315011	234623	500	pravá
315012	234624	500	ľavá
314975	324625	600	pravá
315013	324626	600	ľavá

Súprava políc Arena Style (biele dno)
s nosnými ramenami

kód	Kesseböhmer	šírka dvierok (mm)	orientácia
135917	233045	450	pravá
135918	233046	450	ľavá
135919	233047	500	pravá
135920	233048	500	ľavá
135921	233049	600	pravá
135922	233050	600	ľavá

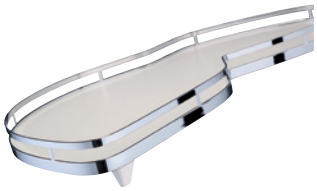

rohové riešenia

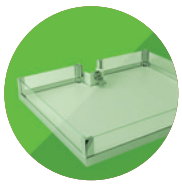

Súprava políc Arena Classic (biele dno)

kód	Kesseböhmer	šírka dvierok (mm)	orientácia
198575	235010	400	pravá
198576	235011	400	ľavá
135871	235012	450	pravá
135872	235013	450	ľavá
135873	235014	500	pravá
135874	235015	500	ľavá
135875	235016	600	pravá
135876	235017	600	ľavá

Súprava políc Arena Classic (sivé)

kód	Kesseböhmer	šírka dvierok (mm)	orientácia
367970	47918	400	pravá
367971	47919	400	ľavá
178466	47920	450	pravá
178467	47921	450	ľavá
178468	47923	500	pravá
178469	47923	500	ľavá
178470	47924	600	pravá
178471	47925	600	ľavá

Rozmery korpusov LeMans II

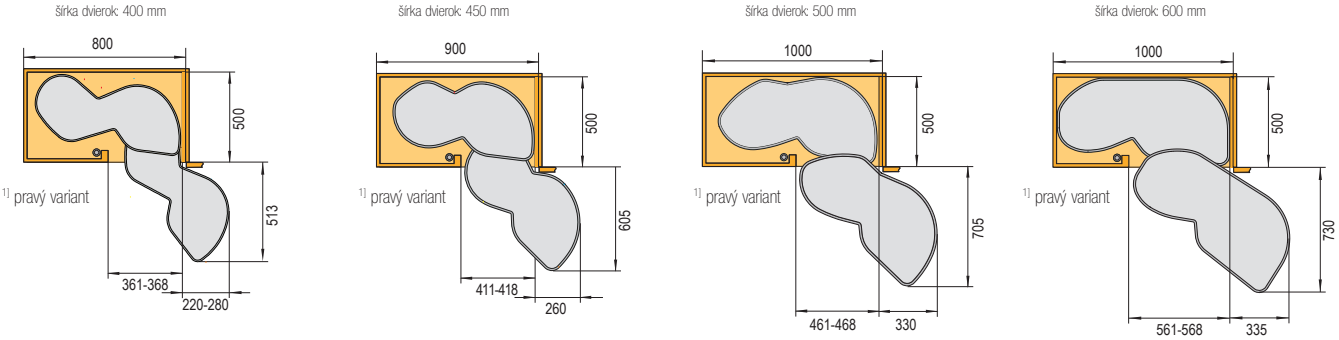

Bočné upevnenie + tyč

kód	Kesseböhmer	výška (mm)	farba
160132	007944	600–750	biela
315036	007944	600–750	antracit
161012	007944	600–750	sivá
390129	007945	720–900	biela
393197	007945	720–900	antracit
393199	007943	1265	biela
393200	097943	1265	antracit

PRÍSLUŠENSTVO

Tlmenie LeMans II

súprava 2 ks

kód	Kesseböhmer	špecifikácia	farba
318463	234641	pravý	biela
318464	234642	ľavý	
315039	234641	pravý	antracit
315037	234642	ľavý	
318465	234641	pravý	sivá
318466	234642	ľavý	

Prevozná poistka

188755	prevozná poistka

- zabráni nechcenému otvoreniu pri prepra-ve už nakovaného mechanizmu

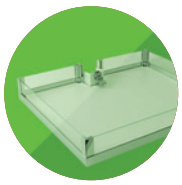

rohové riešenia

KESSEBÖHMER

Magic Corner

- komfortné riešenie pre spodnú rohovú skrinku
- pri zatvorení s dotlmením
- dvierka sa nasadzujú pomocou klipového mechanizmu a nastavením v 3 smeroch
- koše Arena s protišmykovým bielym AntiSlip dnom
- pre korpus šírky 900 – 1000 mm
- nosnosť košov:
- vonkajší 14 kg
- vnútorný 18 kg

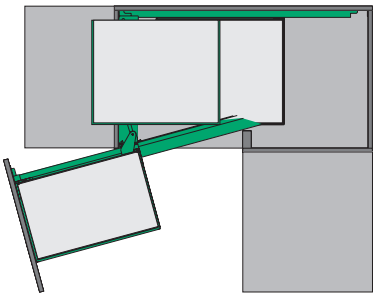

ľavý variant

Magic Corner pre roh 900 – 1000 mm

kód	Kesseböhmer	špecifikácia	šírka (mm)	výška (mm)	hĺbka (mm)	šírka otvoru
135867	260401	pravý, vysunutie s dvierkami	860–971	525	485	450
135868	260402	ľavý, vysunutie s dvierkami	860–971	525	485	450

Koše Arena Style (biele dno)

kód	Kesseböhmer	popis
135869	260400	súprava košov Arena Style

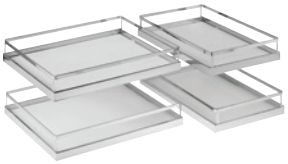

Koše Arena Classic (biele dno)

kód	Kesseböhmer	popis
135916	260403	súprava košov Arena Classic

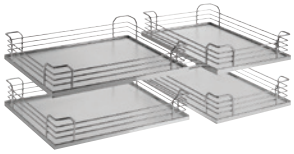

Koše drôtené chróm

kód	Kesseböhmer	popis
135870	006207	súprava košov celodrôtených chróm

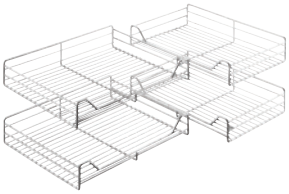

Koše drôtené sivé

kód	Kesseböhmer	popis
178465	006207	súprava košov celodrôtených sivá

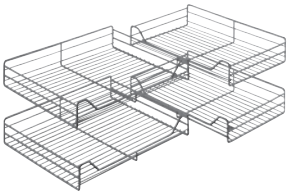

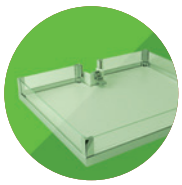

Revo 90°

- 3/4 karusel s dvierkami namontovanými priamo na mechanizmus
- pri otvorení sa dvierka otáčajú spoločne s karuselom
- pri zatvorení dotlmí

- pre spodný rohový korpus s rozmermi 800 – 900 mm
- koše Arena s protišmykovým AntiSlip dnom
- nosnosť mechanizmu 50 kg
- **Pozor! Pre inú konštrukciu korpusu pozri náčrt nižšie**

Mechanizmus Revo 90°

kód	Kesseböhmer	výška (mm)
135888	260500	660 – 860

Police Arena Style (biele dno)

kód	Kesseböhmer	pre korpus (mm)	priemer (mm)
135890	260503	800	710
135891	260506	900	810

- balenie obsahuje 2 police

Police Arena Classic (biele dno)

kód	Kesseböhmer	pre korpus (mm)	priemer (mm)
135923	260554	800	710
135924	260555	900	810

- balenie obsahuje 2 police

Police celodrôtené

kód	Kesseböhmer	pre korpus (mm)	priemer (mm)
135892	260501	800	700
135893	260504	900	800

- balenie obsahuje 2 police

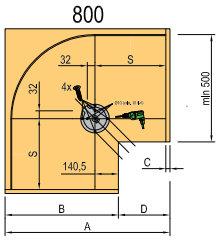

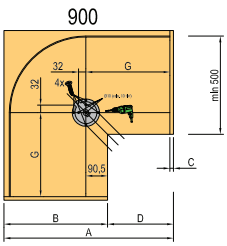

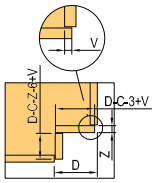

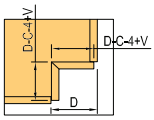

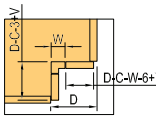

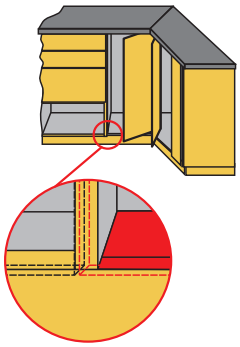

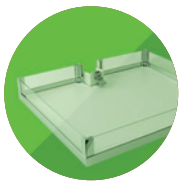

Carousel 270°, 180°

KESSEBÖHMER

Carousel 270°, 180°

- klasický 3/4 a 1/2 karusel
- pre spodné rohové korpusy so šírkou 800 – 900 mm
- koše Arena s protišmykovým dnom AntiSlip
- nosnosť 25 kg na policu

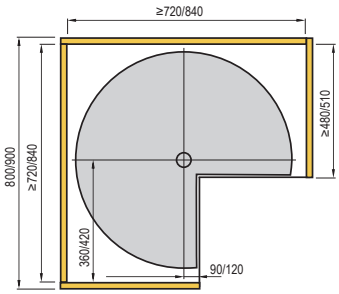

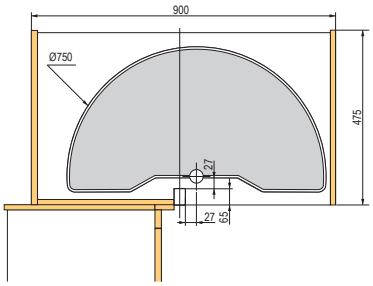

Teleskopická tyč

kód	Kesseböhmer	výška (mm)
353254	250052	655–745

Police Arena Style (biele dno)

kód	Kesseböhmer	pre korpus (mm)	priemer (mm)	hĺbka (mm)
353255	260546	800	720	480
353256	260547	900	800	510
392989	260542	900	800	475

392989 – POZOR – je 1/2 kruh

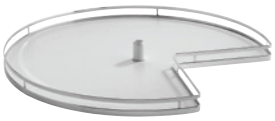

Police Arena Classic (biele dno)

kód	Kesseböhmer	pre korpus (mm)	priemer (mm)	hĺbka (mm)
353257	260548	800	720	480
353258	260549	900	800	510
392990	260543	900	800	475

392990 – POZOR – je 1/2 kruh

Police celodrôtené (chróm)

kód	Kesseböhmer	pre korpus (mm)	priemer (mm)	hĺbka (mm)
392986	260552	800	720	480
392987	260553	900	800	510
392991	260545	900	800	475

392991 – POZOR – je 1/2 kruh

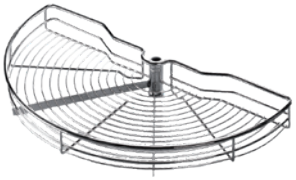

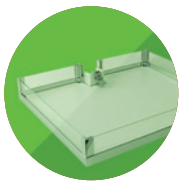

Koše pre korpusy so šírkou 150 mm

- min. vnútorná svetlosť 112 mm
- na bočnom výsuve s tlmením
- nosnosť max. 12 kg

Výsuvný kôš 90°

kód	Kesseböhmer	popis	farba
393202	233461	Arena Style	chróm
135608	233460	Arena Classic	chróm
178472	233460	Arena Classic	sivá
314999	233461	Arena Style	antracit

- variant pravý
- rozmery: šírka 112 mm, výška 540 mm, hĺbka 481 mm
- unikátny systém nastavenia uložený pod policou
- umožňuje ľahké doladenie čela v 3 smeroch

Výsuvný kôš 90° s vešiakom na utierky

kód	Kesseböhmer	popis	farba
393204	233465	Arena Style	chróm
135611	233464	Arena Classic	
315000	233456	Arena Style	antracit

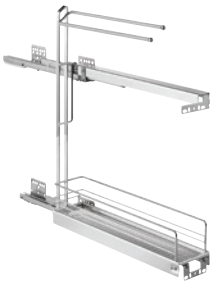

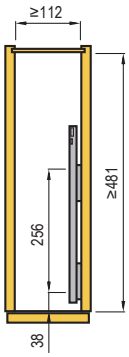

- variant pravý
- rozmery: šírka 112 mm, výška 540 mm, hĺbka 481 mm
- unikátny systém nastavenia uložený pod policou
- umožňuje ľahké doladenie čela v 3 smeroch

Výsuvný kôš 90° s držiakom na plechy

kód	Kesseböhmer	popis	farba
380500	233469	Arena Style	antracit

- rozmery: šírka 112 mm, výška 540 mm, hĺbka 481 mm

Priečne delenie na kôš 90°

kód	Kesseböhmer	popis	farba
402382	260601	Arena Style	chróm
402383	260601	Arena Style	antracit
402384	260600	Arena Classic	chróm
406667	260600	Arena Classic	sivá

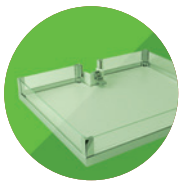

Dispensa Junior III, Cooking agent

KESSEBÖHMER

Dispensa Junior III – rám

kód	Kesseböhmer	popis
245870	005262	rám pre korpus 300 mm
245871	005265	rám pre korpus 400 mm
353263	005268	rám pre korpus 450 mm

- v súprave len rám a celovýsuv s tlmením so spodnou montážou
- príchytky umožňujú nastavenie čela v 3 smeroch

rám sa kombinuje s policami k Dispensa na (str. 6.14)
a s policami pre Comfort (str. 6.30)

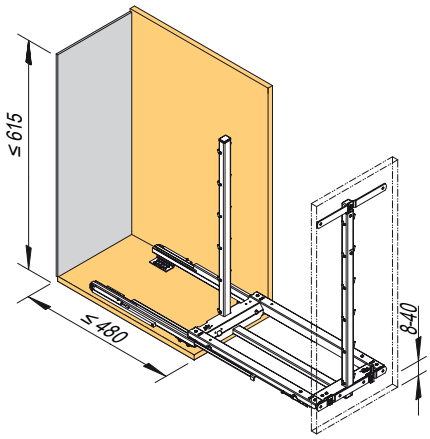

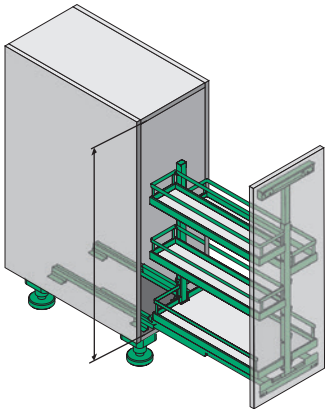

Cooking agent

kód	Kesseböhmer	popis
231353	002523	s držiakmi čela

- originálny výsuvný kôš s možnosťou uloženia najrôznejších predmetov
- spodná montáž
- plast je umývateľný

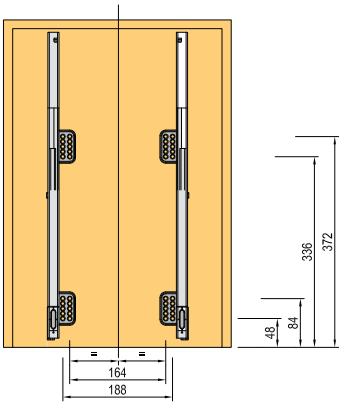

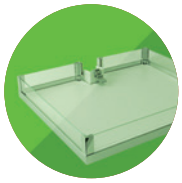

Comfort II bočný rám

- bočný rám na guľôčkových celovýsuvoch s tlmením
- pre korpusy so šírkou 190 – 400 mm a výškou min. 700 mm
- nosnosť 20 kg mechanizmus
- pre skrinky 90° a skosené na 45°
- koše Arena s protišmykovým povrchom AntiSlip

Rám bočný výsuvný vrátane držiakov čela 90°

kód	Kesseböhmer	variant	výška (mm)	hĺbka (mm)
405930	260750	ľavá	662	496
405931	260751	pravá	662	496

Držiak čela 45°

kód	Kesseböhmer	variant
284553	015148	45°

- použitie s rámom 405930, 405931 držiaky vymeniť

Kôš Arena Style 90° (biele dno)

kód	Kesseböhmer	šírka (mm)	výška (mm)	hĺbka (mm)	balenie (ks)
405372	260758	110	75	470	2
405373	260759	110	75	470	3
405374	260760	160	75	470	2
405378	260761	160	75	470	3
405380	260792	210	75	470	2
405381	260793	210	75	470	3
405383	260764	320	75	470	2
405384	260765	320	75	470	3

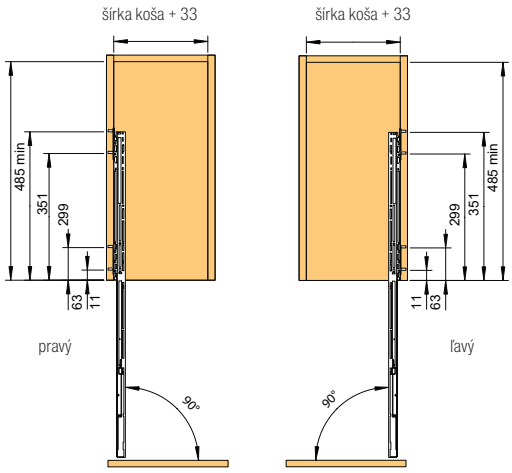

Kôš Arena Classic 90° (biele dno)

kód	Kesseböhmer	šírka (mm)	výška (mm)	hĺbka (mm)	balenie (ks)
405394	260767	110	88	470	2
405395	260768	110	88	470	3
405396	260769	160	88	470	2
405397	260770	160	88	470	3
405398	260796	210	88	470	2
405399	260797	210	88	470	3
405400	260773	295	88	470	2
405401	260774	295	88	470	3

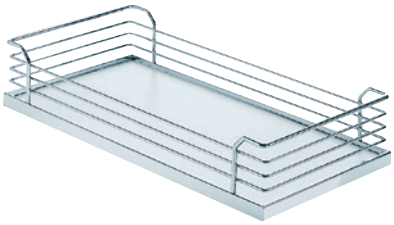

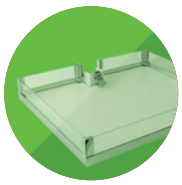

bočný rám Comfort

KESSEBÖHMER

Kôš Arena Classic 90° sivý

kód	Kesseböhmer	šírka (mm)	výška (mm)	hĺbka (mm)	balenie (ks)
178452	260776	110	88	470	2
406907	260777	110	88	470	3
178453	260778	160	88	470	2
406908	260779	160	88	470	3
178454	260810	210	88	470	2
406911	260811	210	88	470	3
178455	260782	295	88	470	2
406914	260783	295	88	470	3

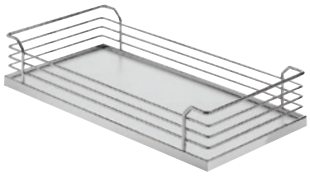

Kôš celodrôtený 90° chróm

kód	Kesseböhmer	šírka (mm)	výška (mm)	hĺbka (mm)	balenie (ks)
405416	235027	110	75	470	2
405417	235028	110	75	470	3
405418	235029	160	75	470	2
405419	235030	160	75	470	3
405420	233399	210	75	470	2
405421	235031	210	75	470	3
405422	235032	320	75	470	2
405424	235033	320	75	470	3

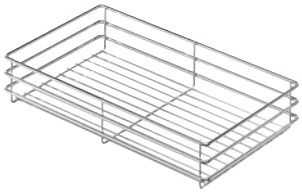

Držiak na víno

kód	Kesseböhmer	šírka (mm)	výška (mm)	hĺbka (mm)
144165	005144	210	108	470

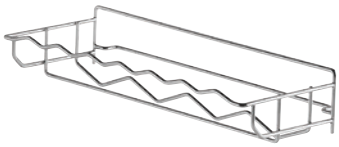

Kôš Arena Style 45°

kód	Kesseböhmer	pre korpus (mm)	variant	šírka (mm)	výška (mm)	hĺbka (mm)
135637	055070	300	ľavá	228	75	470
135638	055071	300	pravá	228	75	470

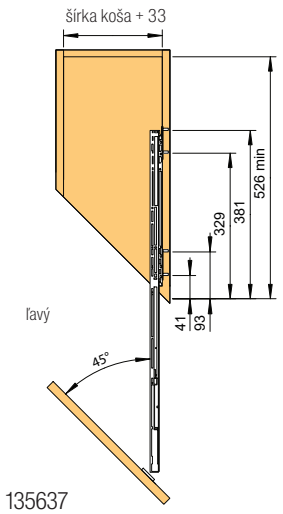

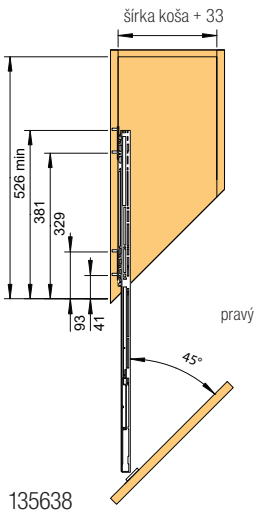

bočný rám Comfort

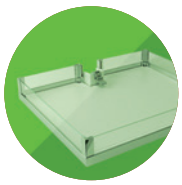

Kôš Arena Classic 45° (biele dno)

kód	Kesseböhmer	pre korpus (mm)	variant	šírka (mm)	výška (mm)	hĺbka (mm)
135914	015070	300	ľavá	228	88	470
135915	015071	300	pravá	228	88	470

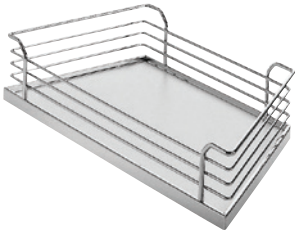

135914

Kôš Arena Classic 45° sivá

kód	Kesseböhmer	pre korpus (mm)	variant	šírka (mm)	výška (mm)	hĺbka (mm)
178456	045070	300	ľavá	228	88	470
178457	045071	300	pravá	228	88	470

Kôš celodrôtený 45° – chróm

kód	Kesseböhmer	pre korpus (mm)	variant	šírka (mm)	výška (mm)	hĺbka (mm)
135639	005070	300	ľavá	228	75	470
135913	005071	300	pravá	228	75	470

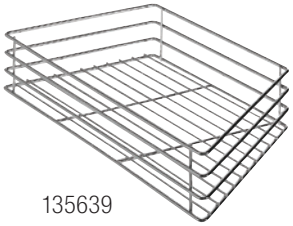

135639

PRÍSLUŠENSTVO

Polička na koreničky

kód	Kesseböhmer	šírka (mm)	výška (mm)	hĺbka (mm)	množstvo koreničiek
301674	015277	133	76	479	18

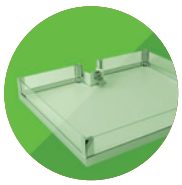

Dispensa Junior Slim

KESSEBÖHMER

Rám

kód	Kesseböhmer	pre korpus (mm)	farba
393207	005450	640–728	sivý
393208	005450	640–728	antracit

možné kombinovať s Youboxx, pozri str. 6.17

Držiak čela pre korpus 150 mm

kód	Kesseböhmer	farba
402953	005454	sivý
402954	005454	antracit

Koše Arena pure antracit (dno antracit)

kód	Kesseböhmer	pre korpus (mm)	šírka (mm)	výška (mm)	hĺbka (mm)	balenie (ks)
395636	236618	150	95	72	470	1
395638	236463	300	245	72	470	1
395639	236466	400	345	72	470	1

Koše Arena Style (biele dno)

kód	Kesseböhmer	pre korpus (mm)	šírka (mm)	výška (mm)	hĺbka (mm)	balenie (ks)
393237	260179	150	100	94	462	1
393210	260196	200	150	94	462	1
393238	231432	300	250	94	462	1
393239	231433	400	350	94	462	1

Koše Arena Classic (biele dno)

kód	Kesseböhmer	pre korpus (mm)	šírka (mm)	výška (mm)	hĺbka (mm)	balenie (ks)
395515	260182	150	100	106	462	1
393209	235420	200	150	106	462	1
393241	260146	300	250	106	462	1
393243	260149	400	350	106	462	1

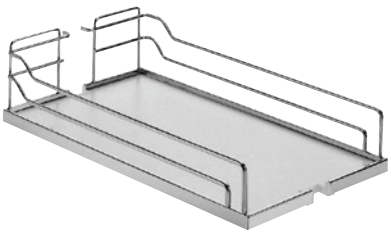

Dispensa Junior Slim

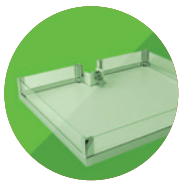

Koše Arena Style (dno antracit)

kód	Kesseböhmer	pre korpus (mm)	šírka (mm)	výška (mm)	hĺbka (mm)	balenie (ks)
402295	260182	150	100	106	462	1
393211	260193	200	150	106	462	1
379700	260146	300	250	106	462	1
380457	260149	400	350	106	462	1

Koše celodrôtené sivé

kód	Kesseböhmer	pre korpus (mm)	šírka (mm)	výška (mm)	hĺbka (mm)	balenie (ks)
393246	217781	300	250	110	467	1
393247	231573	400	350	110	467	1

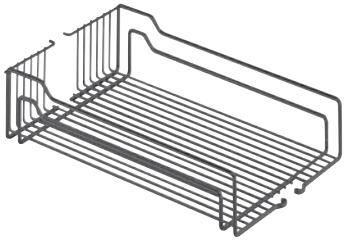

PVC prídavné dno

kód	Kesseböhmer	pre korpus (mm)	šírka (mm)	výška (mm)	hĺbka (mm)
136195	004361	300	238	12	450
136196	004362	400	338	12	450

Zásuvky

Vnútorná zásuvka Arena

- vnútorné zásuvky na skrytých výsuvoch s tlmením Blum pre korpusy od šírky 400 – 600 mm a hĺbky 500 mm
- nosnosť 30 kg
- koše s dištančnou vložkou sú určené pre klasicky otvárané dvierka so závesmi
- koše Arena s protišmykovým AntiSlip povrchom

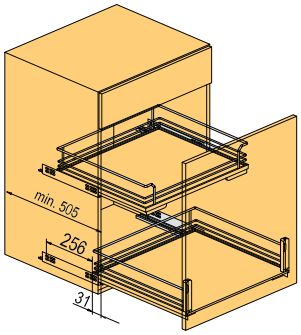

Zásuvka Arena Classic (biele dno)

kód	Kesseböhmer	pre korpus (mm)	šírka (mm)	výška (mm)	hĺbka (mm)
164874	260917	400	353	125	488
164875	260922	450	403	125	488
164877	260938	600	553	125	488
164878[1]	260923	450	377	125	488
164880[1]	260939	600	527	125	488

[1] pre použitie s dištančnou vložkou

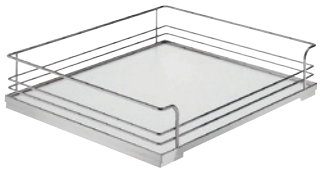

PRÍSLUŠENSTVO

Dištančná vložka

kód	Kesseböhmer	popis
135670	008756	odsadenie 25 mm, chróm

- dáva sa iba na stranu závesu

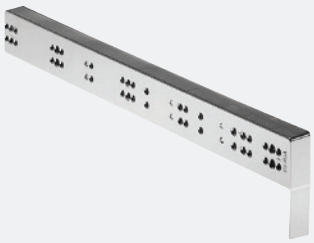

1 polička

kód	Kesseböhmer	šírka (mm)	výška (mm)	hĺbka (mm)
136095	001079	368	79	103

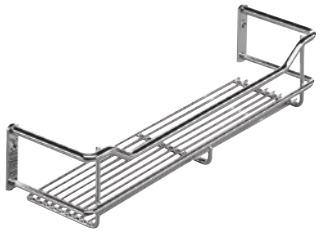

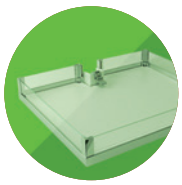

iMove

- sklopný mechanizmus
- nosnosť 8 kg
- spojovací materiál (8× skrutka 4,5 × 50 mm) a vŕtacia šablóna súčasťou balenia

1 polica

kód	Kesseböhmer	farba	pre korpus (mm)	svetlá šírka korpusu (mm)	šírka (mm)	hĺbka (mm)	výška (mm)
315042	021706	antracit	900	862–868	865	267	380
315040	021702	antracit	600	562–568	565	267	380

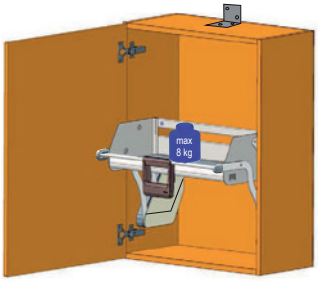

2 police

kód	Kesseböhmer	farba	pre korpus (mm)	svetlá šírka korpusu (mm)	šírka (mm)	hĺbka (mm)	výška (mm)
315041	021712	antracit	600	562–568	565	267	565
278990	021712	sivá	600	562–568	565	267	565

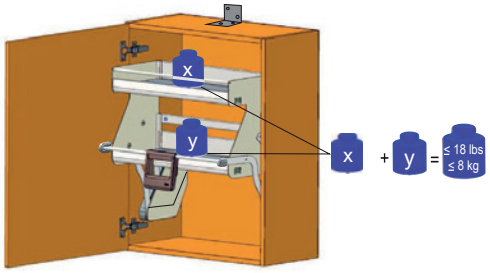

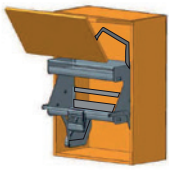

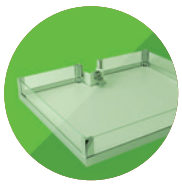

TurnMotion II

KESSEBÖHMER

TurnMotion II

- súprava praktických otočných políc, ktoré zlepšia dostupnosť vecí uložených v horných skrinkách
- otáča sa oboma smermi o 360°
- aretácia políc po 90°
- nosnosť max. 20 kg

1 polica

kód	Kesseböhmer	popis	pre korpus (mm)	šírka (mm)
315044	235253	Arena Style, antracit	600	562–568
359664	235224	Arena Classic, biele dno	600	562–568

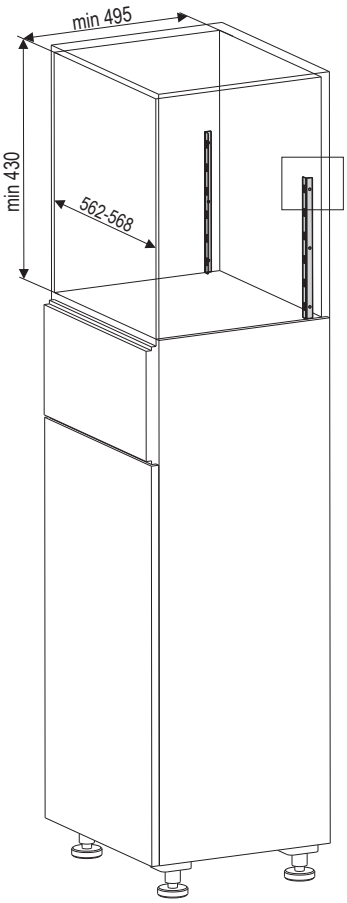

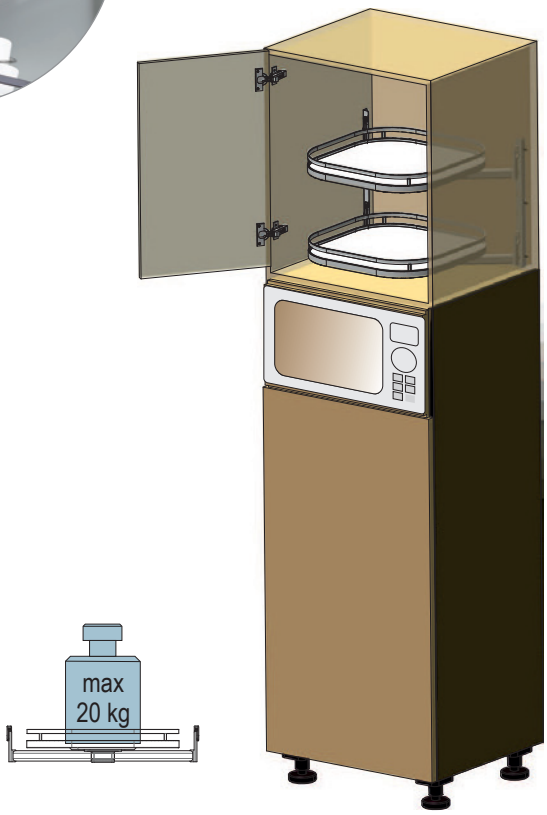

TopFlex, Linero MosaiQ

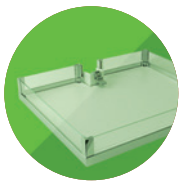

TopFlex

- súprava kovania pre prídavnú pracovnú plochu
- možno otvoriť ako zásuvku a použiť v prípade potreby pracovnej plochy alebo raňajkového stolíka
- hrúbka dosky: 15 – 19 mm
- pre korpus šírky: 450 – 900 mm
- pre hĺbku: min. 500 mm
- dĺžka vysunutia: 810 mm
- nosnosť: 30 kg

kód	Kesseböhmer	popis
353320	005236	sklopné čelo
353321	005238	pevné čelo

pevné čelo

sklopné čelo

Závesný program Linero Mosaiq

- farebné prevedenie: svetlosivá
- umožňuje skladanie profilov za seba do potrebnej dĺžky
- do profilu je možné vložiť LED pásik a systém použiť na osvetlenie pracovnej plochy
- spoje profilov schová plastový kryt

kód	Kesseböhmer	popis
284704	008900.9845	nosný hliníkový profil 600 mm
284705	008901.9845	nosný hliníkový profil 900 mm
284706	008902.9845	nosný hliníkový profil 1200 mm
284707	008914.9843	polička bez ohrádky
284708	008918.9843	polička s ohrádkou
284709	008906.9843	magnetický držiak nožov
284710	008922.9843	malý háčik na lištu
284711	008908.9843	držiak papierových utierok
284712	008910.9003	miska
347012	008623.9843	lišta so 6 háčikmi
393302	008925.9843	horná polica 350 mm
374116	008932	polička dymové sklo

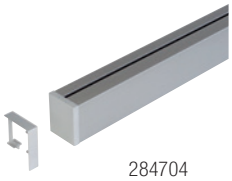

284704
284705
284706

284707

284708

284709

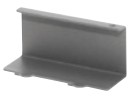

284710

284711

284712

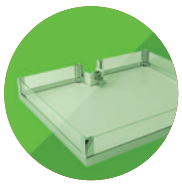

policový systém YouK

KESSEBÖHMER

YouK

- hĺbka rámu 20 alebo 30 cm
- vzdušnosť policového systému
- neobmedzená kombinácia variácií
- trendová čierna farba rámov
- zastúpi skriňu v kuchyni, obývacej izbe alebo kúpeľni či kancelárii
- upevnenie na stenu s možnosťou podpornej nožičky s rektifikáciou
- pevná oceľ (30 × 15 × 1,5 mm)
- nožička s rektifikáciou určená pre rám hĺbky 320 mm

N YouK rámy

kód	Kesseböhmer	výška (mm)	farba
389923	236746	200 × 668	čierna
389924	236748	200 × 905	čierna
389925	236750	320 × 550	čierna
389926	236754	320 × 905	čierna
389927	236758	320 × 1500	čierna
389928	236762	320 × 2210	čierna

Nožička s rektifikáciou

kód	Kesseböhmer	výška (mm)	farba
389929	237023	100	čierna

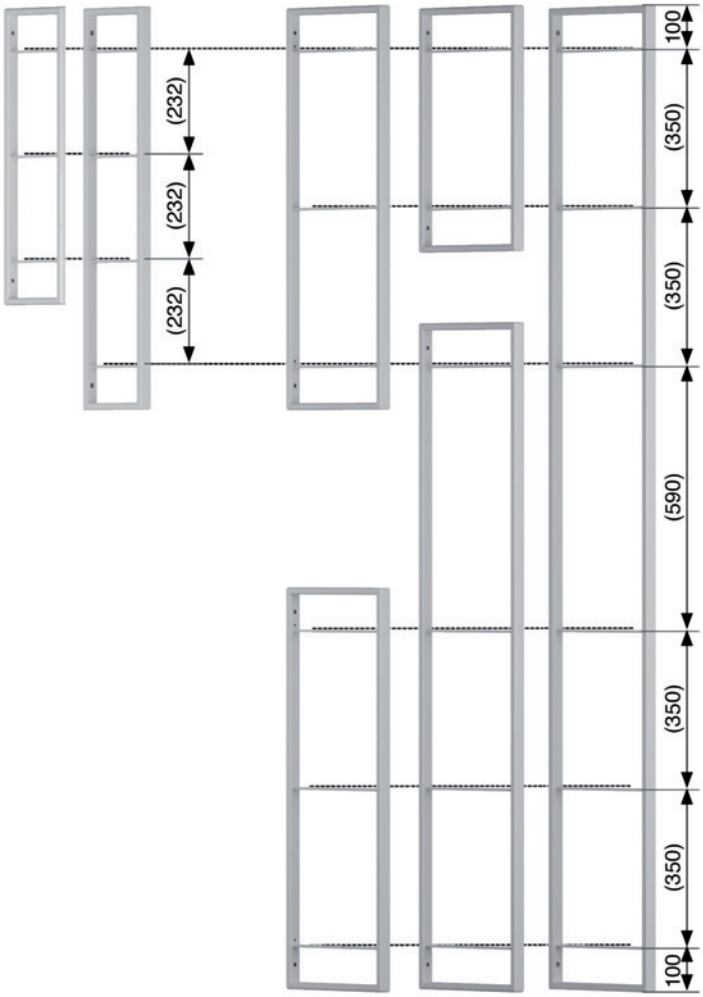

policový systém YouK

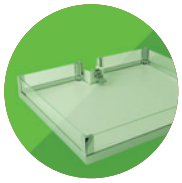

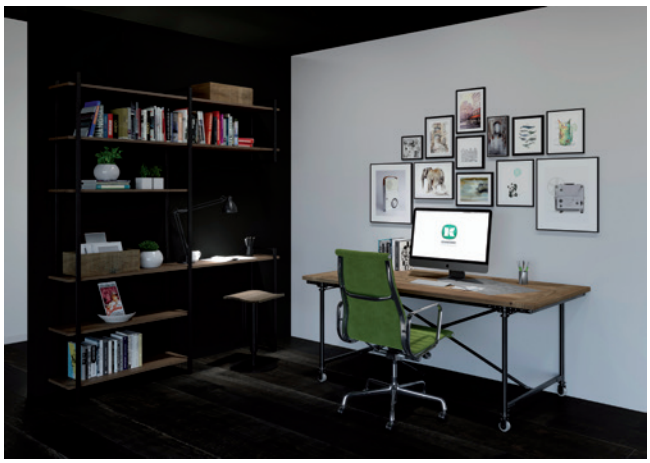

Prehľad produktových radov Vibo

Galaxy

- Rafinovaný dizajn s oválnym drôtom, melamínovým dnom a kvalitným chrómovým drôtom.

Essence

- Harmonický súlad moderného dizajnu a elegantného minimalizmu.

Standard

- Klasický dizajn lineárneho drôtu prezentovaný v najširšom spektre variantov a veľkostí produktov.

Prestige

- Široká škála šatníkového príslušenstva, ktoré spĺňa nároky kladené na moderný nábytok.

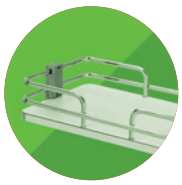

Potravinová skriňa

- všetky výsuvy s tlmením
- možnosť voľby 3 typov výsuvov
- koše a držiaky čela rovnaké pre oba typy rámov

Rám bez výsuvu

kód	výška (mm)
87830	1160–1480
87831	1460–1780
87832	1760–2080

- nutné pridať guľôčkový výsuv 87809 alebo 87833

Rám s výsuvom (120 kg)

výška (mm)	sivý
1160–1480	**170004**
1460–1780	**170005**
1760–2080	**170006**

- kombinácia s kolieskovým výsuvom (horný + dolný), nosnosť 120 kg

Výsuv horný + spodný (120 kg)

kód	nosnosť (mm)	hĺbka (mm)
87809	120	486

- guľôčkové plnovýsuvy (horné + spodné) s tlmením

Výsuv horný + spodný otočný (200 kg)

kód	nosnosť (mm)	hĺbka (mm)
87833	200	500

- plnovýsuvy (horné + spodné) s tlmením a možnosťou otočenia pri plnom otvorení

PRÍSLUŠENSTVO

Predlžovací diel pre zavesenie koša do hornej (teleskopickej) časti rámu

87813	výška 160 mm

- slúži na umiestnenie koša nad štandardné pozície na ráme

potravinová skriňa

Výsuv kolieskový

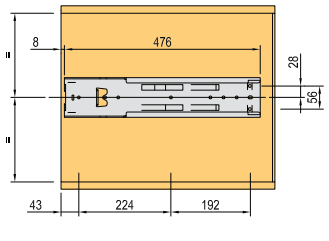

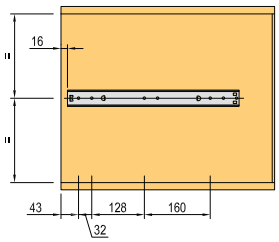

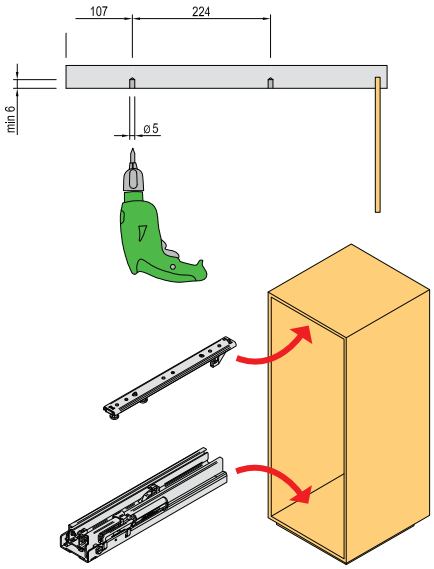

Výsuv guľôčkový

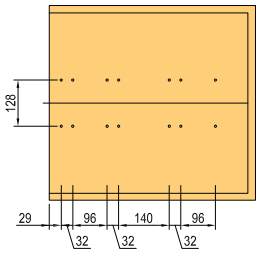

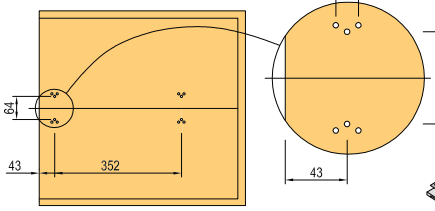

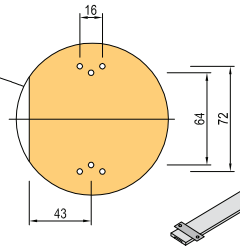

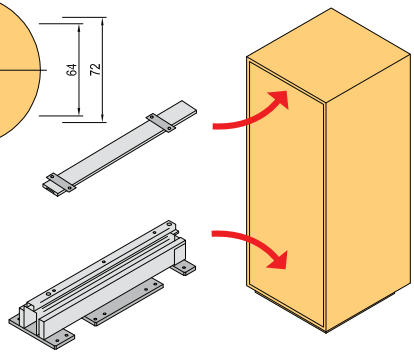

Výsuv kolieskový – otočný

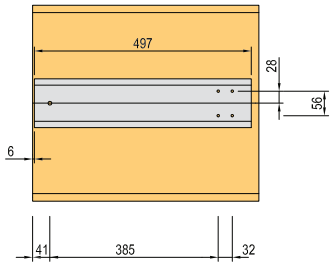

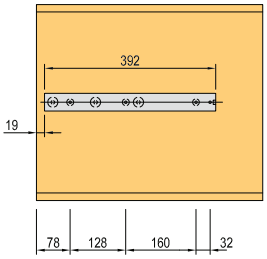

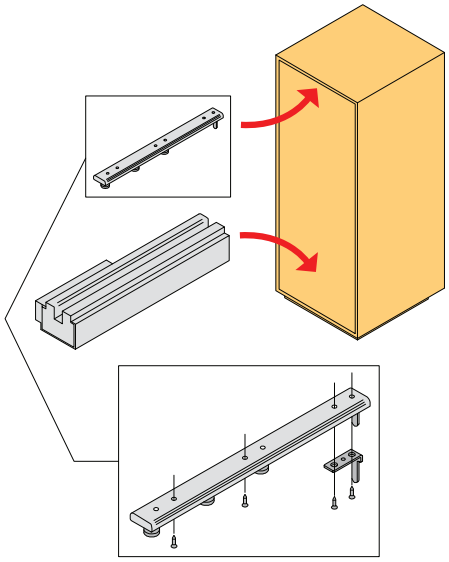

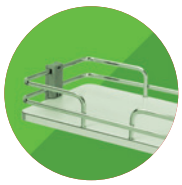

Koše potravinové skrine

Kôš drôtený, chróm
Standard

kód	pre korpus (mm)	šírka (mm)	hĺbka (mm)	výška (mm)
87814	300	246	412	80
87815	400	346	412	80
87816	450	396	412	80
87817	500	446	412	80
87818	600	546	412	80

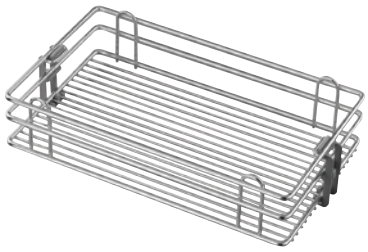

Kôš s plným dnom, chróm/biela
Galaxy

kód	pre korpus (mm)	šírka (mm)	hĺbka (mm)	výška (mm)
306265	300	246	412	93
306266	400	346	412	93
306267	450	396	412	93
306268	600	546	412	93

Kôš so sklenenými bokmi, sivý
Essence

kód	pre korpus (mm)	šírka (mm)	hĺbka (mm)	výška (mm)
306271	300	247	477	87
306272	400	347	477	87

- sklo 5 mm

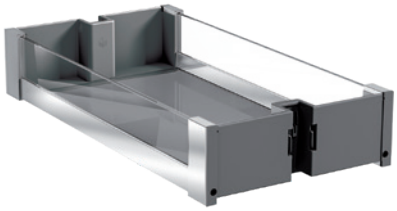

Držiak dverí

kód	pre korpus (mm)	šírka (mm)	hĺbka (mm)	výška (mm)	farba
87803	300	250	40	45	sivá
87804	400	350	40	45	sivá
87805	450	400	40	45	sivá
87806	500	450	40	45	sivá
87807	600	550	40	45	sivá

- nutné objednať minimálne 2 držiaky

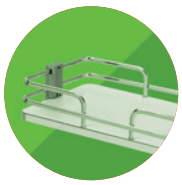

rohové riešenia

Fly Moon

- mechanizmus s tlmením pri zatváraní
- možnosť vysunúť každú policu zvlášť
- nosnosť 20 kg

Súpravy políc Standard, chróm/biela

kód	pre korpus (mm)	šírka (mm)	hĺbka (mm)	výška (mm)	montáž	nosná konštrukcia
363869	900	816	434	655–705	vpravo	FLY11
363872	900	816	434	655–705	vľavo	FLY12
293029	1200	974	453	655–705	vpravo	FLY13
293030	1200	974	453	655–705	vľavo	FLY14

nutné skombinovať police so zodpovedajúcou nosnou konštrukciou

- okrúhly drôt

Súpravy políc Galaxy, chróm/biela

kód	pre korpus (mm)	šírka (mm)	hĺbka (mm)	výška (mm)	montáž	nosná konštrukcia
316054	800	754	399	655–705	vpravo	FLY11
316058	800	754	399	655–705	vľavo	FLY12
316060	900	816	434	655–705	vpravo	FLY11
316061	900	816	434	655–705	vľavo	FLY12
316062	1200	974	453	655–705	vpravo	FLY13
316063	1200	974	453	655–705	vľavo	FLY14

nutné skombinovať police so zodpovedajúcou nosnou konštrukciou

- správnu stranu zvolíte podľa umiestnenia dvierok na korpuse
- ak sú dvierka na korpuse vpravo, potrebujete pravý variant
- luxusná verzia s bielym protišmykovým dnom
- oválny drôt

rohové riešenia

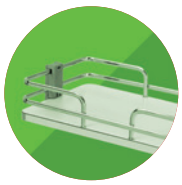

Montážne rozmery korpusu pre rohové police FlyMoon:

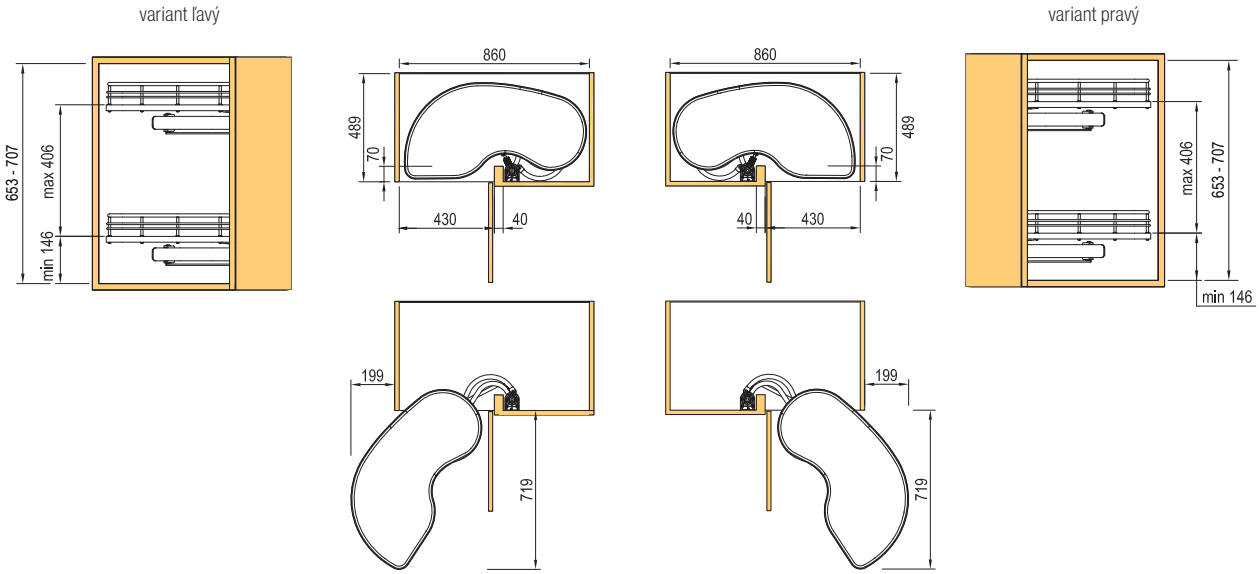

rohové riešenia

Smart Corner mechanizmus pre spodný roh

- tlmenie pri zatváraní
- vnútorné koše je možné samostatne vysunúť

Smart Corner – štandard, chróm

kód	šírka (mm)	hĺbka (mm)	výška (mm)	montáž
87858	850	489	568	vpravo
87859	850	489	568	vľavo

- koše do rohovej 450 mm skrinky
- 2 koše na dvierkach, 2 koše v skrinke

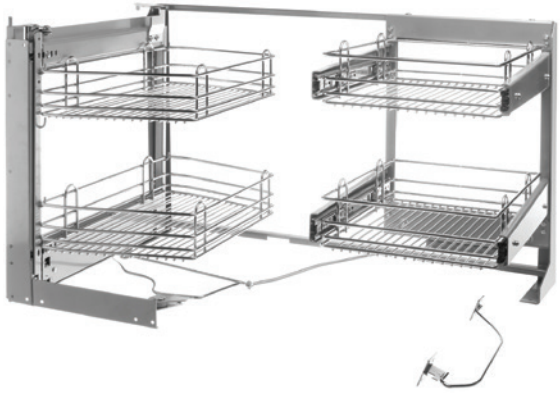

variant ľavý

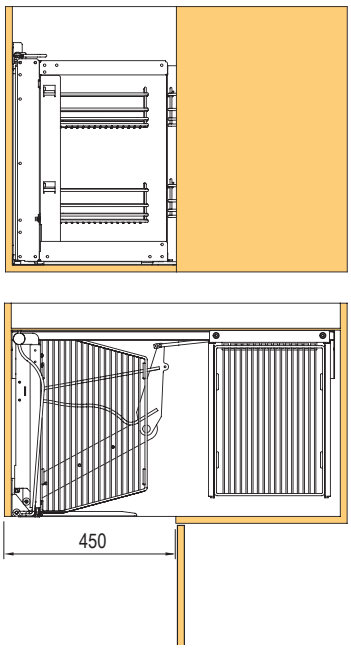

variant pravý

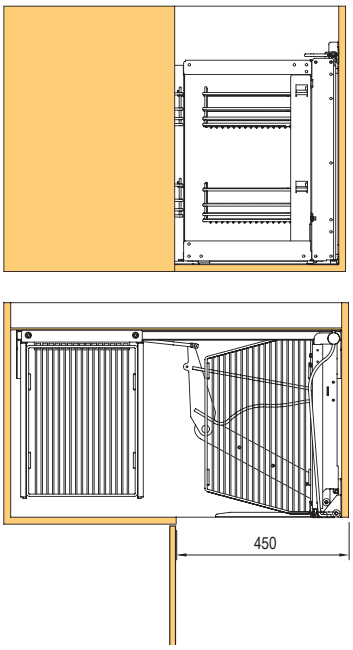

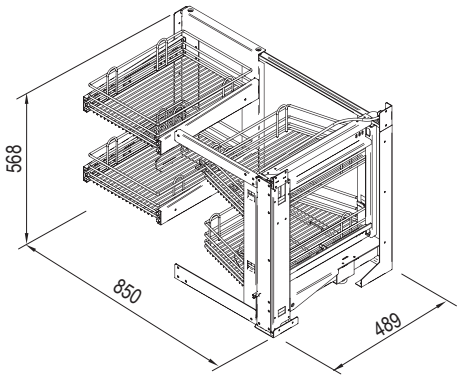

rohové riešenia

Smart Corner – Galaxy, chróm

kód	šírka (mm)	hĺbka (mm)	výška (mm)	montáž
306260	850	489	568	vpravo
306259	850	489	568	vľavo

- koše do rohovej 450 mm skrinky
- 2 koše na dvierkach, 2 koše v skrinke

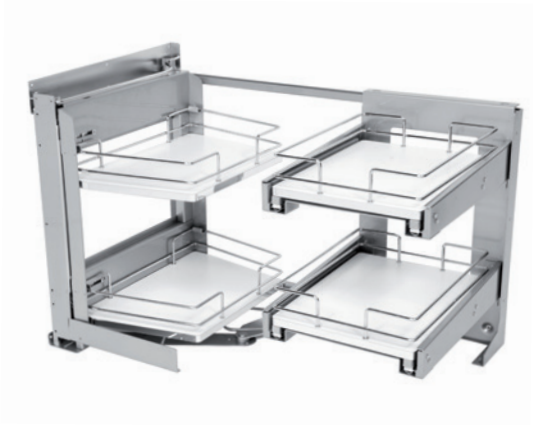

Easy Corner

kód	do korpusu (mm)	šírka (mm)	hĺbka (mm)	výška (mm)
141616	900	855	473	678

- koše do rohovej 450 mm skrinky
- 2 koše na dvierkach, 2 koše v skrinke
- pravoľavý

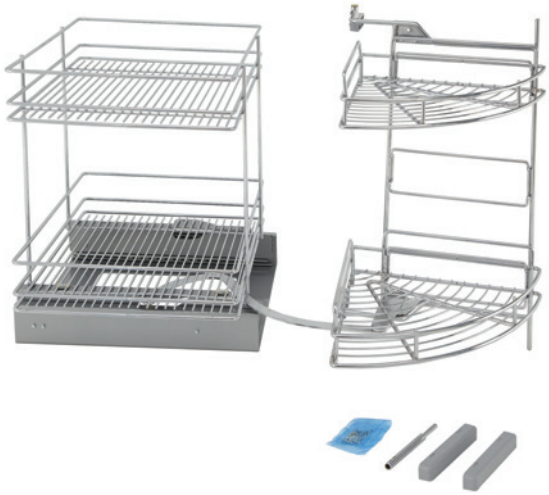

Koše otočné

Výsuvný otočný kôš 1/2 kruh, chróm

kód	do korpusu (mm)	šírka (mm)	hĺbka (mm)	výška (mm)
88449	900	760	420	645–790

- obsah súpravy: 2× karusel, 1× otočná tyč, aretačné krúžky
- otočné koše upevnené na tyči je možné po otočení vysunúť
- pre vnútornú výšku 645 – 790 mm

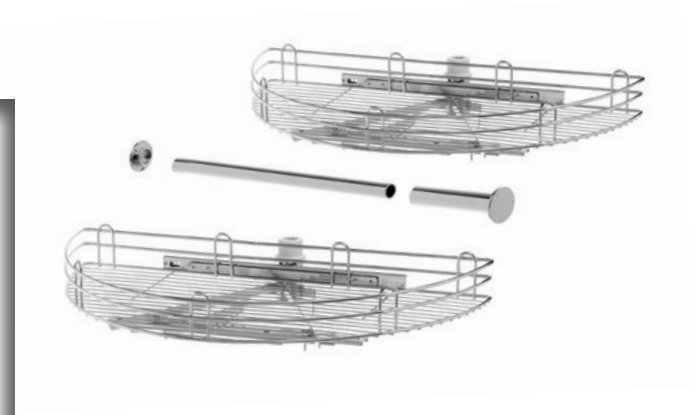

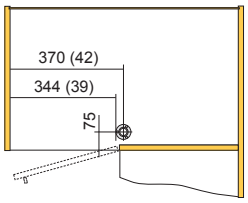

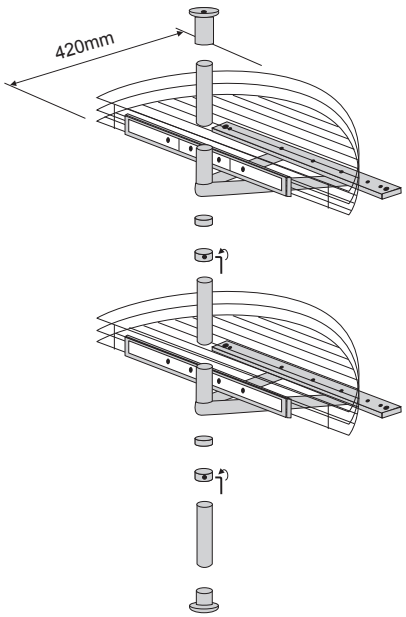

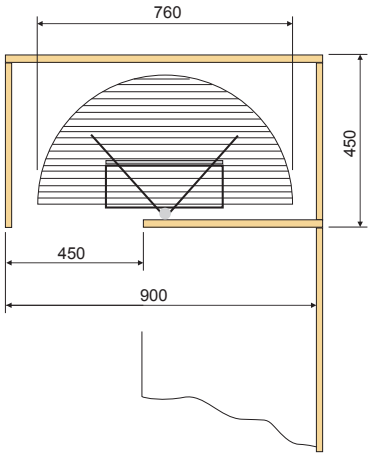

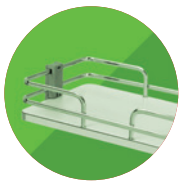

Otočný kôš 1/2 kruh, chróm

kód	do korpusu (mm)	šírka (mm)	hĺbka (mm)	výška (mm)
88404	800	760	420	645–790

- univerzálny – pravoľavý
- obsah súpravy: 2× karusel, 1× držiak, 1× unášač
- otočné koše sa montujú na držiak upevnený na korpus skrinky, pomocou unášača na dvierkach sa jeden kôš pri otvorení dvierok vytočí

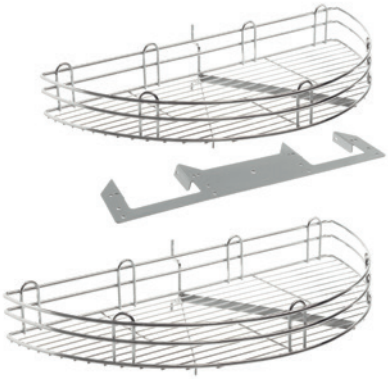

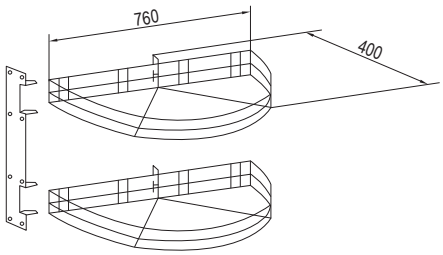

Otočný kôš 3/4 kruh, chróm

kód	do korpusu (mm)	šírka (mm)	hĺbka (mm)	výška (mm)
162230	900	815	-	645–720

- kompletný mechanizmus obsahuje: 1 ks tyč pre karusel + 2 ks drôtené police

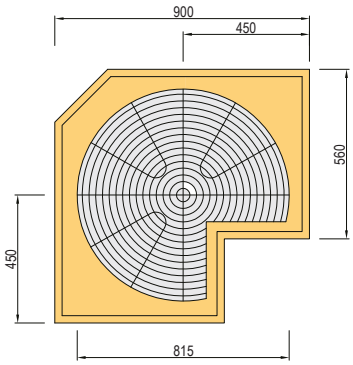

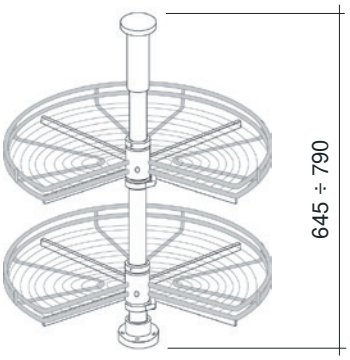

bočné koše pre vysoký korpus

Výsuvné koše Slim 150 mm

- bočná montáž
- plnovýsuv s tlmením
- nosnosť 60 kg
- minimálna výška korpusu 1900 mm

Výsuvné koše univerzálne

kód	do korpusu (mm)	šírka (mm)	hĺbka (mm)	výška (mm)
228199	150	107	469	1700

- držiaky čela sú súčasťou balenia

Výsuvné koše na fľaše

kód	do korpusu (mm)	šírka (mm)	hĺbka (mm)	výška (mm)
228268	150	107	469	1700

- držiaky čela sú súčasťou balenia

bočné koše pre vysoký korpus

Výsuvné koše na čistiace prostriedky

kód	do korpusu (mm)	šírka (mm)	hĺbka (mm)	výška (mm)
228200	150	107	469	1700

- držiaky čela sú súčasťou balenia

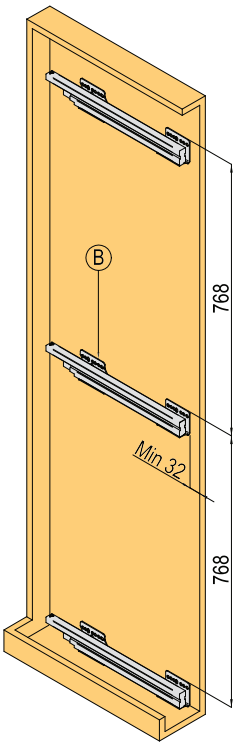

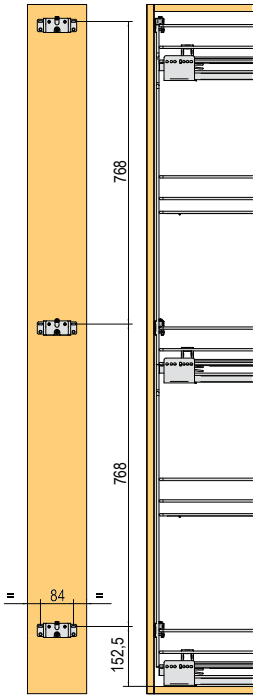

PRÍSLUŠENSTVO

Držiak čela

kód	do korpusu (mm)	farba
346882	150	sivá

- prídavný držiak čela pre dvoj- a viacdvierkové varianty

bočné koše pre 150 mm korpus

Koše pre 150 mm korpus

- skrytý celovýsuv s tlmením
- bočná montáž

Bočný dvojkôš Standard, chróm

kód	do korpusu (mm)	šírka (mm)	hĺbka (mm)	výška (mm)	montáž
87100	150	107	473	510	vpravo
87101	150	107	473	510	vľavo
87102	200	157	473	510	vpravo
87103	200	157	473	510	vľavo

- bočná montáž
- plnovýsuvy s tlmením

Bočný dvojkôš Standard, plastové misky

kód	do korpusu (mm)	šírka (mm)	hĺbka (mm)	výška (mm)	montáž
100265	150	107	473	510	vpravo
100264	150	107	473	510	vľavo

- priehľadné PVC misky, vyberateľné

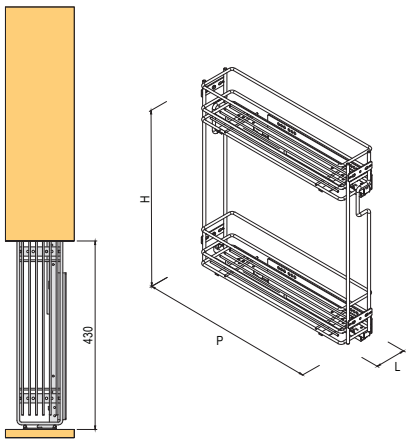

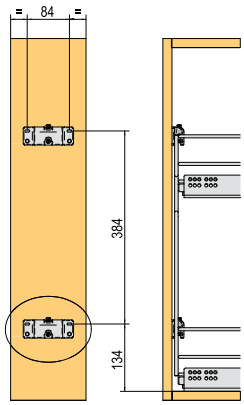

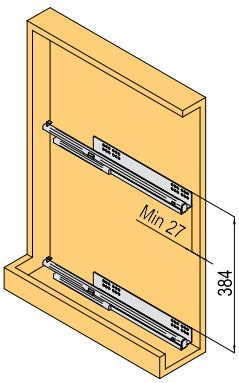

bočné koše pre 150 mm korpus

Bočný dvojkôš Galaxy, plné dno/oválny drôt

kód	do korpusu (mm)	šírka (mm)	hĺbka (mm)	výška (mm)	farba	montáž
306254	150	107	475	531	biela/chróm	vpravo
306253	150	107	475	531	biela/chróm	vľavo
306256	200	157	475	531	biela/chróm	vpravo
306255	200	157	475	531	biela/chróm	vľavo
316045	150	107	475	531	antracit	vľavo
316046	150	107	475	531	antracit	vpravo
316047	200	157	475	531	antracit	vľavo
316052	200	157	475	531	antracit	vpravo

- plné dno vo farbe podľa variantu

Bočný dvojkôš Essence, sklenené bočnice

kód	do korpusu (mm)	šírka (mm)	hĺbka (mm)	výška (mm)	farba	montáž
284608	150	108	477	511	sivý	vľavo

- číre sklo 8 mm

horné koše pre 150 mm korpus

Horný dvojkôš Standard, chróm

kód	do korpusu (mm)	šírka (mm)	hĺbka (mm)	výška (mm)	montáž
100268	150	107	293	510	vpravo
100267	150	107	293	510	vľavo

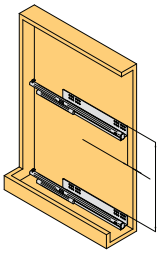

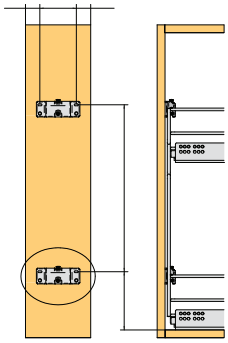

horné koše pre 150 mm korpus

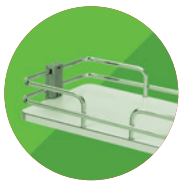

Horný dvojkôš Standard, plastové misky

kód	do korpusu (mm)	šírka (mm)	hĺbka (mm)	výška (mm)	montáž
100270	150	107	293	510	vpravo
100269	150	107	293	510	vľavo

- priehľadné PVC misky, vyberateľné

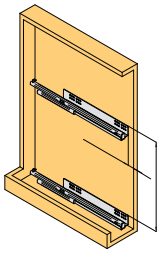

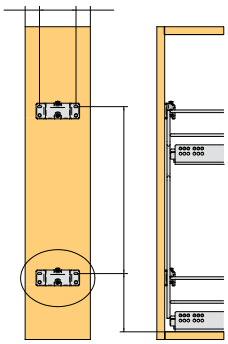

Horný dvojkôš Galaxy, plné dno/oválny drôt

kód	do korpusu (mm)	šírka (mm)	hĺbka (mm)	výška (mm)	montáž
306252	150	107	306	531	vpravo
306251	150	107	306	531	vľavo

PRÍSLUŠENSTVO

Rozdeľovač na fľaše

100266	súprava 4 ks

- zvyšuje stabilitu uložených fľiaš
- jednoduchá montáž aj demontáž vďaka PVC klipom

spodné koše

Koše
pre 300 – 400 mm

- skrytý celovýsuv s tlmením
- spodná montáž

Spodný dvojkôš Standard, chróm

kód	do korpusu (mm)	šírka (mm)	hĺbka (mm)	výška (mm)
87106	300	264	470	520
87107	400	364	470	520
87108	450	414	470	520

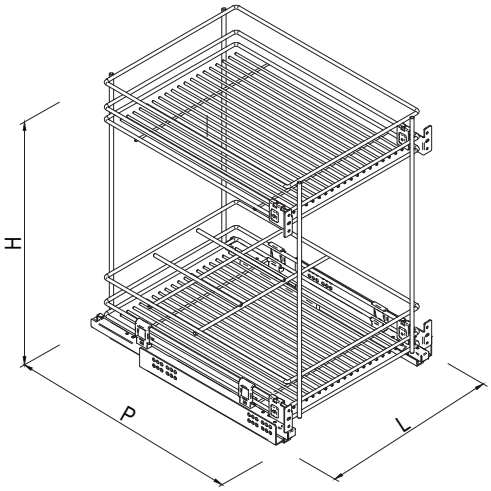

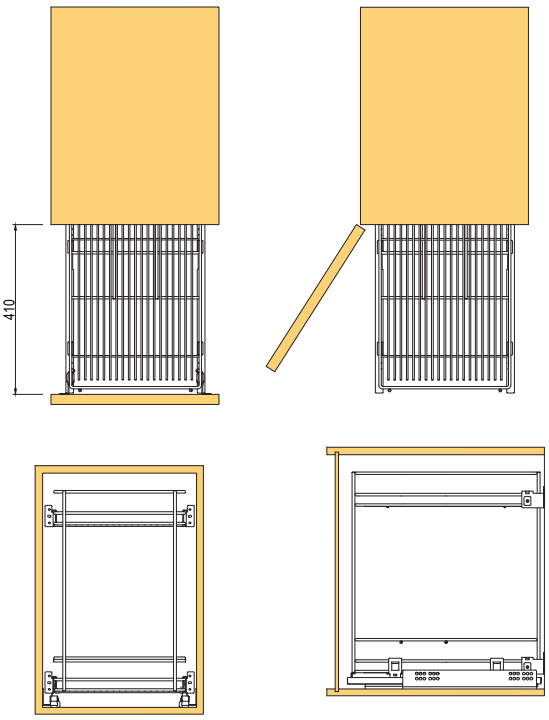

spodné koše

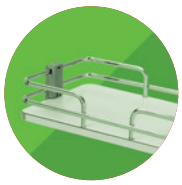

Spodný dvojkôš Essence, sklenené boky

kód	do korpusu (mm)	šírka (mm)	hĺbka (mm)	výška (mm)	farba
306263	300	260/268	475	530	sivý
306264	400	260/368	475	530	sivý

Spodný dvojkôš Galaxy, plné dno/oválny drôt

kód	do korpusu (mm)	šírka (mm)	hĺbka (mm)	výška (mm)	farba
316053	300	264	494	506	antracit
306257	300	264	494	506	biely
306258	400	364	494	506	biely

Spodný dvojkôš Essence – 306263

Závesný program

Oblúk relingu

kód	popis
88434	90°

Háčiky

kód	popis
88439	jednoduchý

Relingová tyč

kód	dĺžka (mm)	ø (mm)
88430	450	16
88431	600	16
88432	900	16
88433	1200	16

Súprava obsahuje:
relingovú tyč, 2× držiak tyče, 2 koncovky a fixačné príslušenstvo.

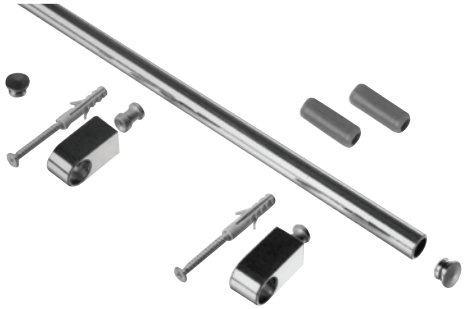

Odkvapkávač

kód	do korpusu (mm)	šírka (mm)	hĺbka (mm)
306249	600	564	260/367
306250	800	764	260/367

- do horných skriniek
- s reguláciou hĺbky
- rám z hliníka, drôt chróm
- odkvapkávacia miska PVC

Šatníkový program

Výsuvný rám s výsuvom s tlmením

kód	vonkajšia šírka (mm)	vnútorná šírka (mm)	hĺbka (mm)	výška (mm)
284626	400–480	320–400	513	58
284627	550–620	470–540	513	58
284628	690–760	610–680	513	58
284629	830–900	750–820	513	58
284630	900–970	820–890	513	58

- guľôčkový celovýsuv s tlmením pri zatváraní
- farebné prevedenie hliník a chróm
- rámy slúžiace na zavesenie košov nájdete na ďalších stranách katalógu
- najvhodnejší typ vyberiete podľa šírky košov a vešiakov a vnútornej šírky rámu

Vešiak na nohavice

kód	šírka (mm)	hĺbka (mm)	výška (mm)
88505	479	510	103
88575	755	510	103

- na zavesenie do výsuvného rámu
- vhodný na zavesenie nohavíc a sukní

Kôš šatníkový

kód	šírka (mm)	hĺbka (mm)	výška (mm)
88566	305	510	151
88528	410	510	151
88529	490	510	151
88530	730	510	151

- na zavesenie do výsuvného rámu
- vhodný pre uloženie drobného oblečenia: ponožiek, spodného prádla atď.

koše do rámov a ďalšie výplne

Kôš na topánky

kód	šírka (mm)	hĺbka (mm)	výška (mm)
88531	380	510	200
88536	460	510	200

- drôtená polica do nastaviteľného rámu s protišmykovým povlakom
- vrátane držiakov

PVC miska

kód	šírka (mm)	hĺbka (mm)	výška (mm)
88533	240	508	85
88534	320	508	85

- transparentný plast na drobné predmety

Miska transparentná

kód	šírka (mm)	hĺbka (mm)	výška (mm)
88548	98	440–520	43

- transparentný plast
- na drobné predmety
- teleskopická

PRÍSLUŠENSTVO

Plastové úchytky na koše

kód	popis
87824P	súprava 4 ks

- náhradné

Konzola na uchytenie rámu

kód	šírka (mm)	hĺbka (mm)	výška (mm)	farba
87878A	52	335	78	hliník

- pre rám s výsuvom s tlmením
- použitie v prípade, že je korpus širší než maximálna možná šírka rámu, prípadne pri montáži rámu pod policu (pozri foto)

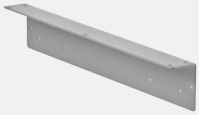

skrinky na topánky, vešiaky

Vešiak na nohavice a sukne

kód	šírka (mm)	hĺbka (mm)	výška (mm)
284631	260	500	260

Polička na topánky

kód	šírka (mm)	hĺbka (mm)	výška (mm)
284635	275	515	565

- guľôčkové celovýsuvy s doťahom (bez tlmenia)
- farebné prevedenie hliník/chróm
- univerzálny, pravoľavý variant

Dvojitá polica

kód	šírka (mm)	hĺbka (mm)	výška (mm)
284634	275	515	565

- guľôčkové celovýsuvy s doťahom (bez tlmenia)
- farebné prevedenie hliník/chróm
- univerzálny, pravoľavý variant

Výsuvný vešiak na ramienka

kód	šírka (mm)	hĺbka (mm)	výška (mm)
284633	50	500	175

- guľôčkové celovýsuvy s doťahom (bez tlmenia)
- farebné prevedenie hliník/chróm
- univerzálny, pravoľavý variant

Vešiak na kravaty a opasky

kód	šírka (mm)	hĺbka (mm)	výška (mm)
284632	165	500	50

- guľôčkové celovýsuvy s doťahom (bez tlmenia)
- farebné prevedenie hliník/chróm
- univerzálny, pravoľavý variant

šatníkové tyče a príslušenstvo

Šatníková tyč

kód	šírka (mm)	hĺbka (mm)	výška (mm)	nosnosť (kg)
315969	500–750	168	806	12
315970	750–1250	168	806	12

- sklopná šatníková tyč s tlmením
- plast v sivom mate

PRÍSLUŠENSTVO

Dištančné podložky

kód	ø (mm)	výška (mm)
315971	148	16

- dištanc 16 mm
- 2 ks v balení

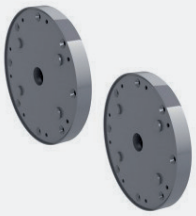

vešiaky na kravaty, opasky a nohavice

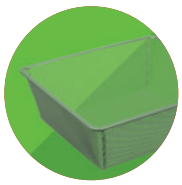

Výsuvný vešiak na kravaty a opasky

kód	farba	šírka (mm)	min. výška (mm)	hĺbka (mm)
JU010	sivý	81	81	450

- čiastočný výsuv (silikónové kolieska)
- nosnosť max. 5 kg

Výsuvný vešiak na nohavice

kód	farba	šírka (mm)	min. výška (mm)	hĺbka (mm)
JU011	sivý	215	81	450

- čiastočný výsuv (silikónové kolieska)
- nosnosť max. 5 kg

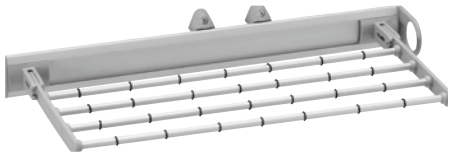

Vešiak na nohavice

kód	farba	šírka (mm)	min. výška (mm)	hĺbka (mm)
229402	chróm	375	93	470

- guľôčkový celovýsuv bez tlmenia
- na zavesenie nohavíc a sukní

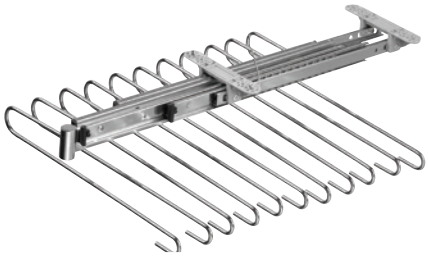

Koše na bielizeň

kód	šírka (mm)	výška (mm)	hĺbka (mm)	farba
36197	440	520	290	biela
36198	290	520	290	biela
36195	250	450	265	biela

36197

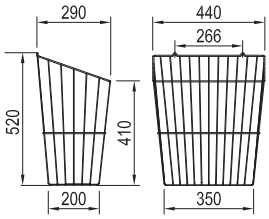

36198

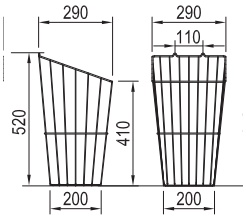

36195

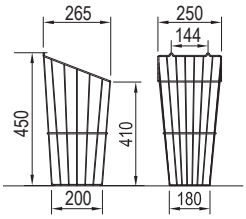

výsuvné šatníkové koše

N Drôtený kôš v ráme s tlmeným výsuvom

kód	rozmery (šírka × hĺbka × výška mm)	pre korpus
399805	564 × 420 × 140	600
399806	664 × 420 × 140	700
399807	764 × 420 × 140	800
399808	864 × 420 × 140	900

N Prútený kôš v ráme s tlmeným výsuvom

kód	rozmery (šírka × hĺbka × výška mm)	pre korpus
399809	564 × 420 × 140	600
399810	664 × 420 × 140	700
399811	764 × 420 × 140	800
399812	864 × 420 × 140	900

vešiaky na kravaty, opasky a nohavice

N Vklad na šperky v ráme s tlmeným výsuvom

kód	rozmery (šírka × hĺbka × výška mm)	pre korpus
400320	564 × 420 × 61	600
400321	664 × 420 × 61	700
400322	764 × 420 × 61	800
400323	864 × 420 × 61	900

N Držiak na nohavice v ráme s tlmeným výsuvom

kód	rozmery (šírka × hĺbka × výška mm)	pre korpus	počet koľajníc / tyčí
400324	564 × 420 × 56	600	7
400325	664 × 420 × 56	700	9
400326	764 × 420 × 56	800	11
400327	864 × 420 × 56	900	13

výsuvná skrinka na topánky, sklopná šatníková tyč

N Skrinka na topánky v ráme s tlmeným výsuvom

kód	rozmery (šírka × hĺbka × výška mm)	pre korpus
400328	564 × 420 × 160	600
400329	664 × 420 × 160	700
400330	764 × 420 × 160	800
400331	864 × 420 × 160	900

N Šatníková týč sklopná

kód	rozmery (šírka × hĺbka × výška mm)	pre korpus
400332	564/764 × 808 × 140	600–800
400333	764/964 × 808 × 140	800–1000

otočná skrinka na topánky, vešiaky, trezor

N Otočná skrinka na topánky

kód	rrozmery (šírka × výška × hĺbka mm)	počet políc
400334	718 × (1155–1255) × 360	6
400335	718 × (1425–1525) × 360	8
400336	718 × (1695–1795) × 360	10

N Výsuvné vešiaky

kód	rozmery (šírka × výška × hĺbka mm)	použitie
400337	350 × 145 × 425	nohavice
400338	54 × 137 × 425	ramienka

N Trezor

kód	rozmery (šírka × hĺbka × výška mm)	použitie
400339	400 × 150 × 480	odtlačok prsta

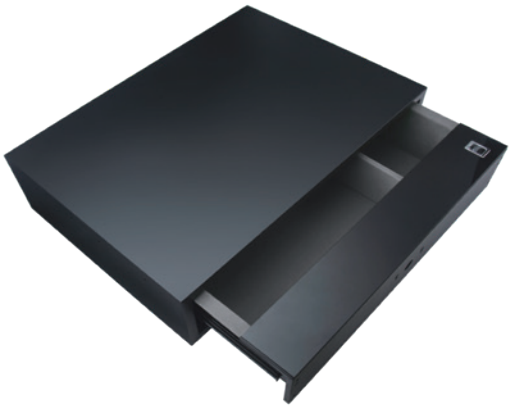

výsuvné rámy a bočné koše

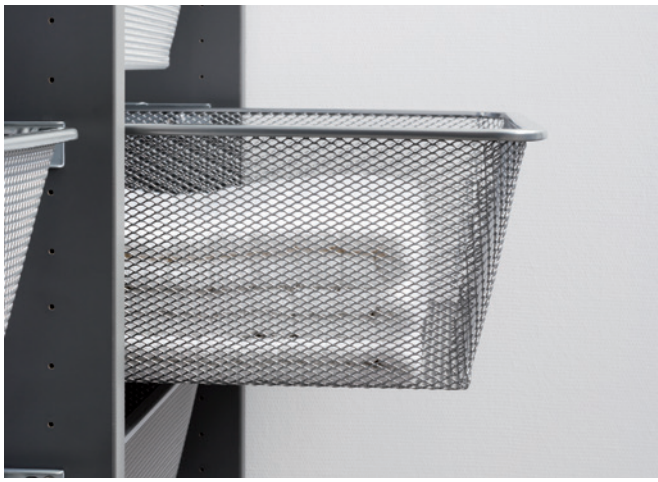

Šatníkové koše

Koše Mesh – Flex
pre plastový výsuv Flex

kód	pre korpus (mm)	šírka (mm)	hĺbka (mm)	výška (mm)	farba
351019	400	336	494	160	biela
351020	500	436	494	160	biela
351021	600	536	494	160	biela
351022	800	736	494	160	biela
351023	1000	936	494	160	biela
351024	400	336	494	160	antracit
351025	500	436	494	160	antracit
351026	600	536	494	160	antracit
351027	800	736	494	160	antracit
351028	1000	936	494	160	antracit

❗ ku košu nutné dokúpiť výsuv Flex (kód 351098 – 351102, podľa farby a hrúbky korpusu)

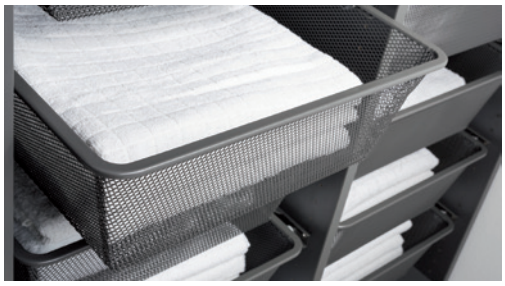

Koše Mesh – Roller
pre kolieskový výsuv Roller

kód	pre korpus (mm)	šírka (mm)	hĺbka (mm)	výška (mm)	farba
351034	400	336	494	160	biela
351035	500	436	494	160	biela
351036	600	536	494	160	biela
351037	800	736	494	160	biela
351038	1000	936	494	160	biela
351039	400	336	494	160	antracit
351040	500	436	494	160	antracit
351041	600	536	494	160	antracit
351042	800	736	494	160	antracit
351043	1000	936	494	160	antracit

❗ ku košu nutné dokúpiť výsuvy Roller (kód 351104 – 351108, podľa farby a hrúbky korpusu)

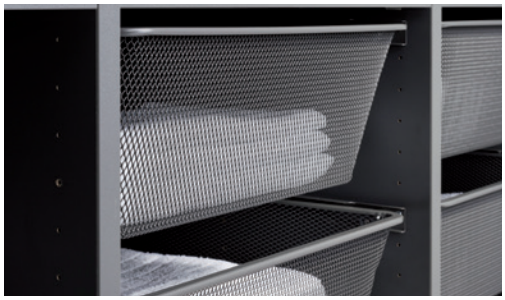

výsuvné rámy a bočné koše

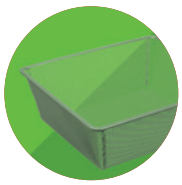

Kôš drôtený – Flex

pre plastový výsuv Flex

kód	pre korpus (mm)	šírka (mm)	hĺbka (mm)	výška (mm)	farba
351049	400	336	494	85	biela
351050	500	436	494	85	biela
351051	600	536	494	85	biela
351058	400	336	494	175	biela
351059	500	436	494	175	biela
351060	600	536	494	175	biela
351061	800	736	494	175	biela
351062	1000	936	494	175	biela

❗ ku košu nutné dokúpiť výsuv Flex (pre 16 mm kód 351098, pre 18 mm kód 351101)

Kôš drôtený – Roller

pre kolieskový výsuv Roller

kód	pre korpus (mm)	šírka (mm)	hĺbka (mm)	výška (mm)	farba
351073	400	336	494	85	biela
351074	500	436	494	85	biela
351075	600	536	494	85	biela
351082	400	336	494	175	biela
351083	500	436	494	175	biela
351085	600	536	494	175	biela
351086	800	736	494	175	biela
351087	1000	936	494	175	biela

❗ ku košu nutné dokúpiť výsuv Roller (pre 16 mm kód 351104, pre 18 mm 351107)

Výsuv plastový Flex

kód	pre korpus (mm)	šírka (mm)	hĺbka (mm)	výška (mm)	farba
351098	16	40	338	45	biela
351099	16	40	338	45	antracit
351101	18	40	338	45	biela
351102	18	40	338	45	antracit

Výsuv kolieskový Roller

kód	pre korpus (mm)	šírka (mm)	hĺbka (mm)	výška (mm)	farba
351104	16	26	472	26	biela
351105	16	26	472	26	antracit
351107	18	26	472	26	biela
351108	18	26	472	26	antracit

Sklopné šatníkové tyče

kód	farba	šírka (mm)	výška min. (mm)	hĺbka (mm)
132226	čierna/chróm	690–920	880	250
132227	RAL9006/hliník	690–920		
317509	biela	690–920		
JU001	čierna/chróm	890–1 250		
JU002	RAL9006/hliník	890–1 250		
317510	biela	890–1 250		

- s tlmením pri návrate do zatvorenej polohy
- nosnosť max. 10 kg
- rozmer tyče pre vnútornú svetlosť korpusu

132226

317509

JU002

Sklopné šatníkové tyče

kód	popis	nosnosť (kg)	rozmer (mm)	farba
284646	jednoramenná lift/L	12	415–515	sivá/chróm
288109	jednoramanná lift/P			sivá/chróm
100730	dvojramenná lift 700	15	750–1150	sivá/chróm

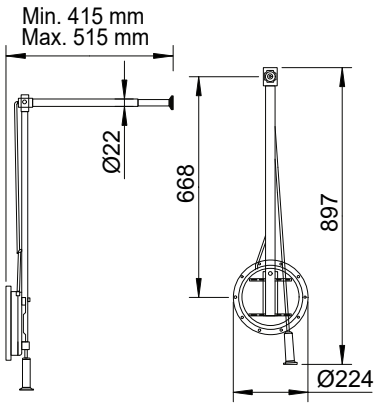

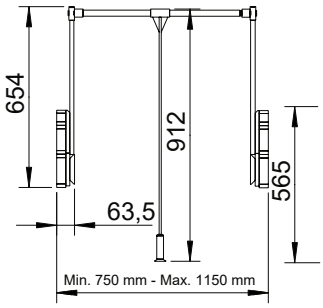

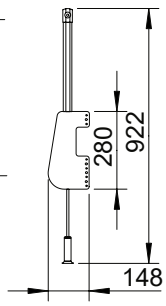

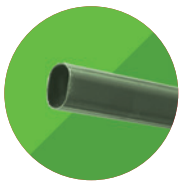

Šatníková tyč oválna

kód	D (mm)	H (mm)	L (mm)	povrch
193150	15	22	2000	chróm
15512	15	30	3000	chróm
120405	15	30	2000	chróm
15500	15	22	3000	chróm
313755	15	30	2900	hliník elox
352914	15	30	3000	biela

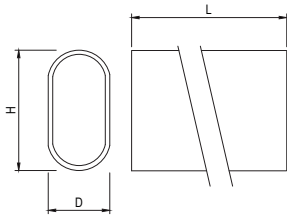

Držiak šatníkovej tyče oválnej

kód	D (mm)	H (mm)	L (mm)	povrch	materiál
15505	15,3	16	32	chróm	zinok
314029	15,3	16	32	chróm	oceľ
344270	15,3	16	32	strieborná	zinok

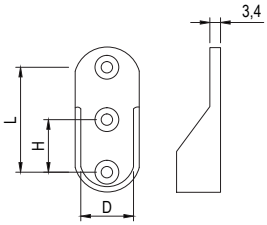

Držiak šatníkovej tyče oválnej s trňmi

kód	D (mm)	H (mm)	L (mm)	povrch
349588	15,2	32	43,6	strieborná
352928	15,2	32	45	chróm

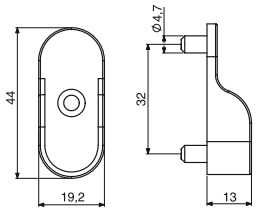

Držiak šatníkovej tyče stopkový priebežný

kód	H (mm)	H1 (mm)	L (mm)	A (mm)	A1 (mm)	A2 (mm)	povrch
15541	15,5	20	71	30,5	29	4	chróm

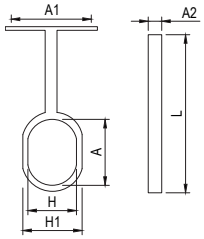

šatníkové tyče a príslušenstvo

Držiak šatníkovej tyče stopkový uzavretý

kód	H (mm)	H1 (mm)	L (mm)	A (mm)	A1 (mm)	A2 (mm)	povrch
355870	16,5	19,8	70	31,8	35	6	chróm

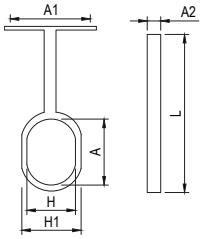

Držiak šatníkovej tyče oválny pre naskrutkovanie pod policu

kód	D (mm)	A (mm)	L (mm)	povrch
355869	15	41	64	chróm

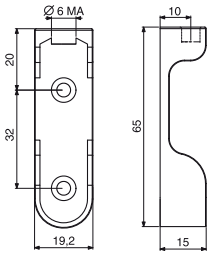

Držiak šatníkovej tyče oválny plastový

kód	farba
352496	buk
352497	biela
352498	hnedá

Šatníková týč kruhová

kód	ø (mm)	dĺžka (mm)	hrúbka steny (mm)	povrch
284647	25	3000	1	chróm
15513	25	3000	0,7	chróm
352913	25	3000	0,7	biela

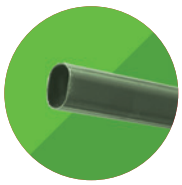

Držiak šatníkovej tyče kruhovej

kód	povrch	materiál
15514	chróm	oceľ
343059	chróm	zinok

- ø 25 mm

Držiak šatníkovej tyče kruhovej – plastový

kód	farba
129759	biela
129760	hnedá
129758	čierna
100185	buk
101199	dub
101202	jelša

- ø 25 mm

Výsuvný vešiak na ramienka

kód	dĺžka (mm)	výška (mm)	šírka (mm)
284653	300	62	50
284654	350		
284655	400		
284656	450		

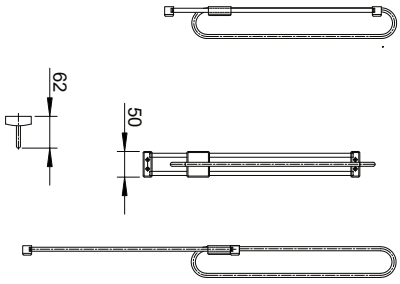

- kvalitné prevedenie z masívneho drôtu
- elegantná kombinácia čierneho PVC a chrómu
- vhodné pri očakávanej vyššej záťaži alebo požiadavke vyššej kvality

Šatníkový vešiak výsuvný – povrch nikel

kód	dĺžka (mm)
352003	250
352004	300
352005	350
352006	400
352007	450
352008	500

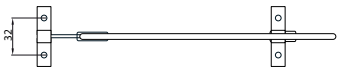

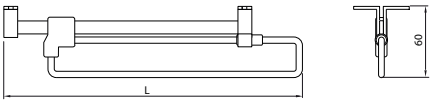

výklopné šatníkové tyče

DUO LIFT 10

kód	kód Hettich	popis
104355	9079878	obojstranná montáž na korpus

- nosnosť 10 kg
- teleskopické nastavenie šírky pre svetlú šírku korpusu 750 – 1170 mm
- montáž v Systéme 32
- šatníková tyč z chrómovanej ocele
- teleso, sklopné rameno, plast a oceľ vo farbe aluminium finiš

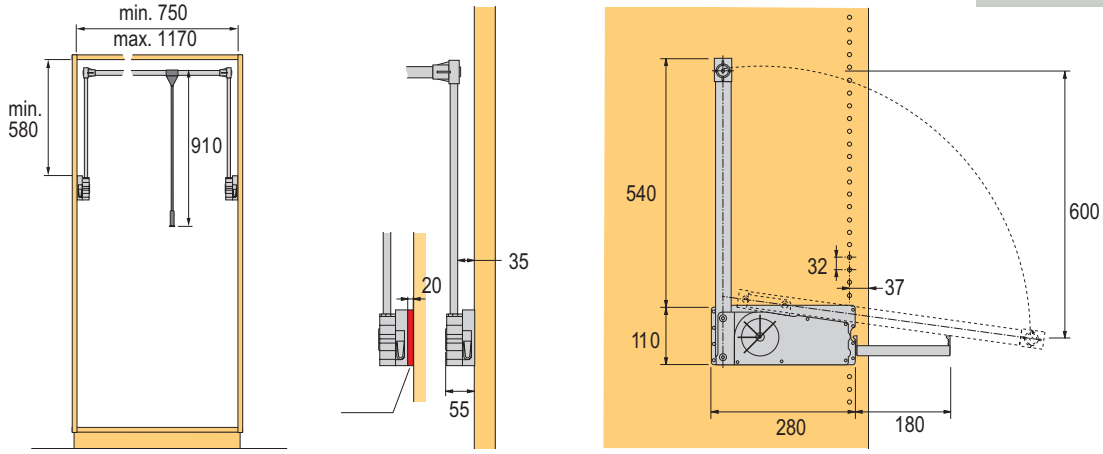

DUO LIFT 18

kód	kód Hettich	popis
119204	9079882	obojstranná montáž na korpus

- nosnosť 12 – 18 kg
- teleskopické nastavenie šírky pre svetlú šírku korpusu 750 – 1150 mm
- montáž v Systéme 32
- nastavenie sily pružiny v 4 stupňoch: 12 – 14 – 16 – 18 kg
- šatníková tyč z chrómovanej ocele
- teleso, sklopné rameno, plast a oceľ vo farbe aluminium finiš

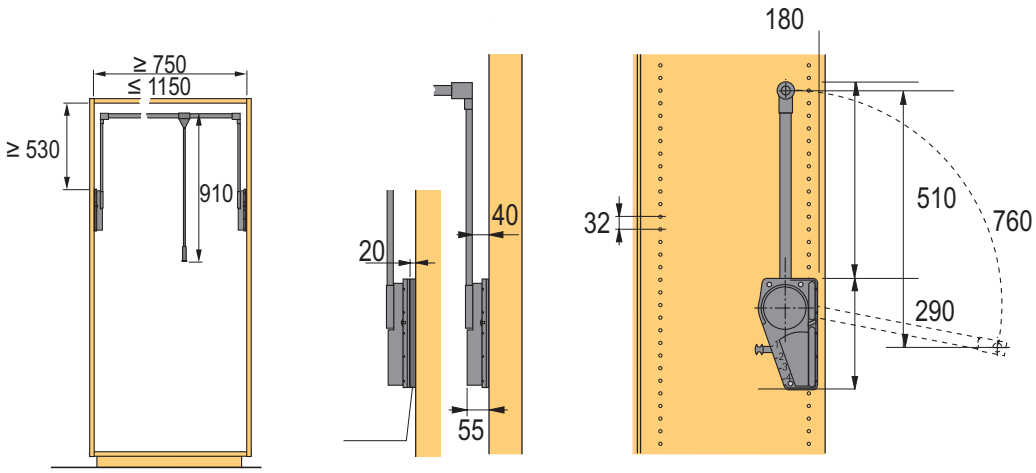

šatníkové tyče, výsuvné vešiaky

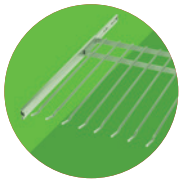

Šatníková tyč

kód	kód Hettich	dĺžka (mm)
107529	47615	2000

- oceľ, lesklý chróm

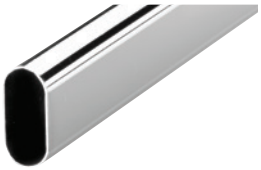

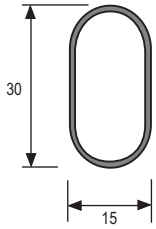

Šatníková tyč

kód	kód Hettich	dĺžka (mm)
107988	9079590	3000

- hrúbka materiálu 1,2 mm
- hliník eloxovaný

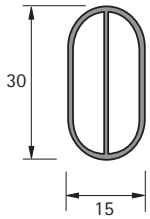

Nosič šatníkovej tyče SL 322

kód	kód Hettich	popis
106469	70664	na naskrutkovanie

- rozstup otvorov 32 mm
- poniklovaný zinkový odliatok

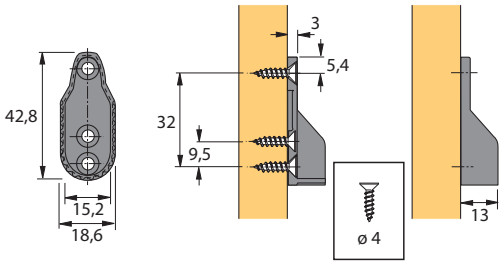

Dĺžka šatníkovej tyče = svetlá šírka korpusu – 7 mm

Nosič šatníkovej tyče SL 786

kód	kód Hettich	popis
119133	70668	na naskrutkovanie pod policu

- so špeciálnou skrutkou M6 × 25
- 2 otvory pre pripevnenie na bok
- poniklovaný zinkový odliatok

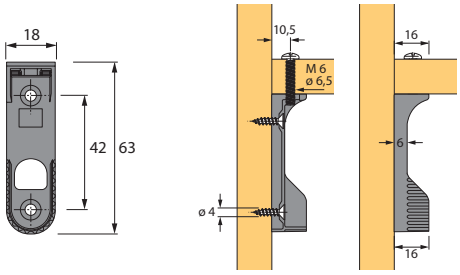

Dĺžka šatníkovej tyče = svetlá šírka korpusu – 13 mm

Prídavný nosič šatníkovej tyče SL 781

kód	kód Hettich	popis
107739	70676	na naskrutkovanie pod policu

- so špeciálnou skrutkou M6 × 25
- poniklovaný zinkový odliatok

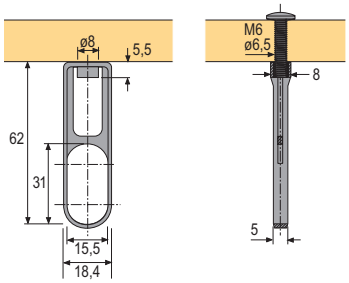

šatníkové tyče, výsuvné vešiaky

Držiak na kravaty

kód	kód Hettich	dĺžka (mm)
104298	48890	300

- oceľ poniklovaná

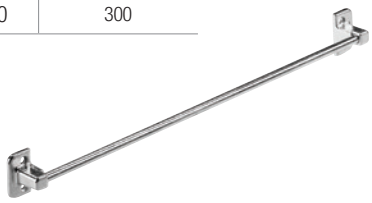

Vešiak na ramienka s výsuvom Quadro

kód	kód Hettich	nosnosť (kg)
103999	9136277	25

- horná montáž – pod vrchnú dosku skrine
- hĺbka korpusu min. 400 mm
- výsuv Quadro: oceľ so strieborným lakom
- vešiak: oceľ poniklovaná

Výsuvný vešiak na nohavice

s montážou medzi bokmi korpusu

Strieborné

kód	kód Hettich	šírka (mm)	hĺbka (mm)	výška (mm)	počet závesných tyčí	pre korpus (mm)
107712	9079960	551	500	37	9	600
153846	9079962	735			13	800
107734	9079963	935			16	1000

S montážou pod policu

strieborná farba prášková

kód	kód Hettich	šírka (mm)	hĺbka (mm)	výška (mm)	počet závesných tyčí	pre korpus (mm)
209370	9132881	436	500	82	7	500
119195	9079964	556			9	600
153640	9079968	741			13	800
107758	9079971	941			16	1000

Súčasťou balenia sú dištančné diely pre korpusy s klasicky otváranými dverami, v tabuľke ich počet a hrúbka.

hrúbka bokov korpusu (mm)	pre korpus (mm)			
	500	600	800	1000
16	2×16	2×16	4×16	4×16
18	2×12	2×12	2×16 a 2×12	2×16 a 2×12
19	-	-	2×14 a 2×12	2×14 a 2×12

spaceflexx
CLEVER STORAGE