1

závesy a výklopy

Blum	
CLIP top 110°	1.9 – 1.10
ONYX	1.11 – 1.14
Slepý uhol	1.15
CLIP top 100	1.16
CLIP top hrubé dvere 95	1.17
CLIP top 155°, 125°	1.18
CLIP top 170°, roh	1.19
CLIP top pre úzke alu rámčeky	1.20
CLIP top pre sklenené dvere, mini závesy	1.21 – 1.22
CLIP top pre tenké dvere	1.23 – 1.24
TIP-ON	1.25 – 1.26
Podložky a príslušenstvo	1.27
Uhlové závesy	1.28 – 1.30
BLUMOTION pre dvere, MODUL	1.31 – 1.32
Chladničkový záves, ostatné výrobky	1.33 – 1.34
Montážne pomôcky a stroje	1.35 – 1.36
Strong	
Strong clip-on	1.39 – 1.42
Strong plus clip-on	1.44 – 1.48
Strong Slide-on	1.49 – 1.50
Strong clip-on závesy na sklo	1.51
Strong mini závesy	1.52
K-PUSH mechanizmy	1.53 – 1.55
Ostatné závesy	1.56 – 1.63
Závesné rektifikačné kovanie	1.65 – 1.76
Výklopy	
AVENTOS	1.77 – 1.89
Výklopy Kesseböhmer	1.92 – 1.96
K12 plynovo-kvapalinové vzpery a spodné výklopy	1.97 – 1.99
Polohovacie vzpery a spodné výklopy Kraby	1.100 – 1.104
Kiaro, Link – spodné výklopy	1.105 – 1.108
Piest pre výsuv monitora	1.109
Výklopy Strong	1.110 – 1.112
Ostatné výklopné mechanizmy	1.113 – 1.114
Hettich	
Sensys na naklepnutie na podložku	1.116 – 1.123
Push to open Silent pre závesy	1.124
Sensys na sklo a Sensys Obsidián	1.125 – 1.131
Easys pre vstavané chladničky	1.133
Intermat na naklepnutie na podložku	1.135 – 1.142
Externé tlmiče Silent System	1.143
Piestiky pre bezúchytkové otváranie	1.144 – 1.145
Slide on na nasunutie na podložku	1.153 – 1.154
Závesy Selekta a ostatné špeciálne závesy	1.155 – 1.160
Kovanie pre výklopné dvere	1.161 – 1.166

Technológia
pohybov
Blum

BLUMOTION
by Blum

Zatváranie mäkko a ticho.

TIP-ON
by Blum

Mechanický spôsob otvárania, zatvárania ľahkým zatlačením.

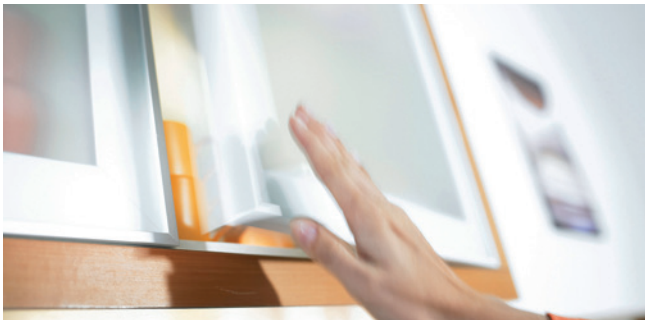

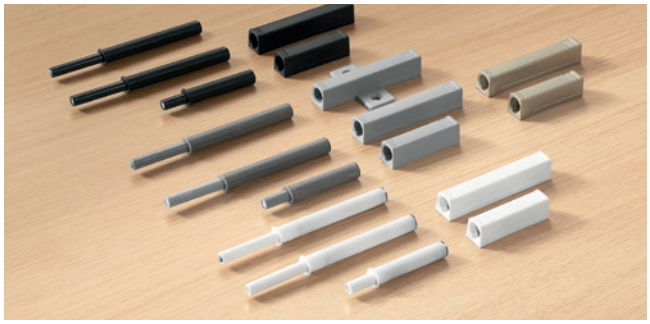

TIP-ON BLUMOTION
by Blum

Mechanický spôsob otvárania, v kombinácii s BLUMOTION.

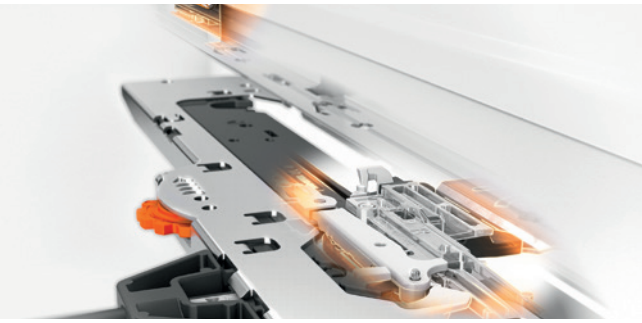

SERVO-DRIVE
by Blum

Elektrický spôsob otvárania, v kombinácii s BLUMOTION.

- Systém Servo-Drive zaisťuje samočinné otvorenie výklopov alebo výsuvov s použitím elektricky poháňaných inteligentných jednotiek.

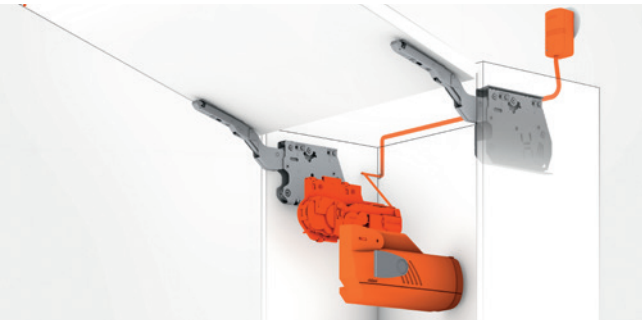

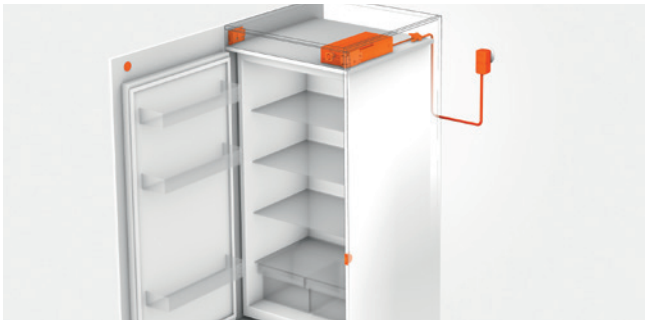

Prehľad závesov

110°	S tlmením S pružinou TIP-ON	str. 1.9 – 1.10	
ONYX	S tlmením S pružinou TIP-ON	str. 1.11 – 1.14	
Slepý uhol naložený	S tlmením S pružinou	str. 1.15	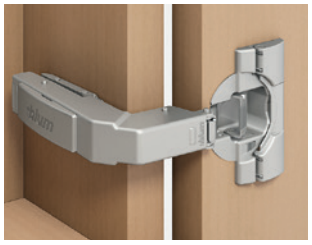
Slepý uhol vložený	S tlmením S pružinou TIP-ON	str. 1.15	
100°	S pružinou TIP-ON	str. 1.16	

Hrubé dvierka	S tlmením S pružinou TIP-ON	str. 1.17	
155° nulový presah	S tlmením S pružinou TIP-ON	str. 1.18	
125° nulový presah	S tlmením S pružinou	str. 1.18	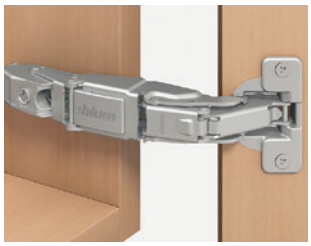
170°	S pružinou TIP-ON	str. 1.19	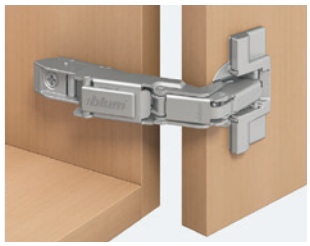
Skladané dvierka rohovej skrinky	S pružinou	str. 1.19	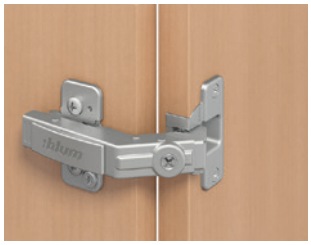

Prehľad typov závesov

95° dvierka s alurámčekmi	S tlmením	str. 1:20	
95° dvierka s alurámčekmi	S pružinou TIP-ON	str. 1.20	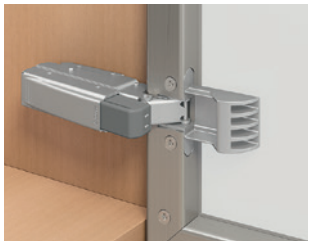
Sklenené dvierka	S pružinou	str. 1.21	
Mini	S pružinou	str. 1.21	
CRISTALLO	S tlmením S pružinou TIP-ON	str. 1.22	

CRISTALLO sklenené vitríny	S tlmením S pružinou TIP-ON	str. 1.22	
Prečnievajúce čelá	S tlmením	str. 1.22	
Tenké materiály	S tlmením S pružinou TIP-ON	str. 1.23	
Uhlové	S tlmením S pružinou TIP-ON	str. 1.28 – 1.30	
Pre vstavanú chladničku	S pružinou	str. 1.33	

CLIP top 110°

CLIP top 110°

Vedeli ste, že životnosť a tvarová pevnosť je pri závesoch Blumgarantovaná na 200 000 cyklov otvorenia a zatvorenia? To je životnosť viac ako 54 rokov pri desiatich otvoreniach každý deň.

Závesy

Naložený

kód	kód Blum	pohyb	montáž misky
12047	71B3550	s BLUMOTION	skrutka
12064	71B358E	s BLUMOTION	EXPANDO
131807	71B3590	s BLUMOTION	INSERTA
177391	71B3580	s BLUMOTION	zalisovanie
12052	71T3550	s pružinou	skrutka
118142	71T358E	s pružinou	EXPANDO
157369	71T3590	s pružinou	INSERTA
203404	71T3580	s pružinou	zalisovanie
226668	70T3550.TL	bez pružiny	skrutka
226669	70T358E.TL	bez pružiny	EXPANDO
177369	70T3590.TL	bez pružiny	INSERTA

12047

Naložené dvierka

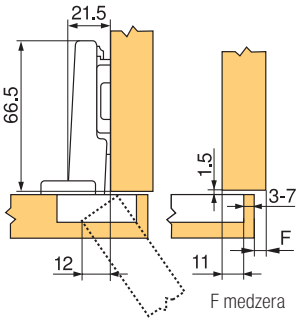

Polonaložený

kód	kód Blum	pohyb	montáž misky
12048	71B3650	s BLUMOTION	skrutka
12065	71B368E	s BLUMOTION	EXPANDO
177395	71B3690	s BLUMOTION	INSERTA
177394	71B3680	s BLUMOTION	zalisovanie
12053	71T3650	s pružinou	skrutka
118143	71T368E	s pružinou	EXPANDO
177409	71T3690	s pružinou	INSERTA
177408	71T3680	s pružinou	zalisovanie
226670	70T3650.TL	bez pružiny	skrutka
177372	70T3690.TL	bez pružiny	INSERTA

12048

Polonaložené dvierka

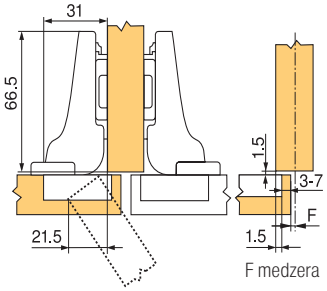

- hĺbka vŕtania pre misku 13 mm
- priemer misky 35 mm, dĺžka ramienka 66,5 – 68 mm
- uhol otvorenia 110°
- hrúbka dverí od 16 do 26 mm
- možnosť odsadenia misky od okraja od 3 do 7 mm
- vŕtanie otvoru pre EXPANDO (INSERTA) 45/9,5 mm rozstup/8 mm priemer; pre spracovanie použi ECODRILL str. 1:35
- viac v katalógu Blum

CLIP top 110°

Vložený

kód	kód Blum	pohyb	montáž misky
12049	71B3750	s BLUMOTION	skrutka
12066	71B378E	s BLUMOTION	EXPANDO
177398	71B3790	s BLUMOTION	INSERTA
177397	71B3780	s BLUMOTION	zalisovanie
12059	71T3750	s pružinou	skrutka
118144	71T378E	s pružinou	EXPANDO
177411	71T3790	s pružinou	INSERTA
177410	71T3780	s pružinou	zalisovanie
226671	70T3750.TL	bez pružiny	skrutka
177374	70T3790.TL	bez pružiny	INSERTA

12049

Vložené dvierka

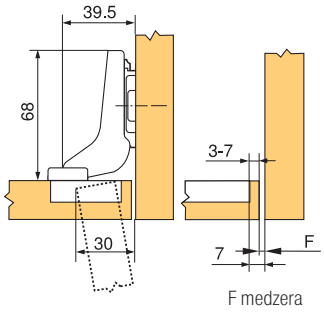

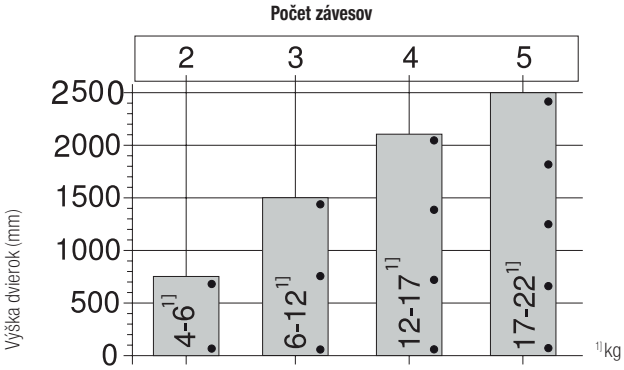

- Počet závesov závisí od hmotnosti čela a výšky čela.
- Pre dobrú stabilitu by mali byť závesy čo najďalej od seba.
- Údaje o zaťažení a výške sa vzťahujú k šírke dverí 600 mm.

PRÍSLUŠENSTVO

kód	kód Blum	popis
12196	80.0582E	rozperka EXPANDO, 8 mm
12198	621.1300	skrutka k rozperke EXPANDO
14144	174E6102.03	rozperka EXPANDO, 5 mm
12039	70T3553	obmedzovač uhla otvorenia na 86°
12042	70T3504	krytka misky
12093	70.1503	krytka ramienka pre naložený záves
12011	70.1663	krytka ramienka pre polonaložený a vložený záves
268987	70T3507.21	podložka pod misku závesu
13681	660.0950	skrutka na široký alu rámček

12039

12011

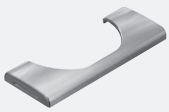

12042

12039

12093

268987

Montáž

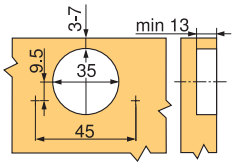

Montáž INSERTA / nalisováním / exp.

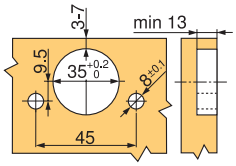

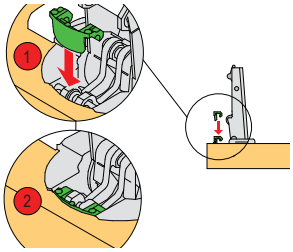

- odporúčané podložky: 203387, 211476, 12323, 12326, 12306, 12318, 12340, 12302, str. 1.27
- príslušenstvo pre TIP-ON str. 1.26

CLIP top ONYX

CLIP top ONYX

Štýl nad dizajn:
Tmavý nábytok oplýva čistou a decentnou eleganciou – zvonku aj vnútri.
CLIP top BLUMOTION vo farbe čierny ONYX sa harmonicky včlení do nábytku a začne ihneď udávať výrazný, pôsobivý tón.
Pre väčšiu voľnosť prevedenia a usporiadania nadštandardného nábytku, s dizajnom bez kompromisov.

110°

Naložený

kód	kód Blum	pohyb	montáž misky
306317	71B3550	s BLUMOTION	skrutka
347092	71B3590	s BLUMOTION	INSERTA
347095	71B3580	s BLUMOTION	zalisovanie

Polonaložený

306318	71B3650	s BLUMOTION	skrutka
347093	71B3690	s BLUMOTION	INSERTA

Vložený

306319	71B3750	s BLUMOTION	skrutka
347094	71B3790	s BLUMOTION	INSERTA

107°

Naložený

kód	kód Blum	pohyb	montáž misky
347096	75B1550	s BLUMOTION	skrutka

Polonaložený

347097	75B1650	s BLUMOTION	skrutka

Vložený

347098	75B1750	s BLUMOTION	skrutka

Pre hrubé dvere 95°

Naložený

kód	kód Blum	pohyb	montáž misky
347102	71B9550	s BLUMOTION	skrutka
347099	71B9590	s BLUMOTION	INSERTA
347105	71B9580	s BLUMOTION	zalisovanie

Polonaložený

347103	71B9650	s BLUMOTION	skrutka
347100	71B9690	s BLUMOTION	INSERTA

Vložený

347104	71B9750	s BLUMOTION	skrutka
347101	71B9790	s BLUMOTION	INSERTA

Slepý uhol 95°

Vložený

kód	kód Blum	pohyb	montáž misky
306327	79B9550	s BLUMOTION	skrutka
347106	79B9590	s BLUMOTION	INSERTA
347107	79B9580	s BLUMOTION	zalisovanie

155° s BLUMOTION

Naložený

kód	kód Blum	pohyb	montáž misky
347941	71B7550	s BLUMOTION	skrutka
347943	71B7590	s BLUMOTION	INSERTA
347945	70T7550.TL	bez pružiny	skrutka
347946	70T7590.TL	bez pružiny	INSERTA

Polonaložený

kód	kód Blum	pohyb	montáž misky
347944	71B7690	s BLUMOTION	INSERTA

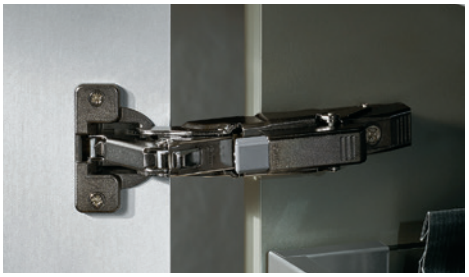

Uhlové

Naložený

kód	kód Blum	pohyb	montáž misky
347108	79B9494	s BLUMOTION	INSERTA; typ III 15/95°
347109	79B9596	s BLUMOTION	INSERTA; typ II 30/95°
347111	79B3598	s BLUMOTION	INSERTA; typ II 45/95°

Polonaložený

kód	kód Blum	pohyb	montáž misky
347110	79B9698	s BLUMOTION	INSERTA; typ I 45/95°

CLIP top ONYX

Úzky alu rámček

Naložený

kód	kód Blum	pohyb	montáž misky
306329	71T950A	s pružinou	skrutka

CRISTALLO s BLUMOTION

Naložený

kód	kód Blum	pohyb	montáž misky
347969	71B4500C	s BLUMOTION	na nalepenie na sklo

TIP-ON pre hrubé dvere 95°

Naložený

kód	kód Blum	pohyb	montáž misky
318173	70T9550	bez pružiny	skrutka
347115	70T9590BTL	bez pružiny	INSERTA
347119	70T9580.TL	bez pružiny	zalisovanie

Polonaložený

kód	kód Blum	pohyb	montáž misky
335544	70T9650. TL	bez pružiny	skrutka
347116	70T9690BTL	bez pružiny	INSERTA

Vložený

kód	kód Blum	pohyb	montáž misky
347118	70T9750.TL	bez pružiny	skrutka
347117	70T9790BTL	bez pružiny	INSERTA

Podložky

Priame

kód	kód Blum	výšky	montáž misky
306320	175H3100	8,5 mm	skrutka
347122	177H3100	8,5 mm	zalisovanie
347121	175H3130	11,5 mm	skrutka
347123	177H3130	11,5 mm	zalisovanie

Krížové

kód	kód Blum	výšky	montáž misky
347124	174H7100E	8,5 mm	EXPANDO
347125	174H7130E	11,5 mm	EXPANDO
347126	175H9160	14,5 mm	euroskrutka

PRÍSLUŠENSTVO

kód	kód Blum	popis
306321	70.1503	krytka ramienka bez loga, ONYX
306322	70T3504	krytka misky s integrovaným tlmením, ONYX

kód	kód Blum	popis
306326	70.1553	krytka ramienka bez loga, ONYX
347127	70T1504	krytka misky pre CLIP, ONYX
309046	-	skrutka 3,5 × 16 čierny zinok

prislušenstvo pre TIP-ON str. 1.26

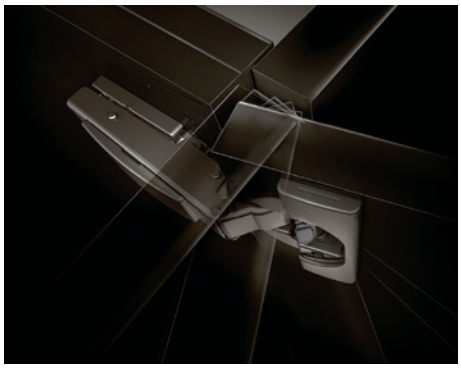

CLIP top slepý uhol

CLIP top slepý uhol

Naložený

kód	kód Blum	pohyb	montáž misky
203405	79B9950	s BLUMOTION	skrutka
12083	79T9950	s pružinou	skrutka

- **nie je možné vzájomne kombinovať závesy s tlmením a bez tlmenia**

Vložený

kód	kód Blum	pohyb	montáž misky
118122	79B9550	s BLUMOTION	skrutka
13070	79T9550	s pružinou	skrutka
12079	79T958E	s pružinou	EXPANDO
166071	78T9550.TL	TIP-ON	skrutka

- **nie je možné vzájomne kombinovať závesy s tlmením a bez tlmenia**
- podložku na naložený záves určuje hrúbka materiálu korpusu – pozri tabuľka nižšie
- podložka pre vložený záves má byť zvýšená o 3 mm – napr. 12341, 12303
- hĺbka vŕtania pre misku 13 mm (12,3 mm bez tlmenia)
- priemer misky 35 mm
- minimálny vnútorný rozmer slepého uhla, dvierka 70 mm (vložený), 86 mm (naložený)
- uhol otvorenia 95°
- hrúbka dvierok od 16 do 28 mm
- možnosť odsadenia misky od okraja od 3 do 7 mm
- vŕtanie otvoru pre EXPANDO 45/9,5 mm rozstup/8 mm priemer
- viac v katalógu Blum

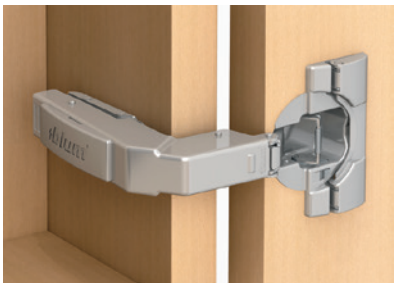

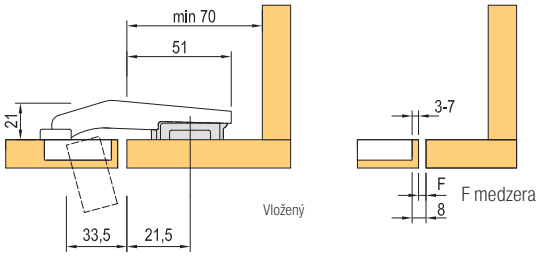

PRÍSLUŠENSTVO

kód	kód Blum	popis
12042	70T3504	krytka misky
12093	70.1503	krytka ramienka

Podložky pre záves pre slepý uhol – naložený

hrúbka korpusového rámčeka (RS)	zvýšenie montážnych podložiek	príklad montážnej podložky
16 mm	6 mm	**12319**
19 mm	3 mm	**12341**
22 mm	0 mm	**12340**

Montáž skrutkovaním

B CLIP top BLUMOTION
T CLIP top

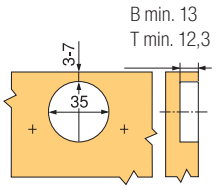

Montáž INSERTA/ nalisovaním/exp.

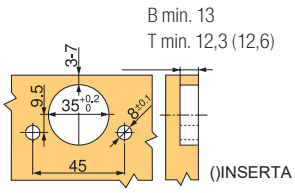

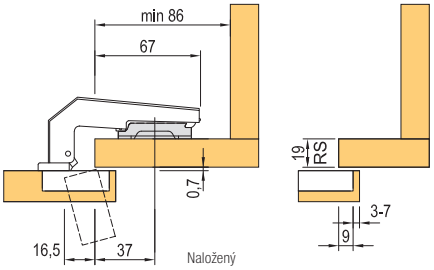

CLIP top 100°

Naložený

kód	kód Blum	pohyb	montáž misky
12002	71M2550	s pružinou	skrutka
12050	71M258E	s pružinou	EXPANDO
12004	71M2590B	s pružinou	INSERTA
177364	70M2550.TL	bez pružiny	skrutka
171076	70M2580.TL	bez pružiny	zalisovanie

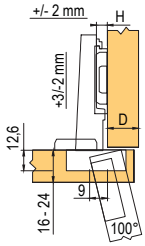

Polonaložený

kód	kód Blum	pohyb	montáž misky
12005	71M2650	s pružinou	skrutka
12051	71M268E	s pružinou	EXPANDO
12006	71M2690B	s pružinou	INSERTA
224239	70M2650.TL	bez pružiny	skrutka
177365	70M2680.TL	bez pružiny	zalisovanie

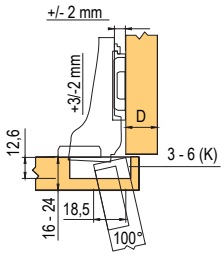

Vložený

kód	kód Blum	pohyb	montáž misky
12008	71M2750	s pružinou	skrutka
12007	71M278E	s pružinou	EXPANDO
12010	71M2790B	s pružinou	INSERTA
224240	70M2750.TL	bez pružiny	skrutka
177366	70M2780.TL	bez pružiny	zalisovanie

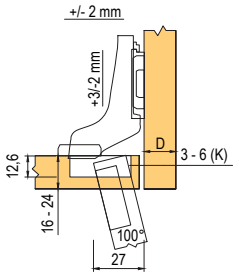

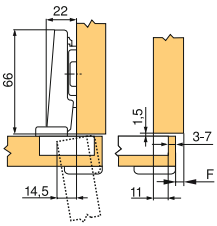

PRÍSLUŠENSTVO

kód	kód Blum	popis
12271	90M2503	krytka ramienka pre naložený záves
12274	94M3603	krytka ramienka pre polonaložený a vložený záves
12391	973A0500	BLUMOTION na naklepnutie pre naložený záves
12385	973A0600	BLUMOTION na naklepnutie pre polonaložený záves
12386	973A0700	BLUMOTION na naklepnutie pre vložený záves

CLIP top 95°, pre hrubé dvere

CLIP top 95° pre hrubé dvere

Naložený

kód	kód Blum	pohyb	montáž misky
118030	71B9550	s BLUMOTION	skrutka
12060	71T9550	s pružinou	skrutka
177383	70T9550.T	bez pružiny	skrutka
347281	70T9590BTL	bez pružiny	INSERTA

- hĺbka vŕtania pre misku 13 mm
- priemer misky 35 mm, dĺžka ramienka 66 mm
- uhol otvorenia skrutka 95°
- hrúbka dvierok až 32 mm
- odsadenie misky od okraja od 3 do 7 mm

Naložené dvierka

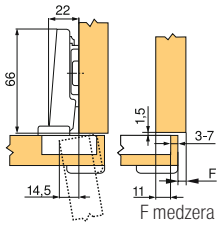

Polonaložený

kód	kód Blum	pohyb	montáž misky
118031	71B9650	s BLUMOTION	skrutka
12063	71T9650	s pružinou	skrutka
177384	70T9650.TL	bez pružiny	skrutka

odporúčané podložky: 203387, 211476, 12323, 12326, 12306, 12318, 12340, 12302, str. 1.27

Polonaložené dvierka

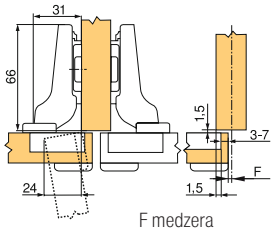

Vložený

kód	kód Blum	pohyb	montáž misky
118032	71B9750	s BLUMOTION	skrutka
13066	71T9750	s pružinou	skrutka
177385	70T9750.TL	bez pružiny	skrutka

polohu naskrutkovania podložky odsaďte o hrúbku dverí + 1,5 mm

Vložené dvierka

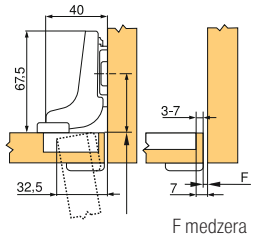

PRÍSLUŠENSTVO

kód	kód Blum	popis
12042	70T3504	krytka misky pre tlmené závesy
12058	70T1504	krytka misky pre netlmené závesy
12094	70.1553	krytka ramienka pre naložený záves
12011	70.1663	krytka ramienka pre polonaložený a vložený záves
268987	70T3507.21	podložka pod misku závesu

CLIP top s nulovým presahom

155° s BLUMOTION

- záves pre vnútorné výsuvy s nulovým presahom – **LEN NALOŽENÝ ZÁVES**
- uhol otvorenia 155° (pri otvorení na 90° je už vnútorná hrana dvierok odskočená o 2,5 mm mimo vnútorného priestoru korpusu – výhodné pre vnútorné zásuvky), platí len pre naložený záves – hĺbka vŕtania pre misku 11,7 mm, priemer misky 35 mm
- vložený variant dvierok – 12221 + podložka zvýšená o 9 mm (napr. 12332)
- viac v katalógu Blum

Naložený

kód	kód Blum	pohyb	montáž misky
347923	71B7550	s BLUMOTION	skrutka
347925	71B7590	s BLUMOTION	INSERTA
347924	71B7580	s BLUMOTION	zalisovanie
347929	71T7550	s pružinou	skrutka
347931	71T7590	s pružinou	INSERTA
347930	71T7580	s pružinou	zalisovanie
347953	70T7550.TL	bez pružiny	skrutka
347955	70T7590.TL	bez pružiny	INSERTA

Polonaložený

347926	71B7650	s BLUMOTION	skrutka
347928	71B7690	s BLUMOTION	INSERTA
347932	71T7650	s pružinou	skrutka
347938	70T7650.TL	bez pružiny	skrutka
347940	70T7690.TL	bez pružiny	INSERTA

125° hrubé dvere

Naložený

kód	kód Blum	pohyb	montáž misky
347947	71B7550D	s BLUMOTION	skrutka
347948	71B7580D	s BLUMOTION	zalisovanie

PRÍSLUŠENSTVO

kód	kód Blum	popis
347956	70T7553	obmedzovač uhla otvorenia na 110°
347957	70T553.09	obmedzovač uhla otvorenia na 92°
347958	70.4503.BP	krytka ramienka s logom
347984	70.4503	krytka ramienka
347961	70T7504	krytka misky pre 155

odporúčané podložky: 203387, 211476, 12323, 12326, 12306, 12318, 12340, 12302, str. 1.35

Naložené dvierka

(napr. 347923 + 12306)

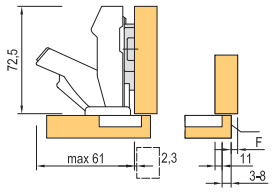

F – medzera

Polonaložené dvierka

(napr. 347926 + 12306)

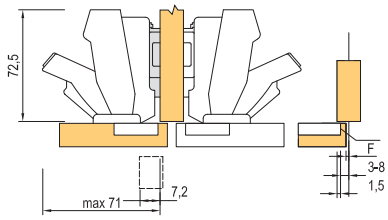

F medzera

Vložené dvierka

(napr. 347926 + +12332)

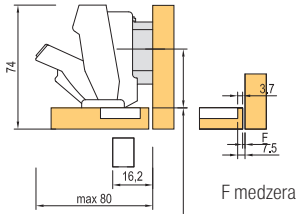

F medzera

polohu naskrutkovania podložky odsaďte o hrúbku dverí + 1,5 mm.

Max. presah čela

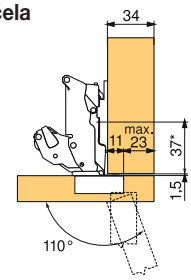

CLIP top170°, rohové riešenie

CLIP top 170°

Naložený

kód	kód Blum	pohyb	montáž misky
13041	71T6550	s pružinou	skrutka
179411	71T658E	s pružinou	EXPANDO
12044	71T6540B	s pružinou	INSERTA
177379	70T6550.TL	bez pružiny	skrutka
177378	70T6540BTL	bez pružiny	INSERTA

Polonaložený

12045	71T6650	s pružinou	skrutka

- vložený variant dvierok – 12045 + podložka zvýšená o 9 mm (napr. 12332)

PRÍSLUŠENSTVO

kód	kód Blum	popis
12273	80.6507	krytka ramienka pre 170°
12095	70.6103	obmedzovač otvorenia pre 170°
12384	973A6000	naklápací tlmič na 170°

Polohu naskrutkovania podložky odsaďte o hrúbku dverí + 1,5 mm.

Záves pre skladané dvierka

kód	kód Blum	pohyb	montáž misky
12112	79T8500	s pružinou	skrutka
12113	79T853E	s pružinou	EXPANDO

- pre hrúbku dverí 15 – 23 mm; z výroby nastavenej pre 19 mm
- v kombinácii so závesmi 155° alebo 170°
- uhol otvorenia 60°

PRÍSLUŠENSTVO

kód	kód Blum	popis
12093	70.1503	krytka ramienka bez loga
12393	970.1002	tlmič na zavŕtanie (k úchytke)

odporúčané podložky: 203387, 211476, 12323, 12326, 12306, 12318, 12340, 12302, str. 1.27

Montáž

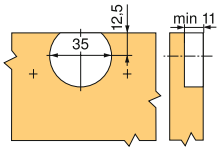

Montáž/Exp.

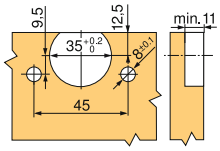

Naložené dvierka

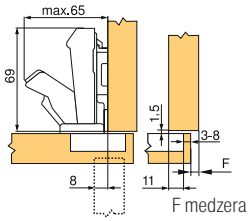

Vložené dvierka

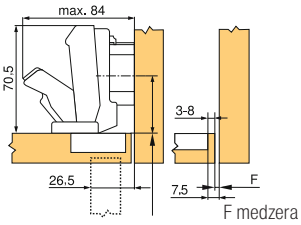

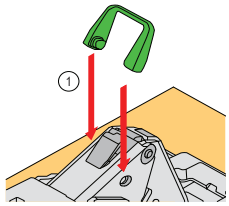

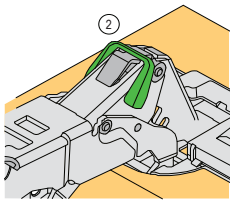

Polonaložené dvierka

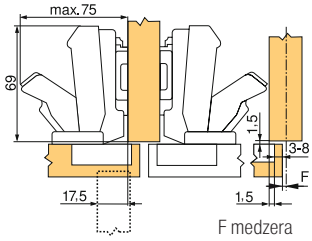

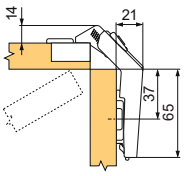

Naloženie závesu je pri výrobe nastavené na hrúbku dverí 19 mm.

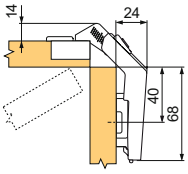

Naloženie dverí pre hrúbku dverí 19 mm pri použití štandardnej montážnej podložky zvýšenej o 3 mm.

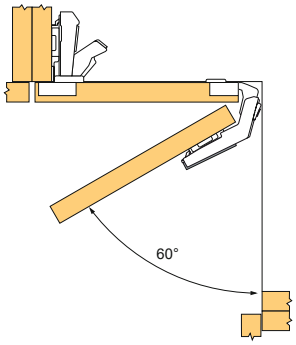

Miska závesu pre skladané dvierka sa montuje do rovnakých dverí ako miska závesu s uhlom 170° alebo 155°.

CLIP top pre ALU rámčeky

CLIP top pre ALU rámčeky, 95°

Naložený

kód	kód Blum	pohyb	montáž misky
118033	71B950A	s BLUMOTION	skrutka

Polonaložený

kód	kód Blum	pohyb	montáž misky
118120	71B960A	s BLUMOTION	skrutka

Vložený

kód	kód Blum	pohyb	montáž misky
118121	71B970A	s BLUMOTION	skrutka

CLIP top pre ALU rámčeky, 95°

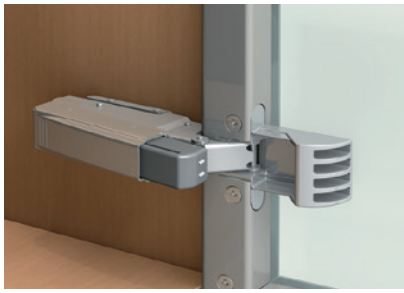

Naložený

kód	kód Blum	pohyb	montáž misky
12106	71T950A	s pružinou	skrutka
12103	71T950AB	s pružinou, pre BLUMOTION [1]	skrutka
12109	70T950A.TL	bez pružiny	skrutka

[1] 12391 BLUMOTION na naklepnutie

Polonaložený

kód	kód Blum	pohyb	montáž misky
12107	71T960A	s pružinou	skrutka
12104	71T960AB	s pružinou, pre BLUMOTION [1]	skrutka

[1] 12385 BLUMOTION na naklepnutie

Vložený

kód	kód Blum	pohyb	montáž misky
12108	71T970A	s pružinou	skrutka

- polohu naskrutkovania podložky odsaďte o hrúbku dverí + 2,5 mm

CLIP top pre ALU rámčeky, 120°

Naložený

kód	kód Blum	pohyb	montáž misky
13764	72T550A.TL	bez pružiny	skrutka

odporúčané podložky: 203387, 211476, 12323, 12326, 12306, 12318, 12340, 12302, str. 1.27

PRÍSLUŠENSTVO

kód	kód Blum	popis
12094	70.1553	krytka ramienka pre naložený záves
12011	70.1663	krytka ramienka pre polonaložený a vložený záves

CLIP top pre sklenené dvierka, mini závesy

CLIP top pre vŕtané sklenené dvierka

Naložený

kód	kód Blum	pohyb	montáž misky
12080	75T4100	s pružinou	skrutka

Polonaložený

12081	75T4200	s pružinou	skrutka

Vložený

12082	75T4300	s pružinou	skrutka

- skrutky súčasťou závesu
- priemer pre vŕtanie misky 26 mm
- dĺžka ramienka 66 mm, vložený 68 mm
- priemer krytiek 31 mm, dĺžka oválne 41 mm
- uhol otvorenia 94°
- pre sklenené vŕtané dvierka hr. 4,5 – 7 mm
- možnosť odsadenia misky od okraja od 6 do 7 mm
- viac v katalógu Blum po registrácii na www.katalog-blum.cz alebo v brožúre na stiahnutie na www.blum.com

Naložené dvierka

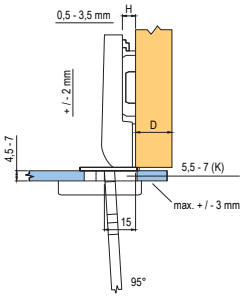

Polonaložené dvierka

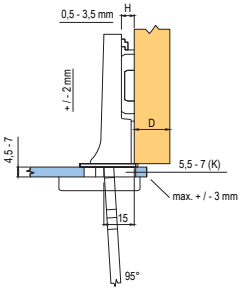

Vložené dvierka

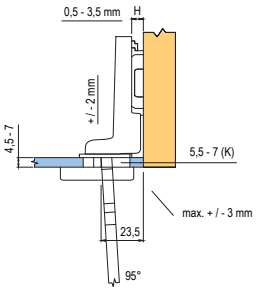

Protikus a misky závesu na sklenené dvierka

kód	kód Blum	popis
12085	84.4120	tvar D, chróm
12087	84.4120	tvar D, matný nikel
12090	84.4140	tvar O, chróm
12092	84.4140	tvar O, matný nikel

odporúčané podložky: 203387, 211476, 12323, 12326, 12306, 12318, 12340, 12302, str. 1.27

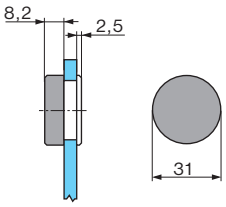

PRÍSLUŠENSTVO

kód	kód Blum	popis
12094	70.1553	krytka ramienka

Mini závesy

Naložený

kód	kód Blum	popis
12076	71T0550	skrutka, 94°

Polonaložený

12075	71T0650	skrutka, 94°

Vložený

12074	71T0750	skrutka, 94°

Uhlový mini

12166	79A0558.T	+45°/94° s pružinou

PRÍSLUŠENSTVO

kód	kód Blum	popis
12094	70.1553	krytka ramienka

Odporúčané podložky: 203387, 211476, 12323, 12306, 12318, 12340, 12302, str. 1.127

CRISTALLO s BLUMOTION

kód	kód Blum	pohyb
347963	71B4500C	s BLUMOTION
347964	71T4500C	s pružinou
347965	70T4500CTL	bez pružiny

Miska závesu

kód	kód Blum	montáž misky
347966	70T4568C	na nalepenie na sklo
347967	70T4568C	na nalepenie na zrkadlo

Podložka závesu

347968	175M4C20N	na nalepenie na sklenený korpus

PRÍSLUŠENSTVO PRE NOVÚ VERZIU

kód	kód Blum	popis
347981	70T4503.09	obmedzovač uhla otvorenia 92° CRISTALLO
347982	70T4503	obmedzovač uhla otvorenia 85° CRISTALLO
347983	70.4503.BP	krytka ramienka s logom CRISTALLO
347984	70.4503	krytka ramienka CRISTALLO
347986	70T4504	krytka misky CRISTALLO

Záves na sklenené a zrkadlové dvierka
- upevnenie misky závesu na sklo (zrkadlo) lepením bez vŕtania do skla
- zmena nalepenia misky na sklo zaistí zmenu naloženia
- uhol otvorenia 125°, nová verzia 110°
- vhodný spôsob lepenia odporučí dodávateľ skla alebo zrkadla
- viac v katalógu blum po registrácii na www.katalog-blum.cz alebo v brožúre k stiahnutiu na www.blum.com

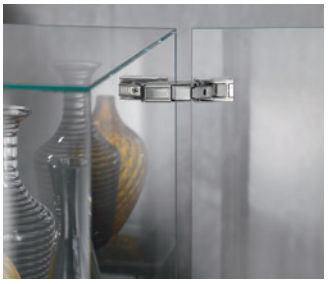

Skrinky s prečnievajúcimi čelami v kúpeľni

kód	kód Blum	pohyb	montáž
12049	71B3750	s BLUMOTION	skrutka
347968	175M4C20N		na nalepenie na zrkadlo

odporúčané podložky: 203387, 211476, 12323, 12326, 12306,12318, 12340, 12302, str. 1.27

CLIP top pre tenké dvierka

Závesy pre tenké materiály

- závesy so špeciálnou delenou rozperkou
- perfektná stabilita pri hĺbke vŕtania závesu iba 6 mm
- zachovanie plynulosti pohybu a jemnosť dovierania vďaka BLUMOTION

Závesy pre tenké materiály

110° pre tenká dvierka

kód	kód Blum	pohyb	montáž misky
347988	71B453T	s BLUMOTION	EXPANDO T
347989	71T453T	s pružinou	EXPANDO T
347990	70T453T	bez pružiny	EXPANDO T

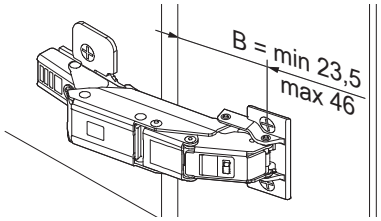

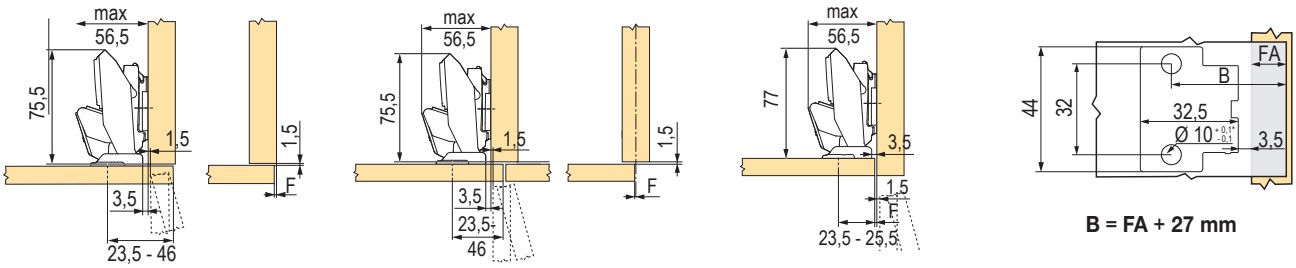

B = FA + 27 mm

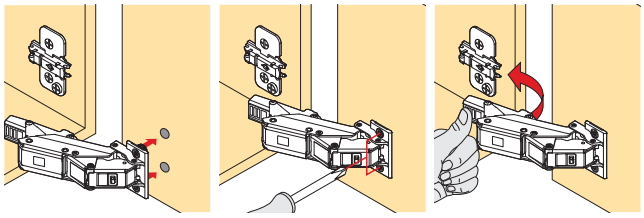

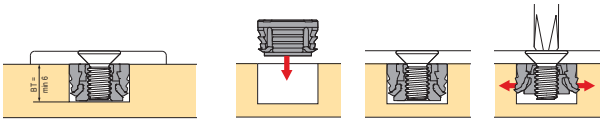

PRÍSLUŠENSTVO

kód	kód Blum	popis
347984	70.4503	krytka ramienka
347986	70T4504	krytka misky
347982	70T4503	obmedzovač uhla na 85°
347981	70T4503.09	obmedzovač uhla na 92°

- záves pre dvierka s hrúbkou 8 – 14 mm
- montážny systém EXPANDO T pre najrozmanitejšie materiály dosiek
- CLIP top BLUMOTION s integrovaným BLUMOTION (s deaktiváciou)
- CLIP top so zatváracou mechanikou (pružina) alebo bez nej (TIP-ON)
- nulový presah (pre vnútorné alebo policové výsuvy)
- inštalácia bez náradia na montážnu podložku
- nastavenie čela v 3 smeroch

Rôzne konštrukčné situácie dosiahneme na základe príslušnej pozície pre naskrutkovanie.

odporúčané podložky: 203387, 211476, 12323, 12326, 12306, 12318, 12340, 12302, str. 1.27

blum

ZÁVESY A VÝKLOPY

CLIP top pre tenké dvierka

Oblasť využitia EXPANDO T

EXPANDO T je v oblasti výroby nábytku vhodný systém pre inštaláciu kovania Blum na tenké materiály dosiek.
Pri dostatočnej stabilite a tvrdosti/pevnosti využívame materiály dosiek od hrúbky 8 mm.

Zvýšenie montážnych podložiek pri korpuse pri stenách

MD	presah čela FA (mm)																	
	-3,5	**-2,5**	**-2**	**-1,5**	**-1**	**2,5**	**4**	**5,5**	**7**	**8,5**	**10**	**11,5**	**13**	**14,5**	**16**	**17,5**	**19**	**19**
0	23,5	24,5	25	25,5	26	29,5	31	32,5	34	35,5	37	38,5	40	41,5	43	44,5	46	46
3	26,5	27,5	28	28,5	29	32,5	34	35,5	37	38,5	40	41,5	43	44,5	46			
6	29,5	30,5	31	31,5	32	35,5	37	38,5	40	41,5	43	44,5	46					
9	32,5	33,5	34	34,5	35	38,5	40	41,5	43	44,5	46							
MD	zvýšenie montážnych podložiek (mm)																	
minimálna medzera je vždy 0 mm																		

Oblasť využitia a odporúčania pre spracovanie

materiály testované firmou Blum	minimálny uťahovací moment (nm)
drevotrieska (pevnosť v priečnom ťahu > 0,45 N/mm²)	1,5
drevovláknité dosky mdf (pevnosť v priečnom ťahu > 0,6 N/mm²)	1,5
drevovláknité dosky HDF	2
dosky HPL	2
konštrukčné materiály z nerastu	2
prírodný kameň granit nero assoluto	3
umelý kameň kompozit z kremeňa	3
keramické dosky	3

Zvýšenie montážnych podložiek pri korpuse pri stene							
Hrúbka bočnej steny korpusu (mm)	Hrúbka dvierok (mm)						
	8	9	10	11	12	13	14
15							
16							
17							
18							
19							
20							

	Možná MD 0 mm
	Nevyhnutná MD 3 mm
	Nevyhnutná MD 6 mm

TIP-ON

Závesy bez pružiny, pre TIP-ON

Naložený

kód	kód Blum	popis	montáž misky
226668	70T3550.TL	110°	skrutka
226669	70T358E.TL	110°	EXPANDO
177369	70T3590.TL	110°	INSERTA
177364	70M2550.TL	100°	skrutka
171076	70M2580.TL	100°	zalisovanie
12023	70T5550.T	120°	skrutka
12028	70T558E.T	120°	EXPANDO
177376	70T5590BTL	120°	INSERTA
177375	70T5580.TL	120°	zalisovanie
177379	70T6550.TL	170°	skrutka
177378	70T6540BTL	170°	INSERTA
177383	70T9550.TL	hrubé dvere, 95°	skrutka
347281	70T9590BTL	hrubé dvere, 95°	INSERTA
347953	70T7550.TL	nulový presah, 155°	skrutka
347955	70T7590.TL	nulový presah, 155°	INSERTA
318173	70T9550.TL	95°, ONYX	vrut

Polonaložený

226670	70T3650.TL	110°	skrutka
177372	70T3690.TL	110°	INSERTA
224239	70M2650.TL	100°	skrutka
177365	70M2680.TL	100°	zalisovanie
177377	70T5690BTL	120°	INSERTA
177384	70T9650.TL	hrubé dvere, 95°	skrutka
347938	70T7650.TL	155°	skrutka
347940	70T7690.TL	155°	INSERTA
347940	70T7690.TL	uhlový typ I, 45/95°	skrutka
335544	70T9650.TL	95°, ONYX	skrutka

Vložený

226671	70T3750.TL	110°	skrutka
177374	70T3790.TL	110°	INSERTA
224240	70M2750.TL	100°	skrutka
177366	70M2780.TL	100°	zalisovanie
177385	70T9750.TL	hrubé dvere, 95°	skrutka
166071	78T9550.TL	slepý uhol 1), 95°	skrutka
347118	70T9750.TL	95°, ONYX	skrutka

[1] podložka zvýšená o 3 mm – pozri str. 1.27

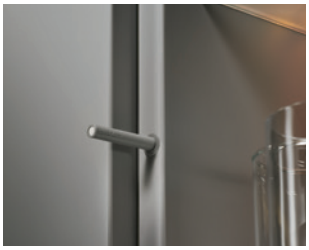

ALU rámčeky

Naložený

kód	kód Blum	popis	montáž misky
12109	70T950A.TL	95°	skrutka
13764	72T550A.TL	120°	skrutka
347990	70T453T	110°	EXPANDO T

Sklo

kód	kód Blum	popis	montáž misky
347965	70T45000CTL	110°	nalepenie

montážne podložky pozri str. 1.27

TIP-ON piestiky pre závesy

kód	kód Blum	popis	farba (materiál)
250826	956.1004	50 mm, magnet	biely
250827	956.1004	50 mm, magnet	sivý
250828	956.1004	50 mm, magnet	čierny
250831	956A1004	76 mm, magnet	biely
250833	956A1004	76 mm, magnet	sivý
250834	956A1004	76 mm, magnet	čierny
308497	956A1006	76 mm, šošovka	biely
250836	956A1006	76 mm, šošovka	sivý
288368	956A1006	76 mm, šošovka	čierny

TIP-ON adaptéry pre piestiky

250838	956.1201	50 mm, priamy	biely
250839	956.1201	50 mm, priamy	sivý
250840	956.1201	50 mm, priamy	čierny
347704	956.1201	50 mm, priamy	nikel
250841	956A1201	76 mm, priamy	biely
250842	956A1201	76 mm, priamy	sivý
250843	956A1201	76 mm, priamy	čierny
250844	956A1501	76 mm, krížový	sivý

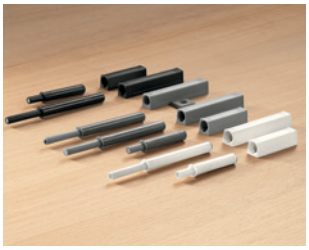

341755	955.1008D	doštička TIP-ON na vtlačenie	nikel
225140	955.1008S	doštička TIP-ON na privŕtanie	nikel
348000	955.1008	doštička TIP-ON na nalepenie	oceľ

341755

225140

348000

- piestiky TIP-ON pre bezúchytkové čelá sa otvárajú po ľahkom zatlačení
- používajú sa v kombinácii s bezpružinovými závesmi Blum
- piestky sú určené aj k TIP-ON verziám AVENTOS
- farebne zladené adaptéry slúžia na jednoduchú a rýchlu montáž na bok korpusu
- dve dĺžky piestikov, ku ktorým sú určené vhodné adaptéry
- vďaka nastaveniu (+4/−1 mm), ktoré je integrované do piestika, možno otáčaním vyhadzovača dorovnať s ostatnými čelami

podložky CLIP top a Clip

CLIP top podložky

Základné podložky

kód	kód Blum	pohyb	montáž misky
12306	173L6100	krížová	skrutka
12318	173L8100	krížová	euroskrutka
12302	174E6100.01	krížová	EXPANDO
203387	175H3100	priama	skrutka
211476	177H3100E	priama	EXPANDO
12340	173H7100	krížová s excentrom	skrutka
12325	175H7100	krížová s excentrom	skrutka
12312	174H7100E	krížová s excentrom	EXPANDO
12316	174H7100I	krížová s excentrom	INSERTA

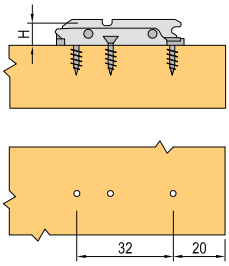

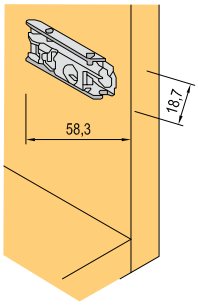

Podložky zvýšené o 3 mm

12304	173L6130	krížová	skrutka
12305	173L8130	krížová	euroskrutka
12303	174E6130.01	krížová	EXPANDO
226677	175H3130	priama	skrutka
12341	173H7130	krížová s excentrom	skrutka
12307	175H7130	krížová s excentrom	skrutka
288360	177H3130E	krížová s excentrom	EXPANDO

Podložky zvýšené, krížové s excentrom

12319	175H9160	o 6 mm	euroskrutka
12332	175H7190	o 9 mm	skrutka
12335	175H9190	o 9 mm	euroskrutka
12311	175H7190.22	o 18 mm	skrutka
12336	175H9190.22	o 18 mm	euroskrutka

203387

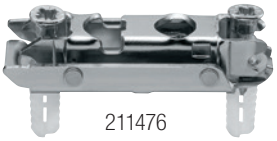
211476

12312

PRÍSLUŠENSTVO

kód	kód Blum	popis
12170	171A5010	+5°, výška 0,8 mm
12171	171A5040	+5°, výška 3 mm
12172	171A5070	+5°, výška 6 mm
12173	171A5500	-5°, výška 6 mm
347999	70T4532T	rozperka, EXPANDO T

- EXPANDO T rozperka je bez skrutky
  - 92598T – M4 × 8
  - 362259 – M4 × 12

12170

12171

12172

12173

347999

CLIP top – uhlové

Uhlové závesy

kód	kód Blum	uhlový záves/ uhol otvorenia	pohyb	montáž misky
118164	79B9458	+45°/95°	s BLUMOTION	skrutka
118163	79B3558	+45°/110°	s BLUMOTION	skrutka
118154	79B9658	+45°/95°	s BLUMOTION	skrutka
12130	79A9658.T	+45°/95°	s pružinou	skrutka
13071	79A9698BT	+45°/95°	s pružinou	INSERTA
12121	79T5550	+45°/110°	s pružinou	skrutka
12078	79T558E	+45°/110°	s pružinou	EXPANDO
12128	79T5590B	+45°/110°	s pružinou	INSERTA
12124	79A9458.T	+45°/95°	s pružinou	skrutka
12125	79A9498BT	+45°/95°	s pružinou	INSERTA
12161	79A4108.T	+45°/94°	s pružinou	sklo
12166	79A0558.T	+45°/94°	s pružinou	skrutka
177464	78A9658.T	+45°/95°	bez pružiny	skrutka
119482	79B9456	+30°/95°	s BLUMOTION	skrutka
119481	79B9556	+30°/95°	s BLUMOTION	skrutka
12123	79A9456.T	+30°/95°	s pružinou	skrutka
12127	79A9556.T1	+20°/95°	s pružinou	skrutka
119483	79B9555	+20°/110°	s BLUMOTION	skrutka
12126	79A9555.T	+20°/95°	s pružinou	skrutka
12160	79A4105.T	+20°/94°	s pružinou	sklo
12072	79A0555.T	+20°/94°	s pružinou	skrutka
119484	79B9454	+15°/95°	s BLUMOTION	skrutka
12122	79A9454.T	+15°/95°	s pružinou	skrutka
119485	79B3453	-15°/110°	s BLUMOTION	skrutka
12142	79A5453.T	-15°/110°	s pružinou	skrutka
119486	79B3451	-30°/110°	s BLUMOTION	skrutka
12141	79A5451	-30°/110°	s pružinou	skrutka
119487	79B3450	-45°/110°	s BLUMOTION	skrutka
12140	79A5450.T	-45°/110°	s pružinou	skrutka

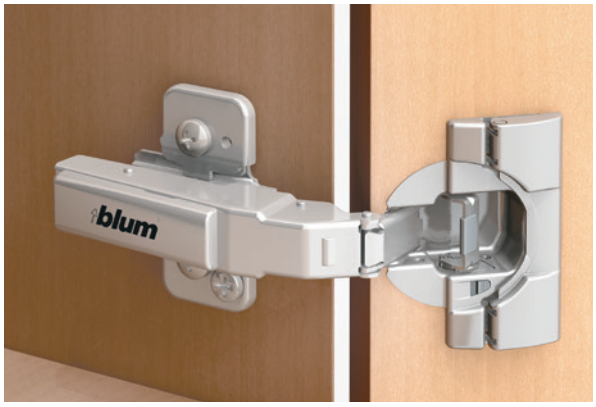

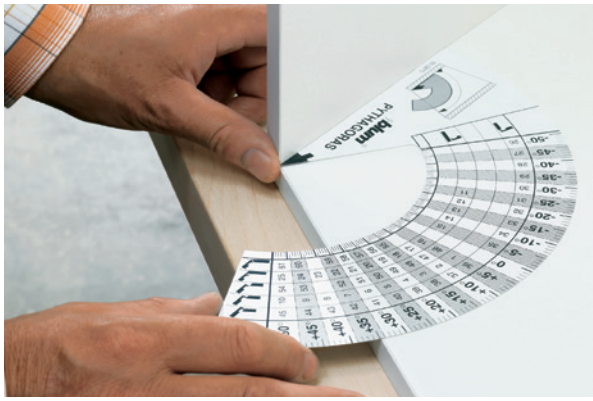

tabuľka uhlových variantov

TABUĽKA UHLOVÝCH VARIANTOV

	CLIP TOP CRISTALLO	CLIP TOP MINI	CLIP TOP SKLENENÉ DVIERKA	CLIP top CLIP top	BLUMOTION
−50					N° 26 A 119487 B 12140 C 12340 D 12173
−45					N° 27 A 119487 B 12140 C 12341
−40					N° 28 A 119487 B 12140 C 12340 D 12171
−35					N° 29 A 119486 B 12141 C 12340 D 12173
−30					N° 30 A 119486 B 12141 C 12341
-25					N° 31 A 119486 B 12141 C 12340 D 12171
−20					N° 32 A 119485 B 12142 C 12340 D 12173
−15					N° 33 A 119485 B 12142 C 12340
−10					N° 34 A 119485 B 12142 C 12340 D 12170
-5	N° 106/37 B1 12101 B2 12100 C 12340 D 12173	N° 92/48 B 12075 C 12341 D 12173	N° 69/48 B 12081 C 12340 D 12173		N° 35 A 118030 B 12060 C 12340 D 12173

CLIP TOP BLUMOTION 970A1002 – NA ZAVŔTANIE PRI CRISTALLO PRI MINIZÁVESE A PRE SKLENENÉ DVIERKA

Vzdialenosť vyvŕtaných otvorov v prípade aplikácie uhlových minizávesov

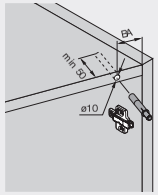

Aplikácia uhlového závesu

N° XX/XX

Vzdialenosť otvorov (BA) v mm

Vŕtanie BLUMOTION 970A sa vykonáva na strane závesu a zaručuje perfektný pohyb aj v prípade aplikácie uhlových minizávesov.

BLUMOTION 970A by ste mali navŕtať najskôr na strane vrchnej dosky korpusu.

Správnu pozíciu vopred definuje vzdialenosť otvorov (BA). Ak nie je účinok BLUMOTION dostatočný, odporúčame montáž prídavného BLUMOTION 970A na strane dna.

Program uhlových závesov

A

B

B1

B2

C

D

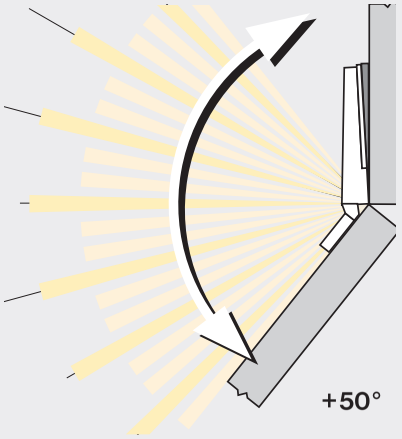

A . . . . CLIP top BLUMOTION

B . . . . CLIP top

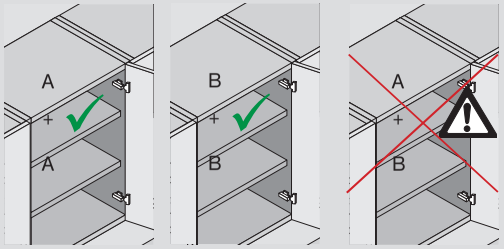

N° 11	A 119486 B 12141 C 12332 D 12172
N° 12	A 119485 B 12142 C 12319 D 12173
N° 13	A 119485 B 12142 C 12311
N° 14	A 119485 B 121412 C 12332 D 12172
N° 15	A 118031 B 12063 C 12340 D 12173
N° 106/37	B1 12101 B2 12100 C 12340 D 12173
N° 107/37	B1 12101 B2 12100 C 12340 D 12173
N° 92/48	B 12075 C 12341 D 12173
N° 84	B 12075 C 12340 D 12173
N° 77/37	B 12076 C 12340 D 12173
N° 69/48	B 12081 C 12340 D 12173
N° 62/37	B 12080 C 12340 D 12173

tabuľka uhlových variantov

5	10	15	20	25	30	35	40	45	50
N° 36 A 118030 B 12060 C 12340 D 12170	**N° 37** A 119484 B 12122 C 12340 D 12173	**N° 38** A 119484 B 12122 C 12319	**N° 39** A 119484 B 12122 C 12340 D 12172	**N° 40** A 119482 B 12123 C 12340 D 12173	**N° 41** A 119482 B 12123 C 12319	**N° 42** A 119482 B 12123 C 12340 D 12172	**N° 43** A 118164 B 12124 C 12340 D 12173	**N° 44** A 118164 B 12124 C 12319	**N° 45** A 118164 B 12124 C 12340 D 12172
N° 1 A 118030 B 12060 C 12340 D 12170	**N° 2** A 119484 B 12122 C 12340 D 12173	**N° 3** A 119484 B 12122 C 12332	**N° 4** A 119483 B 12126 C 12340	**N° 5** A 119483 B 12126 C 12340 D 12170	**N° 6** A 119481 B 12127 C 12340	**N° 7** A 119481 B 12127 C 12340 D 12170	**N° 8** A 118164 B 12124 C 12319 D 12173	**N° 9** A 118163 B 12121 C 12340	**N° 10** A 118163 B 12121 C 12340 D 12170
N° 46 A 118031 B 12063 C 12340 D 12172	**N° 47** A 119484 B 12122 C 12311 D 12173	**N° 48** A 119483 B 12126 C 12341 D 12173	**N° 49** A 119483 B 12126 C 12332	**N° 50** A 119481 B 12127 C 12340 D 12173	**N° 51** A 119481 B 12127 C 12332	**N° 52** A 119481 B 12127 C 12340 D 12172	**N° 108** A 118164 B 12124 C 12332 D 12170	**N° 53** A 118154 B 12130 C 12340	**N° 54** A 118154 B 12130 C 12340 D 12170
N° 16 A 118032 B 13066 C 12340 D 12170	**N° 17** A 119484 B 12122 C 12311 D 12173	**N° 18** A 119483 B 12126 C 12332 D 12173	**N° 19** A 119483 B 12126 C 12311	**N° 20** A 119481 B 12127 C 12332 D 12173	**N° 21** A 119481 B 12127 C 12311	**N° 22** A 119481 B 12127 C 12311 D 12170	**N° 23** A 118154 B 12130 C 12332 D 12173	**N° 24** A 118163 B 12121 C 12311	**N° 25** A 118154 B 12130 C 12332 D 12172
		N° 55 A 119483 B 12126 C 12340 D 12173	**N° 56** A 119483 B 12126 C 12319	**N° 57** A 119481 B 12127 C 12340 D 12173	**N° 58** A 119481 B 12127 C 12341	**N° 59** A 119481 B 12127 C 12340 D 12171	**N° 109** A 118164 B 12124 C 12332 D 12171	**N° 60** A 118154 B 12130 C 12340	**N° 61** A 118154 B 12130 C 12340 D 12170
N° 63/33 B 12080 C 12340 D 12170		**N° 64/45** B 12160 C 12340 D 12173	**N° 65/37** B 12160 C 12340	**N° 66/37** B 12160 C 12340 D 12170				**N° 67/45** B 12161 C 12340	**N° 68/45** B 12161 C 12340 D 12170
N° 70/48 B 12082 C 12340 D 12170		**N° 71/54** B 12160 C 12332 D 12173	**N° 72/54** B 12160 C 12311	**N° 73/48** B 12160 C 12332 D 12172			**N° 74/48** B 12161 C 12341 D 12173	**N° 75/48** B 12161 C 12332	**N° 76/48** B 12161 C 12341 D 12172
N° 78/33 B 12076 C 12340 D 12170		**N° 79/45** B 12072 C 12340 D 12173	**N° 80/37** B 12072 C 12340	**N° 81/37** B 12072 C 12340 D 12170				**N° 82/45** B 12166 C 12340	**N° 83/48** B 12166 C 12340 D 12170
N° 85/48 B 12075 C 12340 D 12172		**N° 86/48** B 12072 C 12341 D 12173	**N° 87/48** B 12072 C 12332	**N° 88/45** B 12072 C 12341 D 12172			**N° 89/48** B 12166 C 12340 D 12173	**N° 90/48** B 12166 C 12341	**N° 91/48** B 12166 C 12341 D 12170
N° 93/48 B 12074 C 12340 D 12171		**N° 94/48** B 12072 C 12332 D 12173	**N° 95/48** B 12072 C 12311	**N° 96/48** B 12072 C 12311 D 12171			**N° 97/48** B 12166 C 12332 D 12173	**N° 98/48** B 12166 C 12311	**N° 99/48** B 12166 C 12311 D 12170
N° 100/33 B1 12101 B2 12100 C 12340 D 12170	**N° 101/33** B1 12101 B2 12100 C 12340 D (2X) 12170	**N° 102/33** B1 12101 B2 12100 C 12340 D (3X) 12170							
N° 103/33 B1 12101 B2 12100 C 12340 D 12170	**N° 104/33** B1 12101 B2 12100 C 12340 D (2X) 12170	**N° 105/33** B1 12101 B2 12100 C 12340 D (3X) 12170							
5	10	15	20	25	30	35	40	45	50

[1] V prípade odskočeného dna alebo väčšej medzery dverí je nutné príslušným spôsobom odsadiť krížový adaptér 970.XXXX.

tlmiče na zavŕtanie, na naklapnutie

Tlmiče k zatváraniu

BLUMOTION na zavŕtanie

kód	kód Blum	popis	farba
12398	970A1002	k závesom	tmavosivý
12393	970.1002	k úchytke	sivý

12398

Adaptéry

12394	970.1201	priamy, skrutka	sivý
12395	970.1501	krížový, skrutka	sivý
12390	970.15E1	krížový, EXPANDO	sivý
12396	970.2501	krížový, dvojitý, skrutka	sivý

12394

12395

12396

BLUMOTION na naklapnutie

kód	kód Blum	popis
12384	973A6000	pre záves so 170° uhlom otvorenia[1]
12381	973A7360	pre závesy s uhlom naloženia 30°[2]
12382	973A7480	pre závesy s uhlom naloženia 45°, typ I[3]
120397	973A7680	pre závesy s uhlom naloženia 45°, typ II[4]

[1] tlmič pre závesy 13041, 179411 a 12044
[2] tlmič pre záves 12127
[3] tlmič pre závesy 12130 a 13071
[4] tlmič pre závesy 12121, 12078 a 12128

12384

BLUMOTION na naklapnutie

kód	kód Blum	popis
12391	973A0500.01	pre naložené závesy [1]
12385	973A0600	pre polonaložené závesy [2]
12386	973A0700	pre vložené závesy [3]

[1] tlmič pre závesy 12002, 12050 a 12004
[2] tlmič pre závesy 12005, 12051 a 12006
[3] tlmič pre závesy 12008, 12007 a 12010

12391

12385

12386

BLUMOTION s adaptérom

kód	kód Blum	popis	materiál
12392	971A0500	medzi závesmi	nikel

12392

MODUL, podložky

Naložený

kód	kód Blum	popis	montáž misky
12180	91M2550	s pružinou, 100°	skrutka
12183	91M258E.E0	s pružinou, 100° – vrátane podložky	EXPANDO
12181	91M2580	s pružinou, 100°	zalisovanie
12230	91A6550	s pružinou, 170°	skrutka

Polonaložený

12185	91M2650	s pružinou, 100°	skrutka
12184	91M268E	s pružinou, 100°	EXPANDO

Vložený

12188	91M2750	s pružinou, 100°	skrutka
12191	91M278E.E0	s pružinou, 100° – vrátane podložky	EXPANDO

Uhlový + 45°

12266	99M1550	s pružinou, 107°	skrutka

PRÍSLUŠENSTVO

kód	kód Blum	popis
12271	90M2503	krytka ramienka
12272	90M2603	krytka ramienka pre polonaložený a vložený
12273	80.6507	krytka ramienka pre 170°

Podložka základná

kód	kód Blum	popis	montáž misky
12364	193L6100	krížová	skrutka
12362	193L8100	krížová	euroskrutka
12352	194E6100.ED	krížová	EXPANDO

Podložka zvýšená o 9 mm

12360	195H7190	krížová s excentrom	skrutka

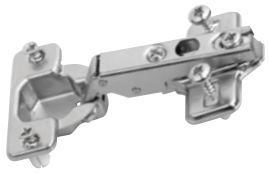

Naložený záves

Tabuľka presahu naloženia, pri určenej vzdialenosti vŕtania od kraja **K** a výške podložky **H.**

	K=3	K=4	K=5	K=6
H=0	14	15	16	17
H=3	11	12	13	14
H=6	8	9	10	11
H=9	5	6	7	8

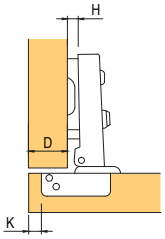

Polonaložený záves

Tabuľka presahu naloženia, pri určenej vzdialenosti vŕtania od kraja **K** a výške podložky **H.**

	K=3	K=4	K=5	K=6
H=0	4,5	5,5	6,5	7,5
H=3	1,5	2,5	3,5	4,5
H=6	-1,5	-0,5	0,5	1,5
H=9	-4,5	-3,5	-2,5	-1,5

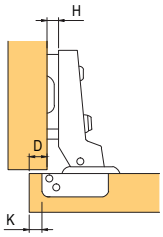

Vložený záves

Tabuľka výpočtu požadovanej medzery, pri určenej vzdialenosti vŕtania od kraja **K** a výške podložky **H.**

	K=3	K=4	K=5	K=6
H=0	-4	-3	-2	-1

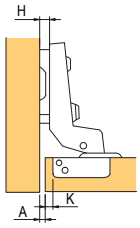

12364

12352

12362

MODUL – záves pre vstavané chladničky

Záves pre vstavané chladničky 95°

kód	kód Blum	popis	montáž
228146	91K9550	s pružinou, vrátane podložky	skrutka
355903	91K958E	s pružinou, vrátane podložky	EXPANDO

- prístup k 3-dimenzionálnemu nastaveniu aj pri namontovanej (osadenej) chladničke
- montáž dvierok možná aj pri namontovanej (osadenej) chladničke
- malá výška pre vstavbu (nízky profil) závesu, takže chladnička môže byť zasunutá s namontovanými dvierkami
- otočný bod pre hrubé dvierka s malou minimálnou medzerou

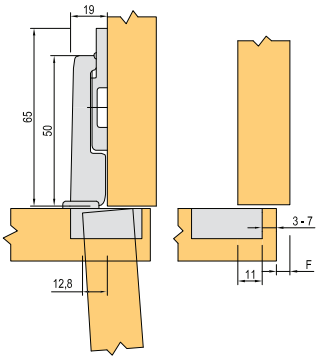

hrúbka čela

odstup vŕtania misky	16	18	19	20	22	24	26	28	29	30	31	32
3	0,2	0,2	0,3	0,4	0,5	0,8	1,3	2,5	3,5	4,4	5,3	6,1
4	0,2	0,2	0,3	0,4	0,5	0,8	1,3	1,9	2,9	3,8	4,7	5,5
5	0,2	0,2	0,3	0,4	0,5	0,8	1,2	1,7	2,4	3,2	4,0	4,9
6	0,2	0,2	0,3	0,4	0,5	0,8	1,2	1,7	2,2	2,8	3,5	4,3
7	0,2	0,2	0,3	0,4	0,5	0,8	1,2	1,6	2,0	2,4	3,0	3,8

bezúchytkové otváranie chladničky, mrazničky či umývačky pozri str. 2.61

Závesné kovanie

kód	kód Blum	popis
13746	48N0510.02S	pravé, biele
13747	48N0510.03S	ľavé, biele
13740	48N0510.02S	pravé, hnedé
13741	48N0510.03S	ľavé, hnedé

- závesné kovanie pre montáž naskrutkovaním
- plastové púzdro so závesným ramienkom z ocele, pozinkované
- farba: biela, hnedá
- nastaviteľnosť v troch smeroch
- nosnosť 130 kg na každý pár v zmysle normy DIN EN 15939
- nastavenie: dole 7 mm, hore 11 mm, dozadu 3,5 mm, dopredu 12,5 mm

Plánovanie

Potrebný priestor

Upevňovacie pozície

V bloku korpusu a vo výreze v zadnej stene

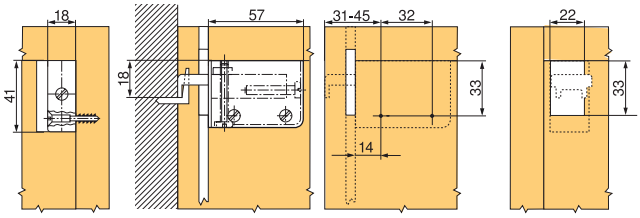

Spojovacie kovanie

kód	kód Blum	popis
13716	42.0700.01	biele
13715	42.0700.01	hnedé

- spojovacie kovanie na korpus so spojovacou skrutkou
- plastové púzdro s predmontovaným excentrom zo zinku
- spojovacia skrutka zo zinku liateho pod tlakom

Dno

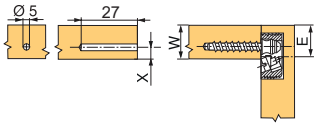

Bok korpusu

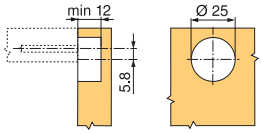

c - w - x + 0 mm

x max. - 9,5 mm

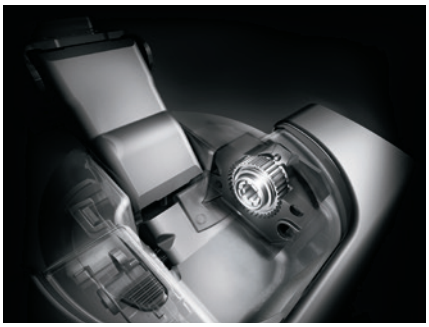

montážne pomôcky

ECODRILL

kód	kód Blum	popis
14120	M31.1000	ľahké vŕtanie otvorov misiek závesov

- jednoduchá ručná pomôcka pre presné vŕtanie otvorov pre závesy Blum
- pohon prostredníctvom ručnej elektrickej vŕtačky
- variabilná vzdialenosť pre zavŕtanie misky od hrany 2 až 8 mm
- spracovanie pomocou rysky
- materiál: hliníkový tlakový odliatok

Šablóna pre tlmič a TIP-ON

kód	kód Blum	popis
12378	65.5010	presné vŕtanie do hrany korpusu

- šablóna na vyvŕtanie montážnych pozícií na strane čela pre BLUMOTION pre dvierka na strane úchytky (970.1002) a na strane závesu (970A1002), a taktiež pre TIP-ON pre dvierka (955 × 1004)
- spracovanie pomocou rysky
- materiál: plast/oceľ

Šablóna uhlová

kód	kód Blum	popis
13815	65.5810.01	pomôcka pre určenia uhla

- šablóna pre zistenie uhla otvorenia korpusu
- stanovenie vhodného riešenia závesu
- materiál: plast

Spracovanie systémov závesov:

- priložte šablónu k uhlovému korpusu
- zistite uhol otvorenia korpusu a aplikáciu uhlového závesu
- uhol otvorenia korpusu alebo využitie uhlového závesu vás dovedú k vhodnému riešeniu

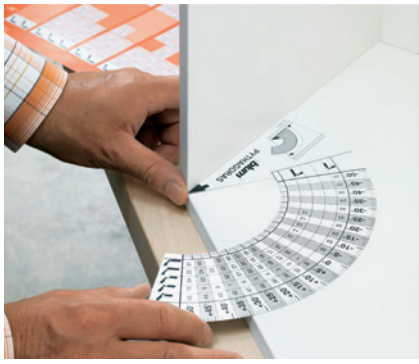

Tyčová šablóna

kód	kód Blum	popis
65153	65.1000.01	rýchle označenie či vŕtanie otvorov pre výsuvy

- šablóna pre predvŕtanie montážnych podložiek, pre korpusové lišty, zdvihák, montážne podložky a adaptéry
- šablónu môžete použiť na zmontovanom alebo nezmontovanom korpuse
- nastavenie výšky a hĺbky s pomocou stupnice
- vhodná pre konštrukčné situácie naložené alebo vložené

Samostatná šablóna

kód	kód Blum	popis
65151	65.1051	presné označenie pozície výsuvu

- šablóna pre predvŕtanie montážnych podložiek, pre korpusové lišty, zdvihák, montážne podložky a adaptéry
- šablónu môžete použiť na zmontovanom alebo nezmontovanom korpuse
- nastavenie hĺbky s pomocou stupnice

Univerzálna šablóna

kód	kód Blum	popis
13844	ZML.0040.01	presné označenie pozície čelného kovania

- šablóna pre označenie alebo predvŕtanie montážnych pozícií pre čelné kovania, vrátane relingu, zadnej steny zásuvky a dna zásuvky,
- tiež pre čelné kovania AVENTOS

Boxfix

kód	kód Blum	popis
220482	ZMM.0350	pre montáž TANDEMBOX
250998	ZMM.0700.20	pre montáž LEGRABOX

Minifix

kód	kód Blum	popis
13870	65.3300	označenie pozície výsuvu

- šablóna pre priame naskrutkovanie a pravouhlú montáž korpusových líšt
- spracovanie pomocou rysky
- materiál: plast

Strediaci vrták

kód	kód Blum	popis
12389	M01.ZZ03.01	presné označenie otvoru pre skrutku

- ø 2,7 mm, dĺžka vrtáku 70 mm
- pre predvŕtanie otvorov ø 3,5 mm
- hĺbka vyvŕtania otvoru až 8 mm
- materiál: oceľ, tvrdená

Montážne stroje

MINIPRESS P

kód	kód Blum	popis
14081	M53.1050	vŕtací a lisovací stroj, vyvŕtanie otvoru vertikálne

- vertikálne vŕtanie a zalisovanie kovaní
- nastavenie rozmerov vŕtania pomocou sústružného vretena
- pneumatický posuv

MINIPRESS P je špecialista na vyvrtávanie otvorov pre závesy. Jedno nastavenie stačí na to, aby stroj vykonával rutinné práce suverénne a precízne. Vďaka pneumatickému posuvu pri vŕtaní a lisovaní, a tiež nastaveniu schémy vyvrtávaných otvorov pomocou sústružného vretena je práca s MINIPRESS P bezpečná a precízna.

MINIPRESS M

kód	kód Blum	popis
12019	M52.1050	vŕtací a lisovací stroj, vyvŕtanie otvoru vertikálne

- vrátane otočnej vŕtacej hlavy (počet vretien 5)
- so systémom dorazov, vrátane základného pravítka (600 mm) a náradia
- iné napájacie/pripojovacie napätie na vyžiadanie
- pravítka, vŕtacie hlavy a ostatné príslušenstvo nie sú súčasťou balenia základného prístroja

MINIPRESS M robustný pomocník pre flexibilné využitie na stavbe alebo v dielni. MINIPRESS M nepotrebuje ani stlačený vzduch, ani trojfázový – motorový – prúd; stačí mu totiž pohon na bežné sieťové napätie. Stroj je výnimočne vhodný pre spracovanie systémov závesov. Spracovanie našich výrobkov s MINIPRESS M je presnejšie a racionálnejšie ako so stolovou vŕtačkou.

Prehľad typov závesov

Strong klipové	základné	str.	1.39 –1.40
	uhlové varianty	str.	1.40 –1.41
	podložky a krytky	str.	1.42
Strong plus klipové	základné	str.	1.44 –1.45
	varianty 165°	str.	1.46
	uhlové varianty	str.	1.47
	podložky a krytky	str.	1.48
Strong slide on	základné	str.	1.49
	podložky a krytky	str.	1.50
Strong pre sklenené dvierka klipové	základné	str.	1.51
Strong mini závesy clip-on	základné	str.	1.52

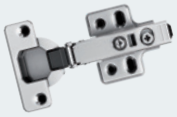

ZÁVESY A VÝKLOPY

závesy Strong

Bezúchytkové otváranie K-push Italiana Ferramenta	súpravy s adaptérom	str.	1.53
	súpravy na zavŕtanie	str.	1.54
Ostatné mechanizmy pre bezúchytkové otváranie	Strong	str.	1.55
	ostatné	str.	1.54
Skryté závesy s tlmením	skrytý záves	str.	1.56
Ostatné závesy	Kimana pre spodný výklop	str.	1.57 – 1.58
	závesy pre sklenené dvierka	str.	1.59
	na rozkladacie stoly	str.	1.60
	KZ 40, 60, 80 a ostatné závesy	str.	1.61 – 1.62
Ostatné závesy	pre vstavanú umývačku	str.	1.63

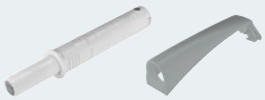

Strong clip-on

Závesy s integrovaným tlmením a excentrom

- vysoká kvalita s dlhou životnosťou
- vyššia hmotnosť a masívne spracovanie závesu
- kvalita overená dlhodobým predajom (v našej ponuke už viac ako 10 rokov)
- konštrukčné prevedenie TWO-WAY predlžuje životnosť spojov aj samotného závesu

Montáž

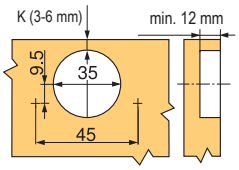

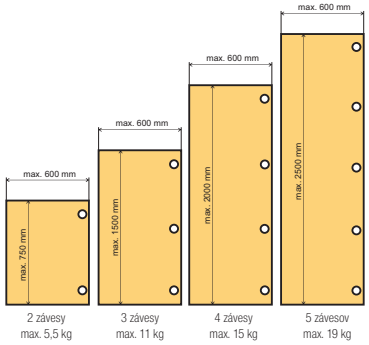

Naložený klipový na skrutku

kód	popis
92580T	s tlmením
198818	bez tlmenia [1]

[1] vhodné na použitie spolu so závesom 92580T (pre malé dvierka)

- uhol otvorenia 110°

odporúčané podložky H0: skrutka s excentrom 92594T, skrutka 92590T, s euroskrutkami 92591T, ostatné podložky na str. 1.42

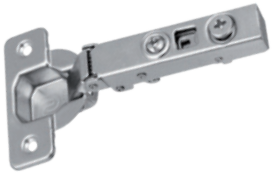

D		K			
		3	4	5	6
H	0	14	15	16	17
	2	12	13	14	15
	4	10	11	12	13

možné nastavenie D je ±3 mm

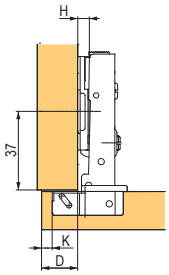

Súprava – naložený klipový s tlmením

kód	popis
127781	s predmontovanou podložkou H0, s krytkou misky a ramienka

- jednotlivé súpravy balené samostatne vo vrecku

N Súprava – naložený klipový s tlmením (vyrobené z nehrdzavejúcej ocele)

kód	popis
405459	s podložkou H0 s exc., krytkami misky a ramienka, 4 ks skrutiek

- jednotlivé súpravy balené samostatne vo vrecku

Polonaložený klipový na skrutku

kód	popis
92581T	s integrovaným tlmením
198819	bez tlmenia [1]

[1] vhodné na použitie spolu so závesom 92581T (pre malé dvierka)

- uhol otvorenia 110°

odporúčané podložky H0: skrutka s excentrom 92594T, skrutka 92590T, s euroskrutkami 92591T, ostatné podložky na str. 1.42

D		K			
		3	4	5	6
H	0	4	5	6	7
	2	2	3	4	5
	4	0	1	2	3

možné nastavenie D je ±3 mm

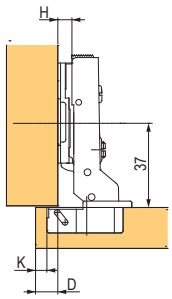

Vložený klipový na skrutku

kód	popis
92582T	s integrovaným tlmením
198820	bez tlmenia [1]

[1] vhodné na použitie spolu so závesom 92582T (pre malé dvierka)

- uhol otvorenia 110°

odporúčané podložky H2: skrutka 92592T, s euroskrutkami 92593T, ostatné podložky na str. 1.42

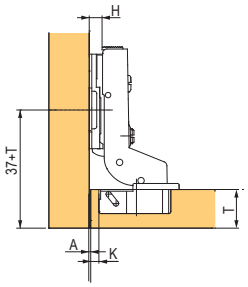

A		K			
		3	4	5	6
H	0	4	3	2	1
	2	6	5	4	3
	4	8	7	6	5

možné nastavenie A je ±3 mm

Naložený 155° klipový na skrutku, s nulovým presahom

kód	popis
354224	s integrovaným tlmením

- pri uhle otvorenia 90° dvere nezasahujú do vnútorného priestoru korpusu (neprekážajú tak vysunutiu vnútorných zásuviek)

odporúčané podložky H0: skrutka s excentrom 92594T, skrutka 92590T, s euroskrutkami 92591T, ostatné podložky na str. 1.42

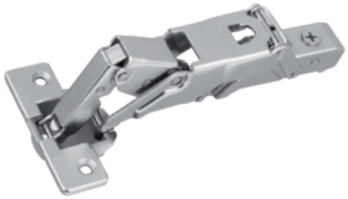

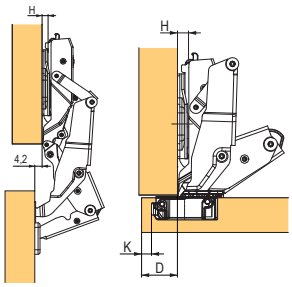

D		K			
		3	4	5	6
H	0	12	13	14	15
	2	10	11	12	13
	4	8	9	10	11

možné nastavenie D je ±5 mm

Naložený 165° klipový na skrutku

kód	popis
205543	s integrovaným tlmením

odporúčané podložky H0: skrutka s excentrom 92594T, skrutka 92590T, s euroskrutkami 92591T, ostatné podložky na str. 1.42

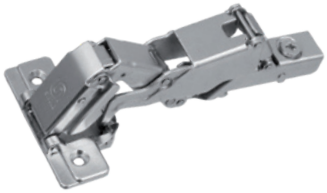

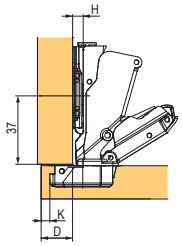

D		K			
		3	4	5	6
H	0	14	15	16	17
	2	12	13	14	15
	4	10	11	12	13

možné nastavenie D je ±3 mm

Vložený 165° klipový na skrutku

kód	popis
191109	s integrovaným tlmením

odporúčané podložky H2: skrutka 92592T, s euroskrutkami 92593T, ostatné podložky na str. 1.42

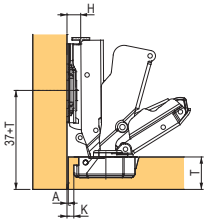

A		K			
		3	4	5	6
H	2	3	2	1	0
	4	5	4	3	2

integrované nastavenie hĺbky ±2 mm

Strong clip-on

Uhlový 30° klipový na skrutku

kód	popis
92585T	s integrovaným tlmením

- odporúčané podložky H0: skrutka s excentrom 92594T, skrutka 92590T, s euroskrutkami 92591T

ostatné podložky na str. 1.42

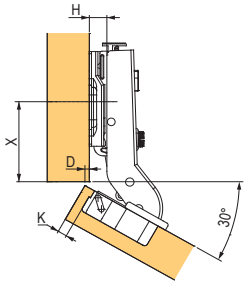

X/D		K		
		3	4	5
H	0	37/0	36/1	35/2
	2	37/-2	36/-1	35/0
	4	37/-4	36/-3	35/-2

možné nastavenie D je ±3 mm

Uhlový 45° klipový na skrutku

kód	popis
92583T	s integrovaným tlmením

- odporúčané podložky H0: skrutka s excentrom 92594T, skrutka 92590T, s euroskrutkami 92591T

ostatné podložky na str. 1.42

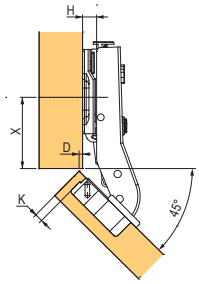

X/D		K		
		3	4	5
H	0	37/0	36/1	35/2
	2	37/-2	36/-1	35/0
	4	37/-4	36/-3	35/-2

možné nastavenie D je ±3 mm

Príložný 90° klipový na skrutku

kód	popis
191110	s integrovaným tlmením

- odporúčané podložky H0: skrutka s excentrom 92594T, skrutka 92590T, s euroskrutkami 92591T

ostatné podložky na str. 1.42

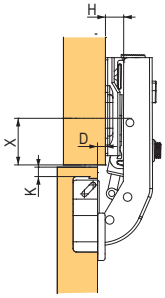

X/D		K	
		3	4
H	0	20/0	19/0
	2	20/-2	19/-2
	4	20/-4	19/-4

možné nastavenie D je ±3 mm

Naložený klipový pre alu rámček

kód	popis
92584T	s integrovaným tlmením

- odporúčané podložky H0: skrutka s excentrom 92594T, skrutka 92590T, s euroskrutkami 92591T
- uhol otvorenia 110°

ostatné podložky na str. 1.42

D		K			
		3	4	5	6
H	0	14	15	16	17
	2	12	13	14	15
	4	10	11	12	13

možné nastavenie D je ±3 mm

Strong clip-on podložky a príslušenstvo

Podložky H0 klipové

kód	popis
92594T	s excentrom, na skrutku
92590T	na skrutku
92591T	s euroskrutkami

Podložky H2 klipové

kód	popis
397954	s excentrom, na skrutku
92592T	na skrutku
92593T	s euroskrutkami

Podložky H4 klipové

kód	popis
206011	na skrutku
206012	s euroskrutkami

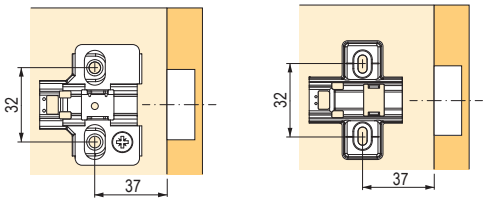

Krytky

kód	popis
92596T	krytka misky závesu
92597T	krytka ramienka naloženého závesu

iba k závesom zo str. 1.39 až 1.41

Možnosť potlače ľubovoľným logom.

STRONG

Závesy Strong plus

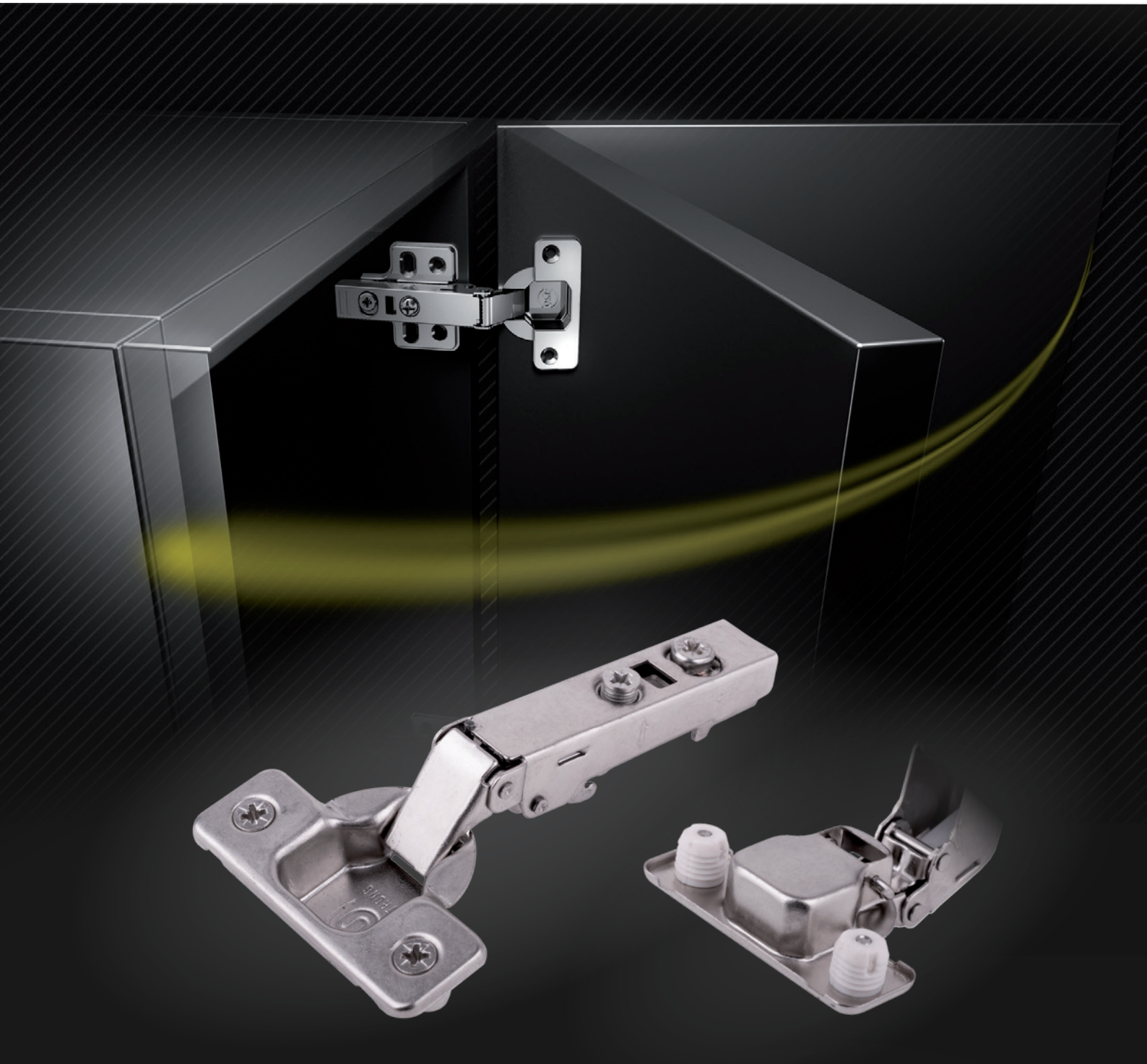

CHYTÍŠ/NARAZÍŠ/NEODTRHNEŠ

Strong plus s rozperkou

Strong plus clip-on

Strong plus komplexný rad závesov

- patentovavý typ tlmenia
- vysoká kvalita a dlhá životnosť
- úplne inovovaný dizajn
- kombinovateľná verzia závesu s tlmením a bez tlmenia
- široká ponuka riešení

Naložený klipový

kód	popis
350827	s tlmením a excentrom, na skrutku
350834	bez tlmenia, s excentrom, na skrutku
N 387304	s tlmením a excentrom, s rozperkami s pr. 10 mm
350837	bez pružiny s excentrom (pre bezúchytkové otváranie) [1], na skrutku
N 387311	s excentrom, s rozperkami s pr. 10 mm
350840	bez tlmenia, bez excentru, na skrutku

[1] mechanizmy pre bezúchytkové otváranie nájdete na str. 1.53 – 1.55

- uhol otvorenia 110°
- odporúčané podložky H0: skrutka s excentrom 315856, skrutka 92596, s euroskrutkami 92597

ostatné podložky na str. 1.48

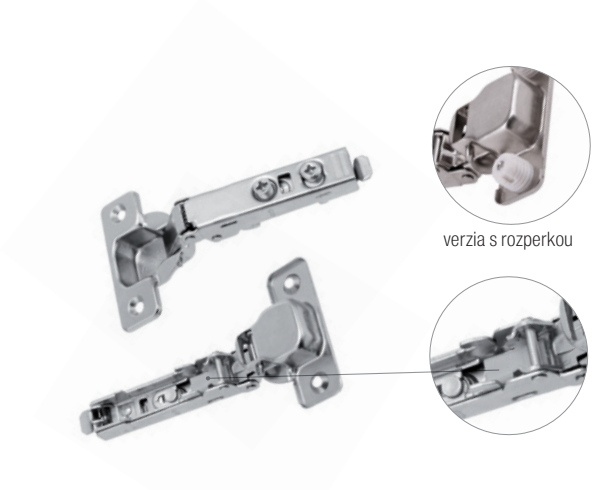

D		K			
		3	4	5	6
H	0	13	14	15	16
	2	11	12	13	14
	4	9	10	11	12

možné nastavenie D ±4 mm

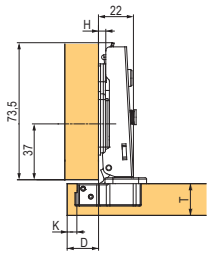

Súpravy – naložený klipový na skrutku s tlmením a excentrom

kód	popis
350830	s podložkou H0 na skrutku
350831	s podložkou H0 s euroskrutkami
350832	s podložkou H0 s exc., s krytkami misky a ramienka [1]

- všetky súpravy sú vždy s **predmontovanou podložkou na závese**

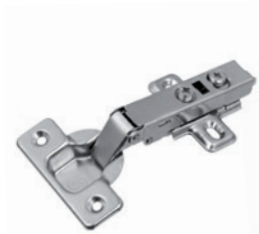
350830

350831

[1] súprava obsahuje:

- 2 ks závesov s predmontovanými podložkami
- 2 ks krytiek misky
- 2 ks krytiek ramienka
- 8 ks skrutiek

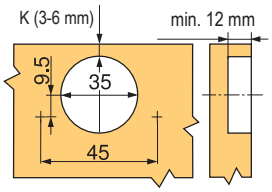

Strong plus clip-on

Polonaložený klipový

	kód	popis
	350828	s tlmením a excentrom, na skrutku
N	387307	s tlmením a excentrom, s rozperkami s pr. 10 mm
	350835	bez tlmenia, s excentrom, na skrutku
	350838	bez pružiny, s excentrom (pre bezúchytkové otváranie)[1], na skrutku
N	387312	s excentrom, s rozperkami s pr. 10 mm
	350841	bez tlmenia, bez excentru, na skrutku

- odporúčané podložky H0: skrutka s excentrom 315856, skrutka 92596, s euroskrutkami 92597
- uhol otvorenia 110°

ostatné podložky na str. 1.48

[1] mechanizmy pre bezúchytkové otváranie nájdete na str. 1.53 – 1.55

verzia s rozperkou

D		K			
		3	4	5	6
H	0	4	5	6	7
	2	2	3	4	5
	4	0	1	2	3

- možné nastavenie D ±4 mm

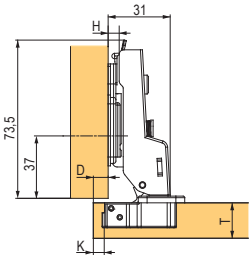

Vložený klipový

	kód	popis
	350829	s tlmením a excentrom, na skrutku
N	387310	s tlmením a excentrom, s rozperkami s pr. 10 mm
	350836	bez tlmenia, s excentrom, na skrutku
	350839	bez pružiny, s excentrom (pre bezúchytkové otváranie)[1], na skrutku
N	387313	s excentrom, s rozperkami s pr. 10 mm
	350842	bez tlmenia, bez excentru, na skrutku

- odporúčané podložky H2: skrutka s excentrom 350868, skrutka 92598, s euroskrutkami 92599
- uhol otvorenia 110°

ostatné podložky na str. 1.48

[1] mechanizmy pre bezúchytkové otváranie nájdete na str. 1.53 – 1.55

verzia s rozperkou

A		K			
		3	4	5	6
H	0	5	4	3	2
	2	7	6	5	4
	4	9	8	7	6

- možné nastavenie A je ±4 mm

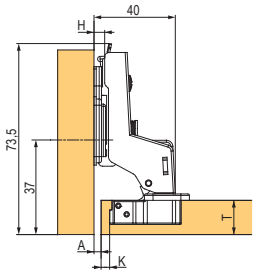

Naložený klipový pre ALU rámček, s excentrom

kód	popis
350863	s tlmením
350864	bez pružiny

- odporúčané podložky H0: skrutka s excentrom 315856, skrutka 92596, s euroskrutkami 92597

ostatné podložky na str. 1.48

D		P			
		19	20	21	22
H	0	13	14	15	16
	2	11	12	13	14
	4	9	10	11	12

- možné nastavenie D je ±4 mm

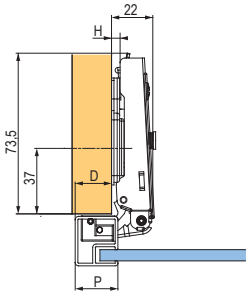

Naložený 155° klipový na skrutku, s nulovým presahom, s excentrom

kód	popis
350849	s tlmením
350852	bez tlmenia
350853	bez pružiny (pre bezúchytkové otváranie)[1]

- odporúčané podložky H0: skrutka s excentrom 315856, skrutka 92596, s euroskrutkami 92597

ostatné podložky na str. 1.48
[1] mechanizmy pre bezúchytkové otváranie nájdete na str. 1.53 – 1.55

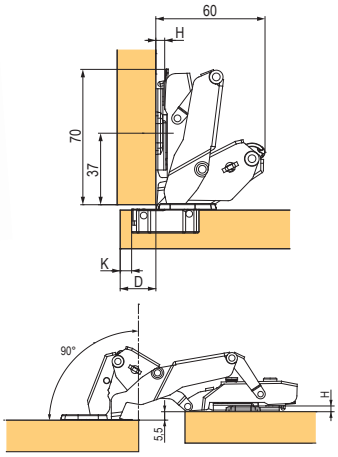

D		K			
		3	4	5	6
H	0	13	14	15	16
	2	11	12	13	14
	4	9	10	11	12

- možné nastavenie D je ±4 mm

Polonaložený 155° klipový na skrutku, s excentrom

kód	popis
350850	s tlmením
350983	bez pružiny (pre bezúchytkové otváranie)[1]

- odporúčané podložky H0: skrutka s excentrom 315856, skrutka 92596, s euroskrutkami 92597

ostatné podložky na str. 1.48
[1] mechanizmy pre bezúchytkové otváranie nájdete na str. 1.53 – 1.55

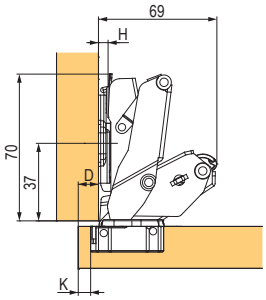

D		K			
		3	4	5	6
H	0	4	5	6	7
	2	2	3	4	5
	4	0	1	2	3

- možné nastavenie D je ±4 mm

Vložený 155° klipový na skrutku, s excentrom

kód	popis
350851	s tlmením
350984	bez pružiny (pre bezúchytkové otváranie)[1]

- odporúčané podložky H2: skrutka s excentrom 350868, skrutka 92598, s euroskrutkami 92599

ostatné podložky na str. 1.48
[1] mechanizmy pre bezúchytkové otváranie nájdete na str. 1.55 – 1.56

A		K			
		3	4	5	6
H	0	5	4	3	2
	2	7	6	5	4
	4	9	8	7	6

- možné nastavenie A je ±4 mm

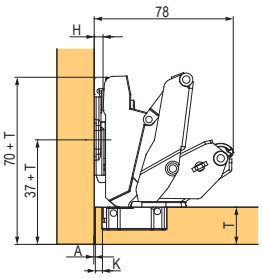

Strong plus clip-on

Uhlový 30° klipový na skrutku, s excentrom

kód	popis
350854	s tlmením
350855	bez tlmenia
350856	bez pružiny (pre bezúchytkové otváranie)[1]

- odporúčané podložky H0: skrutka s excentrom 315856, skrutka 92596, s euroskrutkami 92597
- ostatné podložky na str. 1.48
- [1] mechanizmy pre bezúchytkové otváranie nájdete na str. 1.53 – 1.55

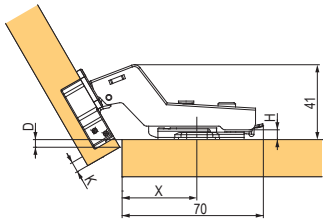

X/D		K		
		3	4	5
H	0	37/-1.5	36/-0.6	35/0.3
	2	37/-3.5	36/-2.6	35/-1.7
	4	37/-5.5	36/-4.6	35/-3.7

- možné nastavenie D je ±4 mm

Uhlový 45° klipový na skrutku, s excentrom

kód	popis
350857	s tlmením
350858	bez tlmenia
350859	bez pružiny (pre bezúchytkové otváranie)[1]

- odporúčané podložky H0: skrutka s excentrom 315856, skrutka 92596, s euroskrutkami 92597
- ostatné podložky na str. 1.48
- [1] mechanizmy pre bezúchytkové otváranie nájdete na str. 1.55 – 1.56

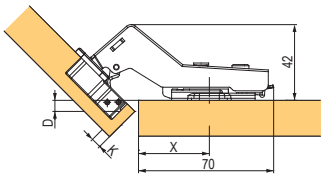

X/D		K		
		3	4	5
H	0	37/0.5	36/1.4	35/2.3
	2	37/-1.5	36/-0.6	35/0.3
	4	37/-3.5	36/-2.6	35/-1.7

- možné nastavenie D je ±4 mm

Príložný 90° klipový na skrutku, s excentrom

kód	popis
350860	s tlmením
350861	bez tlmenia
350862	bez pružiny

- odporúčané podložky H0: skrutka s excentrom 315856, skrutka 92596, s euroskrutkami 92597
- ostatné podložky na str. 1.48

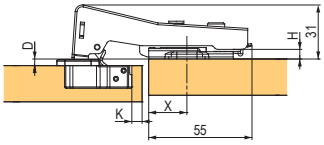

X/D		K	
		4	5
H	0	20/-1.2	19/-1.2
	2	20/-3.2	19/-3.2
	4	20/-5.2	19/-5.2

- možné nastavenie D je ±4 mm

Príložný 135° zalomený klipový na skrutku

kód	popis
92590	bez tlmenia

- odporúčané podložky H0: skrutka s excentrom 315856, skrutka 92596, s euroskrutkami 92597
- ostatné podložky na str. 1.48

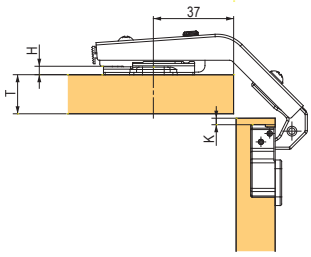

T	T ≤ 18	18 <T ≤ 22
H	2	0

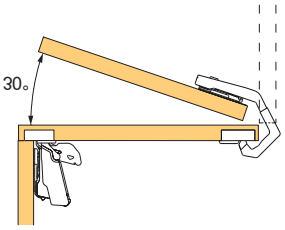

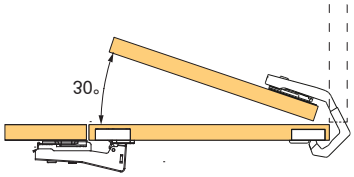

Podložky H0 klipové

kód	popis
315856	s excentrom, na skrutku
92596	na skrutku
361125	na skrutku so štyrmi otvormi
92597	s euroskrutkami

Podložky H2 klipové

kód	popis
350868	s excentrom, na skrutku
92598	na skrutku
361126	na skrutku so štyrmi otvormi
92599	s euroskrutkami

Podložky H4 klipové

kód	popis
350869	s excentrom, na skrutku
350870	na skrutku
361127	na skrutku so štyrmi otvormi
350871	s euroskrutkami

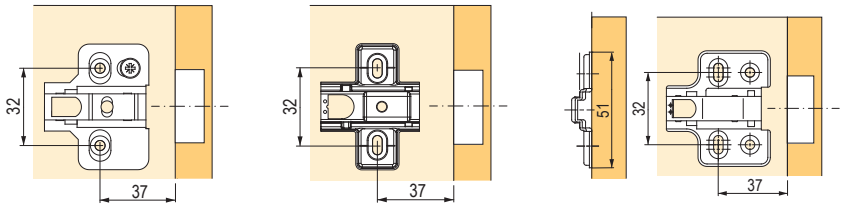

Krytky

kód	popis
350865	krytka misky závesu
350866	krytka ramienka naloženého závesu
350867	krytka ramienka polonaloženého a vloženého závesu

Možnosť potlače ľubovoľným logom.

Strong slide on

STRONG

Strong slide on závesy

- vysoká kvalita a dlhá životnosť
- úplne inovovaný dizajn
- novo dostupná verzia s patentovaným typom tlmenia
- kombinovateľná verzia závesu s tlmením a bez tlmenia
- široká ponuka riešení

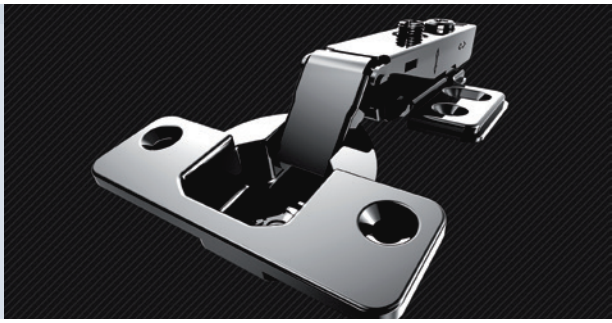

Naložený slide on

kód	popis
350844	bez tlmenia
350843	s tlmením[1]
351855	bez tlmenia, s predmontovanými euroskrutkami

[1] nové riešenie tlmiča, pánt možno odmontovať z podložky

- odporúčané podložky H0: skrutka 350872, s euroskrutkami 350875
- zhodný dizajn závesu s verziou bez tlmenia

ostatné podložky na str. 1.50

D		K			
		3	4	5	6
H	0	13	14	15	16
	2	11	12	13	14
	4	9	10	11	12

možné nastavenie D ±4 mm

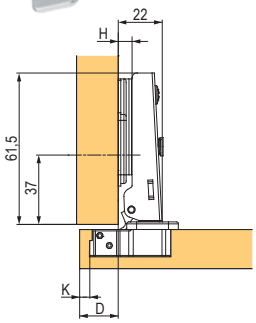

Súpravy – naložený slide on

kód	popis
350847	bez tlmenia, H0 na skrutku
350848	bez tlmenia, H0 s euroskrutkami

- všetky súpravy sú vždy s predmontovanou podložkou na závese

Polonaložený slide on

kód	popis
350845	bez tlmenia

- odporúčané podložky H0: skrutka 350872, s euroskrutkami 350875

ostatné podložky na str. 1.50

D		K			
		3	4	5	6
H	0	4	5	6	7
	2	2	3	4	5
	4	0	1	2	3

možné nastavenie D ±4 mm

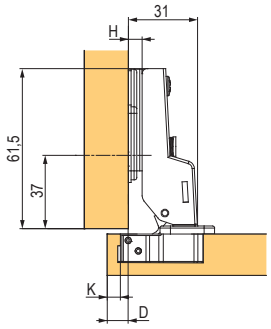

Vložený slide on

kód	popis
350846	bez tlmenia

- odporúčané podložky H2: skrutka 350873, s euroskrutkami 350876

ostatné podložky na str. 1.50

A		K			
		3	4	5	6
H	0	5	4	3	2
	2	7	6	5	4
	4	9	8	7	6

možné nastavenie A ±4 mm

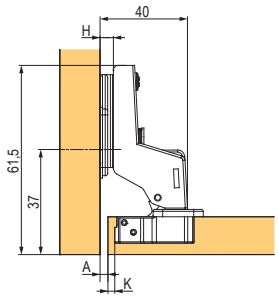

Podložky H0 slide on

kód	popis
350872	na skrutku
350875	s euroskrutkami

Podložky H2 slide on

kód	popis
350873	na skrutku
350876	s euroskrutkami

Podložky H4 slide on

kód	popis
350874	na skrutku
350877	s euroskrutkami

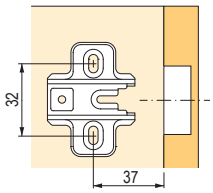

Krytky

kód	popis
350865	krytka misky závesu
350866	krytka ramienka naloženého závesu
350867	krytka ramienka polonaloženého a vloženého závesu

- iba k naloženým závesom s možnosťou tlače loga

Možnosť potlače ľubovoľným logom.

Strong clip-on závesy na sklo

Naložený klipový pre sklenené dvierka

kód	popis
198893	bez tlmenia

- pre sklo s hrúbkou 4 mm
- uhol otvorenia 95°, doporučené podložky H0: skrutka s excentrom 315856, skrutka 92596, s euroskrutkami 92597, ostatné podložky na str. 1.48

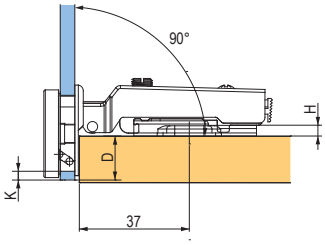

D		K			
		3	4	5	6
H	0	14	15	16	17
	2	12	13	14	15

možné nastavenie D je ±4 mm

Vložený klipový pre sklenené dvierka

kód	popis
198894	bez tlmenia

- pre sklo s hrúbkou 4 mm
- uhol otvorenia 95°
- odporúčané podložky H0: skrutka s excentrom 315856, skrutka 92596, s euroskrutkami 92597, ostatné podložky na str. 1.48

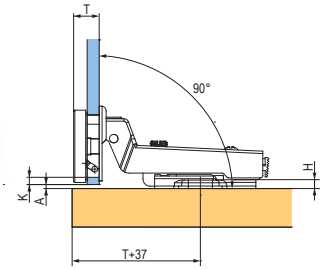

A		K			
		3	4	5	6
H	0	4	3	2	1
	2	6	5	4	3

možné nastavenie A je ±4 mm

Protikus s krytkou závesu na sklenené dvierka

kód	popis
198896	kruhový, chróm
198897	kruhový, matný nikel
198898	kruhový, čierny

- dodávka vrátane montážnych skrutiek

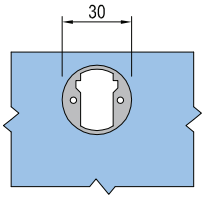

priemer krytky

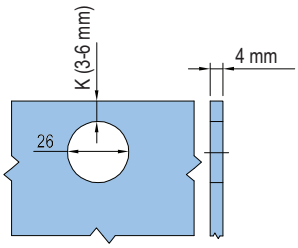

priemer vŕtania

Mini naložený slide on

kód	popis
92521	bez tlmenia, vrátane H0 podložky na skrutku
92528	bez tlmenia, vrátane H0 podložky s euroskrutkami

- uhol otvorenia 95°
- maximálna hrúbka dverí 22 mm

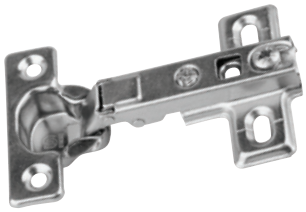

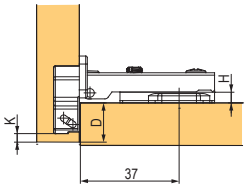

D		K		
		3	4	5
H	0	12	13	14

möžné nastavenie D je ±2 mm

Mini polonaložený slide on

kód	popis
92522	bez tlmenia, vrátane H0 podložky

- uhol otvorenia 95°
- maximálna hrúbka dverí 22 mm

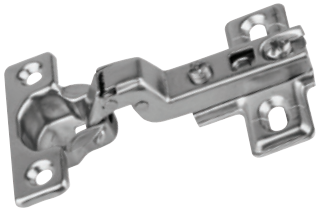

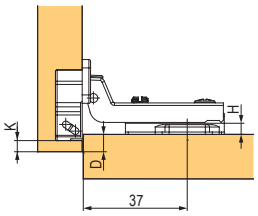

D		K		
		3	4	5
H	0	4	5	6

možné nastavenie D je +2 mm / -2 mm

Mini vložený slide on

kód	popis
92523	bez tlmenia, vrátane H0 podložky

- uhol otvorenia 95°
- maximálna hrúbka dverí 22 mm

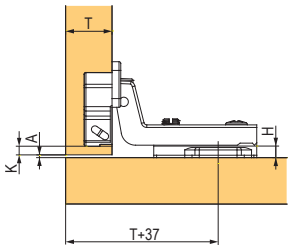

A		K		
		3	4	5
H	0	1	2	3

možné nastavenie A je +2 mm / -2 mm

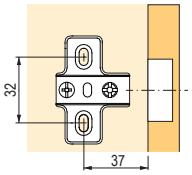

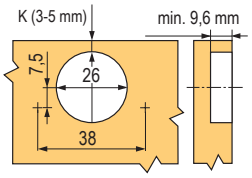

montáž

K-PUSH mechanizmy

Bezúchytkové otváranie K-PUSH

- systém pre bezúchytkové otváranie dverí
- dve dĺžky, v bielom a sivom prevedení
- varianta k zavŕtaniu alebo s adaptérom
- vysoká kvalita, spoľahlivosť, funkčnosť
- možná kombinácia s výklopmi (verzia extra hrubá, 37 mm)

K-PUSH súpravy s adaptérom

kód	typ	dĺžka vysunutia (mm)	sila	farba
227072	so šošovkou	37	normálny	sivý
349997				biely
227074			extra silný	sivý
349998				biely
227066		14	normálny	sivý
349996				biely
227078	s magnetom	37	normálny	sivý
350000				biely
227080			extra silný	sivý
350001				biely
227076		14	normálny	sivý
349999				biely

vhodný v kombinácii so závesom bez pružiny pozri str. 1.44

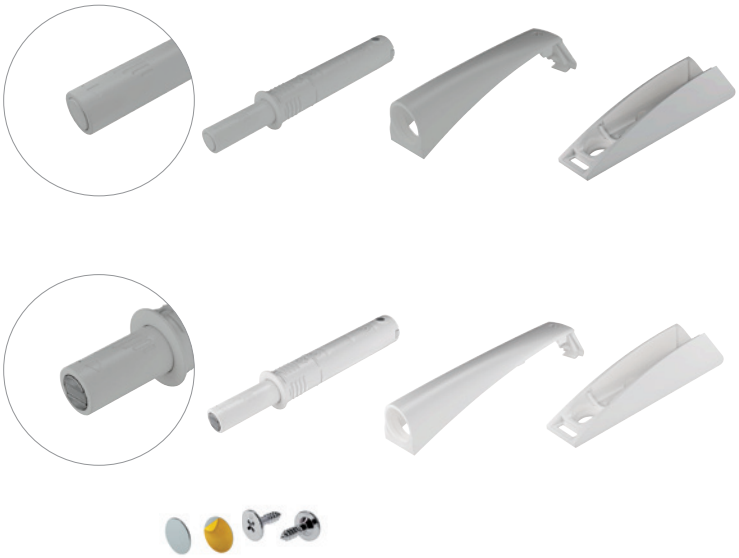

súprava s adaptérom

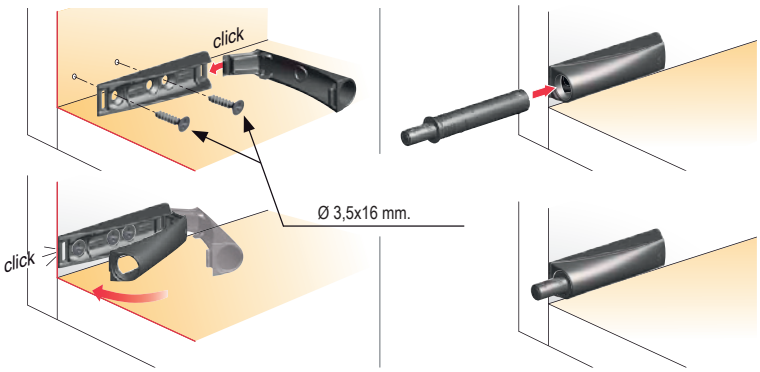

(montáž na korpus)

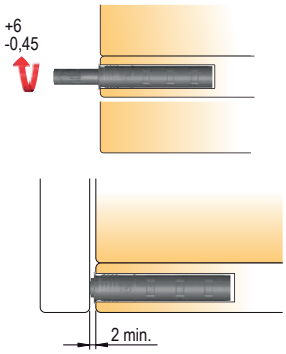

nastavenie medzery medzi dverami a korpusom

K-PUSH mechanizmy

K-PUSH súpravy k zavŕtaniu

kód	typ	dĺžka vysunutia (mm)	sila	farba
227073	so šošovkou	37	normálny	sivý
227075			extra silný	
227071		14	normálny	
227079	s magnetom	37	normálny	
227081			extra silný	
227077		14	normálny	

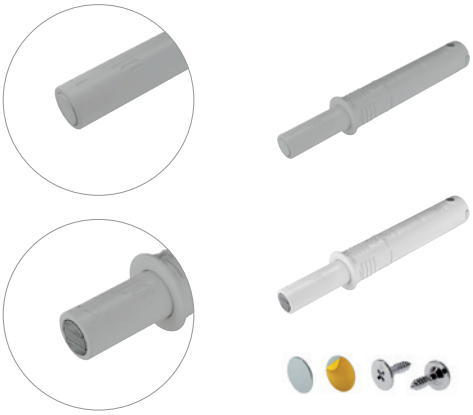

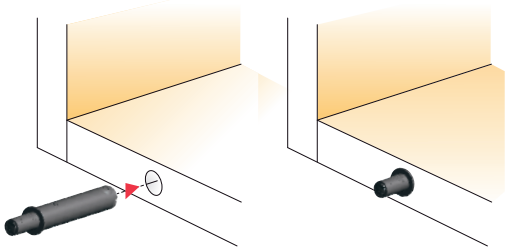

súprava na zavŕtanie

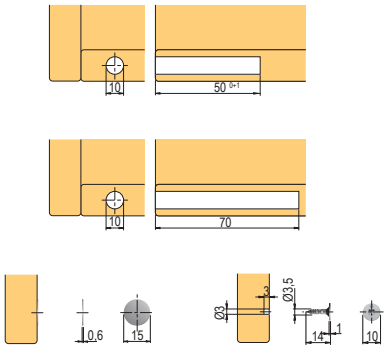

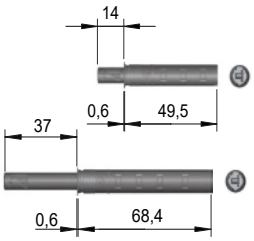

Mechanizmus pre bezúchytkové otváranie

popis	popis
92985	kov + plast

- plastový protikus je možné kúpiť aj samostatne pod kódom 165458

vhodný v kombinácii s bezpružinovými závesmi, str. 1.44

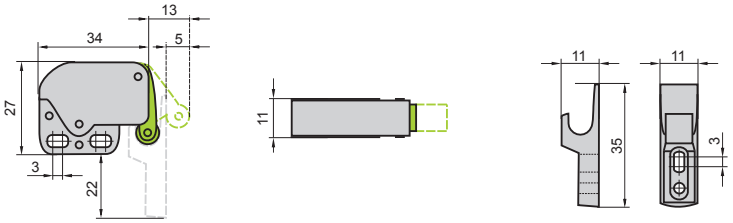

mechanizmy pre bezúchytkové otváranie

N Mechanizmus pre bezúchytkové otváranie

popis	farba	
súpravy s adaptérom	biela	sivá
	399709	**399708**

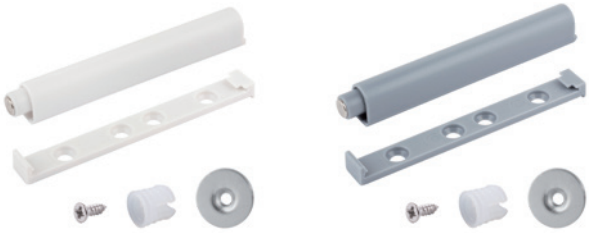

- magnetický PTO mechanizmus s príchytom na korpus

Balenie obsahuje:
- PTO mechanizmus
- adaptér
- 3 skrutky
- protiplech na skrutku
- rozperka s priemerom 10 mm

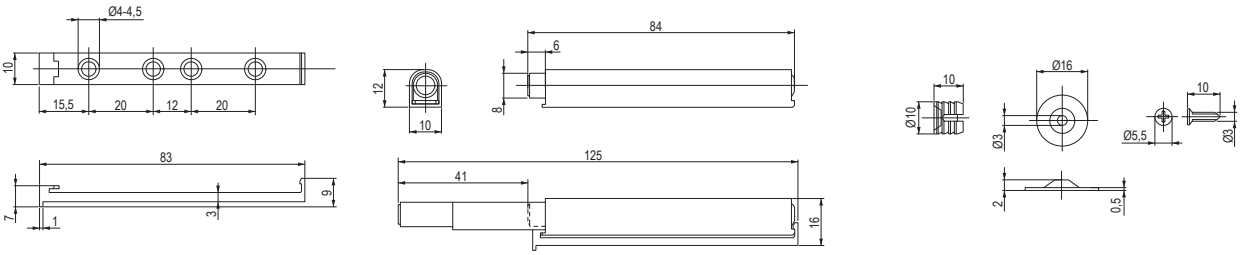

popis	popis
399710	súprava na zavŕtanie – svetlosivá

- magnetický PTO mechanizmus na zavŕtanie do otvoru 10 mm

Balenie obsahuje:
- PTO mechanizmus
- skrutka s rozperkou s priemerom 10 mm (pre prípadnú fixáciu protiplechu)
- protiplech s M3 páskou

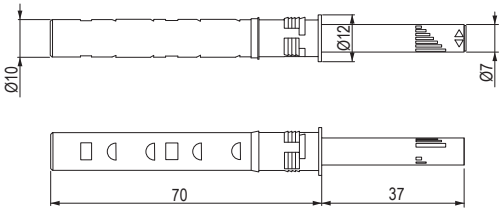

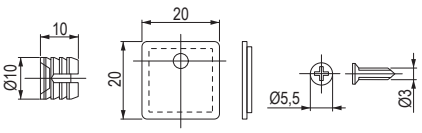

skryté závesy s tlmením

N Skrytý záves

kód	farba	popis
403128	čierny	s tlmeným doťahom
403126		bez pružiny
403131	nikel	s tlmeným doťahom
403129		bez pružiny

- minimálna hrúbka dverí a korpusu je 18 mm
- uhol otvorenia 105°
- maximálna šírka dverí 600 mm, maximálna výška dverí 2000 mm, maximálna hmotnosť dverí 20 kg
- pri tlmenej verzii je tlmenie integrované v tele závesu

PRÍSLUŠENSTVO

kód	popis
403132	adaptéry pre alu rámčeky (pár)
403133	krytky na záves čierne (pár)
403134	krytky na záves sivé (pár)

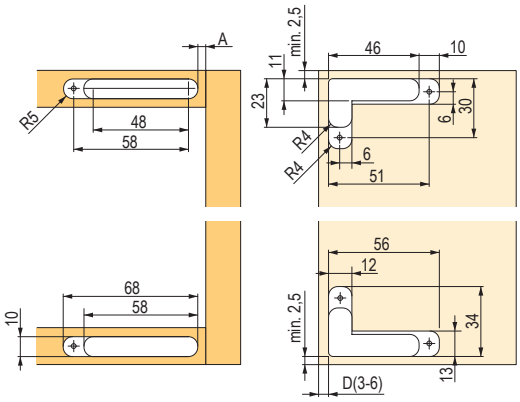

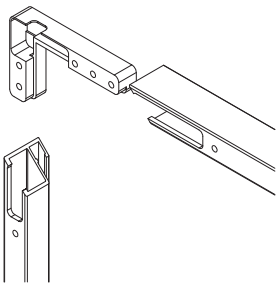

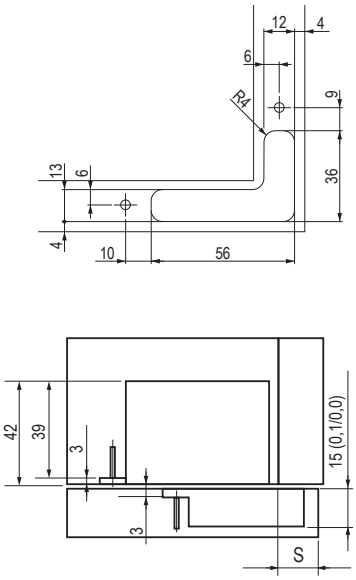

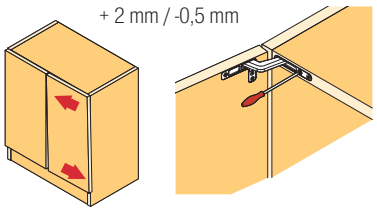

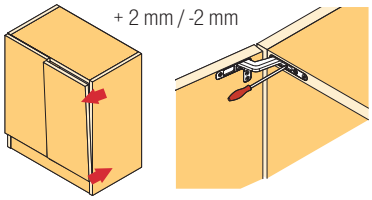

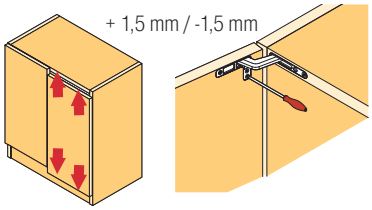

Záves Kimana pre spodné výklopné dvierka

kód	povrchová úprava
224888	zinok
352521	grafit

- moderný kompaktný dizajn
- možnosť nastavenia v 3 smeroch
- pre hrúbku materiálu 18 – 20 mm

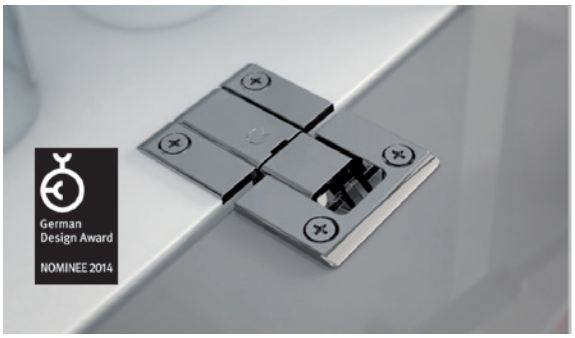

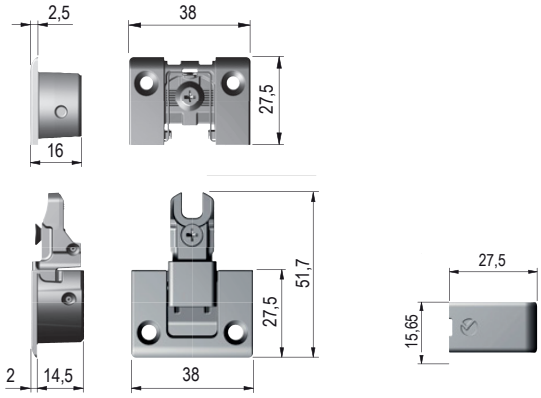

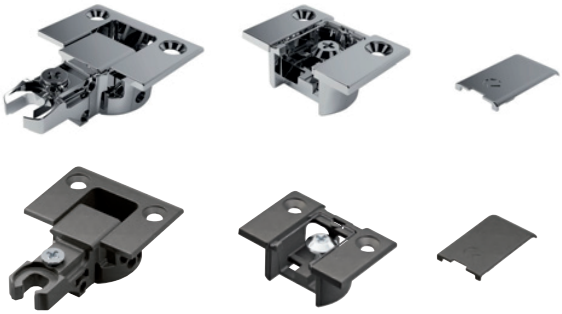

Podložka pre záves Kimana

kód	popis
355723	hrúbka 2 mm

- pri použití tenších materiálov (napr. korpus hr. 16 mm)

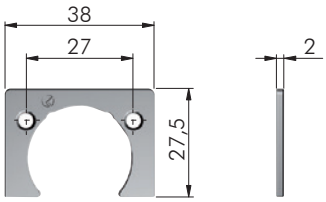

inštalácia do plných dvierok
(ukážka na dvere s minimálnou hrúbkou 18 mm)

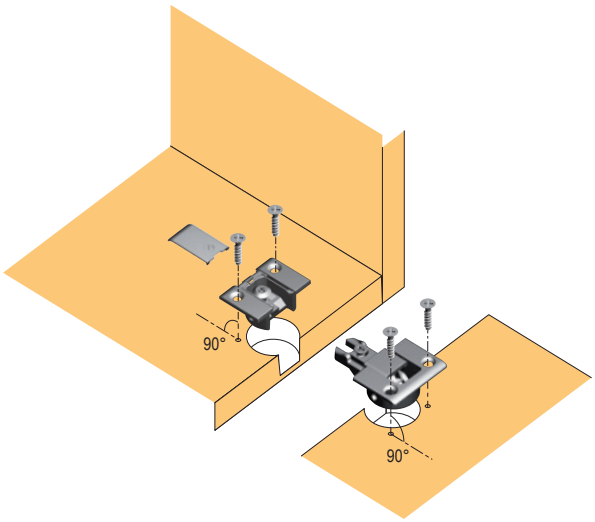

inštalácia do dvierok zo širokého alu rámčeka
(ukážka na dvere s minimálnou hrúbkou 18 mm)

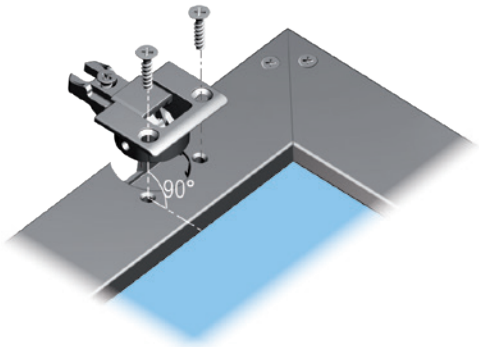

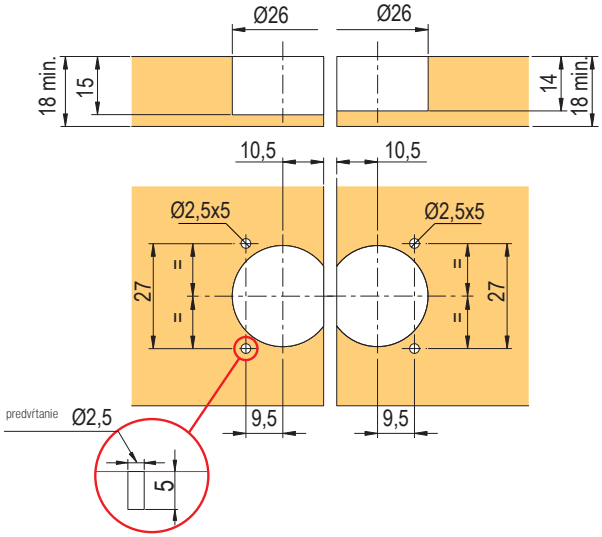

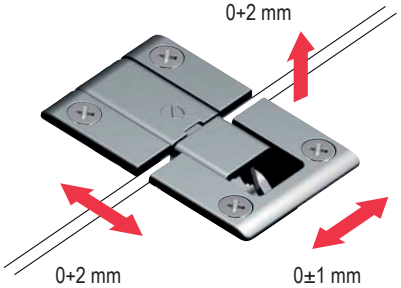

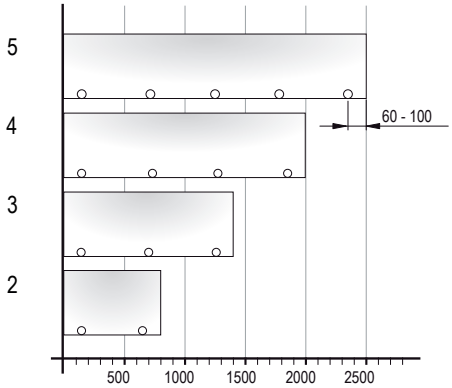

Záves na nevŕtané sklenené dvierka Diza

kód	popis	povrch
10800	pár	chróm
N 404576	pár	čierny

- hrúbka skla max. 5 mm
- s aretáciou v zatvorenej polohe (pri 90°)

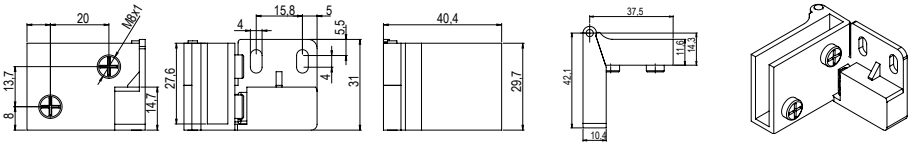

Záves SEE-ME pre sklenené dvierka

kód	popis
225244	chróm 180° P/Ľ
225245	ALU 180° P/Ľ

- pre sklenený aj drevený korpus
- pre hrúbku skla 4 – 6,75 mm
- vŕtanie pre spojovaciu skrutku pr. 10 mm
- uhol otvorenia 180°
- montáž na ľubovoľnú stranu: vľavo, vpravo, hore, dole

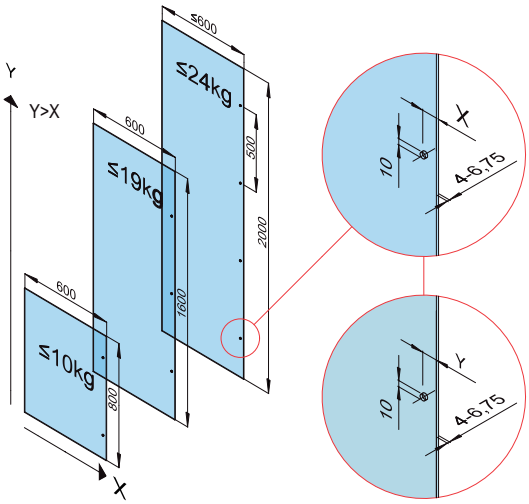

bočnica

dvere

x/D	x	y
vložené	22 mm	25 mm
naložené	25 mm	22 mm

Záves na naskrutkovanie

kód	popis
11011	Mark I, zinok
11014	Mark II, staromosadz

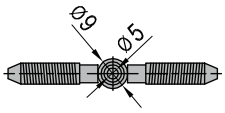

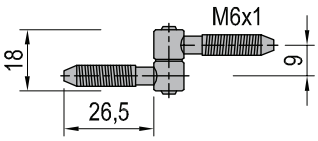

Záves na rozkladacie stoly

kód	farba
10902	chróm 180° P/Ľ

- hĺbka závesu 7 mm

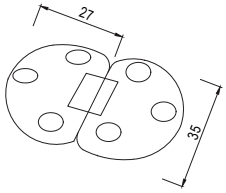

Záves pre sklopné dvierka

kód	farba
225246	biely
225247	hnedý

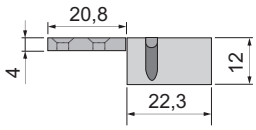

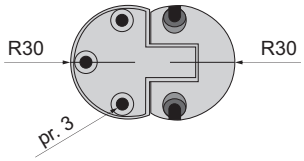

Záves NK 125/16 pre naložené dvierka

kód	popis
11008	ľavý
11007	pravý

- pozinkovaný
- hrúbka korpusu min. 16 mm

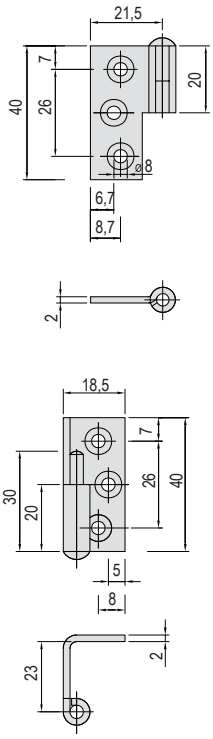

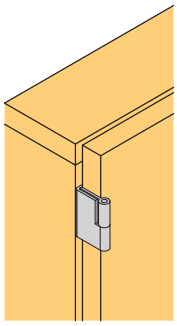

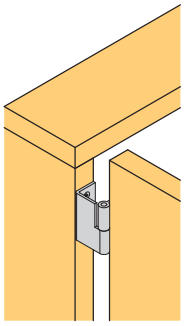

ostatné závesy

Záves KZ 40, 60, 80

kód	„A“ (mm)	„B“ (mm)	„C“ (mm)	farba
11016	40	30	5,5	zinok
11017	60	40	7	zinok
11020	60	40	7	mosadz
100164	80	70	7	zinok

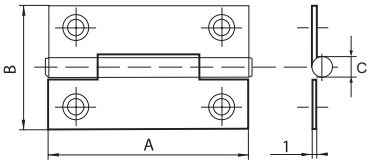

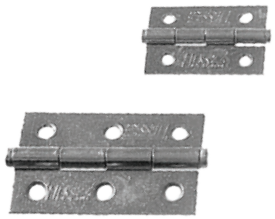

Záves 50 × 50

kód	popis
392591	pozinkovaná oceľ

- vonkajší priemer čapu a hrúbka závesu v zavretom stave je 8 mm
- hrúbka plechu 1,9 mm

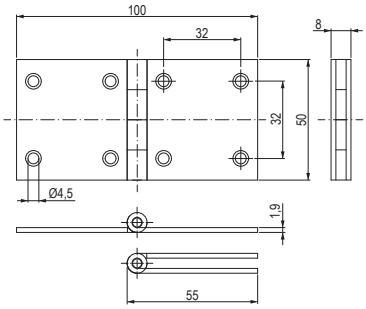

Klavírový záves z nehrdzavejúcej ocele

	kód	popis
N	**402794**	dĺžka 900 mm, šírka 30,5 mm, nehrdzavejúca oceľ
	402800	dĺžka 2300 mm, šírka 30,5 mm, nehrdzavejúca oceľ

- materiál nehrdzavejúca oceľ (SS201) vrátane vnútorného pinu

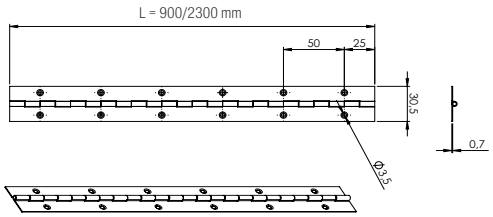

Bajonetový záves

kód	popis
11022	zinok
11022R	pozink, economy

- hrúbka materiálu 1,5 mm

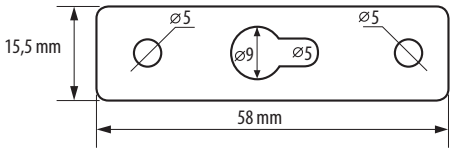

N Záves z nehrdzavejúcej ocele pre obojstranne otvárané dvierka, tzv. westernový

kód	veľkosť (mm)	H ± 2 (mm)	S ± 2 (mm)	S1 ± 2 (mm)	A ± 2 (mm)	T ± 0,5 (mm)	D ± 0,5 (mm)	K ± 2 (mm)
392257	75	76	51	27	39,5	1,5	5,5	11
392258	100	102	51	27	39,5	1,5	5,8	11
392259	125	125	63	37	45	1,5	6,5	11
392261	150	152	63,5	37	45	1,5	6,8	11

- materiál nehrdzavejúca oceľ
- možnosť nastavenia dovieracej pružiny

Balenie obsahuje:
- jeden pár závesov
- tyčinka na nastavenie pružiny
- skrutky (16 ks)

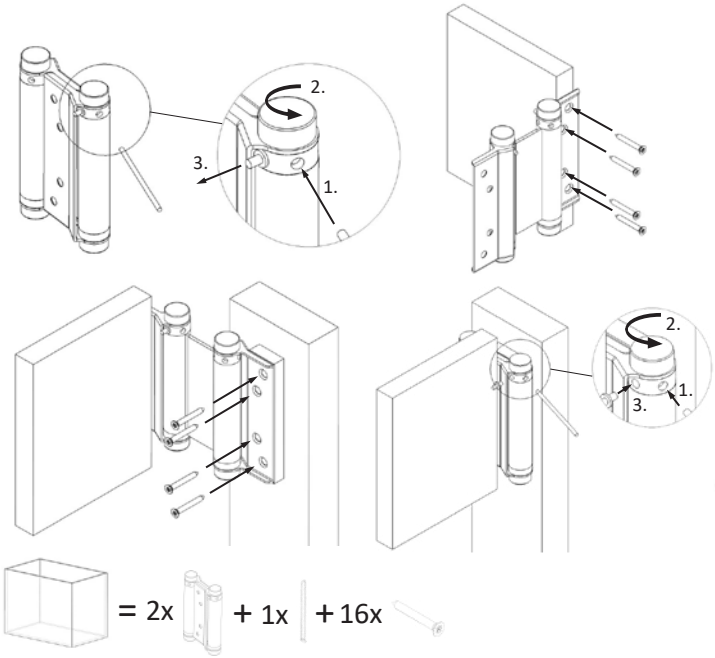

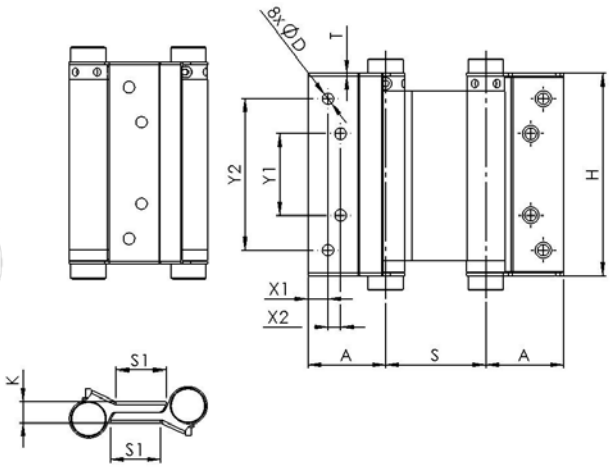

montážne skrutky a euroskrutky na str. 7.3 – 7.18

Záves pre vstavanú umývačku riadu

kód	popis
171331	pri vysokom korupse

nutné doplniť 2 ks závesov pod obj. kódom 10905 alebo 103964

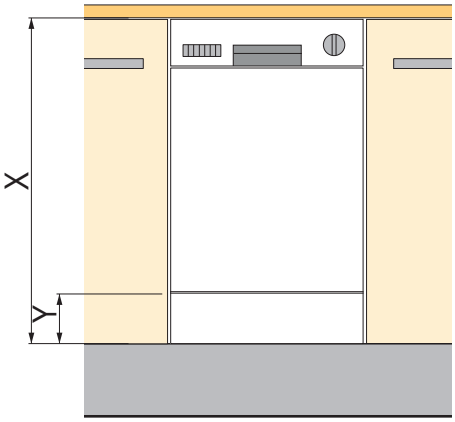

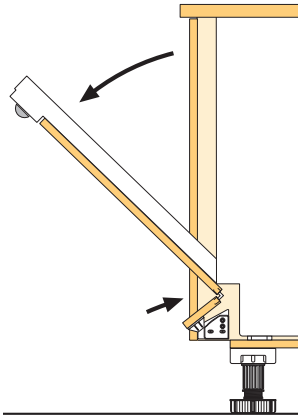

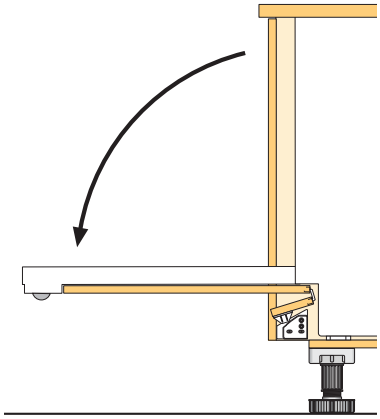

- hodnoty X a Y závisia od konkrétnej inštalácie a typu umývačky
- hodnoty výšky zalamovanej časti (cca 100 mm) a presahu dvierok (min 30 mm) sú iba orientačné

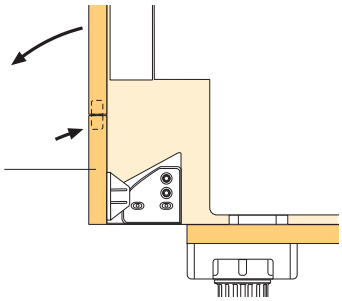

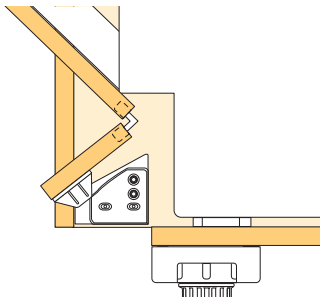

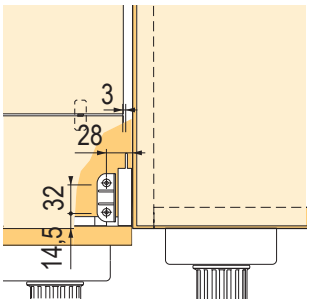

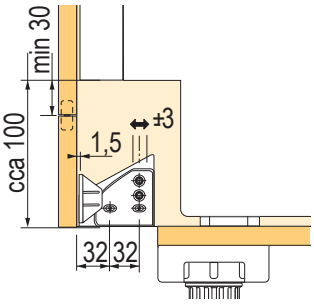

Prehľad závesného kovania

Závesné rektifikačné kovanie Italiana Ferramenta	APC 1	str.	1.65
	APC 6	str.	1.66
	Libra H1	str.	1.67
	Libra H2	str.	1.68
	Libra H7	str.	1.69 – 1.70
Závesné rektifikačné kovanie kovania a lišty Italiana Ferramenta	závesné plechy	str.	1.71
	ostatné závesné kovanie	str.	1.72
Závesné rektifikačné kovania ostatné	Scilm	str.	1.73
	Strong	str.	1.74
	závesné plechy	str.	1.74
	Bystrica a ostatné	str.	1.75 – 1.76

N Závesné kovanie APC 1

kód	popis
396226	rektifikačné kovanie skryté, súprava

- rektifikačné kovanie pre pravú aj ľavú stranu, ukryté za zadnou stenou skrinky
- spredu je viditeľná len krytka s priemerom 20 mm
- montáž pomocou skrutiek do steny a pôdy korpusu
- možnosť horizontálneho aj vertikálneho nastavenia
- nosnosť 75 kg/ks, 150 kg/pár

Súprava obsahuje:
- jeden pár kovania
- závesné plechy
- bielu plastovú krytku
- skrutky do korpusu (6 ks)

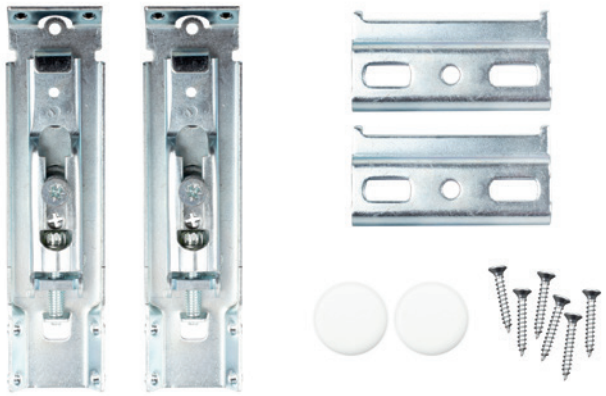

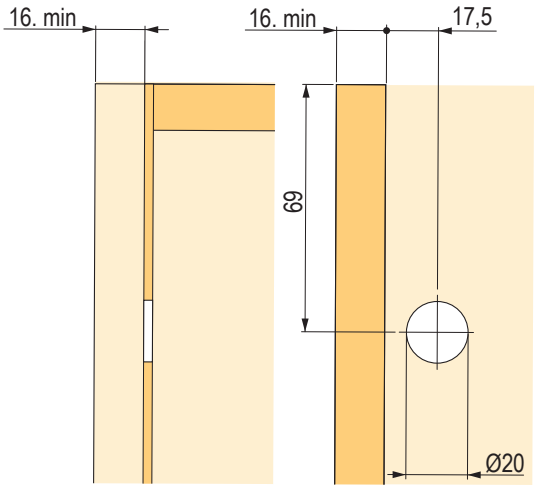

N Závesné kovanie APC 6

kód	popis
396227	rektifikačné kovanie skryté, súprava

- rektifikačné kovanie pre pravú a ľavú stranu, ukryté za zadnou stenou skrinky
- spredu je viditeľná len krytka s priemerom 20 mm
- montáž pomocou skrutiek do steny a pôdy korpusu
- možnosť horizontálneho aj vertikálneho nastavenia
- nosnosť 75 kg/ks, 150 kg/pár

Súprava obsahuje:
- jeden pár kovania
- závesné plechy
- bielu plastovú krytku
- skrutky do korpusu (6 ks)

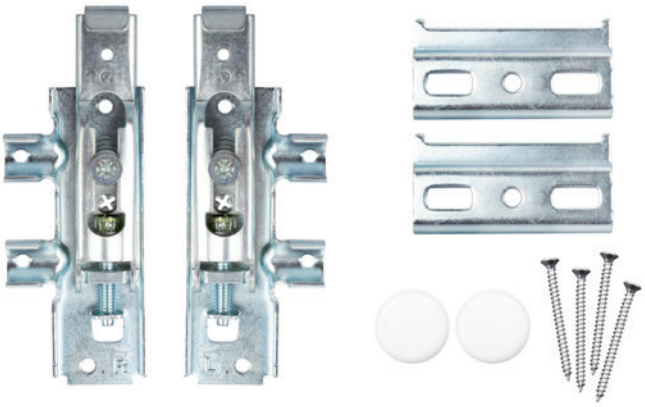

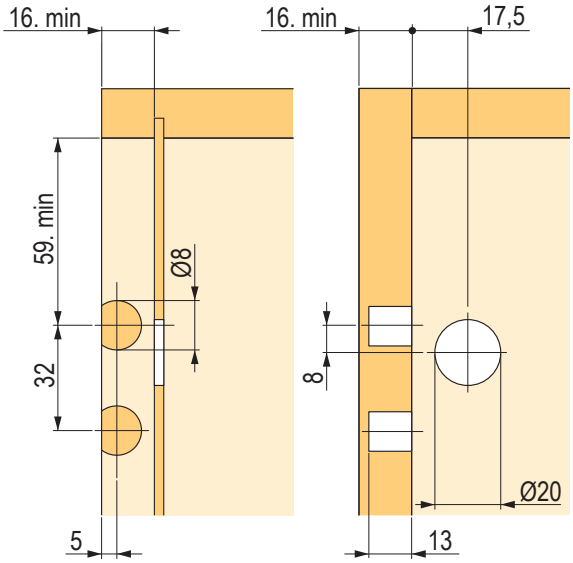

Závesné kovanie Libra H1 so zaistením

kód	popis
361269	súprava na jednu skrinku (vrátane šablóny)

- zaisťovacia skrutka proti vysadeniu skrinky zo závesného profilu podľa normy EN14749
- nosnosť 150 kg/pár
- nastavenie výšky 13 mm, hĺbky 12 mm
- pre hĺbku korpusu do 350 mm (horné skrinky)
- pre zavesenie na stenu je možné použiť aj lištu 352537

Súprava obsahuje:

- pár závesného kovania a krytiek
- montážnu šablónu
- závesný plech
- skrutky do korpusu

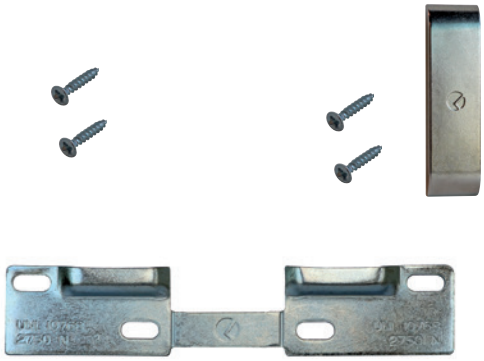

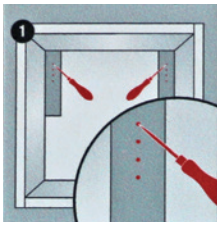

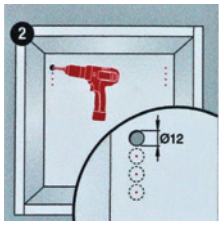

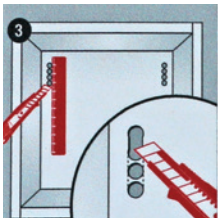

Osadenie kovania

vŕtanie otvorov pre nastavenia

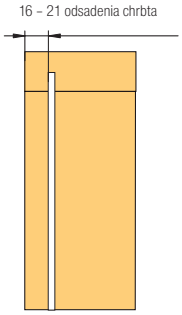

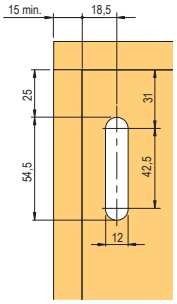

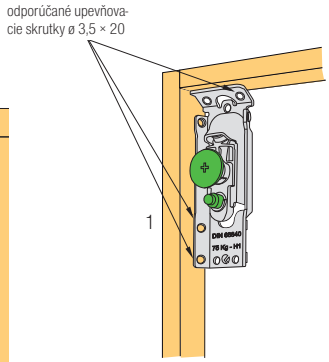

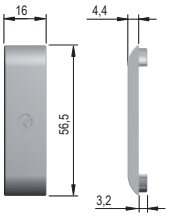

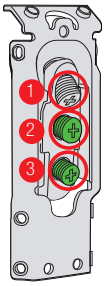

1 – nastavenie na výšku

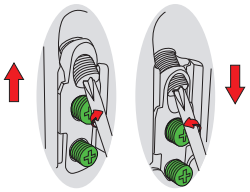

2 – nastavenie odsadenia od steny

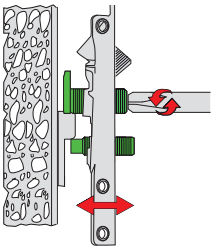

3 – poistka proti vysadeniu

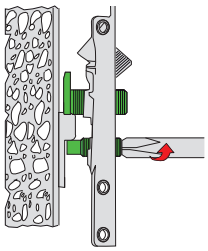

závesy na str. 1.39 – 1.52, výklopy na str. 1.92 – 1.114
skrutky a euroskrutky na str. 7.3 – 7.18

Závesné kovanie Libra H2 so zaistením

kód	popis
134959	pravoľavé, montáž skrutkou

- zaisťovacia skrutka proti vysadeniu skrinky zo závesného profilu podľa normy EN14749
- nosnosť 150 kg/pár
- chrbát je potrebné vložiť 16 mm od zadnej hrany korpusu
- nastavenie výšky 13 mm, hĺbky 12 mm
- pre hĺbku korpusu do 350 mm (horné skrinky)

odporúčaný závesný plech 352537, prípadne 134964 alebo 134965, str. 1.71

Krytky

kód	typ	farba
134963	široká	biela
160564		sivá
227087	úzka	nikel

[1] pre vrtanie 30 mm

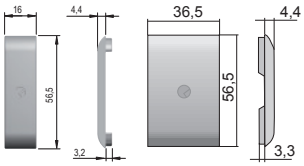

Vŕtanie otvorov pre nastavenia

16 – 21 odsadenia chrbta

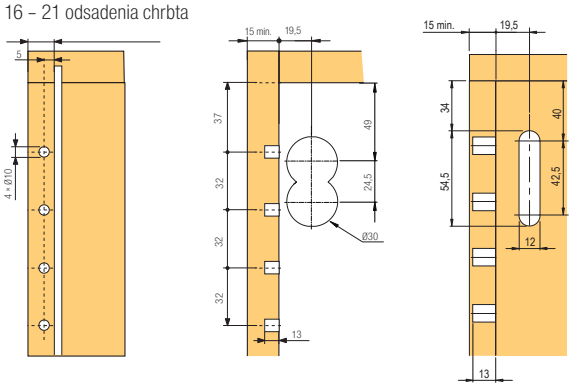

Osadenie kovania

odporúčané upevňovacie skrutky ø 3,5 × 20

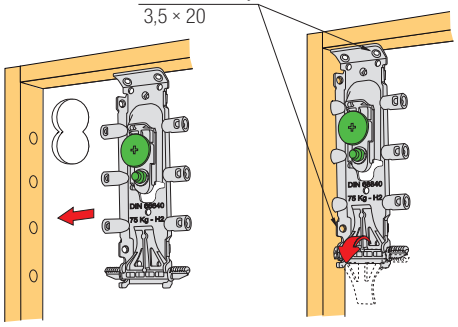

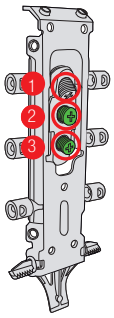

1 – nastavenie na výšku

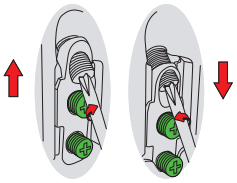

2 – nastavenie odsadenia od steny

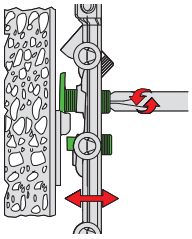

3 – poistka proti vyskočeniu

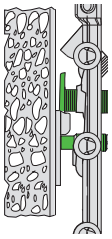

závesy na str. 1.39 – 1.52, výklopy na str. 1.92 – 1.114
skrutky a euroskrutky na str. 7.3 – 7.18

rektifikačné závesy pre spodné skrinky

Závesné kovanie Libra H7 so zaistením

kód	popis
231361	súprava kovania na jednu skrinku
231362	hliníkový profil, 2 m

- Poznámky:
  - zaisťovacia skrutka proti vysadeniu skrinky zo závesného profilu podľa normy EN14749
  - nosnosť až 210 kg
  - nastavenie výšky 13 mm, hĺbky 12 mm
  - ploché vyhotovenie závesného kovania (iba 3,5 mm), možnosť použitia hlbokej zásuvky bez obmedzenia
  - nosnosť kovania ovplyvňuje typ kotviaceho a podkladového materiálu
  - súprava kovania obsahuje – pár závesného kovania, závesný plech WP5 a spojovací materiál

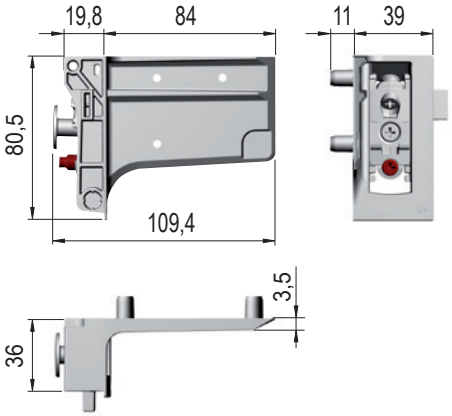

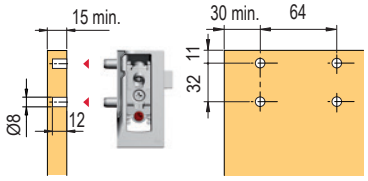

vŕtanie bez zadného panelu

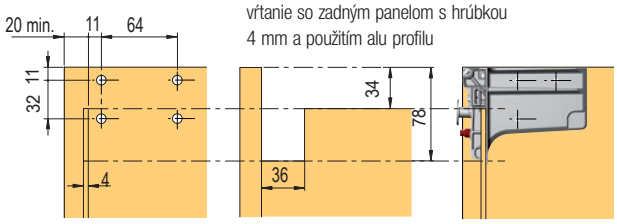

vŕtanie so zadným panelom s hrúbkou 4 mm a použitím alu profilu

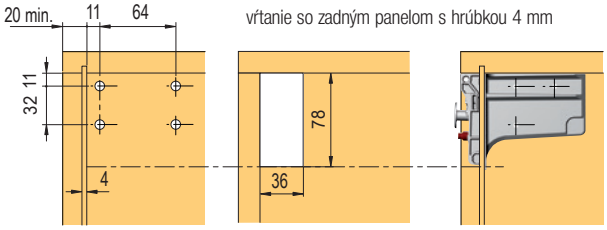

vŕtanie so zadným panelom s hrúbkou 4 mm

príklady použitia

Optimálne množstvo fixačných otvorov podľa odporúčania a uváženia montážnika

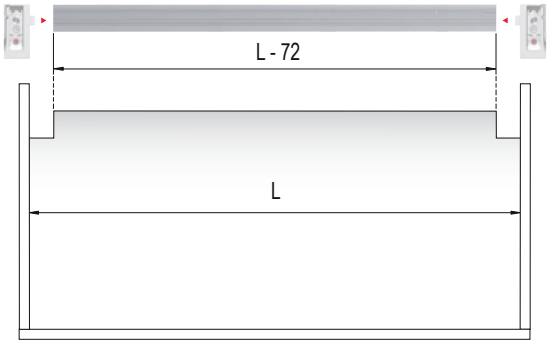

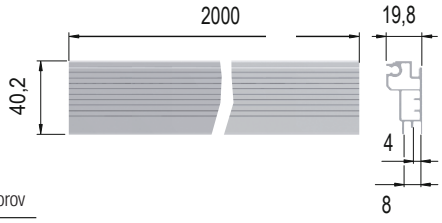

odporúčaný počet otvorov

vnútorná šírka korpusu	počet otvorov
≤ 450	-
451 - 600	1
601 - 950	2
951 - 1200	3
≥1201	4

rektifikačné závesy pre spodné skrinky

Nosnosť v závislosti na rozmeroch korpusu

typ korpusu	bez použitia profilu	s profilom s dvoma kotvovými otvormi
korpus bez zásuvky	120 kg	160 kg
korpus + zásuvka	80 + 30 kg	120 + 30 kg

typ korpusu	bez použitia profilu	s profilom s dvoma kotvovými otvormi
korpus bez zásuvky	150 kg	180 kg
korpus + zásuvka	110 + 30 kg	140 + 30 kg

typ korpusu	bez použitia profilu	s profilom s dvoma kotvovými otvormi
korpus bez zásuvky	170 kg	210 kg
korpus + zásuvka	100 + 60 kg	140 + 2 × 30 kg

typ korpusu	bez použitia profilu	s profilom s dvoma kotvovými otvormi
korpus bez zásuvky	170 kg	210 kg
korpus + zásuvka	130 + 30 kg	170 + 30 kg

Uvedené údaje sú overené v praxi, výlučne pre tu uvedené príklady pri presnom umiestnení a montáži a použití závesného plechu.

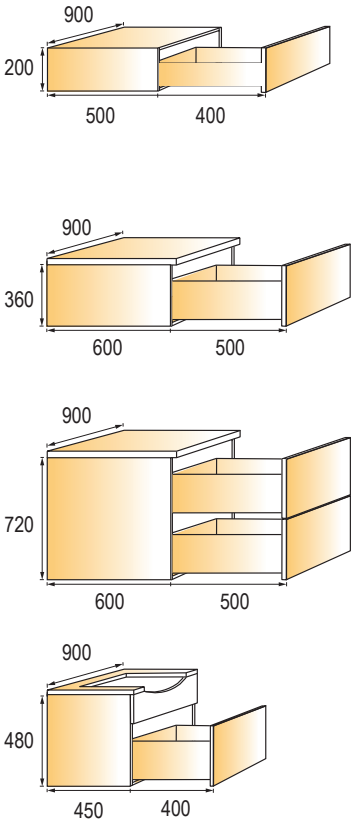

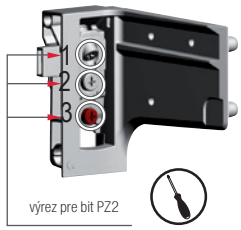

1
výškové nastavenie:
13 mm

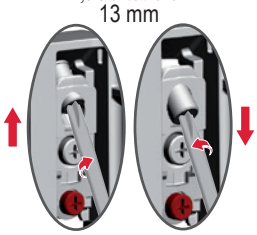

2
hĺbkové nastavenie:
12 mm

3
poistka proti nechcenému vyskočeniu

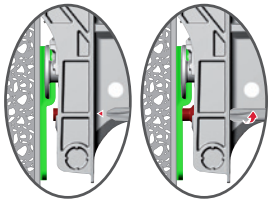

extra fixačné otvory
Predvŕtané otvory zjednodušia navŕtanie steny. Ich použitie redukuje namáhanie ľavého a pravého stranového závesu.

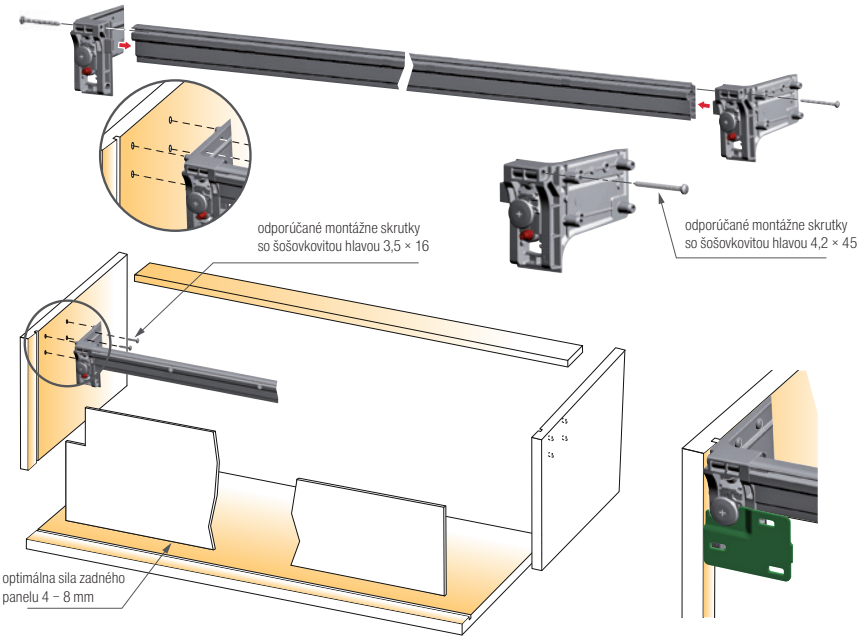

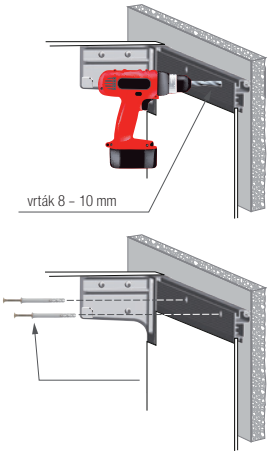

Zodpovednosť montážnika
- zistiť, či je stena, na ktorú bude skrinka zavesená, dostatočne pevná a dobre upravená
- prispôsobiť montáž a zavesenie kvalite steny

závesné plechy pre rektifikačné závesy

Závesná lišta B3

kód	popis
352537	závesná lišta B3, dĺžka 2000 mm

- oceľový profil s hrúbkou 2 mm
- vhodný pre kovanie Libra so zaistením proti vysadeniu skrinky

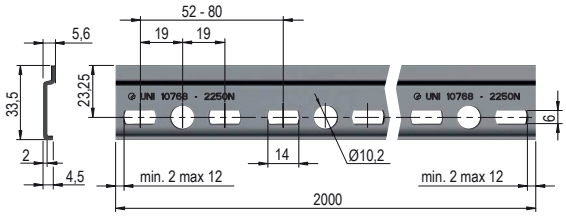

Závesný plech

kód	popis
134964	závesný plech P + Ľ

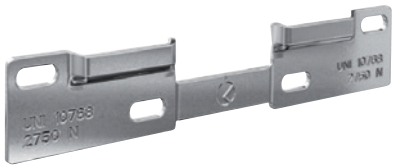

- možnosť stranového nastavenia (oválne otvory)
- plech možno rozlomiť na dva diely (Ľ + P) a použiť pre rôznu šírku skrinky alebo použiť v kuse na šírku skrinky 150 mm
- vhodný pre kovanie Libra so zaistením proti vysadeniu skrinky

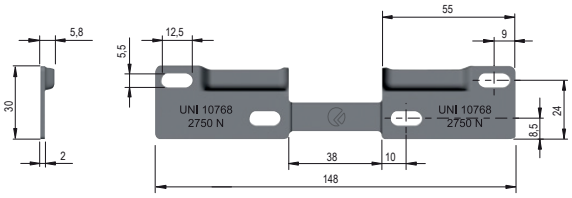

Závesný plech

kód	popis
134966	závesný plech P + Ľ

- možnosť stranového nastavenia (oválne otvory)
- plech možno rozlomiť na dva diely (Ľ + P) a použiť pre rôznu šírku skrinky alebo použiť v kuse na šírku skrinky 150 mm
- vhodný pre kovanie Libra so zaistením proti vysadeniu skrinky

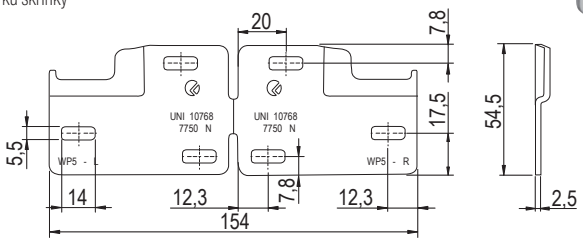

Závesný plech

kód	popis
389592	šírka 60 mm

- bočné dorazy proti skĺznutiu
- vhodný pre kovanie Libra so zaistením proti vysadeniu skrinky

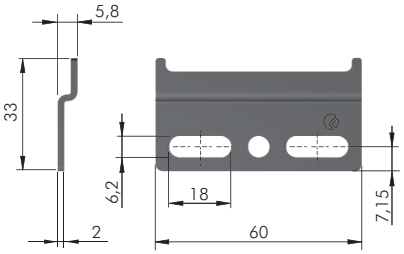

skrutky a euroskrutky na str. 7.3 – 7.18

Závesné rektifikačné kovanie, súprava

kód	farba
361279	biela
361280	nikel

- Súprava obsahuje:
  - pár závesného kovania
  - pár krytiek
- nosnosť 65 kg/pár

odporúčané lišty na str. 1.71

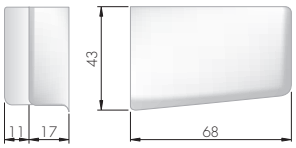

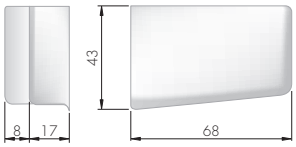

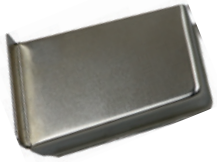

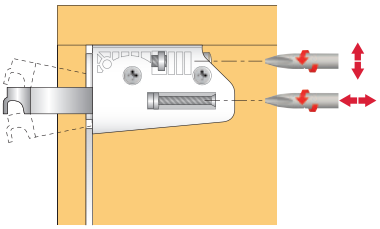

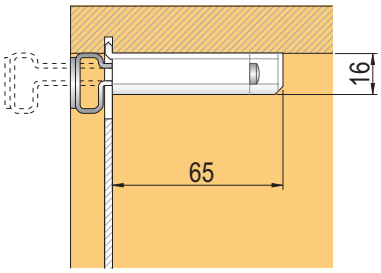

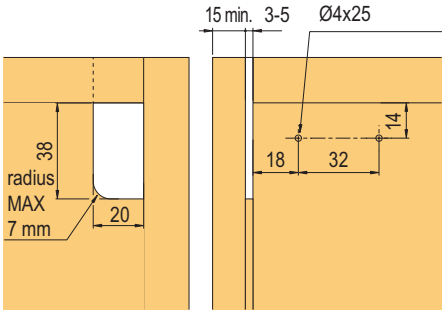

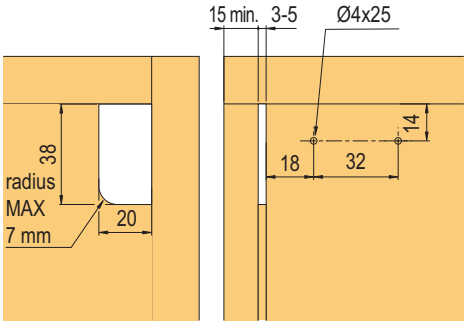

Závesné kovanie

kód	popis
282480	pre zavesenie dosiek so skobou a rozperkou
389426	pre zavesenie dosiek na lištu

- pre zrkadlá na DTD, podhľadové panely, skrinky s pevnými chrbtami s min. hrúbkou 15 mm
- možnosť nastavenia v dvoch smeroch: vertikálne o 11 mm, horizontálne o 10 mm
- nosnosť: doska, zrkadlo až 80 kg/pár, skrinka 50 kg/pár (testované na korpuse 600 × 600 × 250 mm)

odporúčané lišty na str. 1.71

282780

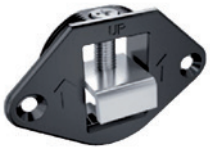

389426

Súprava obsahuje:
- kovanie
- rozperku
- skobu

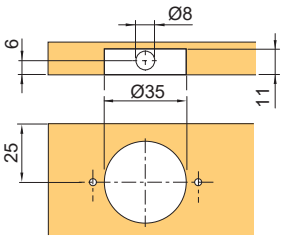

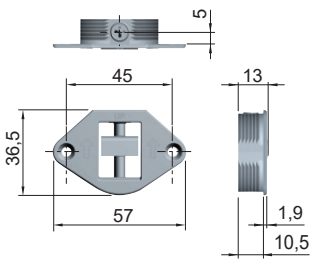

závesné rektifikačné kovanie

Závesné kovanie Scilm

kód	farba	prevedenie
82771	biela	ľavé
82774		pravé
82770	hnedá	ľavé
82773		pravé
10909	Buk	ľavé
10910		pravé
224885	šedá	ľavé
224886		pravé

- nosnosť 70 kg/pár
- nastavenie výšky 10 mm, hĺbky 20 mm

upevňovacia lišta pozri str. 1.74

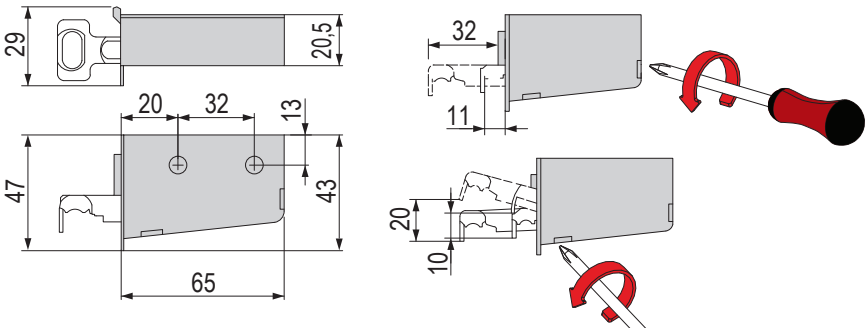

Závesné kovanie Strong

kód	farba
82621	biele

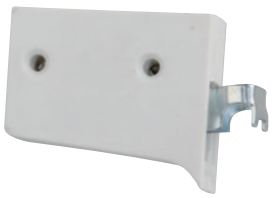

- nosnosť 50 kg/pár
- nastavenie výšky 9 mm, hĺbky 12 mm

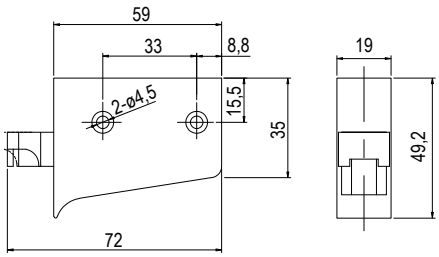

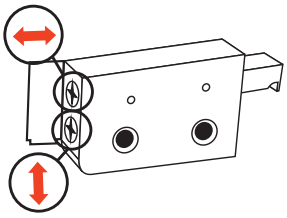

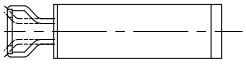

N Závesné kovanie Strong

kód	farba
404459	biele

- nosnosť 150 kg/pár
- nastavenie výškové ±8 mm, hĺbkové ±10 mm

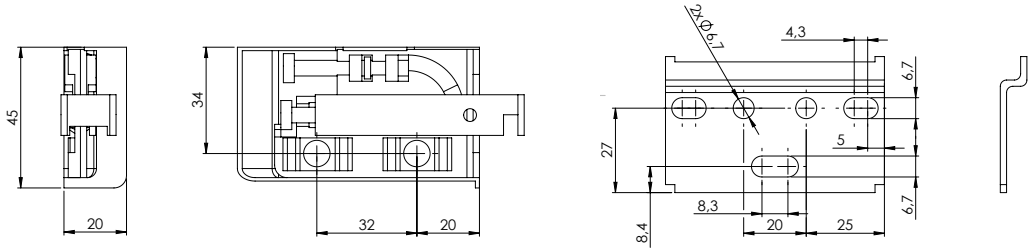

Upevňovacia lišta

kód	popis
82780	Scilm dĺžka 2 m
82780R	Strong dĺžka 2 m

- povrchová úprava pozinkovaním

Protikus závesného kovania

kód	popis
100236	montáž pomocou skrutky

montážne skrutky a euroskrutky na str. 7.3 – 7.18
povrchová úprava pozink

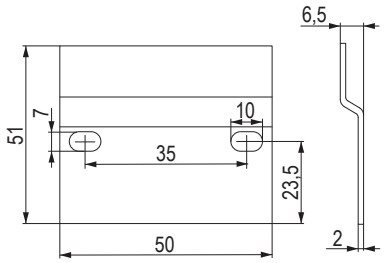

N Závesné kovanie skryté v bočnici

kód	popis
347152	rektifikačné kovanie skryté na zafrézovanie do bočnice
347153	hák 26 mm pre zavesenie rektifikačného kovania ATC311

- rektifikačné kovanie ukryté v bočnici skrinky
- na korpuse úplne neviditeľné
- montáž pomocou skrutiek do bočnice korpusu. Min. hrúbka steny 18 mm
- možnosť horizontálneho aj vertikálneho nastavenia.
- nutné zavesiť na protikus (hák) 347153
- možné použiť ako na zavesenie horných skriniek, tak pre zavesenie políc so zvislými bočnicami
- nosnosť 80 kg na jedno kovanie (160 kg na pár)
- **možný prístup k skrutkám pre nastavenie z 3 strán (zľava, sprava a zhora)**

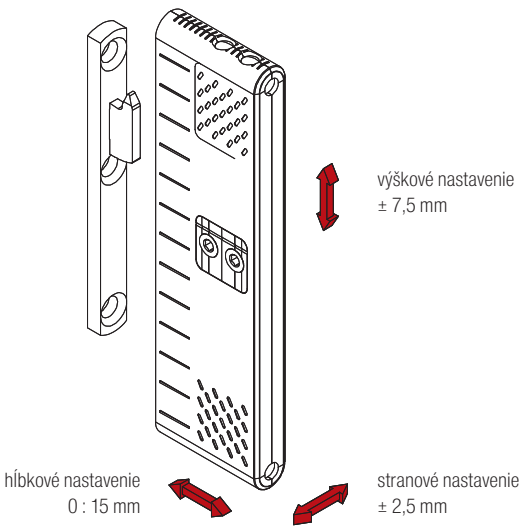

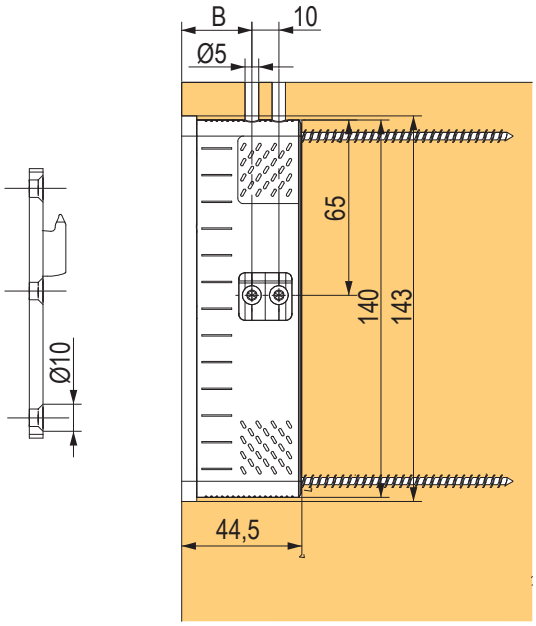

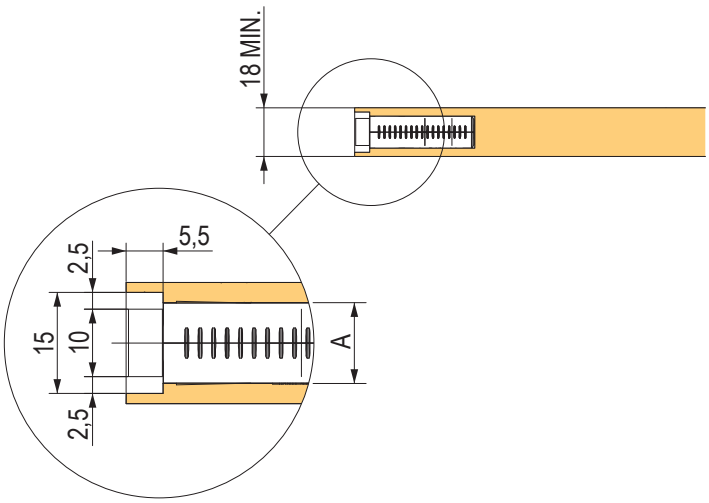

Závesné kovanie Bystrica

kód	prevedenie
93240	biele
93241	hnedé
134922	dub
93244	jelša
93245	jaseň

- možnosť použiť pre hornú, ale i bočnú montáž

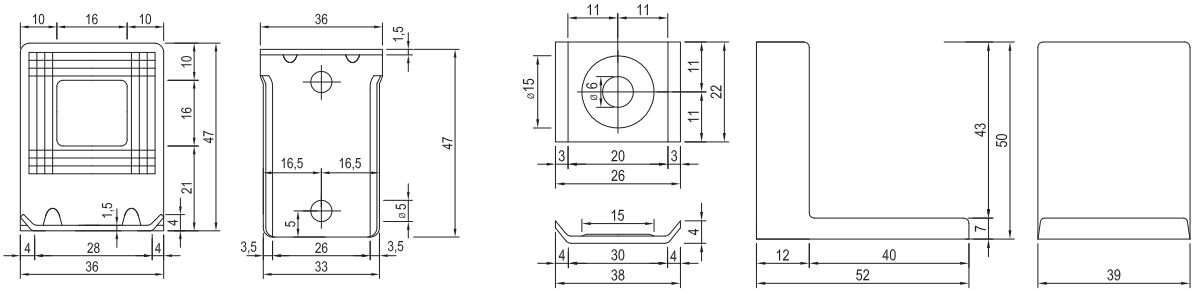

Závesné kovanie bočné

kód	prevedenie
100232	biele
100233	hnedé

- montáž na skrutku i euroskrutku
- so skrutkou a rozperkou

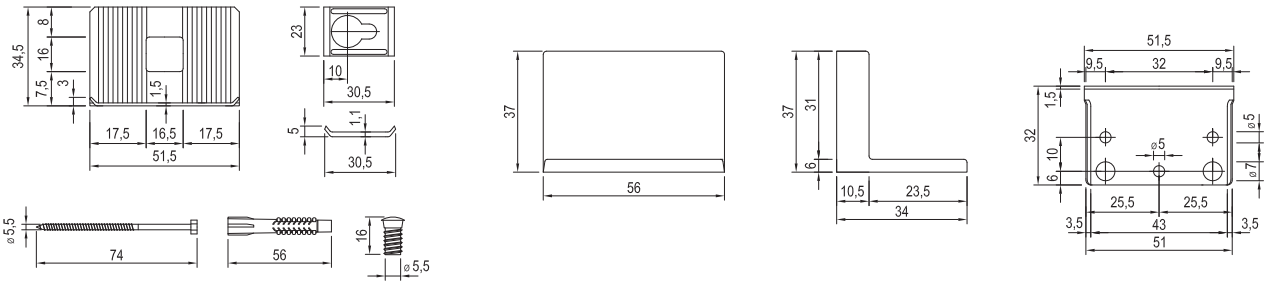

montážne skrutky a euroskrutky na str. 7.3 – 7.18
závesy na str. 1.39 – 1.52
výklopy str. 1.92 – 1.114

AVENTOS HF, skladané dvierka

AVENTOS HF
skladané dvierka

- výšky korpusu od 480 do 1040 mm
- šírky korpusu do 1 800 mm
- len 3 zdviháky a 4 teleskopy pre všetky oblasti využitia

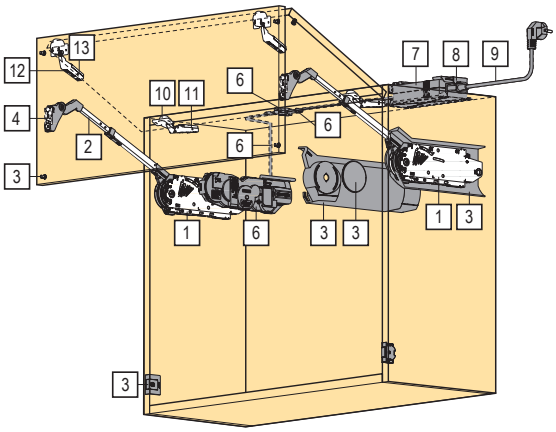

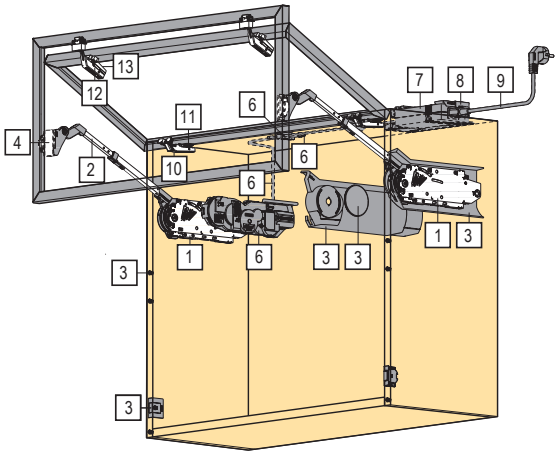

Mechanizmus AVENTOS HF				A	B
1	23751	20F2200.05	slabý	✓	✓
	23752	20F2500.05	stredný	✓	✓
	23753	20F2800.05	silný	✓	✓

Teleskopy				A	B
2	13754	20F3200.01	pre výšku korpusu 480 – 570 mm	✓	✓
	13755	20F3500.01	pre výšku korpusu 560 – 710 mm	✓	✓
	13756	20F3800.01	pre výšku korpusu 700 – 900 mm	✓	✓
	13757	20F3900.01	pre výšku korpusu 760 – 1040 mm	✓	✓

Krytky pre štandardný výklop				A	B
3	23756	20F8000	pre štandardný výklop, šedé	✓	
	23758	20F8000	pre štandardný výklop, biele	✓	
	336552	20F8000	pre štandardný výklop, tmavošedé	✓	
	Krytky pre SERVO-DRIVE				
	23754	21F8000	pre výklop so SERVO-DRIVE, šedé		✓
	23755	21F8000	pre výklop so SERVO-DRIVE, biele		✓
	336550	21F8000	pre výklop so SERVO-DRIVE, tmavošedé		✓

Závesy				A	B
10	12023	70T5550.TL	naložený bez pružiny, 120°, na skrutku	✓	✓
	12028	70T558E.TL	naložený bez pružiny, 120°, EXPANDO	✓	✓
	13764	72T550A.TL	naložený pre ALU rámčeky, 120°	✓	✓
	Závesy stredové – bezpečnostné				
12	12024	78Z5500T	stredový bezpečnostný záves, skrutka	✓	✓
	12027	78Z553ET	stredový bezpečnostný záves, EXPANDO	✓	✓
	13765	78Z550AT	stredový bezpečnostný záves pre ALU rámčeky	✓	✓

- A – pre štandardný výklop
- B – pre SERVO-DRIVE

- ideálny pre vyššie horné skrinky s delenými čelami
- výška korpusu 480 – 1040 mm
- šírka korpusu do 1800 mm
- minimálna hĺbka korpusu 278 mm
- zatvára mäkko a ticho vďaka BLUMOTION
- malá ovládacia sila
- plynulé nastavenie pozície
- jednoduchá montáž bez náradia

- nastavenia oboch čiel v 3 smeroch
- jednoduché a plynulé nastavenie zdvihákov
- stredový záves vrátane ochrany prstov
- pre čo najjednoduchšie a najpresnejšie objednanie môžete využiť program AventPlan, prípadne Dynalog
- AventPlan – na stiahnutie na www.demos-trade.com
- Dynalog – viac na stránke www.blum.com

AVENTOS HF, skladané dvierka

Podložky pre závesy				A	B
4 /11 /13	12323	175H5400	základná podložka, priama, zinok, výška 8,5 mm, skrutka	✓	✓
	12326	177H5400E	základná podložka, priama, zinok, výška 8,5 mm, EXPANDO	✓	✓
	203387	175H3100	základná podložka, priama, oceľ, skrutka	✓	✓

Adaptéry pre alu rámček				A	B
4 /13	13766	175H5B00	adaptér pre uchytenie teleskopov do alu rámčeka, ľavý	✓	✓
	13767	175H5B00	adaptér pre uchytenie teleskopov do alu rámčeka, pravý	✓	✓
	13768	175H5A00	adaptér pre uchytenie stredového závesu do alu rámčeka	✓	✓

SERVO-DRIVE				A	B
6	99130	21FA000	súprava SERVO-DRIVE pre AVENTOS HF, HL a HS, kábel 1500 mm, spojka, ochranná krytka		✓

Trafo				A	B
7	129576	Z10NE030E	trafo 24 W		✓

Držiak trafa				A	B
8	131344	Z10NG120	držiak trafa		✓

Napájací kábel				A	B
9	99108	Z10M200E	napájací kábel 2 m		✓

Výpočet pre voľbu optimálnej výkonnosti zdvíhacieho mechanizmu:

Ukazovateľ výkonnosti = Výška korpusu (mm) × Hmotnosť čela vrátane úchytky (kg)

- je možné použiť aj pre asymetrické čelá

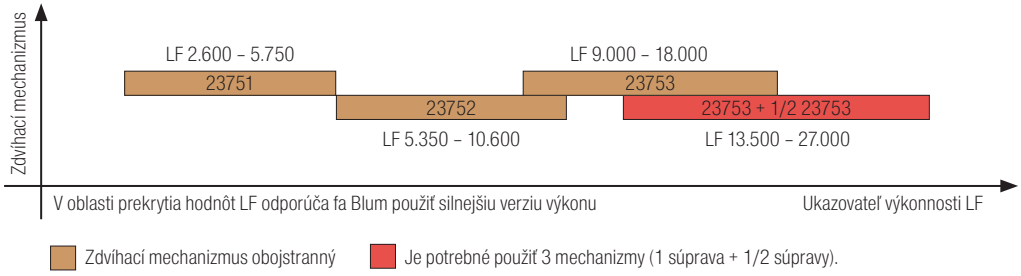

❗ V oblasti jednotlivých zdvíhacích mechanizmov odporúčame skúšku dorazu!

Príslušenstvo: obmedzovače uhla otvorenia			A	B
13769	20F7051	obmedzovač uhla otvorenia, 103°		✓
13758	20F7011	obmedzovač uhla otvorenia, 83°		✓

Príslušenstvo			A	B
123015	21P5020	samostatný vypínač, sivý, ako náhradný diel		✓
123016	21P5020	samostatný vypínač, biely, ako náhradný diel		✓

ďalšie príslušenstvo pre SERVO-DRIVE (trafo, držiak trafa, prívodný kábel) nájdete na str. 2.59

AVENTOS HK top

AVENTOS HK top
jednoduchý výklop

- výška korpusu do 600 mm
- šírka korpusu do 1800 mm
- jednoduchá montáž v skrinke – buď s osadením k pôde a prednej hrane alebo pomocou 2 euroskrutiek a 2 čapov
- presné nastavenie sily zdviháka spredu
- precízne nastavenie uhla vďaka integrácii v ramene zdviháka
- integrovaná poistka bráni samovoľnému vystreleniu zdviháka
- minimalistické rozmery zdviháka
- malé rovnomerné sily pri otváraní

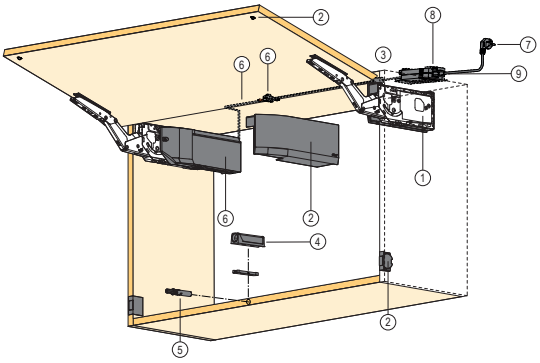

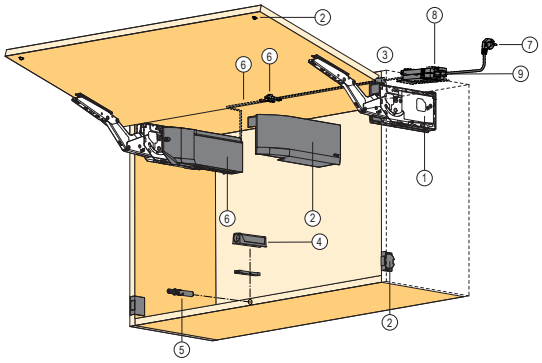

Ukazovateľ výkonnosti (LF) = výška korpusu (KH) [mm] × hmotnosť čela, vrátane dvojnásobnej hmotnosti úchytky [kg]

slabý	stredný	najsilnejší	zdvihač
480 – 1610	930 – 2800	3200 – 9000	hodnota LF
	silný		
	1730 – 5200		

Ukazovateľ výkonnosti LF

Mechanizmus AVENTOS HK-standard/SERVO-DRIVE

	súprava na skrutku s presným stanovením pozície		súprava s predmontovanými euroskrutkami		popis	A	B
1	347810	22K2300	378189	22K2310	slabý	✓	✓
	347811	22K2500	378190	22K2510	stredný	✓	✓
	347812	22K2700	378191	22K2710	silný	✓	✓
	347813	22K2900	378193	22K2910	najsilnejší	✓	✓

Mechanismus AVENTOS HK top TIP-ON

	súprava na skrutku s presným stanovením pozície		súprava s predmontovanými euroskrutkami		popis	A	B
1	347814	22K2300T	378200	22K2310T	slabý		
	347826	22K2500T	378202	22K2510T	stredný		
	347827	22K2700T	378203	22K2710T	silný		
	347828	22K2900T	378204	22K2910T	najsilnejší		

Čelné kovanie

	kód	kód Blum	popis	A	B
3	13781	20S4200	pre AVENTOS HK top, skrutka	✓	✓
	23789	20S42E1	pre AVENTOS HK top, EXPANDO	✓	✓
	13782	20S4200A	alu rámečky pre AVENTOS HK top, na zafrézovanie	✓	✓
	132949	20S4G00A	alu rámčeky pre AVENTOS HK top, na priskrutkovanie	✓	
	347993	20S42T1	čelné kovanie EXPANDO T	✓	✓

Krytky pre štandardný výklop/TIP-ON

	kód	kód Blum	popis	A	B
2	347834	22K8000	biele	✓	
	347833	22K8000	šedé	✓	
	347835	22K8000	tmavošedé	✓	

Krytky pre SERVO-DRIVE

	kód	kód Blum	popis	A	B
2	347837	23K8000	biele		✓
	347836	23K8000	šedé		✓
	347838	23K8000	tmavošedé		✓

ZÁVESY A VÝKLOPY

AVENTOS HK top

TIP-ON piestiky

	kód	kód Blum	popis
4	250826	956.1004	50 mm, biely
	250827	956.1004	50 mm, sivý
	250828	956.1004	50 mm, čierny
	250831	956A1004	76 mm, biely
	250833	956A1004	76 mm, sivý
	250834	956A1004	76 mm, čierny

TIP-ON priamy adaptér

	kód	kód Blum	popis
5	250838	956.1201	50 mm, biely
	250839	956.1201	50 mm, sivý
	250840	956.1201	50 mm, čierny
	250841	956A1201	76 mm, biely
	250842	956A1201	76 mm, sivý
	250843	956A1201	76 mm, čierny

SERVO-DRIVE

	kód	kód Blum	popis	A	B
6	347839	23KA000	súprava SERVO-DRIVE pre AVENTOS HK top, kábel 1500 mm, spojka, koncovka kábla		✓

Napájací kábel

	kód	kód Blum	popis	A	B
7	99108	Z10M200E	napájací kábel 2 m		✓

Trafo

	kód	kód Blum	popis	A	B
8	129576	Z10NE030E	trafo 24 W		✓

Držiak trafa

	kód	kód Blum	popis	A	B
9	131344	Z10NG120	do chrbta		✓

- A – pre štandardný výklop
- B – pre SERVO-DRIVE

AVENTOS HK-S, jednoduchý výklop

AVENTOS HK-S
pre malé výklopy

- výšky korpusu do max. 600 mm
- šírky korpusu závisia na ukazovateli výkonnosti
- 3 typy zdvihákov

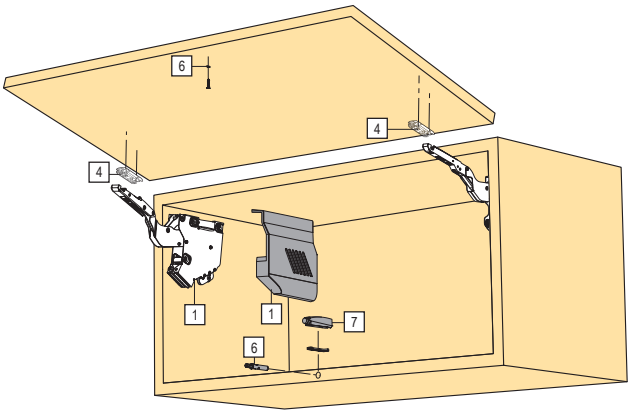

Mechanizmus AVENTOS HK-S [1]

1	231752	20K2B00	slabý, krytka biela
	231749	20K2B00	slabý, krytka sivá
	346195	20K2B00	slabý, krytka tmavošedá
	231753	20K2C00	stredný, krytka biela
	231750	20K2C00	stredný, krytka šedá
	346199	20K2C00	stredný, krytka tmavošedá
	231754	20K2E00.02	silný, krytka biela
	231751	20K2E00	silný, krytka sivá
	346212	20K2E00	silný, krytka tmavošedá

[1] súprava obsahuje: 2× symetrický zdvihák, 2× krytka ramien vľavo/vpravo, 10× skrutka do drevotriesky 4 × 35 mm

Mechanizmus AVENTOS HK-S, TIP-ON [2]

1	231760	20K2B00T	slabý, krytka biela
	231757	20K2B00T	slabý, krytka sivá
	346216	20K2B00T	slabý, krytka tmavošedá
	231761	20K2C00T	stredný, krytka biela
	231758	20K2C00T	stredný, krytka šedá
	346226	20K2C00T	stredný, krytka tmavošedá
	231762	20K2E00T	silný, krytka biela
	231759	20K2E00T	silný, krytka sivá
	346228	20K2E00T	silný, krytka tmavošedá

[2] súprava obsahuje: 2× symetrický zdvihák, 2× krytka ramien vľavo / vpravo, 10× skrutka do drevotriesky 4 × 35 mm, 1× TIP-ON 50 mm, 1× adaptér priamy pre TIP-ON

Čelné kovania

4	203387	175H3100	priama, oceľ 8,5 mm, skrutka[3]
	211476	177H3100E	priama, oceľ 8,5 mm, EXPANDO[3]
	P13907	20K4A01A	čelný príchyt ALU, ľavý
	P13908	20K4A01A	čelný príchyt ALU, pravý
	277796	175H3G00A	čelné kovanie pre hliníkové rámčeky na naskrutkovanie[4]

[3] nutné objednať 2 ks

[4] nie je možné použiť pre TIP-ON

- ideálny pre malé výšky horných skriniek
- výška korpusu: min. vnútorný 150 mm, vonkajší max. 400 mm
- minimálna hĺbka korpusu 240 mm
- **najslabšia verzia má pružiny a tlmiaci mechanizmus iba na jednom výklope**
- zatvára mäkko a ticho vďaka BLUMOTION
- malá ovládacia sila
- vyvážený komfort pohybu s plynulou zarážkou
- jednoduchá montáž bez náradia
- nastavenie čela v 3 smeroch
- jednoduché a plynulé nastavenie zdvihákov
- nepotrebujete žiadne závesy pre čo najjednoduchšie a najpresnejšie objednanie môžete využiť program AventPlan, prípadne Dynalog
- AventPlan – na stiahnutie na www.demos-trade.com
- Dynalog – viac na stránke www.blum.com

AVENTOS HK-S, jednoduchý výklop

TIP-ON piestiky

6	250826	956.1004	50 mm, biely
	250827	956.1004	50 mm, sivý
	250828	956.1004	50 mm, čierny
	250831	956A1004	76 mm, biely
	250833	956A1004	76 mm, sivý
	250834	956A1004	76 mm, čierny

TIP-ON priamy adaptér

6	250838	956.1201	50 mm, biely
	250839	956.1201	50 mm, sivý
	250840	956.1201	50 mm, čierny
	250841	956A1201	76 mm, biely
	250842	956A1201	76 mm, sivý
	250843	956A1201	76 mm, čierny

Obmedzovače uhla otvorenia

P	13905	20K7A41	100°
	13906	20K7A11	75°

Možnosti kombinácií

typ zdviháka	výkonnostný faktor
2× 20K2A01	nie je možné
1× 20K2A01 + 1× 20K2C01	220 – 500
2× 20K2C01	400 – 1000
2× 20K2E01	960 – 2215

Ukazovateľ výkonnosti = výška korpusu (mm) × váha dvierok vrátane 2× úchytky (kg).

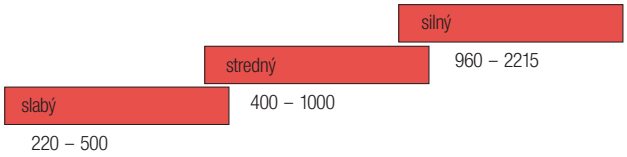

AVENTOS HK-S priemysel

P13900	20K2A01.XX	mechanizmus bez pružiny
P13901	20K2C01.XX	mechanizmus stredný
P13902	20K2E01.XX	mechanizmus silný
211370	20K2C01T	mechanizmus stredný TIP-ON
211371	20K2E01T	mechanizmus silný TIP-ON
392600	20K8A21.21	krytka biela, ľavá
392601	20K8A21.21	krytka biela, pravá
392597	20K8A21.21	krytka šedá, ľavá
392598	20K8A21.21	krytka šedá, pravá
392602	20K8A21.21	krytka tmavošedá, ľavá
392603	20K8A21.21	krytka tmavošedá, pravá
P13999		skrutka 4 × 35 mm

AVENTOS HK-XS

AVENTOS HK-XS
malé kovanie pre malé vysoké skrine

- výška korpusu 240 – 600 mm
- minimálna svetlá hĺbka 125 mm
- vhodné pre vencové lišty a bočnice

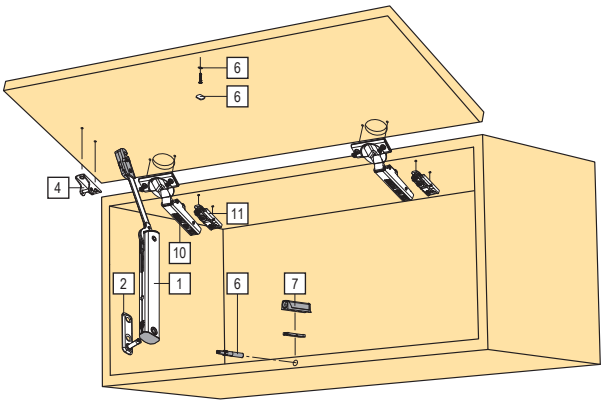

Mechanizmus AVENTOS HK-XS

1	247121	20K1101	slabý
	247122	20K1301	stredný
	247123	20K1501	silný

Mechanizmus AVENTOS HK-XS pre TIP-ON

1	247124	20K1101T	slabý
	247125	20K1301T	stredný
	247126	20K1501T	silný

Prichytenie výklopu ku korpusu

2	247127	20K5101	bočný čap na korpus skrutka
	247128	20K51E1	bočný čap na korpus EXPANDO

Čelné kovanie

4	247129	20K4101	skrutka
	247130	20K41E1	EXPANDO
	247131	20K4101A	alu rám

P	347999	70T4532T	rozperka EXPANDO T

- ideálny pre vysoké skrine a horné skrinky
- výška korpusu 240 mm – 600 mm
- minimálna svetlá hĺbka 125 mm
- symetrický zdvihák možno použiť na jednej alebo oboch stranách
- výklopné kovanie, určené pre malé výklopy vo vysokých skriniach a horných skrinkách
- v kombinácii so závesmi CLIP top BLUMOTION sa výklopy zatvárajú mäkko a ticho
- plynulá zarážka zastaví výklop presne v tej pozícii, v akej si prajete, a vy naň kedykoľvek pohodlne dočiahnete
- pre menšie čelá stačí použiť len jeden výklop; pri väčších možno doplniť dva výklopy
- malá vstavaná hĺbka (125 mm) je jeho najväčšou výhodou, možno tak realizovať úzke výklopy nad digestorom či v kúpeľni
- rýchla a jednoduchá montáž je nespornou výhodou
- správna sila výklopu sa ľahko nastaví na prednej strane výklopu

verzia TIP-ON sa kombinuje z bezpružinovými závesmi a TIP-ON piestikmi (str. 1.25).

- pri tejto verzii potom stačí len krátko ťuknúť na čelo nábytku – výklop sa potom doširoka otvorí nahor
- nastavenie medzery zatvoreného čela ľahko uskutočníte otáčaním vyhadzovača

Standard

LF 500 – 1500	
20K1301	
20K1101	20K1501
LF 200 – 1000	LF 800 – 1800

Jednostranný zdvihací mechanizmus — Ukazovateľ výkonnosti LF

TIP-ON

LF 500 – 1200	
20K1301T	
20K1101T	20K1501T
LF 200 – 1000	LF 800 – 1600

Jednostranný zdvihací mechanizmus — Ukazovateľ výkonnosti LF

Závesy

10	12047	71B3550	s integrovaným tlmením skrutka 110°
	226668	70T3550.TL	naložený bez pružiny skrutka 110° [1]

Podložka

11	203387	175H3100	podložka priama skrutka 8,5 mm oceľ

TIP-ON piestiky

6	250826	956.1004	50 mm, biely
	250827	956.1004	50 mm, sivý
	250828	956.1004	50 mm, čierny
	250831	956A1004	76 mm, biely
	250833	956A1004	76 mm, sivý
	250834	956A1004	76 mm, čierny

TIP-ON adaptéry

6	250838	956.1201	50 mm, biely
	250839	956.1201	50 mm, sivý
	250840	956.1201	50 mm, čierny
	250841	956A1201	76 mm, biely
	250842	956A1201	76 mm, sivý
	250843	956A1201	76 mm, čierny

drevené čielka a široké alurámečky

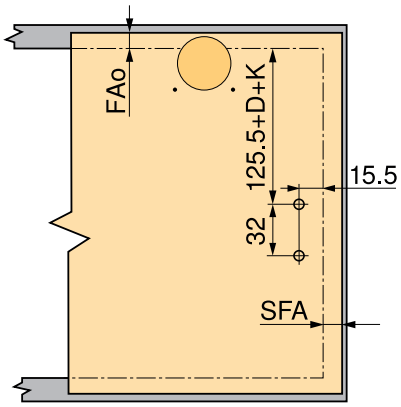

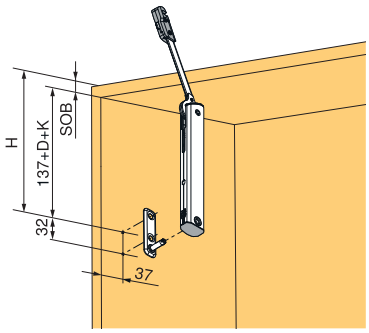

Pozícia na korpus pre zdviháky

- H = 137 + D + K + SOB
- D – zvýšenie montážnych podložiek
- K – zalomenie ramienka závesu
  - naložený záves = 0 mm
  - polonaložený záves = 9,5 mm
  - vložený záves = 18 mm
- SOB hrúbka pôdy korpusu

Viete, že pomocou formulára AventPlan si môžete ľahko a rýchlo objednať všetky kovania potrebné pre výklopy AVENTOS?

Nájdete ich na stránkach www.demos-trade.com

Symetrický zdvíhací mechanizmus standart

- Ukazovateľ výkonnosti
- 200 – 1000 slabý
- 500 – 1500 stredný
- 800 – 1800 silný
- uhol otvárania 105°

Symetrický zdvíhací mechanizmus TIP-ON

- Ukazovateľ výkonnosti
- 180 – 800 slabý
- 500 – 1200 stredný
- 800 – 1600 silný
- uhol otvárania 105°

Ukazovateľ výkonnosti LF = výška korpusu KH (mm) × hmotnosť čela, vrátane dvojnásobnej hmotnosti úchytky (kg).

AVENTOS HL, rovnobežne s korpusom

AVENTOS HL
pre zdvíhacie výklopy

- výšky korpusu od 300 do 580 mm
- šírky korpusu do 1 800 mm
- 5 zdvihákov a 4 sústavy ramien pre všetky oblasti využitia

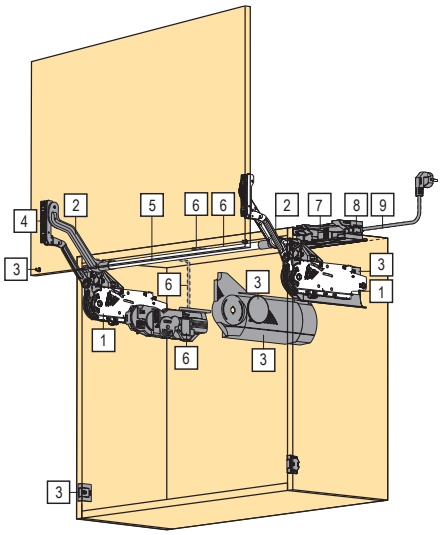

Mechanizmus AVENTOS HL				A	B
1	23790	20L2100.05	najslabší	✓	✓
	23791	20L2300.05	slabý	✓	✓
	23792	20L2500.05	stredný	✓	✓
	23793	20L2700.05	silný	✓	✓
	23794	20L2900.05	najsilnejší	✓	✓

Súprava ramien				A	B
2	197608	20L3200.06	pre výšku korpusu 300 – 349 mm	✓	
	197609	20L3500.06	pre výšku korpusu 350 – 399 mm	✓	
	197610	20L3800.06	pre výšku korpusu 400 – 550 mm	✓	
	197611	20L3900.06	pre výšku korpusu 450 – 580 mm	✓	
Súprava ramien pre SERVO-DRIVE					
2	197612	21L3200.01	pre výšku korpusu 300 – 349 mm		✓
	197613	21L3500.01	pre výšku korpusu 350 – 399 mm		✓
	197614	21L3800.01	pre výšku korpusu 400 – 550 mm		✓
	197615	21L3900.01	pre výšku korpusu 450 – 580 mm		✓

- A – pre štandardný výklop
- B – pre SERVO-DRIVE
- v oblasti prekrytia hodnôt **LF** odporúča fa Blum použiť silnejšiu verziu výklopu

ďalšie príslušenstvo pre SERVO-DRIVE (trafo, držiak trafa, prívodný kábel) nájdete na str. 2.59

- ideálne pre maloplošné jednodielne čelá
- výška korpusu 300 – 580 mm
- šírka korpusu do 1800 mm
- minimálna hĺbka korpusu 278 mm
- zatvára mäkko a ticho vďaka BLUMOTION
- malá ovládacia sila
- vyvážený komfort pohybu s plynulou zarážkou
- jednoduchá montáž bez náradia
- nastavenie čela v 3 smeroch
- jednoduché a plynulé nastavenie zdvihákov
- pre čo najjednoduchšie a najpresnejšie objednanie môžete využiť program AventPlan, prípadne Dynalog
- AventPlan – na stiahnutie na www.demos-trade.com
- Dynalog – viac na stránke www.blum.com

Krytky pre štandardný výklop				A	B
3	23803	20L8000.01	biele	✓	
	23802	20L8000.01	šedé	✓	
	336561	20L8000	tmavošedé	✓	

Krytky pre výklop so SERVO-DRIVE				A	B
3	23801	21L8000	biele		✓
	23800	21L8000	šedé		✓
	336560	21L8000	tmavošedé		✓

AVENTOS HL, rovnobežne s korpusom

Čelné kovania				A	B
4	13781	20S4200	pre AVENTOS HK, HL a HS, skrutka	✓	✓
	23789	20S42E1	pre AVENTOS HK, HL a HS, EXPANDO	✓	✓
	13782	20S4200A	pre alu rámčeky pre AVENTOS HK, HL a HS, k zafrézovaniu	✓	✓
	132949	20S4G00A	pre alu rámčeky pre AVENTOS HK, HL a HS, na naskrutkovanie	✓	
	347993	20S42T1	čelné kovanie EXPANDO T	✓	✓

Priečna stabilizácia				A	B
5	13799	20Q1061UA	tyč priečnej stabilizácie, 1061 mm, na skrátenie	✓	✓
	197616	20Q153ZA	predlžovací diel	✓	✓

SERVO-DRIVE				A	B
6	99130	21FA 000	set SERVO-DRIVE pre AVENTOS HF, HL a HS, kábel 1500 mm, spojka, ochranná krytka		✓

Obmedzovač uhla otvorenia				A	B
P	188739	20L7051	124°	✓	✓

Trafo				A	B
7	129576	Z10NE030E	trafo 24 W		✓

Držiak trafa				A	B
8	131344	Z10NG120	do chrbta		✓

Napájací kábel				A	B
9	99108	Z10M200E	napájací kábel 2 m		✓

Tabuľka pre určenie správneho typu výklopu a ramien

rameno					vyklápací mechanizmus				
výška korpusu (mm)	A		B		23790	23791	23792	23793	23794
300 – 350	197608	20L3200.06	197612	21L3200.01	1,25 – 4,25	3,50 – 7,25	6,50 – 12,00	11,00 – 20,00	×
350 – 400	197609	20L3500.06	197613	21L3500.01	1,25 – 2,50	1,75 – 5,00	4,25 – 9,00	8,00 – 14,75	13,50 – 20,00
400 – 550	197610	20L3800.06	197614	21L3800.01	×	1,75 – 3,50	2,75 – 6,75	5,75 – 11,75	10,50 – 20,00
450 – 580	197611	20L3900.06	197615	21L3900.01	×	×	2,00 – 5,25	4,25 – 9,25	8,25 – 16,50

- Montážny návod nájdete na portáli Démos24Plus (www.demos-trade.com) alebo v katalógu Blum (je vždy tiež pribalený k tovaru).

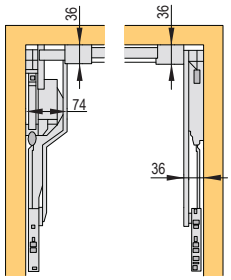

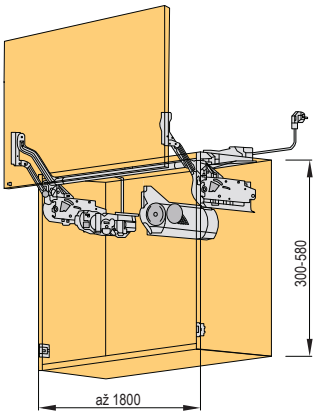

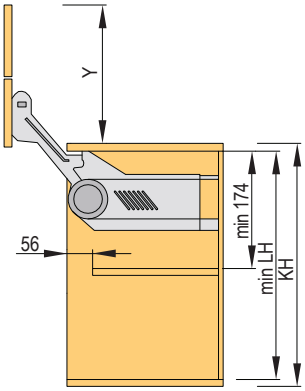

AVENTOS HS, šikmo nad korpus

AVENTOS HS
pre výkyvné výklopy

- výšky korpusu od 350 do 800 mm
- šírky korpusu do 1 800 mm
- 9 rozličných zdvihákov a jedna súprava ramien

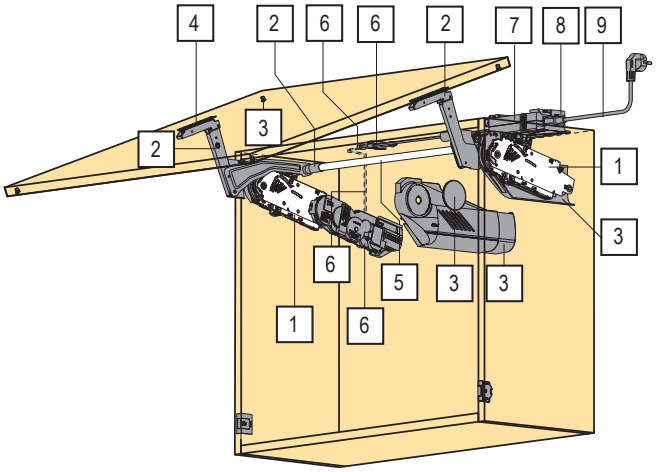

Mechanizmus AVENTOS HS				A	B
1	23770	20S2A00.05	typ „A“	✓	✓
	23771	20S2B00.05	typ „B“	✓	✓
	23772	20S2C00.05	typ „C“	✓	✓
	23773	20S2D00.05	typ „D“	✓	✓
	23774	20S2E00.05	typ „E“	✓	✓
	23775	20S2F00.05	typ „F“	✓	✓
	23776	20S2G00.05	typ „G“	✓	✓
	23777	20S2H00.05	typ „H“	✓	✓
	23778	20S2I00.05	typ „I“	✓	✓

Súprava ramien				A	B
2	197604	20S3500.06	štandardná	✓	
Súprava ramien pre SERVO-DRIVE					
2	197605	21S3500.01	pre SERVO-DRIVE		✓

Krytky pre štandardný výklop				A	B
3	23787	20S8000	biele	✓	
	23784	20S8000	šedé	✓	
	336556	20S8000	tmavošedé	✓	
Krytky pre výklop so SERVO-DRIVE					
3	23782	21S8000	biele		✓
	23781	21S8000	šedé		✓
	336554	21S8000	tmavošedé		✓

- A – pre štandardný výklop
- B – pre SERVO-DRIVE
- v oblasti prekrytia hodnôt **LF** odporúča fa Blum použiť silnejšiu verziu výklopu
- ďalšie príslušenstvo pre SERVO-DRIVE (trafo, držiak trafa, prívodný kábel) nájdete na str. 2.59

- ideálny pre veľkoplošné jednodielne čelá
- výška korpusu 350 – 800 mm
- šírka korpusu do 1800 mm
- minimálna hĺbka korpusu 276 mm
- zatvára mäkko a ticho vďaka BLUMOTION
- malá ovládacia sila
- vyvážený komfort pohybu s plynulou zarážkou
- jednoduchá montáž bez náradia
- nastavenie čela v 3 smeroch
- jednoduché a plynulé nastavenie zdvihákov
- pre čo najjednoduchšie a najpresnejšie objednanie môžete využiť program AventPlan, prípadne Dynalog
- AventPlan – na stiahnutie na www.demos-trade.com
- Dynalog – viac na stránke www.blum.com

AVENTOS HS, šikmo nad korpus

Čelné kovanie				A	B
4	13781	20S4200	pre AVENTOS HK, HL a HS, skrutka	✓	✓
	23789	20S42E1	pre AVENTOS HK, HL A HS, EXPANDO	✓	✓
	13782	20S4200A	pre alu rámečky pre AVENTOS HK, HL A HS, k zafrézovaniu	✓	✓
	132949	20S4G00A	pre alu rámečky pre AVENTOS HK, HL A HS, na naskrutkovanie	✓	
	347993	20S42T1	čelné kovanie EXPANDO T	✓	✓

Priečna stabilizácia				A	B
5	197606	20Q1061UN	tyč priečnej stabilizácie, 1061 mm, na skrátenie	✓	✓
	197607	20Q153ZN	predlžovací diel	✓	✓

SERVO-DRIVE				A	B
6	99130	21FA 000	set SERVO-DRIVE pre AVENTOS HF, HL a HS, kábel 1500 mm, spojka, ochranná krytka		✓

Trafo				A	B
7	129576	Z10NE030E	trafo 24 W		✓

Držiak trafa				A	B
8	131344	Z10NG120	do chrbta		✓

Napájací kábel				A	B
9	99108	Z10M200E	napájací kábel 2 m		✓

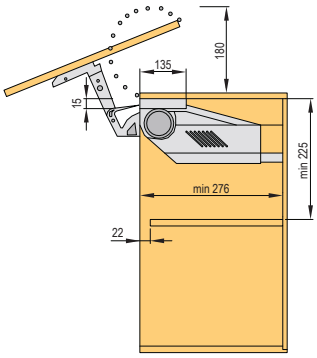

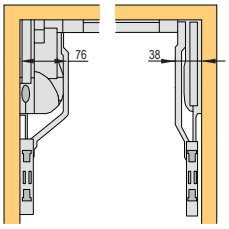

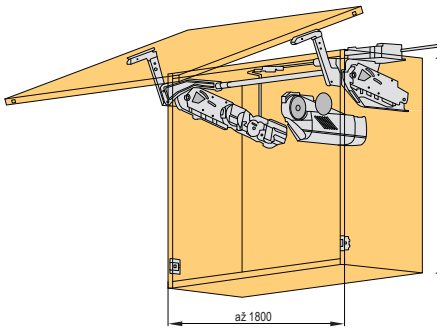

- Montážny návod nájdete na portále Démos24Plus (www.demos-trade.com), alebo v katalógu Blum (je vždy tiež pribalený pri tovare).

AVENTOS HS, šikmo nad korpus

Tabuľky HS

KH (mm)[1]	23776	23777	23778
	váha čela (kg)		
800	4,00 – 7,00	6,00 – 12,25	10,50 – 20,0
795	4,00 – 7,00	6,00 – 12,25	10,50 – 20,0
790	4,00 – 7,00	6,00 – 12,25	10,75 – 20,0
785	4,00 – 7,00	6,25 – 12,50	10,75 – 20,0
780	4,00 – 7,00	6,25 – 12,50	10,75 – 20,2
775	3,75 – 7,00	6,25 – 12,50	11,00 – 20,2
770	3,75 – 7,00	6,25 – 12,50	11,00 – 20,2
765	3,75 – 7,25	6,50 – 12,50	11,00 – 20,2
760	3,75 – 7,25	6,50 – 12,75	11,25 – 20,2
755	3,75 – 7,25	6,50 – 12,75	11,25 – 20,5
750	3,50 – 7,25	6,50 – 12,75	11,50 – 20,5
745	3,50 – 7,25	6,50 – 12,75	11,50 – 20,5
740	3,50 – 7,25	6,50 – 12,75	11,75 – 20,7
735	3,50 – 7,50	6,50 – 13,00	11,75 – 20,7
730	3,50 – 7,50	6,75 – 13,00	11,75 – 21,0
725	3,50 – 7,50	6,75 – 13,00	12,00 – 21,0
720	3,50 – 7,50	6,75 – 13,00	12,00 – 21,2
715	3,50 – 7,50	6,75 – 13,00	12,00 – 21,2
710	3,50 – 7,75	6,75 – 13,25	12,25 – 21,2
705	3,50 – 7,75	6,75 – 13,25	12,25 – 21,5
700	3,50 – 7,75	6,75 – 13,25	12,50 – 21,5
695	3,50 – 7,75	6,75 – 13,25	12,50 – 21,5
690	3,50 – 7,75	6,75 – 13,25	12,75 – 21,5
685	3,50 – 8,00	7,00 – 13,25	12,75 – 21,5
680	3,50 – 8,00	7,00 – 13,50	13,00 – 21,5
676	3,50 – 8,00	7,00 – 13,50	13,00 – 21,5

[1] výška čela (mm)

KH (mm)[1]	23773	23774	23775
	váha čela (kg)		
675	3,00 – 5,25	5,00 – 11,00	09,75 – 19,0
670	3,00 – 5,25	5,00 – 11,00	09,75 – 19,0
665	3,00 – 5,25	5,00 – 11,00	09,75 – 19,0
660	3,00 – 5,50	5,25 – 11,25	10,00 – 19,0
655	3,00 – 5,50	5,25 – 11,25	10,00 – 19,0
650	3,00 – 5,50	5,25 – 11,25	10,00 – 19,0
645	3,00 – 5,50	5,25 – 11,25	10,00 – 18,7
640	3,00 – 5,50	5,25 – 11,25	10,00 – 18,7
635	3,00 – 5,50	5,25 – 11,50	10,25 – 18,7
630	3,00 – 5,75	5,50 – 11,50	10,25 – 18,7
625	3,00 – 5,75	5,50 – 11,50	10,25 – 18,7
620	3,00 – 5,75	5,50 – 11,50	10,25 – 18,7
615	3,00 – 5,75	5,50 – 11,50	10,25 – 18,7
610	3,00 – 6,00	5,50 – 11,75	10,50 – 18,5
605	3,00 – 6,00	5,50 – 11,75	10,50 – 18,5
600	3,00 – 6,00	5,50 – 11,75	10,50 – 18,5
595	3,00 – 6,00	5,50 – 11,75	10,50 – 18,5
590	3,00 – 6,00	5,50 – 12,00	10,75 – 18,2
585	3,00 – 6,25	5,75 – 12,00	10,75 – 18,2
580	3,00 – 6,25	5,75 – 12,00	11,00 – 18,0
575	3,00 – 6,25	5,75 – 12,00	11,00 – 18,0
570	3,00 – 6,25	5,75 – 12,25	11,25 – 17,7
565	3,00 – 6,25	5,75 – 12,25	11,25 – 17,7
560	3,00 – 6,50	6,00 – 12,25	11,25 – 17,5
555	3,00 – 6,50	6,00 – 12,50	11,50 – 17,5
550	3,00 – 6,50	6,00 – 12,50	11,50 – 17,2
545	3,00 – 6,50	6,00 – 12,50	11,50 – 17,2
540	3,00 – 6,50	6,00 – 12,75	11,75 – 17,0
535	3,00 – 6,75	6,25 – 12,75	11,75 – 16,7
530	3,00 – 6,75	6,25 – 12,75	11,75 – 16,7
526	3,00 – 6,75	6,25 – 13,00	12,00 – 16,5

[1] výška čela (mm)

KH (mm)[1]	23770	23771	23772
	váha čela (kg)		
525	2,50 – 4,00	3,25 – 7,50	7,25 – 15,00
520	2,50 – 4,00	3,50 – 7,50	7,25 – 15,00
515	2,50 – 4,00	3,50 – 7,50	7,25 – 14,75
510	2,50 – 4,00	3,50 – 7,75	7,50 – 14,75
505	2,50 – 4,00	3,50 – 7,75	7,50 – 14,75
500	2,50 – 4,25	3,50 – 7,75	7,50 – 14,75
495	2,50 – 4,25	3,75 – 7,75	7,50 – 14,50
490	2,50 – 4,25	3,75 – 8,00	7,75 – 14,50
485	2,50 – 4,25	3,75 – 8,00	7,75 – 14,25
480	2,50 – 4,25	3,75 – 8,00	7,75 – 14,25
475	2,50 – 4,25	3,75 – 8,00	7,75 – 14,00
470	2,50 – 4,25	4,00 – 8,25	8,00 – 14,00
465	2,25 – 4,25	4,00 – 8,25	8,00 – 13,75
460	2,25 – 4,25	4,00 – 8,25	8,00 – 13,75
455	2,25 – 4,25	4,00 – 8,50	8,25 – 13,50
450	2,25 – 4,25	4,00 – 8,50	8,25 – 13,50
445	2,25 – 4,50	4,25 – 8,50	8,25 – 13,25
440	2,25 – 4,50	4,25 – 8,50	8,25 – 13,00
435	2,25 – 4,50	4,25 – 8,75	8,50 – 13,00
430	2,25 – 4,50	4,25 – 8,75	8,50 – 12,75
425	2,25 – 4,50	4,25 – 8,75	8,50 – 12,75
420	2,25 – 4,50	4,25 – 8,75	8,50 – 12,50
415	2,25 – 4,50	4,25 – 8,75	8,50 – 12,50
410	2,25 – 4,50	4,25 – 9,00	8,75 – 12,25
405	2,25 – 4,50	4,25 – 9,00	8,75 – 12,00
400	2,00 – 4,75	4,25 – 9,00	8,75 – 12,00
395	2,00 – 4,75	4,50 – 9,00	8,75 – 11,75
390	2,00 – 4,75	4,50 – 9,00	8,75 – 11,50
385	2,00 – 4,75	4,50 – 9,25	9,00 – 11,50
380	2,00 – 4,75	4,50 – 9,25	9,00 – 11,25
375	2,00 – 4,75	4,50 – 9,25	9,00 – 11,25
370	2,00 – 4,75	4,50 – 9,25	9,00 – 11,00
365	2,00 – 4,75	4,50 – 9,25	9,00 – 11,00
360	2,00 – 4,75	4,50 – 9,50	9,25 – 10,75
355	2,00 – 4,75	4,50 – 9,50	9,25 – 10,50
350	2,00 – 5,00	4,50 – 9,50	9,25 – 10,50

[1] výška čela (mm)

Montážny postup

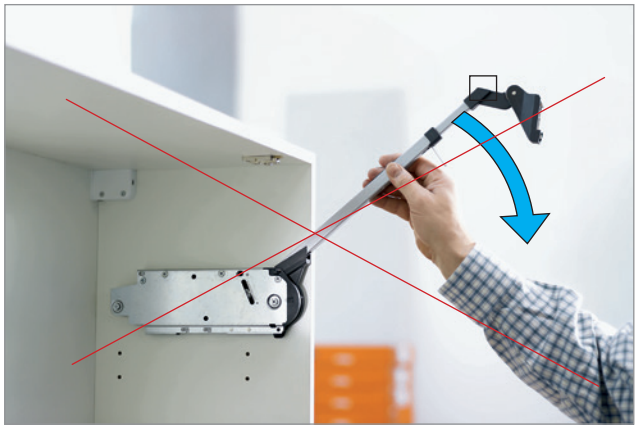

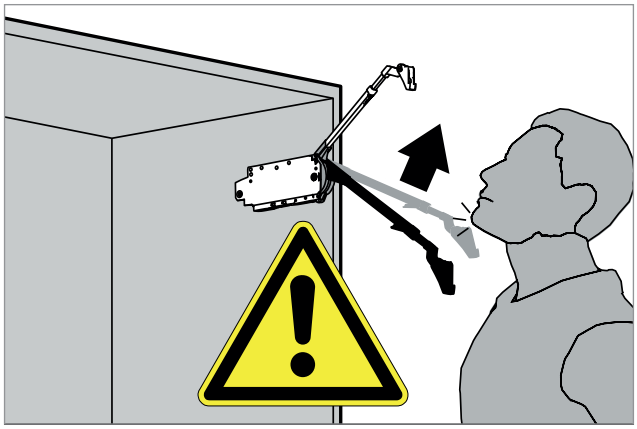

Prehľad
ostatných výklopných mechanizmov

Výklopy Kesseböhmer

FREElight horný výklop	str.	1.92
Maxi horný výklop	str.	1.93
Maxi Up výklop	str.	1.94
Duo, Duo Forte horný aj spodný výklop	str.	1.95 – 1.96

Výklopné kovanie Italiana Ferramenta

K12 horný a spodný výklop	str.	1.97 – 1.99
Kraby horný a spodný výklop	str.	1.100 – 1.103
Príslušenstvo pre K12 a Kraby	str.	1.104
Kiaro spodný výklop	str.	1.105 – 1.106
Link spodný výklop	str.	1.107 – 1.108

Výklopy Strong a ostatné

Piest pre výsuv monitora/TV	str.	1.109
Automatický a polohovací horný výklop 245 mm	str.	1.110 – 1.111
Horný výklop 180 mm	str.	1.112
Kovanie pre výklopy Tatami 230 mm	str.	1.112
Ostatné výklopy	str.	1.113 – 1.114

Ostatné výklopy

Pružinové nožnice	str.	1.113
Spodné výklopy	str.	1.113 – 1.114
Kovanie pre výklopné skrinky na topánky	str.	1.114

Výklopy FREElight

- možné otvárať pomocou systému pre bezúchytkové otváranie K-Push
- možnosť nastavenia sily výklopu (pre polohovacie i automatické otváranie)
- dlhodobá funkčnosť
- ekonomicky zaujímavé riešenie
- obojstranné použitie
- elegantné matné prevedenie

Horný výklop FREElight

kód	popis	farba
356411	typ A	biely
356412	typ B	
356413	typ C	
356414	typ D	
356415	typ A	sivý
356416	typ B	
356417	typ C	
356418	typ D	

- uhol otvorenia 75, 90 a 110°
- vrátane úchytov na korpus, dvere, krytky a kľúče pre nastavovanie sily

pre verziu otvárania s úchytkou odporúčame použiť závesy s tlmením, napr. na str. 1.39 – 1.49
pre bezúchytkové otváranie odporúčame systém K-push, str. 1.53 – 1.55 (extra silný s magnetom)

výška dverí (mm)	110° verzia s úchytkou		110° verzia Push-to-Open	
	hmot. (kg)	typ výklopu	hmot. (kg)	typ výklopu
275	1,9 – 2,8	A	–	–
	2,6 – 4,3	B	–	–
	4,2 – 7,1	D	–	–
300	1,1 – 2,4	A	1,5 – 2,1	B
	2,4 – 4,1	B	2,1 – 3	C
	4 – 7	D	2,7 – 4,1	D
350	1,1 – 2,1	A	1,5 – 2,1	B
	2,1 – 3,7	B	1,9 – 2,7	C
	3,6 -6,4	D	2,6 – 3,7	D
400	1,1 – 1,7	A	1,1 – 1,5	B
	1,7 – 3,2	B	1,5 – 2,5	C
	3,2 – 5,5	D	2,2 – 3,5	D
450	1 – 1,6	A	1 – 1,3	B
	1,6 – 2,8	B	1,3 – 2,3	C
	2,8 – 5,5	D	2 – 2,9	D
500	1 – 1,4	A	-	-
	1,3 – 2,5	B	1,2 – 1,7	C
	2,5 – 4,5	D	1,6 – 2,7	D
550	0,8 – 1,3	A	-	–
	1,3 – 2,2	B	1,2 – 1,7	C
	2,2 – 3,9	D	1,5 – 2,3	D
600	0,7 – 1,2	A	-	-
	1,2 – 2,2	B	1,2 – 1,5	C
	2,2 – 4,3	D	1,3 – 2,1	D

- hodnoty uvedené v tabuľke zodpovedajú 1 ks výklopu

110° verzia s úchytkou

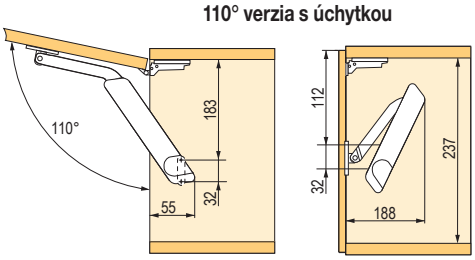

110° verzia Push-to-Open

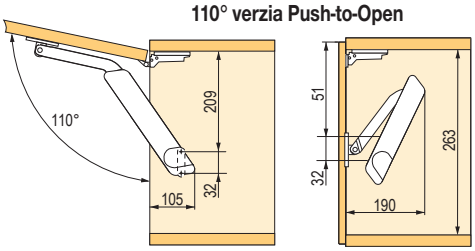

KESSEBÖHMER

Horný výklop Maxi

- vysoká nosnosť výklopu
- masívne kovové prevedenie
- možné otvárať pomocou systému pre bezúchytkové otváranie K-push
- možnosť nastavenia sily výklopu (pre polohovacie i automatické otváranie)
- dlhodobá funkčnosť
- obojstranné použitie

Horný výklop Maxi

kód	popis
135042	typ „C“, silný
135043	typ „D“, najsilnejší

- dvierka s výškou od 300 do 1000 mm alebo s váhou od 2 do 27 kg (podľa typu výklopu a uhla otvorenia)
- možnosť regulácie sily výklopu
- uhol otvorenia 75, 90 a 110°
- pre push to open verziu odporúčame použiť závesy bez pružiny

pre verziu otvárania s úchytkou odporúčame použiť závesy s tlmením, napr. na str. 1.39 – 1.49
pre bezúchytkové otváranie odporúčame systém K-push, str. 1.53 – 1.55 (extra silný s magnetom)

Príchyty

kód	popis
135044	na korpus
135045	plné dvierka
135047	úzky hliníkový rámček

výška dvierok (mm)	typ výklopu	110° s úchytkou	110° push to open, automatická
		hmotnosť (kg)	hmotnosť (kg)
300	C	5,4 – 10,0	3,5 – 6,1
	D	–	5,1 – 7,8
400	C	4,2 – 8,1	2,7 – 4,6
	D	4,8 – 9,0	3,4 – 5,0
500	C	3,2 – 6,3	2,3 – 3,7
	D	2,8 – 7,5	3,0 – 4,9
600	C	2,7 – 6,0	1,8 – 3,1
	D	3,5 – 6,8	2,5 – 4,2
700	C	2,5 – 4,5	1,6 – 2,7
	D	3,0 – 5,2	2,2 – 3,5
800	C	2,2 – 3,6	–
	D	2,6 – 4,7	1,8 – 3,1
900	C	–	–
	D	2,3 – 4,3	1,4 – 2,9
1000	C	–	–
	D	2,0 – 4,0	1,2 – 2,6

110° verzia s úchytkou

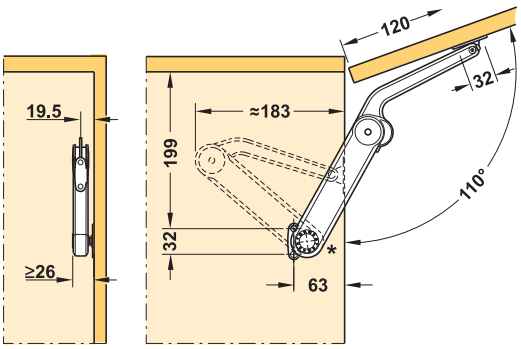

110° verzia push to open

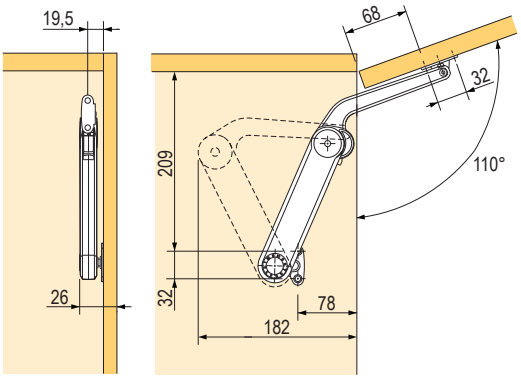

N Výklop Maxi Up

kód	popis
395719	sila "H", najsilnejší

- pre dvierka s výškou od 400 do 600 mm alebo s váhou od 4 do 18,8 kg (podľa výšky dverí a nastavenej sily výklopu)
- možnosť regulácie sily výklopu
- uhol otvorenia 75°

odporúčame použiť závesy, napr. na str. 1.39 – 1.49

Príchyty

kód	popis
135044	na korpus
135045	plné dvierka

výška dverí (mm)	hmotnosť dverí (kg)	hmotnosť dverí (kg)
400	5,2 – 9,4	10,4 – 18,8
500	4,3 – 7,5	8,6 – 15,0
600	4,0 – 6,7	8,0 – 13,4

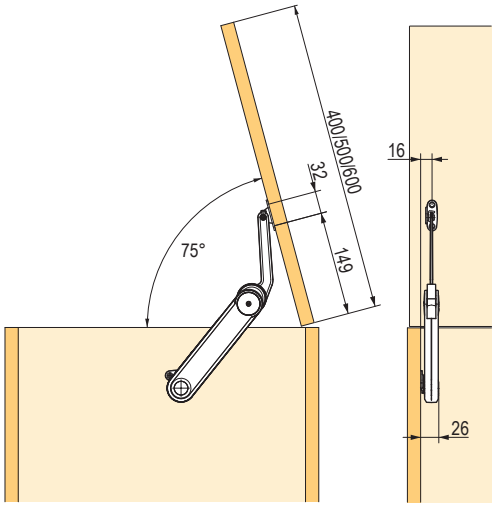

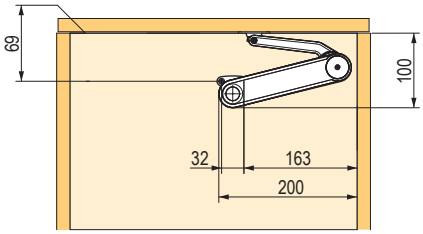

Duo a Duo Forte

KESSEBÖHMER

Duo

kód	uhol
135017	75, 90, 110°

- mechanizmus pre skrinky s horným aj spodným vyklápaním (pretočením nožičiek)
- dvierka s výškou max. 500 mm alebo váhou 6 kg
- minimálna vnútorná svetlosť korpusu 135 mm
- uhol otvorenia 75, 90 a 110°
- plynulá regulácia sily pomocou excentra
- po cca 200 cykloch otvorenia je treba výklop znova dotiahnuť
- pri spodnom vyklápaní je potrebné použiť magnet

možné kombinovať s tlmenými aj netlmenými závesy, napr. na str. 1.39 – 1.49

montážne rozmery

uhol otvorenia α	X (mm)	Y (mm)
75°	132	160
90°	90	160
110°	92	128

výkonnosť pre horné vyklápanie 75°

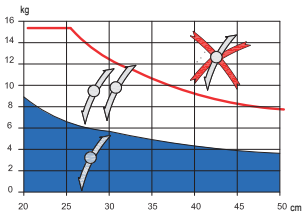

výkonnosť pre horné vyklápanie 90°

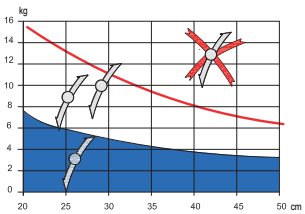

výkonnosť pre horné vyklápanie 110°

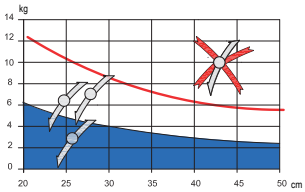

výkonnosť pre dolné vyklápanie 90°

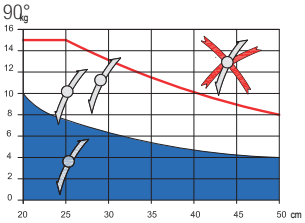

Duo Forte

kód	uhol
135018	75, 90, 110°

- mechanizmus pre skrinky s horným aj spodným vyklápaním (pretočením nožičiek)
- dvierka s výškou max. 720 mm alebo váhou 6 kg
- minimálna vnútorná svetlosť korpusu 172 mm
- uhol otvorenia 75, 90 a 110°
- plynulá regulácia sily pomocou excentra
- po cca 200 cykloch otvorenia je treba výklop znova dotiahnuť
- pri spodnom vyklápaní je potrebné použiť magnet

možné kombinovať s tlmenými aj netlmenými závesy, napr. na str. 1.39 – 1.49

montážne rozmery

uhol otvorenia α	X (mm)	Y (mm)
75°	196	224
90°	166	192
110°	138	167

výkonnosť pre horné vyklápanie 75°

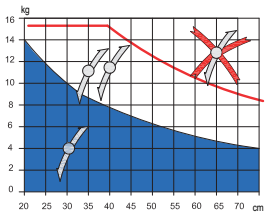

výkonnosť pre horné vyklápanie 90°

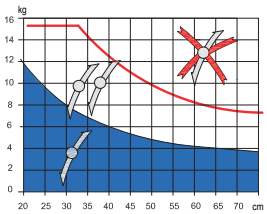

výkonnosť pre horné vyklápanie 110°

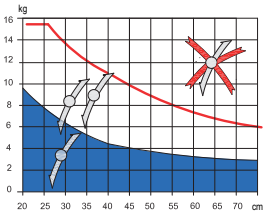

výkonnosť pre dolné vyklápanie 90°

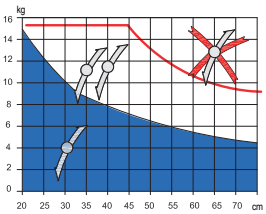

KESSEBÖHMER

Duo a Duo Forte

Duo

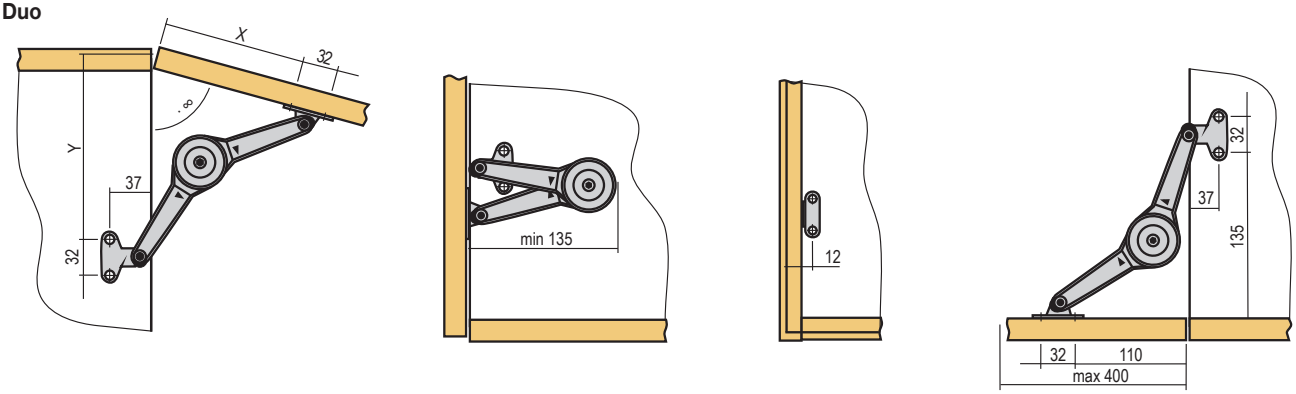

Forte

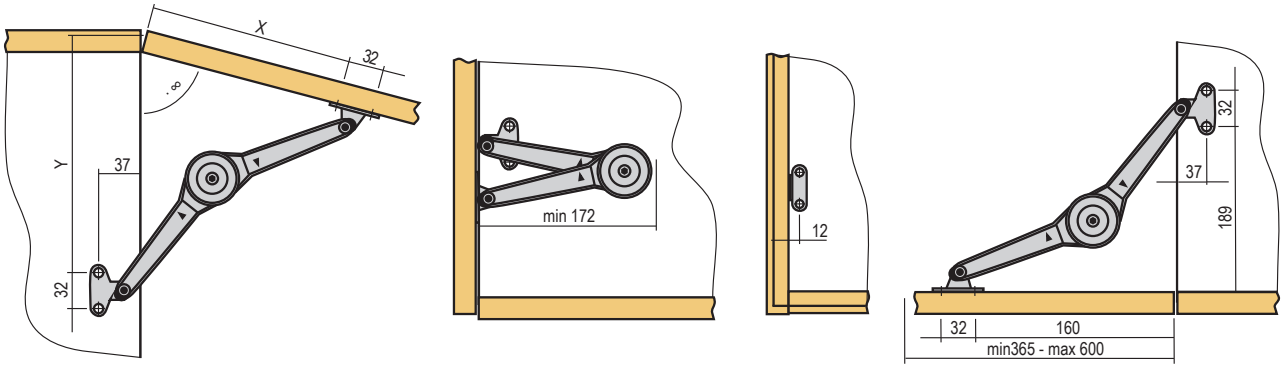

Príchyt na korpus

kód	popis
135019	skrutka

Príchyt na dvierka

kód	popis
135045	euroskrutka
135021	skrutka

Príchyt pre alu rámček

kód	popis
135024	skrutka

K12 plynokvapalinové vzpery

Plynokvapalinová vzpera K12 244 mm

kód	popis
282471	50 N
282472	80 N
282473	100 N
282474	120 N

- pre dvierka výšky 300 – 500 mm a hmotnosti 1 – 9 kg (v závislosti na výške dvierok)
- minimalistický dizajn, priemer piestu iba 12 mm
- rozmery uvedené v tabuľke platia pre verziu otvárania s úchytkou
- pre bezúchytkové otváranie postupujte podľa priloženého návodu alebo návodu na webe

možno kombinovať s príchytmi na zavŕtanie, pozri str. 1.104

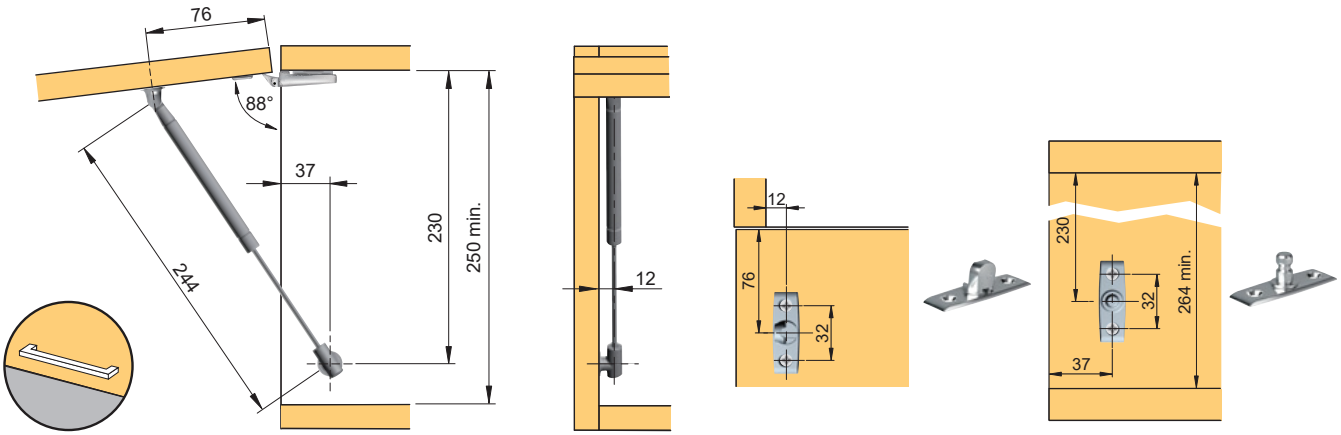

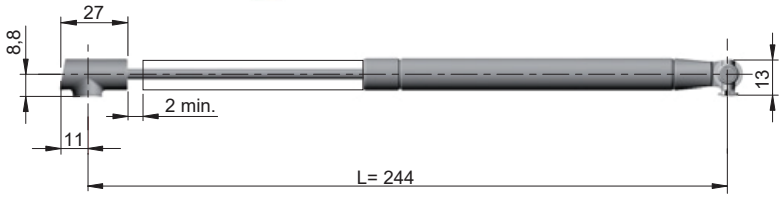

H (mm)	váha dvierok (kg)																
	1	1,5	2	2,5	3	3,5	4	4,5	5	5,5	6	6,5	7	7,5	8	8,5	9
300	1 × 50 N	1 × 80 N		2 × 50 N		2 × 80 N							2 × 100 N		2 × 120 N		
350	1 × 50 N	1 × 80 N	2 × 50 N		2 × 80 N						2 × 100 N		2 × 120 N			2 × 140 N	
400	1 × 50 N	1 × 80 N	2 × 50 N		2 × 80 N				2 × 100 N		2 × 120 N						
450	1 × 50 N	2 × 50 N			2 × 80 N				2 × 100 N		2 × 120 N						
500	1 × 50 N	2 × 50 N		2 × 80 N			2 × 100 N			2 × 120 N							

závesy na str. 1.39 – 1.49
montážne skrutky a euroskrutky na str. 7.3 – 7.18

K12 plynokvapalinové vzpery

Plynokvapalinová vzpera K12 355 mm

kód	popis
282475	60 N
282476	90 N
282477	110 N

- pre dvierka výšky 400 – 600 mm a hmotnosťou 1 – 18 kg (v závislosti na výške dvierok)
- minimalistický dizajn, priemer piestu iba 12 mm
- rozmery uvedené v tabuľke platia pre verziu otvárania s úchytkou
- pre bezúchytkové otváranie postupujte podľa priloženého návodu alebo návodu na webe

možno kombinovať s príchytmi na zavŕtanie, pozri str. 1.104

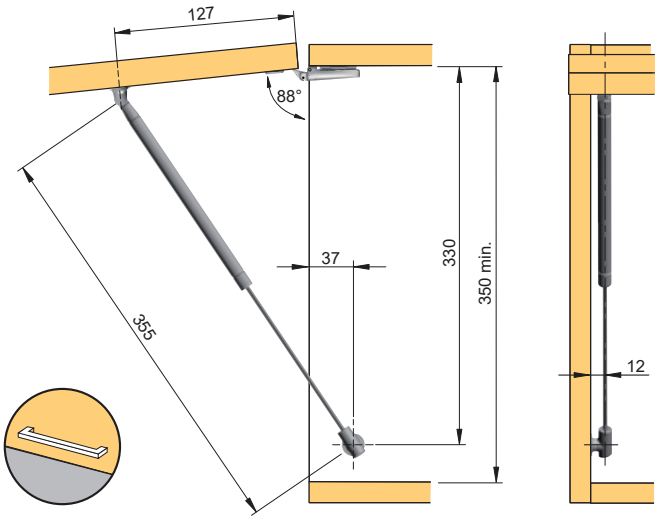

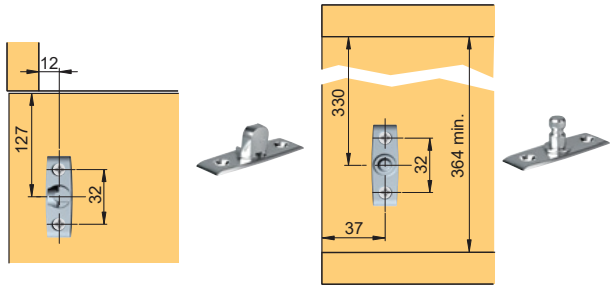

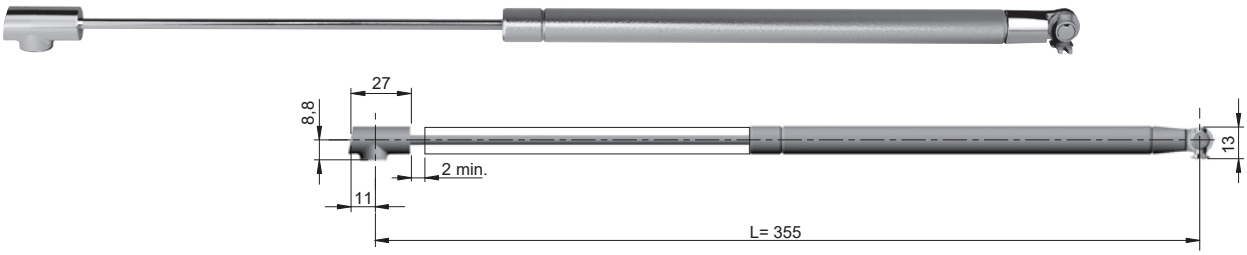

H (mm)	váha dvierok (kg)																																			
	1	1,5	2	2,5	3	3,5	4	4,5	5	5,5	6	6,5	7	7,5	8	8,5	9	9,5	10	10,5	11	11,5	12	12,5	13	13,5	14	14,5	15	15,5	16	16,5	17	17,5	18
400	1 × 60 N			1 × 80 N		2 × 60 N					2 × 90 N					2 × 110 N					2 × 130 N						3 × 110 N					3 × 130 N		
450	1 × 60 N		1 × 80 N		2 × 60 N					2 × 90 N				2 × 110 N				2 × 130 N						3 × 110 N				3 × 130 N				4 × 110 N		
500	1 × 60 N		1 × 80 N		2 × 60 N				2 × 90 N				2 × 110 N				2 × 130 N						3 ×110 N			3 × 130 N						4 × 110 N		
550	1 × 60 N		1 × 80 N	2 × 60 N			2 × 90 N				2 × 110 N			2 × 130 N				3 × 110 N				3 ×130 N				4 × 110 N				4 × 130 N					
600	1 × 80 N		2 × 60 N		2 × 90 N			2 ×110 N				2 ×130 N						3 ×110 N			3 ×130 N				4 ×110 N			4 ×130 N							

závesy na str. 1.39 – 1.49
montážne skrutky a euroskrutky na str. 7.3 – 7.18

K12 plynokvapalinové spodné výklopy

Plynokvapalinový spodný výklop K12

kód	popis
355722	164 mm
355724	244 mm
355726	355 mm

	L	L1	L2	L3
K12 164	164	158	39	180 min.
K12 244	244	230	76	250 min.
K12 355	355	330	127	350 min.

- minimalistický dizajn, priemer piestu iba 12 mm
- rozmery uvedené v tabuľke platia pre verziu otvárania s úchytkou a pri použití miskových závesov s pružinou
- pre ostatné verzie (bezúchytkové otváranie, závesy Kimana) postupujte podľa priloženého návodu alebo návodu na webe

odporúčame použiť v kombinácii so závesmi Kimana, str. 1.57 – 1.58

veľmi dobrá funkcia bezúchytkového otvárania (v kombinácii so systémom K-push na str. 1.53 – 1.54)

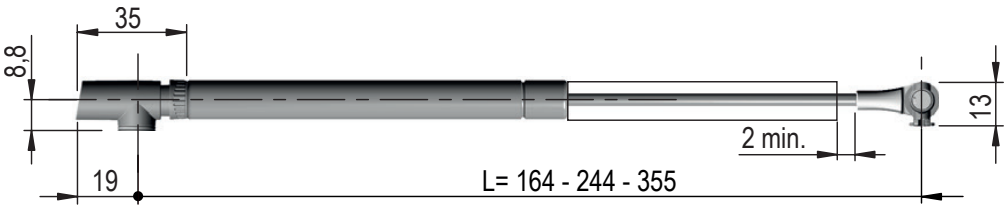

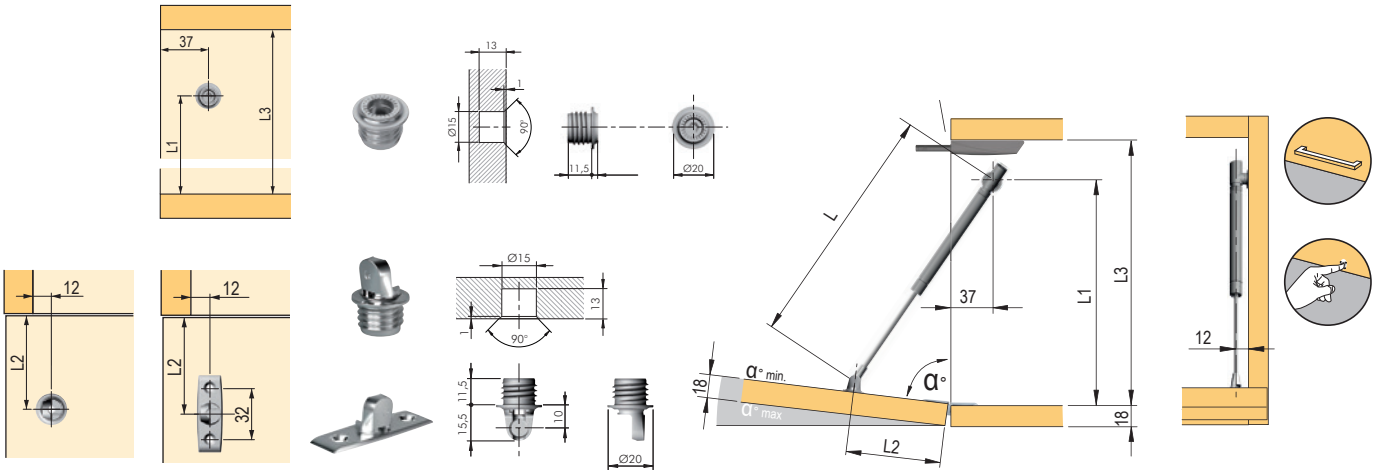

Kraby polohovacie vzpery

Polohovacia vzpera Kraby 164 mm

kód	popis
135006	45 N
135007	60 N

- drží otvorená v rôznych pozíciách
- možnosť nastavenia uhla otvorenia pomocou skrutky na pieste (uhol 83° – 103°)

príchyt pre úzky alu rámček na str. 1.104

- minimálne potrebný vnútorný priestor 193 mm
- pre dvierka s veľkosťou 230 – 300 mm

šírka dvierok	450 mm		600 mm		900 mm		1200 mm	
výška dvierok mm	kg	počet × N	kg	počet × N	kg	počet × N	kg	počet × N
230 + -250	1,2 ÷ 1,3	1 × 45	1,6 ÷ 1,8	1 × 45	2,4 ÷ 2,6	2 × 45	3,2 ÷ 3,5	2 × 45
251 + -300	1,3 ÷ 1,6	1 × 45	1,8 ÷ 2,1	2 × 45	2,6 ÷ 3,2	2 × 45	3,5 ÷ 4,2	2 × 60

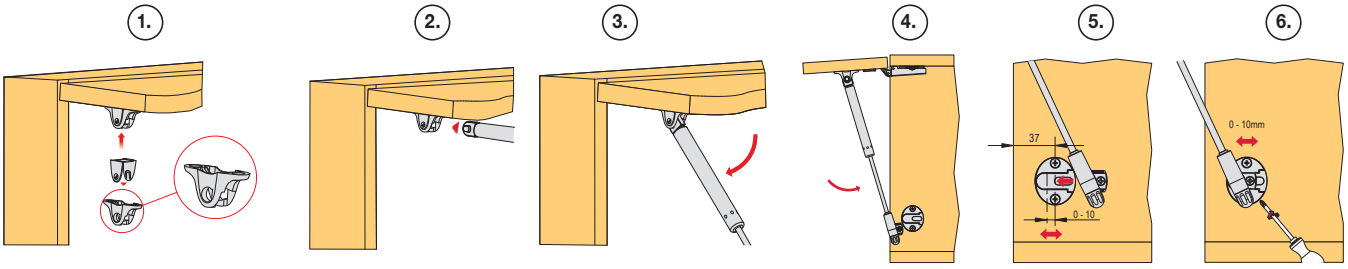

nutné dodržať postup nasadenia výklopu do príchytu dvierok podľa obrázku

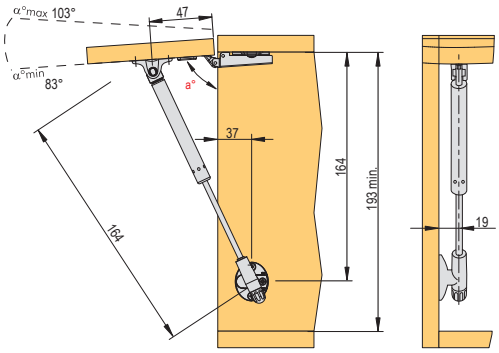

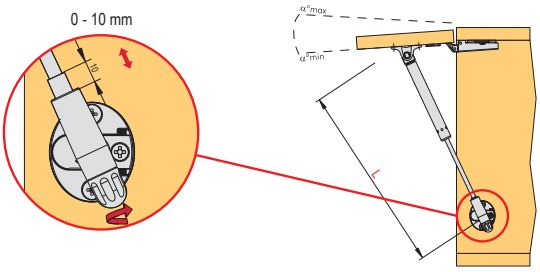

- rozmery uvedené v nákrese platia pre verziu otvárania s úchytkou
- pre bezúchytkové otváranie postupujte podľa priloženého návodu alebo návodu na webe
- rozmery uvedené v nákrese platia pre verziu otvárania s úchytkou
- pre bezúchytkové otváranie postupujte podľa priloženého návodu alebo návodu na webe

závesy na str. 1.39 – 1.49
montážne skrutky a euroskrutky na str. 7.3 – 7.18

Kraby polohovacie vzpery

Polohovacia vzpera Kraby 244 mm

kód	popis
15590	45 N
15591	60 N
15592	90 N
15593	120 N

- drží otvorená v rôznych pozíciách
- možnosť nastavenia uhla otvorenia pomocou skrutky na pieste (uhol 83° – 94°)

príchyt pre úzky alu rámček na str. 1.104

- minimálne potrebný vnútorný priestor 270 mm
- pre dvierka s veľkosťou 300 – 550 mm

šírka dvierok	450 mm		600 mm		900 mm		1200 mm		1500 mm	
výška dvierok mm	kg	počet × N	kg	počet × N	kg	počet × N	kg	počet × N	kg	počet × N
300 + -350	1,6 ÷ 1,8	1 × 45	2,1 ÷ 2,5	1 × 60	3,2 ÷ 3,7	1 × 90	4,2 ÷ 4,9	2 × 45	5,3 ÷ 6,1	2 × 60
351 + -400	1,8 ÷ 2,1	1 × 45	2,5 ÷ 2,8	1 × 60	3,7 ÷ 4,2	2 × 45	4,9 ÷ 5,6	2 × 60	6,1 ÷ 7	2 × 90
401 + -450	2,1 ÷ 2,4	1 × 60	2,8 ÷ 3,2	2 × 45	4,2 ÷ 4,7	2 × 60	5,6 ÷ 6,3	2 × 90	7 ÷ 7,9	2 × 90
451 + -500	2,4 ÷ 2,6	2 × 45	3,2 ÷ 3,5	2 × 60	4,7 ÷ 5,3	2 × 60	6,3 ÷ 7	2 × 120	×	×
501 + -550	2,6 ÷ 2,9	2 × 45	3,5 ÷ 3,9	2 × 60	5,3 ÷ 5,8	2 × 90	7 ÷ 7,7	2 × 120	×	×

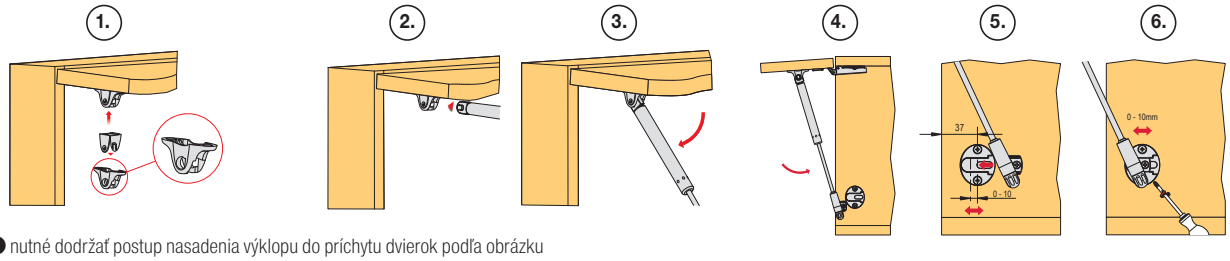

nutné dodržať postup nasadenia výklopu do príchytu dvierok podľa obrázku

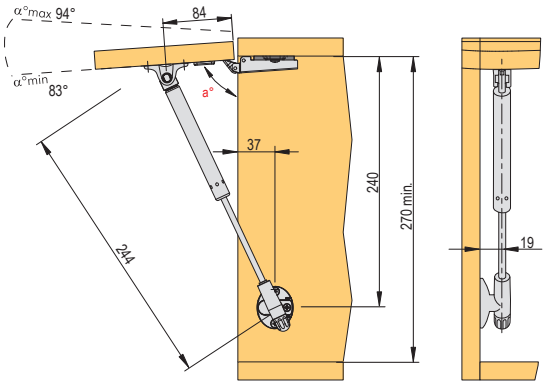

- rozmery uvedené v nákrese platia pre verziu otvárania s úchytkou
- pre bezúchytkové otváranie postupujte podľa priloženého návodu alebo návodu na webe

závesy na str. 1.39 – 1.49
montážne skrutky a euroskrutky na str. 7.3 – 7.18

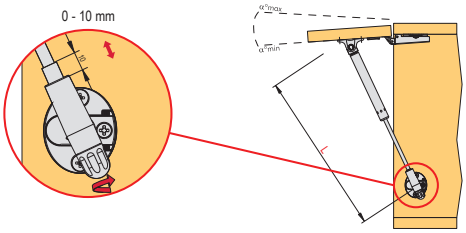

Kraby polohovacie vzpery

Polohovacia vzpera Kraby 355 mm

kód	popis
135008	45 N
135009	60 N
135010	90 N
135011	120 N
129029	160 N

- drží otvorená v rôznych pozíciách
- možnosť nastavenia uhla otvorenia pomocou skrutky na pieste (uhol 83° – 94°)

príchyt pre úzky alu rámček na str. 1.104

- minimálne potrebný vnútorný priestor 374 mm
- pre dvierka s veľkosťou 400 – 700 mm

šírka dvierok	450 mm		600 mm		900 mm		1200 mm		1500 mm		1800 mm	
výška dvierok mm	kg	počet × N	kg	počet × N	kg	počet × N	kg	počet × N	kg	počet × N	kg	počet × N
400 – 450	2,1 ÷ 2,4	1 × 60	2,8 ÷ 3,2	2 × 45	4,2 ÷ 4,7	2 × 45	5,6 ÷ 6,3	2 × 60	7 ÷ 7,9	2 × 60	8,4 ÷ 9,5	2 × 90
451 – 500	2,4 ÷ 2,6	1 × 60	3,2 ÷ 3,5	2 × 45	4,7 ÷ 5,3	2 × 45	6,3 ÷ 7	2 × 60	7,9 ÷ 8,8	2 × 90	9,5 ÷ 10,5	2 × 90
501 – 550	2,6 ÷ 2,9	1 × 60	3,5 ÷ 3,9	2 × 45	5,3 ÷ 5,8	2 × 60	7 ÷ 7,7	2 × 90	8,8 ÷ 9,7	2 × 90	10,5 ÷ 11,6	2 × 120
551 – 600	2,6 ÷ 3,2	2 × 45	3,9 ÷ 4,2	2 × 60	5,8 ÷ 6,3	2 × 60	7,7 ÷ 8,4	2 × 90	9,7 ÷ 10,5	2 × 120	×	×
601 – 650	3,2 ÷ 3,4	2 × 60	4,2 ÷ 4,6	2 × 60	6,3 ÷ 6,8	2 × 90	8,4 ÷ 9,1	2 × 120	×	×	×	×
651 – 700	3,4 ÷ 3,7	2 × 60	4,6 ÷ 4,9	2 × 60	6,8 ÷ 7,4	2 × 90	9,1 ÷ 9,8	2 × 120	×	×	×	×

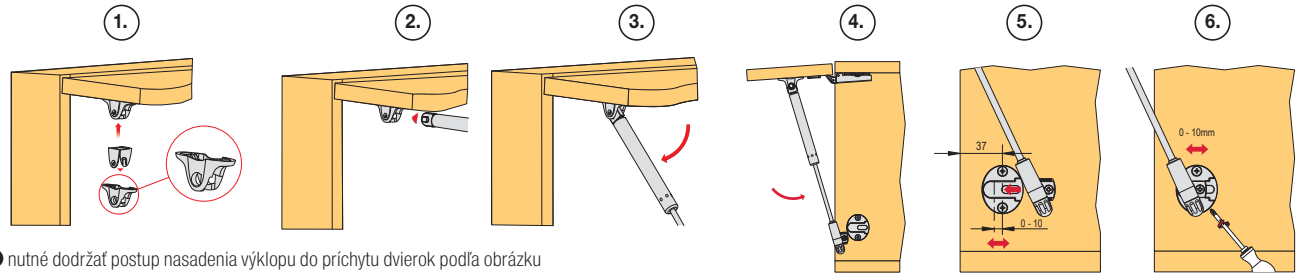

nutné dodržať postup nasadenia výklopu do príchytu dvierok podľa obrázku

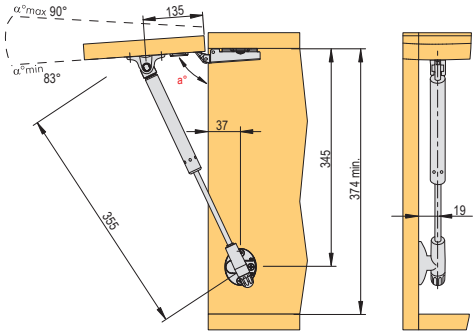

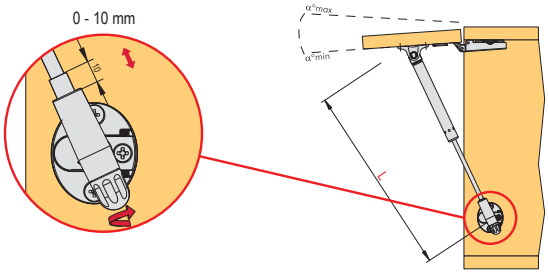

- rozmery uvedené v nákrese platia pre verziu otvárania s úchytkou
- pre bezúchytkové otváranie postupujte podľa priloženého návodu alebo návodu na webe

závesy na str. 1.39 – 1.49
montážne skrutky a euroskrutky na str. 7.3 – 7.18

Kraby spodné výklopy

Spodný výklop Kraby

kód	popis
15588	164 mm
15594	244 mm
15589	355 mm

kód	L (mm)	L1 (mm)	L2 (mm)	L3 (mm)
15588	164	164	47	min. 193
15594	244	240	84	min. 270
15589	355	345	135	min. 374

- rozmery uvedené v tabuľke platia pre verziu otvárania s úchytkou a pri použití miskových závesov s pružinou
- pre ostatné verzie (bezúchytkové otváranie, závesy Kimana) postupujte podľa priloženého návodu alebo návodu na webe

výška dvierok (mm)	typ výklopu	váha (kg)
225 – 250	2 ×15588	<3,5
301 – 350	2 ×15594	<4,9
401 – 450	2 ×15589	<6,3

- max. šírka dvierka: 1200 mm
- možnosť nastavenia uhla otvorenia pomocou skrutky na pieste (uhol 85 – 90°)

príchyt pre úzky alu rámček na str. 1.104

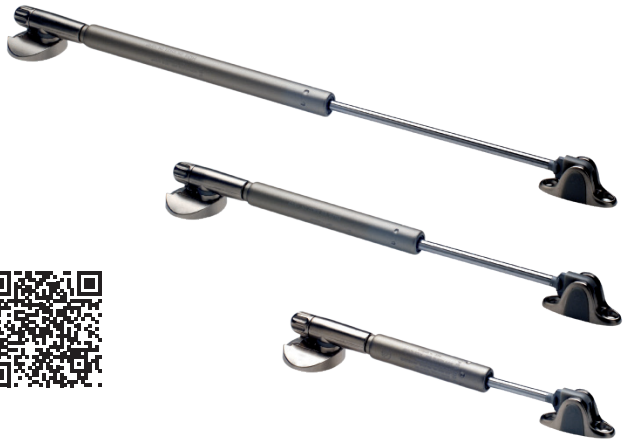

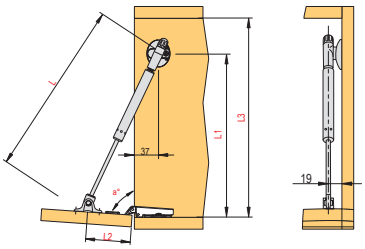

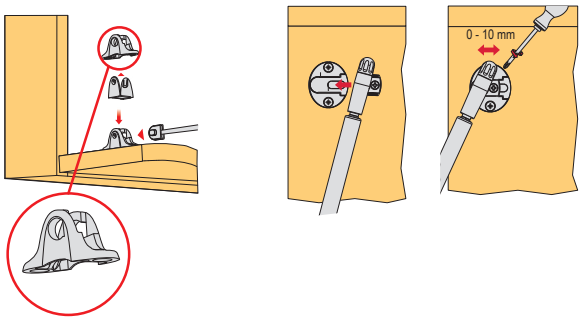

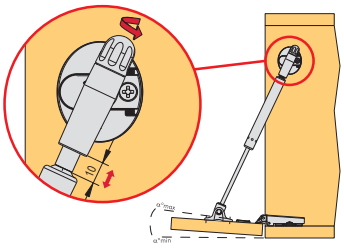

Príchyt čela namontovať tak, aby sa piest do neho vsadzoval spredu.
Je potrebné dodržať, inak hrozí poškodenie!

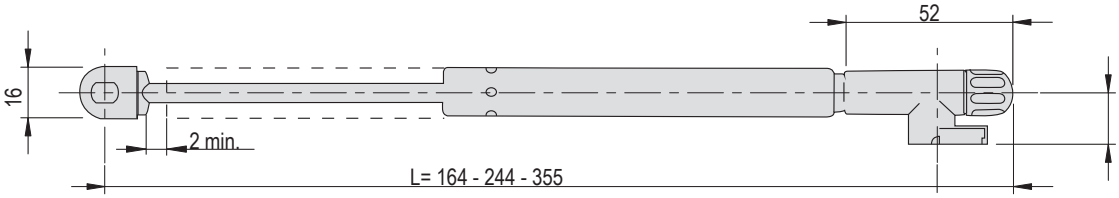

Prichyťte k zavŕtaniu pre vzpery K12

kód	popis
361121	na korpus (len pre horný výklop K12)
361122	na dvere

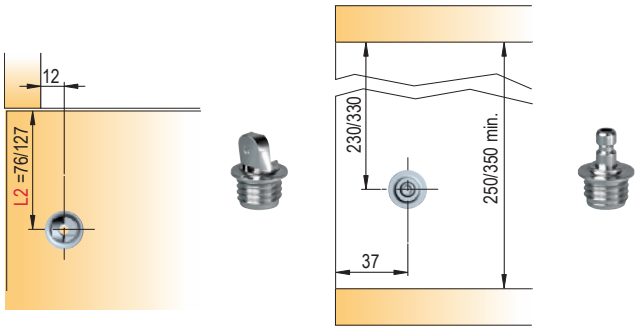

- vŕtanie priemer 15 mm, hĺbka 13 mm

Doplnky pre montáž na alu rámčeky pre K12

kód	popis
282479	adaptér pre tenký hliníkový rámček

Doplnky pre montáž na alu rámčeky pre Kraby

kód	popis
15597	adaptér pre tenký hliníkový rámček
15598	montážna skrutka, 5 × 10,5 mm, samorezná
15599	montážna skrutka, 3,9 × 32 mm, samorezná

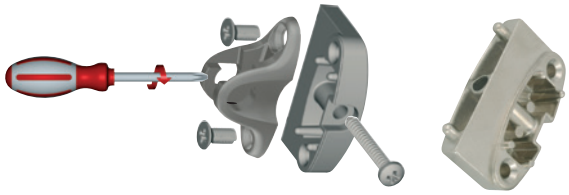

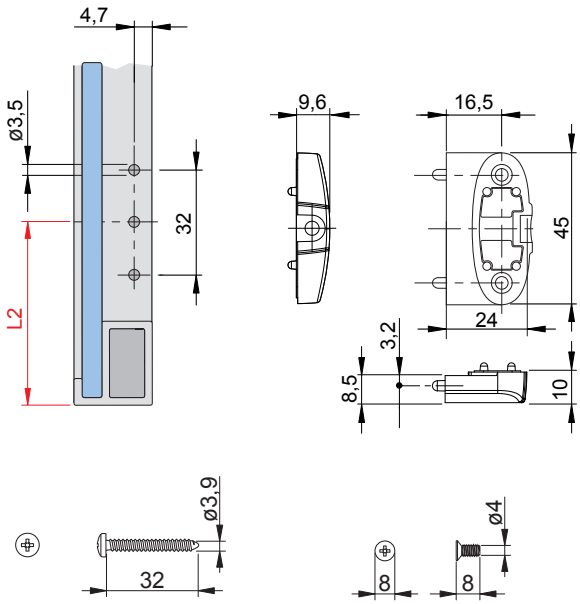

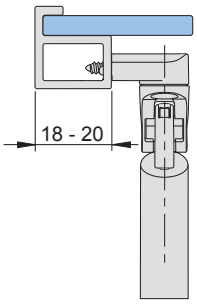

KRABY	L2 (mm)
164	47
244	84
355	135

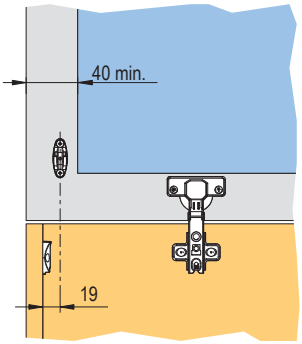

Kiaro spodný výklop s tlmením

Kiaro

- minimalistický, nadčasový dizajn, mechanizmus ukrytý za zadným panelom
- mechanizmus je možné použiť obojstranne
- jednoduchá inštalácia za zadnú stenu korpusu
- aj verzia s LED osvetlením
- možné otvárať pomocou systému pre bezúchytkové otváranie K-Push
- nastavenie uhla otvorenia
- pozvoľné otváranie a tlmenie pri zatváraní

N Kiaro spodný výklop s tlmením

typ	farba	
	T-Met	Gunmetal
Kiaro S s tlmením	**405998**	**405997**
Kiaro S s LED pásikom	**405996**	**405995**
Kiaro s tlmením	**392158**	**392159**
Kiaro s LED pásikom	**392164**	**392165**

- dva typy pre ľahšie dvierka Kiaro S a pre ťažšie dvierka Kiaro
- nastavenie sily výklopu priamo na mechanizme
- možnosť nastavenia uhla otvorenia

pre bezúchytkové otváranie odporúčame systém K-push, str. 1.53 – 1.54
odporúčame použiť v kombinácii so závesom Kimana, str. 1.57 – 1.58

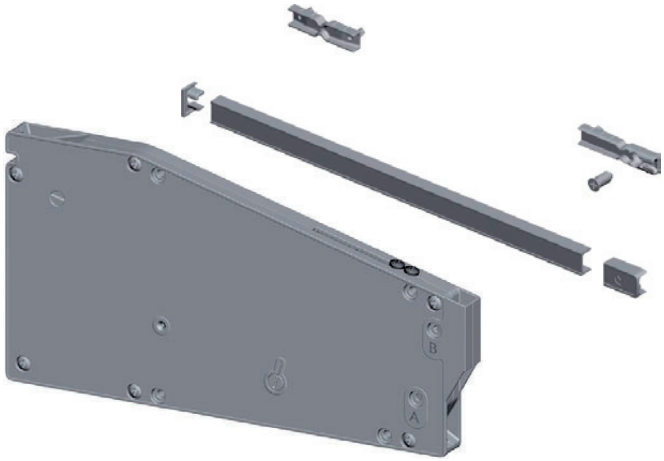

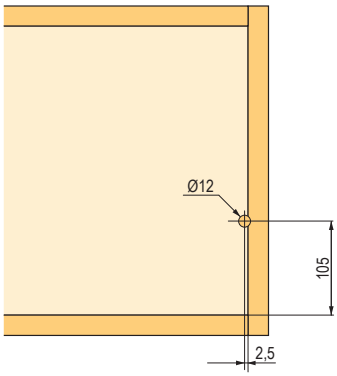

zadný pohľad – otvor na lanko

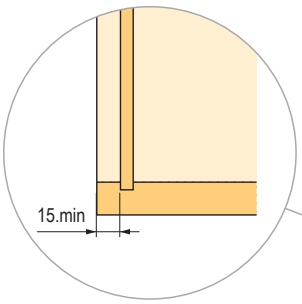

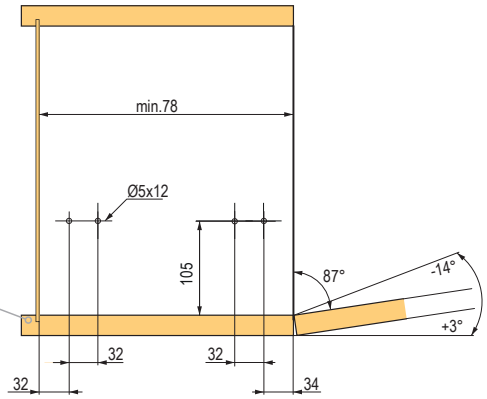

bok korpusu – otvory pre vodiacu lištu

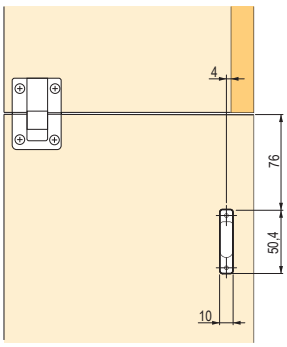

pôdorys – otvor na úchyt dvierok

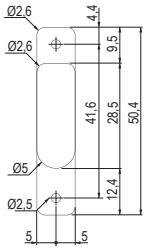

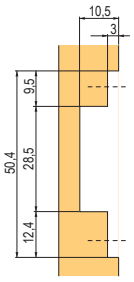

hĺbka zafrézovania otvoru pre úchyt dvierok

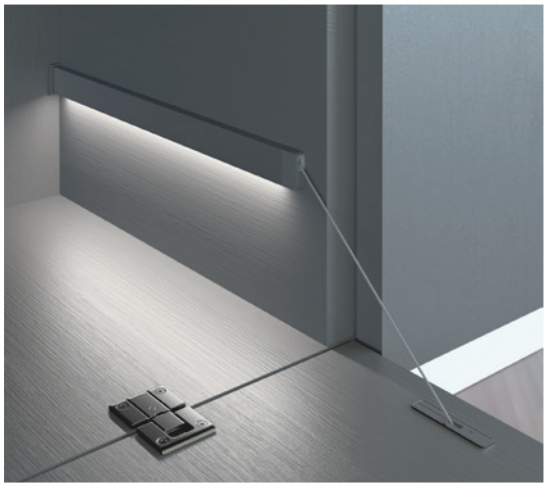

Kiaro spodný výklop s tlmením

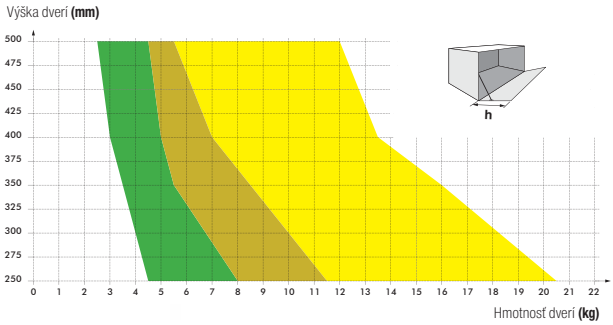

= 1x Kiaro
= 1x alebo 2x Kiaro
= 2x Kiaro

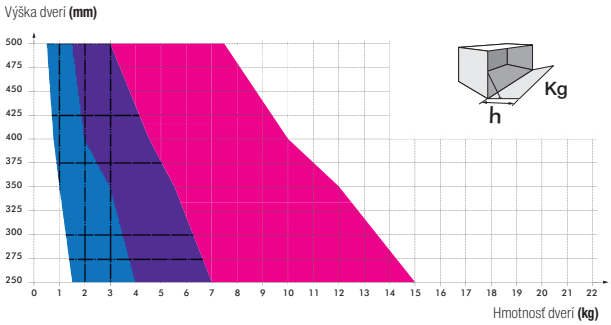

= 1x Kiaro S
= 1x alebo 2x Kiaro S
= 2x Kiaro S

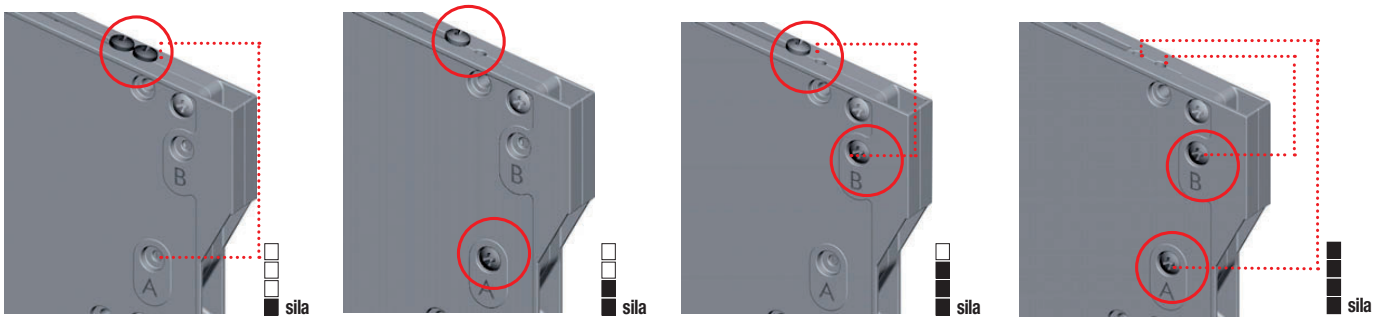

- silu výklopu je možné nastaviť pomocou skrutiek

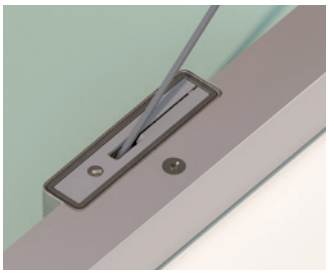

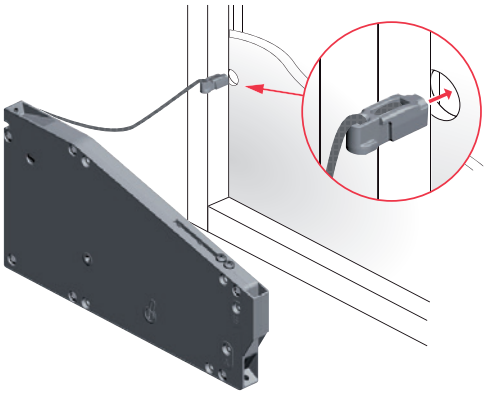

PRÍSLUŠENSTVO

kód	popis
392166	sada napájania LED osvetlenie
406007	úchyt na dvere bez nutnosti frézovania
406008	úchyt na alu rámček

Sada obsahuje:
- trafo
- senzor s rozbočovačom
- prepojovací kábel

Link spodný výklop s tlmením

Link

- tlmenie pri otvorení a zatvorení
- masívne kovové puzdro, nehrdzavejúce lanko
- možnosť otvárať pomocou systému pre bezúchytkové otváranie K-push
- minimalistický, nadčasový dizajn

Link spodný výklop s tlmením

typ	farba	
	biela	T-Met
A262	265512	265504
N262	265515	265507
U262	265517	265509
AL280	265519	264968
AQ300	265520	264969
AQ335	265521	265511

- nosnosť až 9 kg (podľa výšky dvierok)
- možnosť nastavenia uhla otvorenia (vytvorenie rovnej plochy s dnom korpusu)
- silu výklopu nie je možné nastaviť, je pevne daná
- použiteľné pre pravú aj ľavú stranu

pre bezúchytkové otváranie odporúčame systém K-push, str. 1.53 – 1.54
odporúčame použiť v kombinácii so závesom Kimana, str. 1.57 – 1.58
pri použití klasických závesov použite závesy **BEZ** pružiny, str. 1.44 – 1.45

Biela

T-Met

Schéma vŕtania

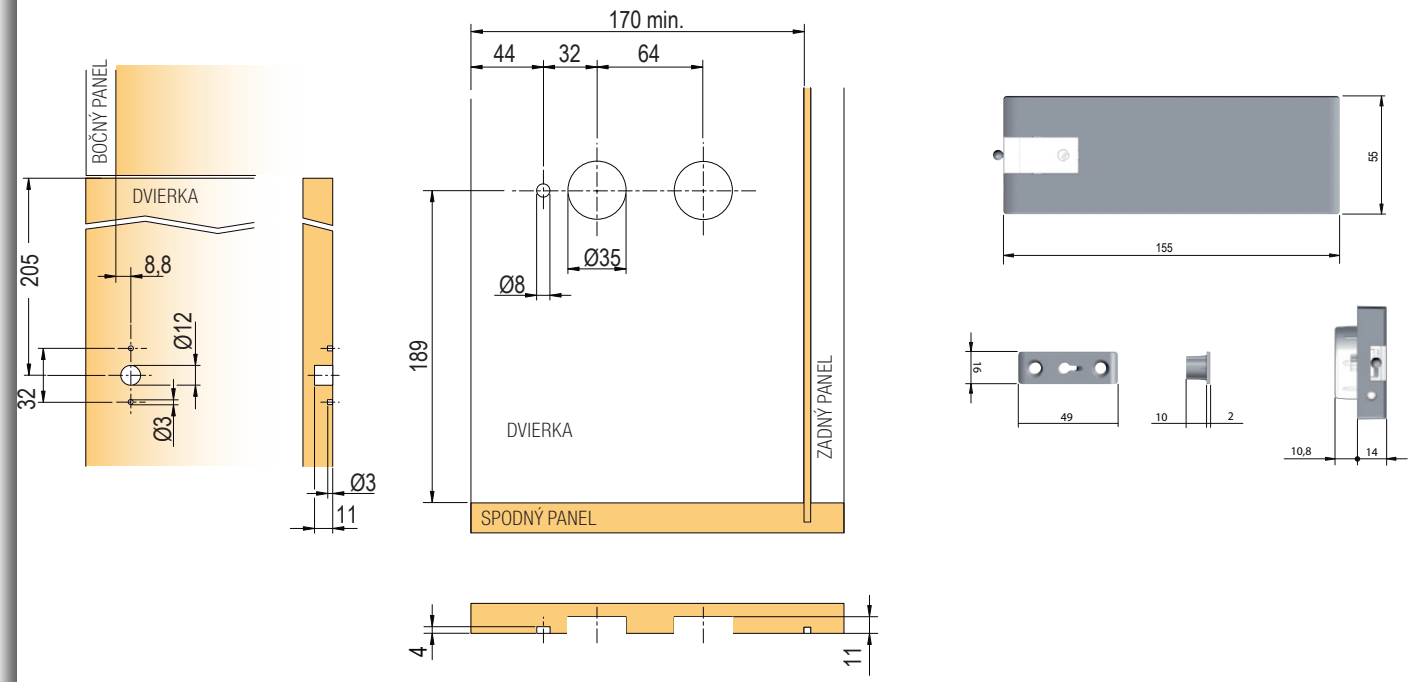

Link spodný výklop s tlmením

Výpočet sily výklopu Link (overené pri použití závesov Kimana)

Hmotnosť dverí kg	Výška dvierok (mm) 250	275	300	325	350	375	400	425	450	480
1,75	× × / A262	× × / N262	× × / N262	× × / N262	× × / N262	× × / N262	× × / U262	A262 A262 / U262	A262 A262 / ×	A262 A262 / ×
2,00	× × / N262	× × / N262	× × / N262	× × / N262	A262 A262 / U262	A262 A262 / U262	A262 A262 / ×	A262 A262 / ×	A262 N262 / ×	A262 N262 / AL280
2,25	× × / N262	× × / N262	× × / U262	A262 A262 / U262	A262 A262 / ×	A262 A262 / ×	A262 N262 / ×	A262 N262 / ×	A262 N262 / ×	A262 U262 / AL280
2,50	× × / N262	A262 A262 / U262	A262 A262 / U262	A262 A262 / ×	A262 A262 / ×	A262 N262 / ×	A262 N262 / ×	A262 N262 / ×	A262 U262 / AL280	A262 U262 / AL280
2,75	× × / U262	A262 A262 / U262	A262 A262 / ×	A262 U262 / ×	A262 N262 / ×	A262 N262 / ×	A262 U262 / ×	A262 U262 / AL280	A262 U262 / AL280	N262 U262 / AQ300
3,00	A262 A262 / U262	A262 A262 / ×	A262 N262 / ×	A262 N262 / ×	A262 N262 / AL280	A262 U262 / AL280	A262 U262 / AL280	N262 U262 / AQ300	N262 U262 / AQ300	U262 U262 / AQ300
3,25	A262 A262 / ×	A262 N262 / ×	A262 N262 / ×	A262 N262 / AL280	A262 U262 / AL280	A262 U262 / AL280	N262 U262 / AQ300	N262 U262 / AQ300	U262 U262 / AQ300	U262 U262 / AQ300
3,50	A262 A262 / ×	A262 N262 / ×	A262 N262 / ×	A262 N262 / AL280	A262 U262 / AL280	N262 U262 / AQ300	N262 U262 / AQ300	U262 U262 / AQ300	U262 U262 / AQ300	N262 AL280 / AQ300
3,75	A262 N262 / ×	A262 N262 / ×	A262 U262 / AL280	A262 U262 / AL280	N262 U262 / AQ300	N262 U262 / AQ300	U262 U262 / AQ300	U262 U262 / AQ300	N262 AL280 / AQ335	U262 AL280 / AQ335
4,00	A262 N262 / ×	A262 U262 / ×	A262 U262 / AL280	N262 U262 / AL280	N262 U262 / AQ300	U262 U262 / AQ300	U262 U262 / AQ335	N262 AL262 / AQ335	U262 AL280 / AQ335	U262 AL280 / AQ335
4,25	A262 N262 / ×	A262 U262 / AL280	N262 U262 / AQ300	N262 U262 / AQ300	U262 U262 / AQ300	U262 U262 / AQ300	N262 AL280 / AQ300	U262 AL280 / AQ335	U262 AL280 / AQ335	U262 AL280 / ×
4,50	A262 U262 / AL280	A262 U262 / AL280	N262 U262 / AQ300	U262 U262 / AQ300	U262 U262 / AQ300	N262 AL280 / AQ335	U262 AL280 / AQ335	U262 AL280 / AQ335	U262 AL280 / ×	AL280 AL280 / ×
4,75	A262 U262 / AL280	N262 U262 / AQ300	U262 U262 / AQ300	U262 U262 / AQ300	N262 AL280 / AQ335	U262 AL280 / AQ335	U262 AL280 / AQ335	U262 AL280 / ×	AL280 AL280 / ×	AL280 AL280 / ×
5,00	N262 U262 / AL280	N262 U262 / AQ300	U262 U262 / AQ300	N262 AL280 / AQ335	U262 AL280 / AQ335	U262 AL280 / AQ335	U262 AL280 / ×	AL280 AL280 / ×	AL280 AL280 / ×	AL280 AL280 / ×
5,25	N262 U262 / AL280	U262 U262 / AQ300	U262 U262 / AQ300	N262 AL280 / AQ335	U262 AL280 / AQ335	U262 AL280 / ×	AL262 AL280 / ×	AL280 AL280 / ×	AL280 AL280 / ×	AL280 AQ300 / ×
5,50	N262 U262 / AL280	U262 U262 / AQ300	N262 AL280 / AQ335	U262 AL280 / AQ335	U262 AL280 / ×	AL280 AL280 / ×	AL280 AL280 / ×	AL280 AL280 / ×	AL280 AQ300 / ×	AL280 AQ300 / ×
5,75	U262 U262 / AQ300	U262 U262 / AQ300	N262 AL280 / AQ335	U262 AL280 / AQ335	U262 AL280 / ×	AL280 AL280 / ×	AL280 AL280 / ×	AL280 AQ300 / ×	AL280 AQ300 / ×	AQ300 AQ300 / ×
6,00	U262 U262 / AQ300	N262 AL280 / AQ335	U262 AL280 / AQ335	U262 AL280 / ×	AL280 AL280 / ×	AL280 AL280 / ×	AL280 AL280 / ×	AL280 AQ300 / ×	AL280 AQ300 / ×	AQ300 AQ300 / ×
6,25	U262 U262 / AQ300	N262 AL280 / AQ335	U262 AL280 / AQ335	U262 AL280 / ×	AL280 AL280 / ×	AL280 AL280 / ×	AL280 AQ300 / ×	AL280 AQ300 / ×	AQ300 AQ300 / ×	AQ300 AQ300 / ×
6,50	N262 AL280 / AQ335	U262 AL280 / AQ335	U262 AL280 / ×	AL280 AL280 / ×	AL280 AL280 / ×	AL280 AL280 / ×	AL280 AQ300 / ×	AQ300 AQ300 / ×	AQ300 AQ300 / ×	AQ300 AQ335 / ×
6,75	N262 AL280 / AQ335	U262 AL280 / AQ335	U262 AL280 / ×	AL280 AL280 / ×	AL280 AL280 / ×	AL280 AQ300 / ×	AL280 AQ300 / ×	AQ300 AQ300 / ×	AQ300 AQ300 / ×	AQ300 AQ335 / ×
7,00	U262 AL280 / AQ335	U262 AL280 / AQ335	AL280 AL280 / ×	AL280 AL280 / ×	AL280 AQ300 / ×	AL280 AQ300 / ×	AQ300 AQ300 / ×	AQ300 AQ300 / ×	AQ300 AQ335 / ×	AQ335 AQ335 / ×
7,50	U262 AL280 / AQ335	AL280 AL280 / ×	AL280 AL280 / ×	AL280 AL280 / ×	AL280 AQ300 / ×	AQ300 AQ300 / ×	AQ300 AQ300 / ×	AQ300 AQ335 / ×	AQ335 AQ335 / ×	AQ335 AQ335 / ×
8,00	U262 AL280	AL280 AL280	AL280 AL280	AL280 AQ300	AQ300 AQ300	AQ300 AQ300	AQ300 AQ335	AQ335 AQ335	AQ335 AQ335	× ×
8,25	AL280 AL280	AL280 AL280	AL280 AQ300	AL280 AQ300	AQ300 AQ300	AQ300 AQ300	AQ335 AQ335	AQ300 AQ335	AQ335 AQ335	× ×
8,50	AL280 AL280	AL280 AL280	AL280 AQ300	AQ300 AQ300	AQ300 AQ300	AQ300 AQ335	AQ335 AQ335	AQ335 AQ335	× ×	× ×
8,75	AL280 AL280	AL280 AL280	AL280 AQ300	AQ300 AQ300	AQ300 AQ300	AQ300 AQ335	AQ335 AQ335	AQ335 AQ335	× ×	× ×
9,00	AL280 AL280	AL280 AQ300	AL280 AQ300	AQ300 AQ300	AQ300 AQ335	AQ335 AQ335	AQ335 AQ335	× ×	× ×	× ×

Vysvetlivky:

×	×
A262	

– pre uvedenú kombináciu je možné použiť len jeden výklop (montáž na pravú alebo ľavú stranu)

×	
A262	N262

– pre uvedenú kombináciu je nutné použiť oba uvedené výklopy

A262	U262
AL280	

– pre uvedenú kombináciu možno zvoliť variantu s jednou alebo dvoma výklopy (pre šírku dverí nad 600 mm odporúčame použiť dva výklopy)

piest pre výsuv monitora

N Press & open piest pre výsuv monitora/TV

kód	popis
389664	685 mm/150N
389665	685 mm/200N
389666	865 mm/150N
389667	865 mm/200N

- k vysunutiu obrazovky pomocou piestu je nutné použiť vedenie, napr. guľôčkový výsuv
- stlačením piestu dôjde k jeho vysunutiu, pre zatvorenie je nutné stlačiť piest do pôvodnej polohy
- možné použiť vo vertikálnej aj horizontálnej polohe

Použitie:
- pre výsuv monitora z dosky pracovného stola či televíznej obrazovky zo skrinky
- minibar v opierke sedacej súpravy

Príklad inštalácie:

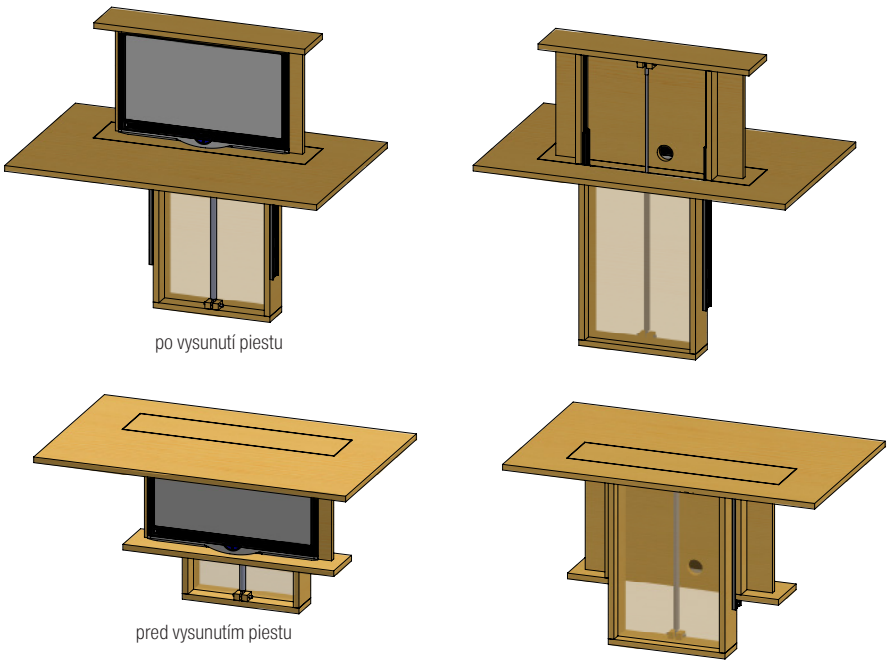

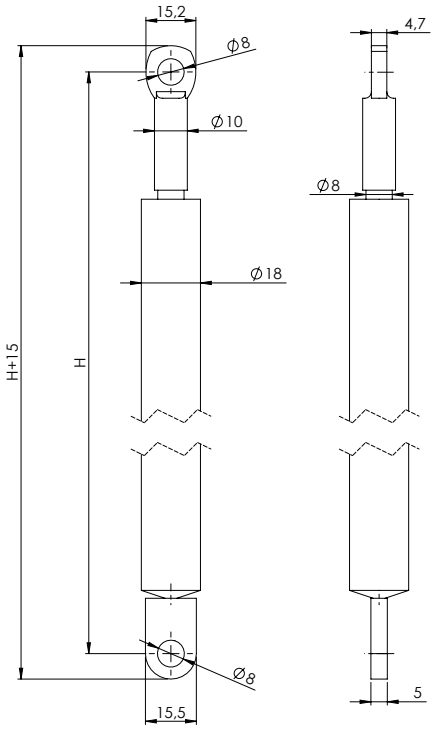

Orientačná hmotnosť 18 mm MDF je 13 kg/m², pri 18 mm DTDL to je 11,7 kg/m² (váha sa líši podľa jednotlivých výrobcov, hustoty, podielu recyklátu a pod.).

Automatická vzpera Strong 245 mm

sivý	biely	sila výklopu
275672	**248162**	30 N
275673	**248163**	60 N
275674	**248164**	80 N
275675	**248165**	100 N
275676	**248166**	120 N

- dvierka sa otvoria do maximálnej polohy (bez funkcie polohovania)

odporúčame použiť v kombinácii so závesmi bez pružiny, str. 1.44 – 1.45

šírka (mm)	300			400			500			600			700			800			900			1000		
výška (mm)	hm. (kg)	piesty	sila (N)	hm. (kg)	piesty	sila (N)	hm. (kg)	piesty	sila (N)	hm. (kg)	piesty	sila (N)	hm. (kg)	piesty	sila (N)	hm. (kg)	piesty	sila (N)	hm. (kg)	piesty	sila (N)	hm. (kg)	piesty	sila (N)
300	1.1	1	30	1.5	1	30	1.9	1	30	2.3	1	60	2.6	1	60	3.0	1	60	3.4	1	60	3.8	1	60
		2	-		2	-		2	-		2	30		2	30		2	30		2	30		2	30
350	1.3	1	30	1.8	1	60	2.2	1	60	2.6	1	60	3.1	1	60	3.5	1	80	3.9	1	80	4.4	1	80
		2	-		2	30		2	30		2	30		2	30		2	30+60		2	30+60		2	30+60
400	1.5	1	60	2.0	1	60	2.5	1	60	3.0	1	80	3.5	1	80	4.0	1	100	4.5	1	100	5.0	1	120
		2	30		2	30		2	30		2	30+60		2	30+60		2	30+60		2	60		2	60
450	1.7	1	60	2.3	1	60	2.8	1	80	3.4	1	100	3.9	1	100	4.5	1	120	5.1	1	-	5.6	1	-
		2	30		2	30		2	30+60		2	30+60		2	60		2	60		2	60+80		2	60+80
500	1.9	1	60	2.5	1	80	3.1	1	100	3.8	1	100	4.4	1	120	5.0	1	-	5.6	1	-	6.3	1	-
		2	30		2	30+60		2	60		2	60		2	60		2	60+80		2	80		2	80+100
550	2.1	1	80	2.8	1	100	3.4	1	120	4.1	1	-	4.8	1	-	5.5	1	-	6.2	1	-	6.9	1	-
		2	30+60		2	30+60		2	60		2	60+80		2	80		2	80+100		2	100		2	100+120

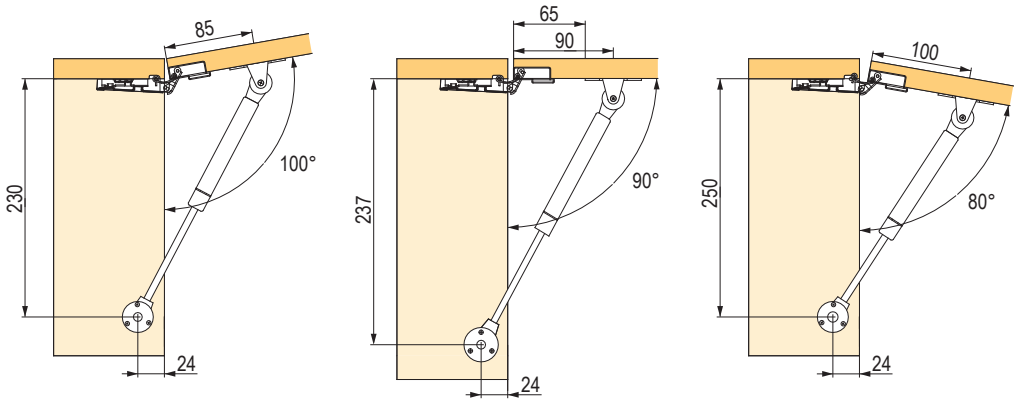

Polohovacia vzpera Strong 245 mm

sivý	biely	sila výklopu
284250	**284254**	60 N
284251	**284255**	80 N
284252	**284256**	100 N
284253	**284257**	120 N

- s funkciou polohovania (nutné použiť správnu silu vzpery)
- odporúčame použiť v kombinácii so závesmi bez pružiny, str. 1.44 – 1.45
  pre presný výpočet sily potrebnej na otvorenie dvierok je možné použiť vzorec:
  – potrebná sila vzpery (N) = hmotnosť dvierok (kg) × výška dvierok (mm) /13,5
- pre variant s dvoma piestami použiť polovičnú silu

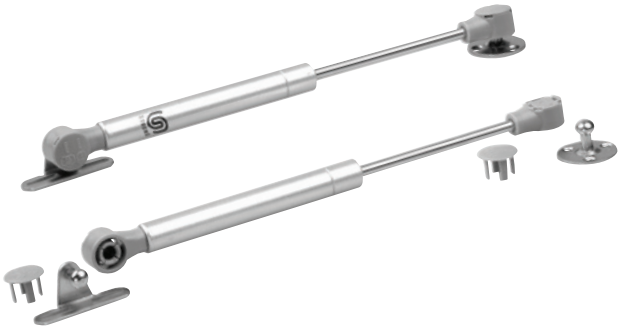

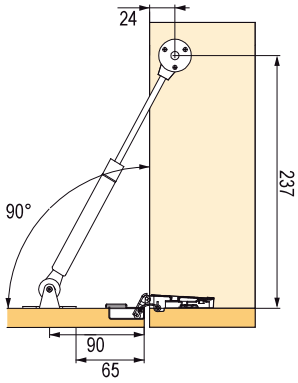

Spodný výklop Strong

sivý	biely	sila výklopu
275689	**248167**	spodný výklop 80 N

PRÍSLUŠENSTVO

kód	popis
276001	príchyt na hliníkové rámčeky

Tlmiaca vzpera Strong tatami 230 mm, kód 317900

Automatická vzpera Strong 180 mm

sivý	sila výklopu
315986	80 N

- dvierka sa otvoria do maximálnej polohy (bez funkcie polohovania)
- minimálna vnútorná výška pre inštaláciu je 185 mm

odporúčame použiť v kombinácii so závesmi bez pružiny, str. 1.44 – 1.45

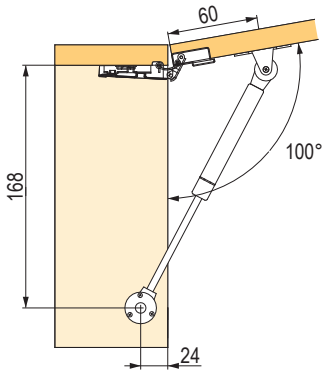

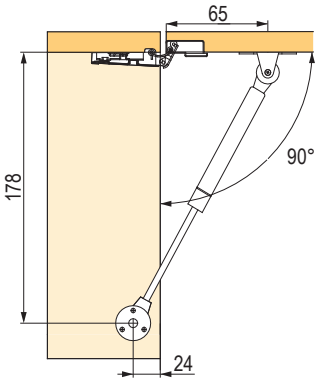

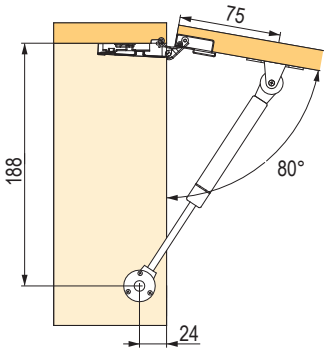

Tlmiaca vzpera Strong tatami 230 mm

sivý	sila výklopu
317900	120 N

- vzpera určená pre dvierka umiestnené vo vodorovnej polohe (truhlice, atď.)
- s funkciou tlmenia pri zatváraní
- vnútorná hĺbka korpusu 270 mm
- od šírky dvierok 600 mm použiť dva piesty

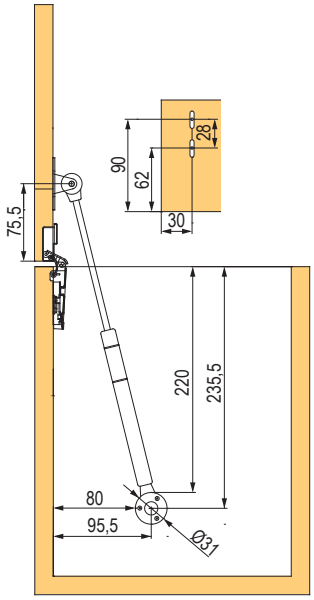

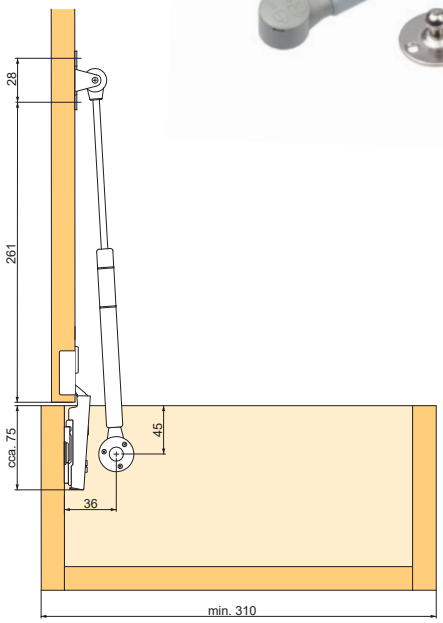

závesné kovanie str. 1.65 – 1.76
závesy na str. 1.39 – 1.52
montážne skrutky a euroskrutky na str. 7.3 – 7.18

ostatné výklopné mechanizmy

Pružinové nožnice sklopných dverí

kód	popis
11477	bez možnosti nastavenia sily vyklápania

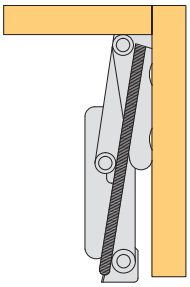

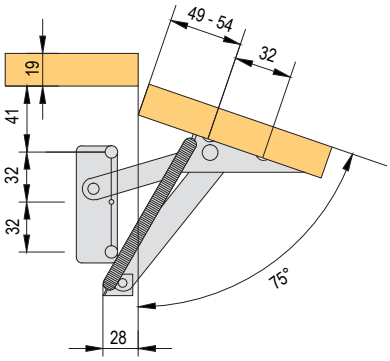

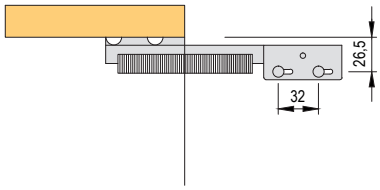

Spodný výklop

kód	popis
315018	QUICK 250

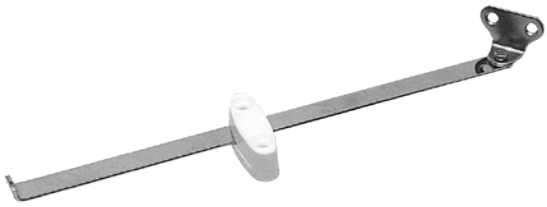

Spodný výklop

kód	popis
15620	200, nikel

Kovanie pre výklopnú skrinku na topánky

kód	popis
100246	1 radový, plast, biely
11485	2 radový, plast, biely
11484	3 radový, plast, biely

- pre vložené dvierka

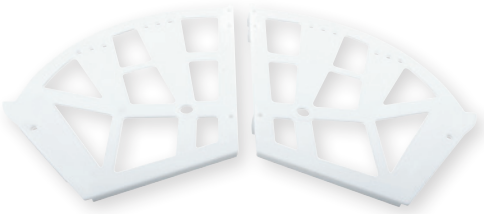

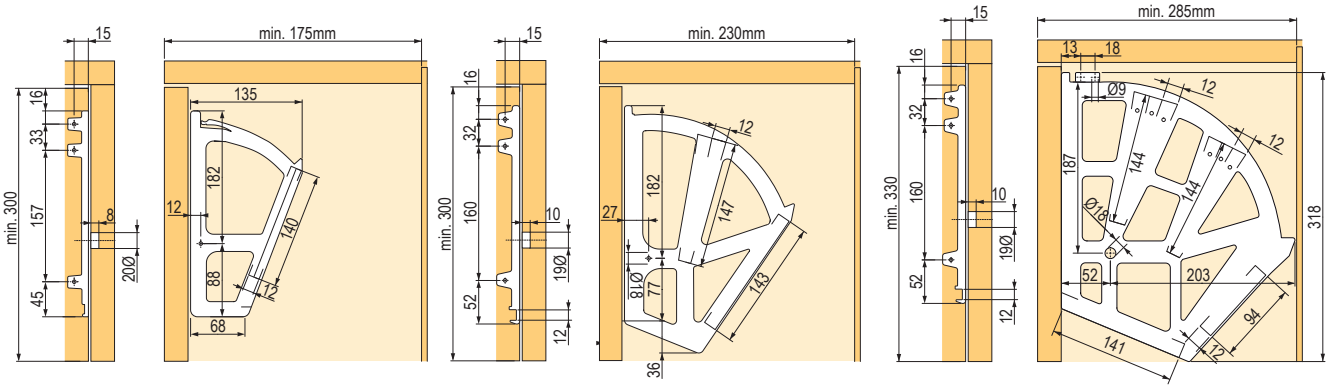

Spodný výklop s brzdou

kód	popis
15623	biela, ľavá

Prehľad typov závesov Sensys

poniklovaná oceľ

Pre dvere s hrúbkou 15 – 24 mm,
s tlmením, s doťahovou pružinou a bez pružiny pre bezúchytkové otváranie Push to open.
Nájdete na strane: 1.116

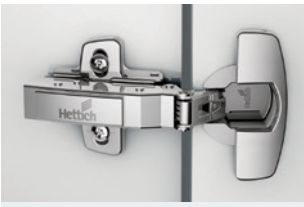

Pre dvere s hrúbkou 10 – 16 mm,
s tlmením, s doťahovou pružinou a bez pružiny pre bezúchytkové otváranie Push to open.
Nájdete na strane: 1.117

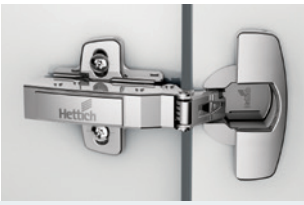

Pre dvere s hrúbkou 15 – 32 mm,
s tlmením, s doťahovou pružinou a bez pružiny pre bezúchytkové otváranie Push to open.
Nájdete na strane: 1.118

S uhlom otvorenia 165° a s nulovým presahom do vnútornej svetlosti,
s tlmením, s doťahovou pružinou a bez pružiny pre bezúchytkové otváranie Push to open.
Nájdete na strane: 1.119

Uhlové závesy, s tlmením,
s doťahovou pružinou a bez pružiny pre bezúchytkové otváranie Push to open.
Nájdete na strane: 1.121

Pre tenký alu rámček, s tlmením,
s doťahovou pružinou a bez pružiny pre bezúchytkové otváranie Push to open.
Nájdete na strane: 1.123

Čierne prevedenie Obsidián

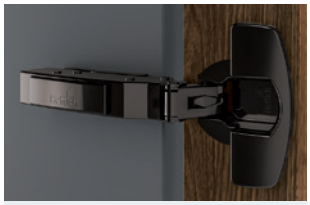

Pre dvere s hrúbkou 15 – 24 mm,
s tlmením a bez pružiny pre bezúchytkové otváranie Push to open.
Nájdete na strane: 1.127

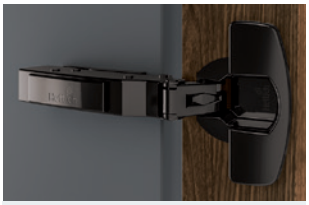

Pre dvere s hrúbkou 10 – 16 mm,
s tlmením a bez pružiny pre bezúchytkové otváranie Push to open.
Nájdete na strane: 1.128

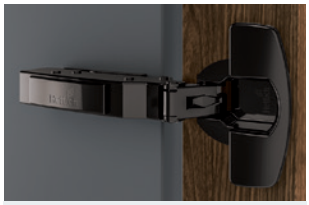

Pre dvere s hrúbkou 15 – 32 mm,
s tlmením a bez pružiny pre bezúchytkové otváranie Push to open.
Nájdete na strane: 1.128

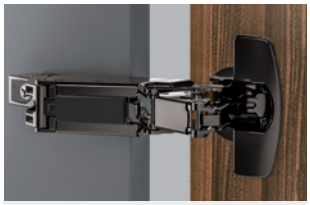

S uhlom otvorenia 165° a s nulovým presahom do vnútornej svetlosti,
s tlmením a bez pružiny pre bezúchytkové otváranie Push to open.
Nájdete na strane: 1.129

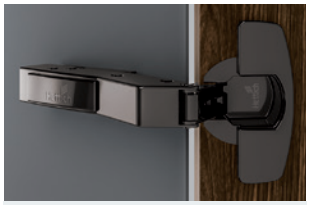

Uhlové závesy,
s tlmením a bez pružiny pre bezúchytkové otváranie Push to open.
Nájdete na strane: 1.130

Mechanizmy pre bezúchytkové otváranie,
Push to open Silent str. 1.124
Easys pre chladničky str. 1.133
piestiky K-Push str. 1.53 –1.54

Vysvetlivky pojmov:

Sensys – názov radu závesov na naklepnutie na podložku, ktorá obsahuje aj závesy s Integrovaným tlmením

Obsidián – označenie pre čierny variant závesov Hettich (Sensys)

Intermat – názov radu závesov na naklepnutie na podložku, tlmenie sa rieši pomocou prídavných tlmičov

Slide-on – názov radu závesov na nasunutie na podložku, tlmenie sa rieši pomocou prídavných tlmičov

Silent System – tlmenie (integrované, externé)

Push to open – bezúchytkové otváranie

Push to open Silent – bezúchytkové otváranie s tlmeným zatváraním

D = distance čiže výška podložky

B = presah misky závesu v zatvorenej pozícii cez bok korpusu

závesy Sensys na naklepnutie na podložku

Závesy pre dvere s hrúbkou 15 – 24 mm, uhol otvorenia 110°

Naložený

kód	kód Hettich	rad závesov	popis	montáž misky	B (mm)	H (mm)	T (mm)
104717	9071205	8645i	Silent System/ Push to open Silent	skrutka	12,5	25	8,5
129392	9071208			na zalisovanie			
300298	9073567			s rozpernými puzdrami			
232346	9071259	8645	bez tlmenia	skrutka			
232349	9071262			na zalisovanie			
300304	9073576			s rozpernými puzdrami			
245723	9071313	8675	Push to open	skrutka			
245726	9071316			na zalisovanie			

- odporúčané príslušenstvo: 105422 – krytka ramienka bez loga (kov), 105425 – krytka ramienka s logom (kov), 105408 – krytka misky (kov), 207142 – obmedzovač uhla otvorenia (110 ≥ 85°) (foto na strane 1.132)

odporúčané podložky: str. 1.131

Polonaložený

kód	kód Hettich	rad závesov	popis	montáž misky	B (mm)	H (mm)	T (mm)
104718	9071206	8645i	Silent System/ Push to open Silent	skrutka	3	31	18
129393	9071209			na zalisovanie			
300299	9073568			s rozpernými puzdrami			
232347	9071260	8645	bez tlmenia	skrutka			
265735	9071263			na zalisovanie			
300305	9073577			s rozpernými puzdrami			
245724	9071314	8675	Push to open	skrutka			
265749	9071317			na zalisovanie			

- odporúčané príslušenstvo: 105408 – krytka misky (kov), 207142 – obmedzovač uhla otvorenia (110 ≥ 85°) (foto na strane 1.132)

odporúčané podložky: str. 1.131

Vložený

kód	kód Hettich	rad závesov	popis	montáž misky	B (mm)	H (mm)	T (mm)
104719	9071207	8645i	Silent System/ Push to open Silent	skrutka	-4	38	25
160560	9071210			na zalisovanie			
300300	9073569			s rozpernými puzdrami			
232348	9071261	8645	bez tlmenia	skrutka			
265736	9071264			na zalisovanie			
300306	9073578			s rozpernými puzdrami			
245725	9071315	8675	Push to open	skrutka			
265750	9071318			na zalisovanie			

- odporúčané príslušenstvo: 105408 – krytka misky (kov), 207142 – obmedzovač uhla otvorenia (110 ≥ 85 °) (foto na strane 1.132)

odporúčané podložky: str. 1.131

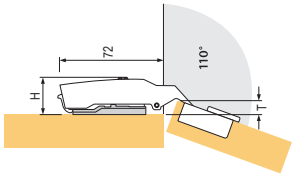

výška závesu H, presah dvierok t pri vzdialenosti 0 mm a kóte C 3 mm

závesy Sensys na naklepnutie na podložku

Závesy pre dvere s hrúbkou 10 – 16 mm, uhol otvorenia 110°

Naložený

kód	kód Hettich	rad závesov	popis	montáž misky	B (mm)	H (mm)	T (mm)
308058	9094270	8646i	Silent System/ Push to open Silent	skrutka	12,5	25	8,5
346363	9094271			na zalisovanie			
372560	9094276			s rozpernými puzdrami			
300468	9094360	8646	bez tlmenia	skrutka			
300469	9094361			na zalisovanie			
300470	9094366			s rozpernými puzdrami			
336503	9094450	8676	Push to open	skrutka			
399131	9094451			na zalisovanie			
399134	9094456			s rozpernými puzdrami			

- odporúčané príslušenstvo: 105422 – krytka ramienka bez loga (kov), 105425 – krytka ramienka s logom (kov), 300517 – krytka ramienka bez loga (plast), 300518 – krytka ramienka s logom (plast), 105408 – krytka misky (kov), 362244 – obmedzovač uhla otvorenia (110≥ 85°) (foto na strane 1.132)

odporúčané podložky: str. 1.131

Polonaložený

kód	kód Hettich	rad závesov	popis	montáž misky	B (mm)	H (mm)	T (mm)
308454	9094280	8646i	Silent System/ Push to open Silent	skrutka	3	31	18
399146	9094281			na zalisovanie			
399264	9094286			s rozpernými puzdrami			
300471	9094370	8646	bez tlmenia	skrutka			
300472	9094371			na zalisovanie			
300473	9094376			s rozpernými puzdrami			
336506	9094460	8676	Push to open	skrutka			
399138	9094461			na zalisovanie			
399141	9094466			s rozpernými puzdrami			

- odporúčané príslušenstvo: 105408 – krytka misky (kov), 362244 – obmedzovač uhla otvorenia (110≥ 85 °) (foto na strane 1.132)

odporúčané podložky: str. 1.131

Vložený

kód	kód Hettich	rad závesov	popis	montáž misky	B (mm)	H (mm)	T (mm)
308455	9094290	8646i	Silent System/ Push to open Silent	skrutka	-4	38	25
399267	9094291			na zalisovanie			
399268	9094296			s rozpernými puzdrami			
300474	9094380	8646	bez tlmenia	skrutka			
300475	9094381			na zalisovanie			
300476	9094386			s rozpernými puzdrami			
346823	9094470	8676	Push to open	skrutka			
399316	9094471			na zalisovanie			
399317	9094476			s rozpernými puzdrami			

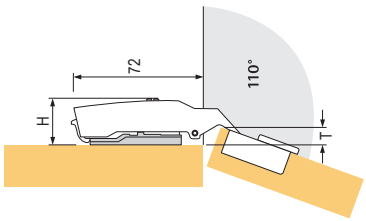

výška závesu H, presah dvierok T pri vzdialenosti D = 0 mm a kóte C = 3 mm

- odporúčané príslušenstvo: 105408 – krytka misky (kov), 362244 – obmedzovač uhla otvorenia (110 ≥ 85°) (foto na strane 1.132)

odporúčané podložky: str. 1.131

závesy Sensys na naklepnutie na podložku

Závesy pre dvere s hrúbkou 15 – 32 mm, uhol otvorenia 95°

Naložený

kód	kód Hettich	rad závesov	popis	montáž misky	B (mm)	H (mm)	T (mm)
264196	9090260	8631i	Silent System/ Push to open Silent	skrutka	12,5	25	8,5
264197	9090261			na zalisovanie			
300447	9090266			s rozpernými puzdrami			
264221	9090350	8631	bez tlmenia	skrutka			
264222	9090351			na zalisovanie			
300453	9090356			s rozpernými puzdrami			
264233	9090440	8661	Push to open	skrutka			
264234	9090441			na zalisovanie			
300459	9090446			s rozpernými puzdrami			

- odporúčané príslušenstvo: 105422 – krytka ramienka bez loga (kov), 105425 – krytka ramienka s logom (kov), 300517 – krytka ramienka bez loga (plast), 300518 – krytka ramienka s logom (plast), 105408 – krytka misky (kov), 300521 – obmedzovač uhla otvorenia (95 ≥ 85 °) (foto na strane 1.132)

odporúčané podložky: str. 1.131

Polonaložený

kód	kód Hettich	rad závesov	popis	montáž misky	B (mm)	H (mm)	T (mm)
264200	9090270	8631i	Silent System/Push to open Silent	skrutka	3	31	18
264201	9090271			na zalisovanie			
264223	9090360	8631	bez tlmenia	skrutka			

- odporúčané príslušenstvo: 105408 – krytka misky (kov), 300521 – obmedzovač uhla otvorenia (95 ≥ 85 °) (foto na strane 1.132)

odporúčané podložky: str. 1.131

Vložený

kód	kód Hettich	rad závesov	popis	montáž misky	B (mm)	H (mm)	T (mm)
264204	9090280	8631i	Silent System/ Push to open Silent	skrutka	-4	38	25
264225	9090370	8631	bez tlmenia				
264237	9090460	8661	Push to open				

- odporúčané príslušenstvo: 105408 – krytka misky (kov), 300521 – obmedzovač uhla otvorenia (95 ≥ 85 °) (foto na strane 1.132)

odporúčané podložky: str. 1.131

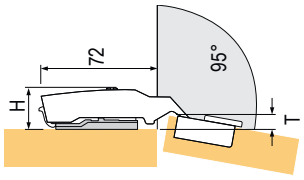

výška závesu H, presah dvierok T pri vzdialenosti D = 0 mm a kóte C = 3 mm

závesy Sensys na naklepnutie na podložku

Závesy pre dvere s hrúbkou 15 – 32 mm, uhol otvorenia 165°

Naložený

kód	kód Hettich	rad závesov	popis	montáž misky	B (mm)	H (mm)	T (mm)
264246	9099540	8657i	Silent System/ Push to open Silent	skrutka	12,5	66	-3
264247	9099541			na zalisovanie			
300477	9099546			s rozpernými puzdrami			
264266	9099600	8657	bez tlmenia	skrutka			
264267	9099601			na zalisovanie			
264278	9099660	8687	Push to open	skrutka			
264279	9099661			na zalisovanie			
300485	9099666			s rozpernými puzdrami			

odporúčané podložky: str.1.131

Polonaložený

kód	kód Hettich	rad závesov	popis	montáž misky	B (mm)	H (mm)	T (mm)
264251	9099550	8657i	Silent System/ Push to open Silent	skrutka	3	75,5	6,5
264252	9099551			na zalisovanie			
300478	9099556			s rozpernými puzdrami			
264269	9099610	8657	bez tlmenia	skrutka			
264270	9099611			na zalisovanie			
264281	9099670	8687	Push to open	skrutka			

odporúčané podložky: str. 1.131

Obmedzovač uhla otvorenia

kód	kód Hettich	popis	uhol
264245	9090756	obmedzovač	105/120°
300465	9090864		90/135°

264245

300465

S uhlom otvorenia 50/60°, pre lomená dvierka

kód	kód Hettich	rad závesov	popis	montáž misky	B (mm)	H (mm)	T (mm)
208857	9090045	9930	s diagonálnym nastavením podľa hrúbky dvierok	skrutka	24	-	-

závesy Sensys na naklepnutie na podložku

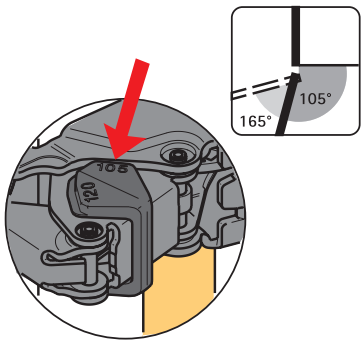

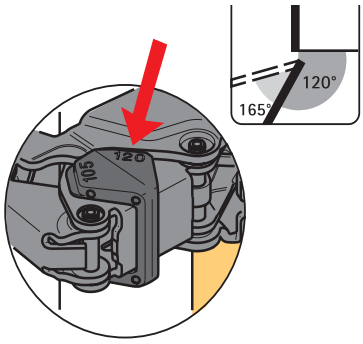

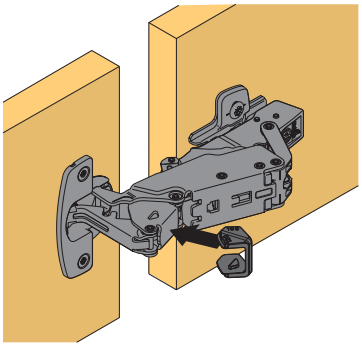

Variant A – otvory pre misky v jedných dverách

- umožňuje optimalizáciu medzery medzi krídlami až na minimum
- kóta C zhodná na oboch stranách dverí
- obe krídla môžu byť rovnako široké
- vzdialenosť otvorov pre podložku je na voľnom krídle 37 mm
- pre hrúbky dvierok 16 – 22 mm

Výpočet šírky dverí:

- svetlosť otvoru pre dvere vrátane boku korpusu – medzera F – hrúbka dverí

Odporúčaná výška montážnej podložky [1]

- C = 4,5 mm: výška podložky D = 0
- C = 3,0 mm: výška podložky D = 1,5

[1] odlišné vŕtanie C možno kompenzovať pomocou hĺbkového a diagonálneho nastavenia

Nákres Variant A

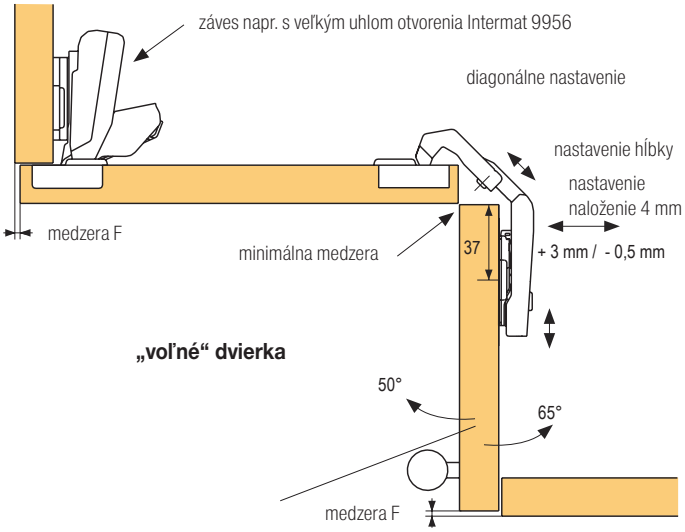

Variant B – otvory pre misky v oboch dverách

- medzera medzi krídlami 5 mm
- kóta C zhodná na oboch dverách
- obe krídla môžu byť rovnako široké
- vzdialenosť otvorov pre podložku na krídle je 41 mm
- pre hrúbky dvierok 16 – 22 mm

Výpočet šírky dverí:

- svetlosť otvoru pre dvere vrátane boku korpusu – medzera F – hrúbka dverí – 5

Odporúčaná výška montážnej podložky [1]

- C = 4,5 mm: výška podložky D = 0
- C = 3,0 mm: výška podložky D = 1,5

Nákres Variant B

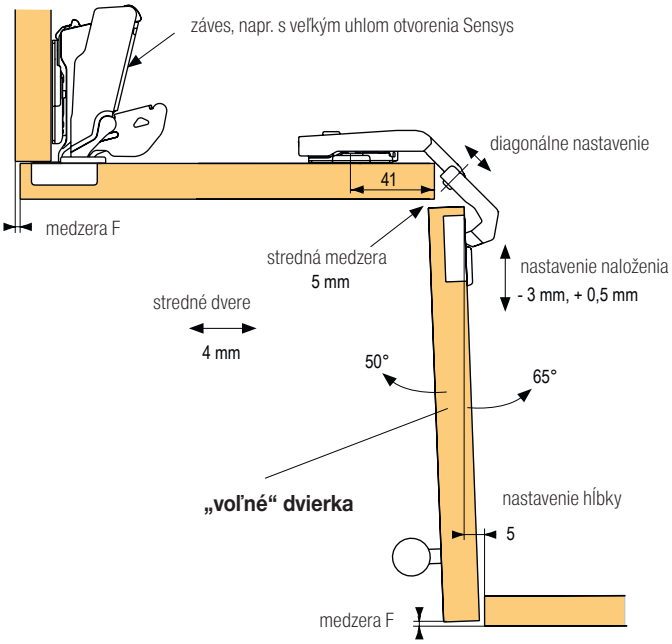

závesy Sensys na naklepnutie na podložku

Uhlové závesy pre dvere s hrúbkou 15 – 28 mm

30°, naložený, uhol otvorenia 95°

kód	kód Hettich	rad závesov	popis	montáž misky	B (mm)
300327	9088016	8639i	Silent System/ Push to open Silent	skrutka	2
300338	9088034			na zalisovanie	
300362	9088082			s rozpernými puzdrami	
300374	9088100	8639	bez tlmenia	skrutka	
300380	9088118			na zalisovanie	
300404	9088176	8669	Push to open	skrutka	

- odporúčané príslušenstvo: 105408 – krytka misky (kov), 300296 – obmedzovač uhla otvorenia (95 ≥ 85 °) (foto na strane 1.132)

odporúčané podložky: str. 1.131

30°, vložený, uhol otvorenia 95°

kód	kód Hettich	rad závesov	popis	montáž misky	B (mm)
300328	9088017	8639i	Silent System/ Push to open Silent	skrutka	-16
300338	9088034			na zalisovanie	
300362	9088082			s rozpernými puzdrami	
300375	9088101	8639	bez tlmenia	skrutka	
300405	9088177	8669	Push to open		

- odporúčané príslušenstvo: 105408 – krytka misky (kov), 300296 – obmedzovač uhla otvorenia (95 ≥ 85 °) (foto na strane 1.132)

odporúčané podložky: str. 1.131

45°, naložený, uhol otvorenia 95°

kód	kód Hettich	rad závesov	popis	montáž misky	B (mm)
300329	9088018	8639i	Silent System/ Push to open Silent	skrutka	9
300340	9088036			na zalisovanie	
300364	9088084			s rozpernými puzdrami	
300376	9088102	8639	bez tlmenia	skrutka	
300407	9088179	8669	Push to open		

- odporúčané príslušenstvo: 105408 – krytka misky (kov), 300296 – obmedzovač uhla otvorenia (95 ≥ 85 °) (foto na strane 1.132)

odporúčané podložky: str. 1.131

závesy Sensys na naklepnutie na podložku

45°, polonaložený, uhol otvorenia 95°

kód	kód Hettich	rad závesov	popis	montáž misky	B (mm)
104801	9088019	8639i	Silent System/ Push to open Silent	skrutka	-2
300341	9088037			na zalisovanie	
300365	9088085			s rozpernými puzdrami	
300377	9088103	8639	bez tlmenia	skrutka	
300383	9088121			na zalisovanie	
300401	9088157			s rozpernými puzdrami	
300406	9088178	8669	Push to open	skrutka	
300412	9088196			na zalisovanie	

- odporúčané príslušenstvo: 105408 – krytka misky (kov), 300296 – obmedzovač uhla otvorenia (95 ≥ 85 °) (foto na strane 1.132)

odporúčané podložky: str. 1.131

45°, vložený, uhol otvorenia 95°

kód	kód Hettich	rad závesov	popis	montáž misky	B (mm)
300331	9088020	8639i	Silent System/ Push to open Silent	skrutka	-25
300342	9088038			na zalisovanie	
300366	9088086			s rozpernými puzdrami	
300378	9088104	8639	bez tlmenia	skrutka	
300384	9088122			na zalisovanie	
300408	9088180	8669	Push to open	skrutka	
300414	9088198			na zalisovanie	

- odporúčané príslušenstvo: 105408 – krytka misky (kov), 300296 – obmedzovač uhla otvorenia (95 ≥ 85 °) (foto na strane 1.132)

odporúčané podložky: str. 1.131

90°, vložený, uhol otvorenia 95°

kód	kód Hettich	rad závesov	popis	montáž misky	B (mm)
104802	9088021	8639i	Silent System/ Push to open Silent	skrutka	4
300343	9088039			na zalisovanie	
300367	9088087			s rozpernými puzdrami	
300379	9088105	8639	bez tlmenia	skrutka	
300403	9088159			s rozpernými puzdrami	
250871	9088181	8669	Push to open	skrutka	
300415	9088199			na zalisovanie	
300433	9088229			s rozpernými puzdrami	

- odporúčané príslušenstvo: 105408 – krytka misky (kov), 300296 – obmedzovač uhla otvorenia (95 ≥ 85°) (foto na strane 1.132)

odporúčané podložky: str. 1.131

závesy Sensys na naklepnutie na podložku

Pre dvere z tenkého hliníkového rámčeka

(8638i, 8638 a 8668)

kód	kód Hettich	popis	B (mm)	H (mm)	T (mm)
300279	9072524	naložený s integrovaným tlmením Silent System	12,5	25,0	8,5
300282	9072527	naložený bez tlmenia	3	31,0	18,0
300285	9072530	naložený pre bezúchytkové otváranie Push to open	-4	38,0	25,0

montážne podložky nájdete na str. 1.131

Zvolenie vhodnej podložky (Distance D) podľa požadovaného zaťaženia:
D = 4,5 mm + B − A (8638i, 8638 a 8668)

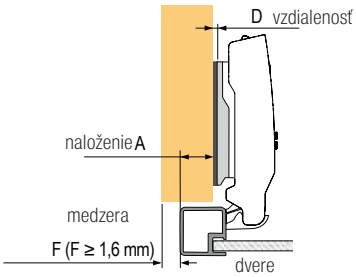

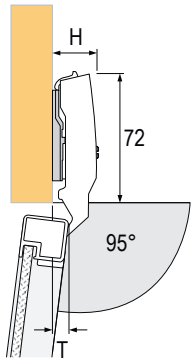

výška závesu H, presah dvierok T
pri vzdialenosti D= 0 mm

Odporúčaný počet závesov v závislosti na výške dvierok
pre všetky závesy Sensys a Intermat.

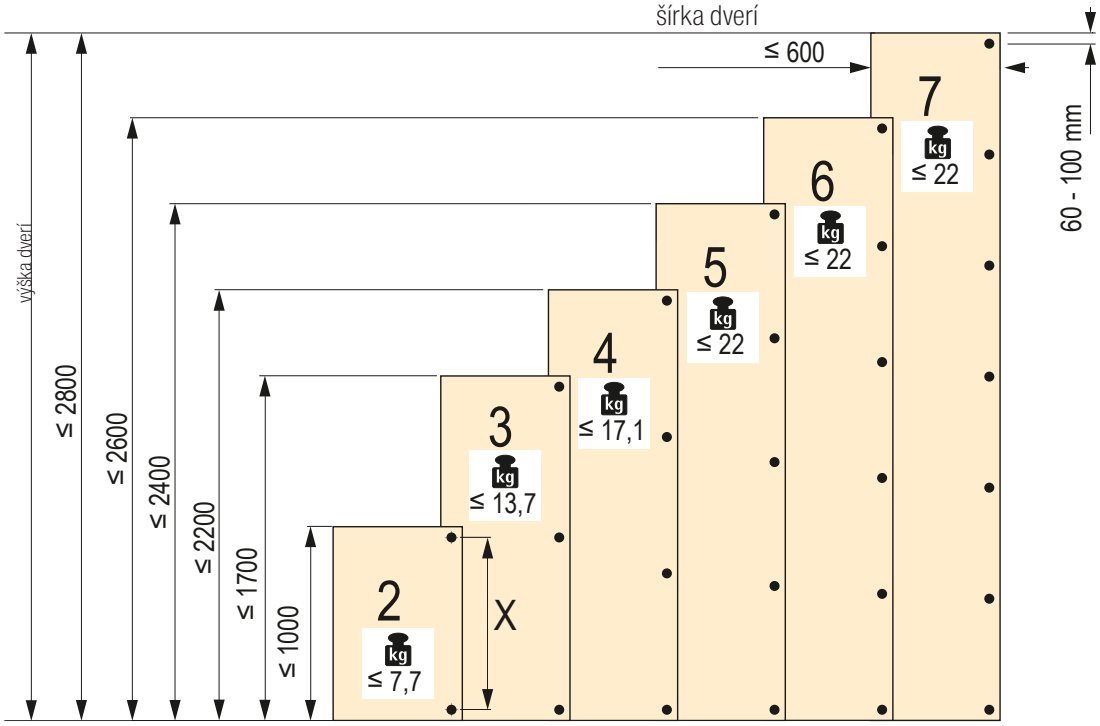

N Mechanizmus pre bezúchytkové otváranie Push to open Silent

- pre kombináciu s tlmenými automatickými závesmi pri skrutkovaní
- široký rozsah nastavenia + 4 / – 2 mm
- vrátane 4 ks AA batérií
- súčasťou je aj montážna podložka a skrutky
- materiál: plast

Batériami poháňaný mechanizmus pre bezúchytkové otváranie dverí s klasickými závesmi

kód	kód Hettich	farba
362356	9239088	biely
362355	9239087	antracit
362357	9239099	sivý

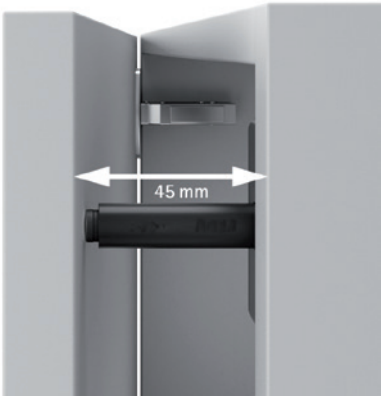

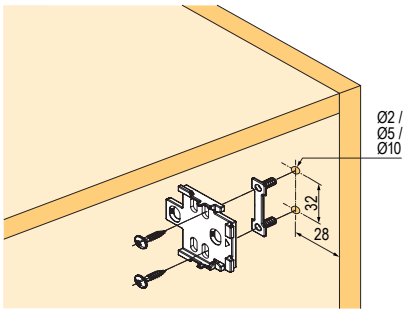

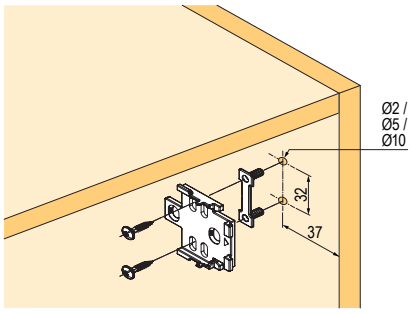

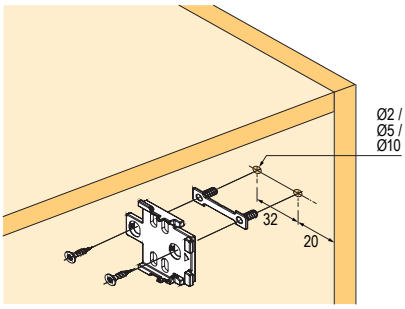

Sensys na sklo s integrovaným tlmením

N Sensys na sklo s integrovaným tlmením

- s integrovaným tlmením, zatváracou pružinou a klipovou montážou
- adaptér na nalepenie (nutné pre spojenie závesu a skla)
- lepenie pomocou lepidla tvrdeného UV-žiarením (nie je súčasťou dodávky)
- kvalita v súlade s EN 15570, úroveň 3
- pre hrúbku skla 4 – 8 mm
- integrované nastavenie naloženia + 2 mm, – 2 mm
- integrované nastavenie hĺbky + 3 mm, – 2 mm
- integrované nastavenie výšky + 3 mm, – 3 mm

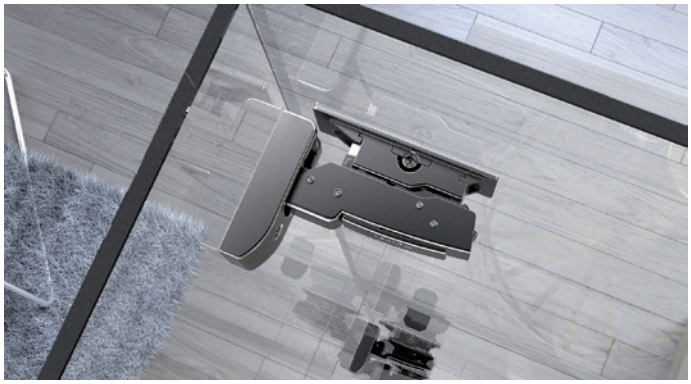

Záves 8645i 110°

kód	kód Hettich	veľkosť balenia (ks)
379953	9135141	2
379952	3194990	50

❗ pre použitie s adaptérom na nalepenie (nutné objednať zvlášť) vrátane upevňovacej skrutky
- montážna podložka na nalepenie

Záves 8657i 165°

kód	kód Hettich	veľkosť balenia (ks)
379612	9135140	2
379611	9134989	50

❗ pre použitie s adaptérom na nalepenie (nutné objednať zvlášť) vrátane upevňovacej skrutky
- montážna podložka na nalepenie
- v niektorých prípadoch nutné použiť obmedzovač uhla otvorenia na 135° – 300465 (pozri. nákresy na ďalšej strane)

Adaptér na nalepenie pre misku

kód	kód Hettich	veľkosť balenia (ks)
379615	9116092	2
379614	9116339	50

- na použitie so Sensys 8645i /8657i na sklo
- lepiaca plocha 28 × 59 mm
- zinkový odliatok poniklovaný

Lepiaci obraz
Adaptér na nalepenie na misku

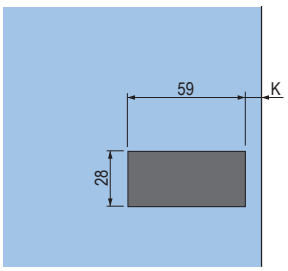

K = vzdialenosť od hrany
- pozri príklady použitia

Montážna podložka na nalepenie

kód	kód Hettich	veľkosť balenia (ks)
379950	9133536	2
379949	9133540	50

- lepiaca plocha 28 × 74 mm
- zinkový odliatok poniklovaný

Lepiaci obraz
Montážna podložka na nalepenie

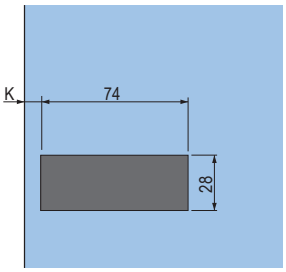

Sensys na sklo s integrovaným tlmením

Príklady použitia

Bok korpusu sklenený, dvere sklenené, naložené

Uhol otvorenia 135°

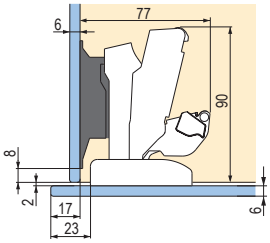

Naložené dvere
s presahom dverí 11 mm

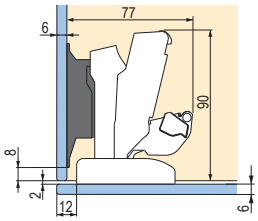

Úplne naložené dvere
(bez medzery)

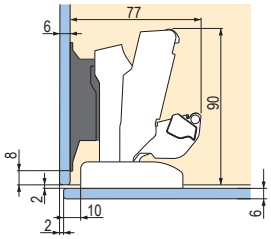

Naložené dvere
s medzerou 2 mm

Bok korpusu sklenený, dvere sklenené, naložené, montážna podložka na dverách

Uhol otvorenia 110°

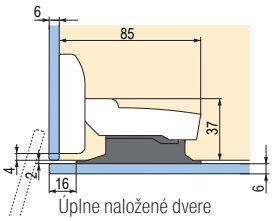

Úplne naložené dvere
(bez medzery)

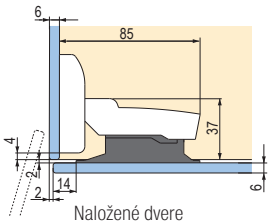

Naložené dvere
s medzerou 2 mm

Bok korpusu sklenený, dvere sklenené, vložené

Uhol otvorenia 110°

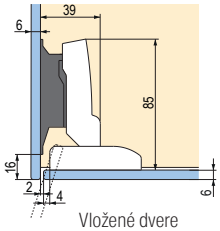

Vložené dvere
s medzerou 2 mm

Bok korpusu drevený, dvere sklenené, naložené

Uhol otvorenia 135°

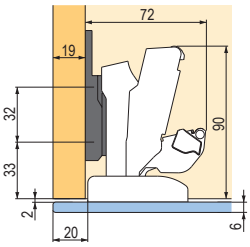

Úplne naložené dvere
(bez medzery)

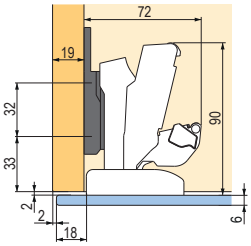

Naložené dvere
s medzerou 2 mm

Bok korpusu drevený, dvere sklenené, naložené, montážna podložka na dverách

Uhol otvorenia 110°

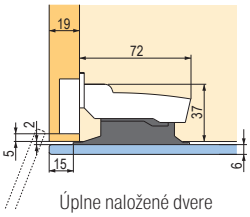

Úplne naložené dvere
(bez medzery)

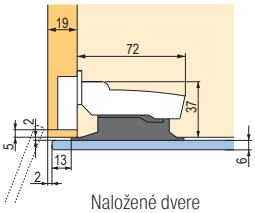

Naložené dvere
s medzerou 2 mm

Bok korpusu drevený, dvere sklenené, vložené

Uhol otvorenia 165°

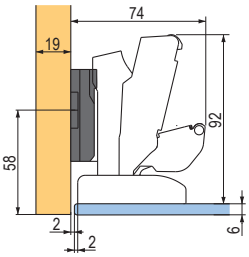

Vložené dvere

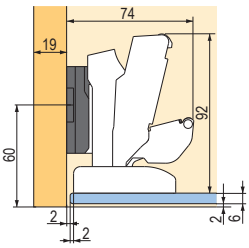

Vložené dvere
s odsadením 2 mm

závesy Sensys na naklepnutie na podložku

Hettich

Čierne prevedenie Obsidián

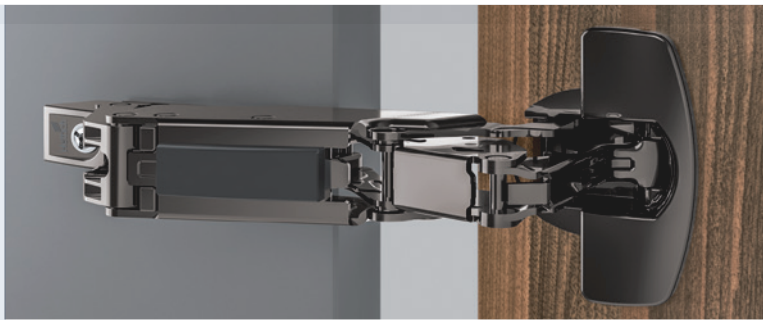

Závesy pre dvere s hrúbkou 15 – 24 mm

Naložený

kód	kód Hettich	rad závesov	popis	montáž misky	B (mm)	H (mm)	T (mm)
344691	9091738	8645i	Silent System/Push to open Silent	skrutka	12,5	25	8,5
344694	9091741	8675	Push to open	na zalisovanie			

- odporúčané príslušenstvo: 344733 – krytka ramienka s logom (kov), 300517 – krytka ramienka bez loga (plast), 300518 – krytka ramienka s logom (plast), 344734 – krytka misky (kov), 207142 – obmedzovač uhla otvorenia (110 ≥ 85°) (foto na strane 1.132)

odporúčané podložky: str. 1.131

Polonaložený

kód	kód Hettich	rad závesov	popis	montáž misky	B (mm)	H (mm)	T (mm)
344692	9091739	8645i	Silent System/Push to open Silent	skrutka	3	31	18
344695	9091742	8675	Push to open	na zalisovanie			

- odporúčané príslušenstvo: 344734 – krytka misky (kov), 207142 – obmedzovač uhla otvorenia (110 ≥ 85 °) (foto na strane 1.132)

odporúčané podložky: str. 1.131

Vložený

kód	kód Hettich	rad závesov	popis	montáž misky	B (mm)	H (mm)	T (mm)
344693	9091740	8645i	Silent System/Push to open Silent	skrutka	-4	38	25
344696	9091743	8675	Push to open	na zalisovanie			

- odporúčané príslušenstvo: 344734 – krytka misky (kov), 207142 – obmedzovač uhla otvorenia (110 ≥ 85 °) (foto na strane 1.132)
- montáž na podložku naklepnutím
- priemer vŕtania pre misku 35 mm, rozstup vŕtania pre montážne skrutky/rozperky 52 mm
- hĺbka misky 12,8 (7,8) mm
- integrované nastavenie naloženia ±2 mm
- integrované nastavenie hĺbky +3 / −2 mm
- miska a ramienko poniklovaná oceľ

odporúčané podložky: str. 1.131

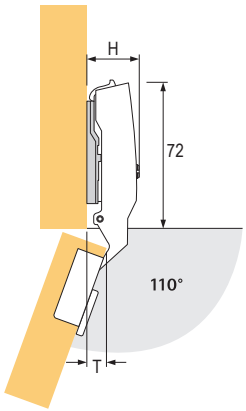

výška závesu H, presah dvierok T
pri vzdialenosti 0 mm a kóte C 3 mm

Závesy pre dvere s hrúbkou 10 – 16 mm

Naložený

kód	kód Hettich	rad závesov	popis	montáž misky	B (mm)	H (mm)	T (mm)
344712	9091761	8646i	Silent System/Push to open Silent	skrutka	12,5	25	8,5
344715	9091764	8676	Push to open	na zalisovanie			

- odporúčané príslušenstvo: 344733 – krytka ramienka s logom (kov), 300517 – krytka ramienka bez loga (plast), 300518 – krytka ramienka s logom (plast), 344734 – krytka misky (kov), 362244 – obmedzovač uhla otvorenia (110 ≥ 85°) (foto na strane 1.132)

odporúčané podložky: str. 1.131

Polonaložený

kód	kód Hettich	rad závesov	popis	montáž misky	B (mm)	H (mm)	T (mm)
344713	9091762	8646i	Silent System/Push to open Silent	skrutka	3	31	18
344716	9091765	8676	Push to open	na zalisovanie			

- odporúčané príslušenstvo: 344734 – krytka misky (kov), 362244 – obmedzovač uhla otvorenia (110 ≥ 85°) (foto na strane 1.132)

odporúčané podložky: str. 1.131

Vložený

kód	kód Hettich	rad závesov	popis	montáž misky	B (mm)	H (mm)	T (mm)
344714	9091763	8646i	Silent System/Push to open Silent	skrutka	-4	38	25
344717	9091766	8676	Push to open	na zalisovanie			

- odporúčané príslušenstvo: 344734 – krytka misky (kov), 362244 – obmedzovač uhla otvorenia (110 ≥ 85 °) (foto na strane 1.132)

odporúčané podložky: str. 1.131

Závesy pre dvere s hrúbkou 15 – 32 mm

Naložený

kód	kód Hettich	rad závesov	popis	montáž misky	B (mm)	H (mm)	T (mm)
344706	9091753	8631i	Silent System/Push to open Silent	skrutka	12,5	25	8,5
344709	9091758	8661	Push to open	na zalisovanie			

- odporúčané príslušenstvo: 344733 – krytka ramienka s logom (kov), 300517 – krytka ramienka bez loga (plast), 300518 – krytka ramienka s logom (plast), 344734 – krytka misky (kov), 300521 – obmedzovač uhla otvorenia (95 ≥ 85°)

odporúčané podložky: str. 1.131

Polonaložený

kód	kód Hettich	rad závesov	popis	montáž misky	B (mm)	H (mm)	T (mm)
344707	9091755	8631i	Silent System/Push to open Silent	skrutka	3	31	18
344710	9091759	8661	Push to open	na zalisovanie			

- odporúčané príslušenstvo: 344734 – krytka misky (kov), 300521 – obmedzovač uhla otvorenia (95 ≥ 85°)

odporúčané podložky: str. 1.131

Vložený

kód	kód Hettich	rad závesov	popis	montáž misky	B (mm)	H (mm)	T (mm)
344708	9091756	8631i	Silent System/Push to open Silent	skrutka	-4	38	25
344711	9091760	8661	Push to open	na zalisovanie			

- odporúčané príslušenstvo: 344734 – krytka misky (kov), 300521 – obmedzovač uhla otvorenia (95 ≥ 85 °) (foto na strane 1.132)

odporúčané podložky: str. 1.131

závesy Sensys na naklepnutie na podložku

Závesy pre dvere s hrúbkou 15 – 32 mm, uhol otvorenia 165°

Naložený

kód	kód Hettich	rad závesov	popis	montáž misky	B (mm)	H (mm)	T (mm)
344718	9091767	8657i	Silent System/Push to open Silent	skrutka	12,5	66	-3
344720	9091769	8687	Push to open	na zalisovanie			

odporúčané podložky: str. 1.131

Polonaložený

kód	kód Hettich	rad závesov	popis	montáž misky	B (mm)	H (mm)	T (mm)
344719	9091768	8657i	Silent System/Push to open Silent	skrutka	3	75,5	6,5
344721	9091770	8687	Push to open	na zalisovanie			

odporúčané podložky: str. 1.131

Obmedzovač uhla otvorenia

kód	kód Hettich	popis	uhol
264245	9090756	obmedzovač	105/120°
300465	9090864		90/135°

264245

300465

čierne montážne skrutky 309046, str. 7.16
montážne podložky nájdete na strane 1.131
piesty pre Push to open na strane 1.144

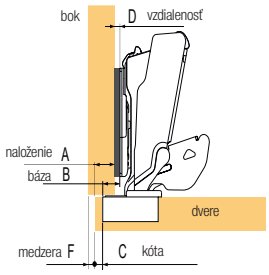

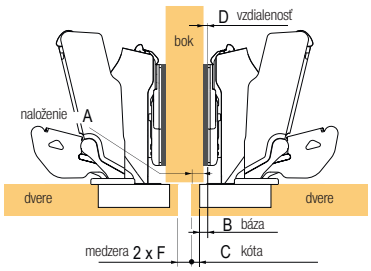

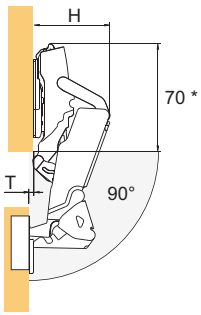

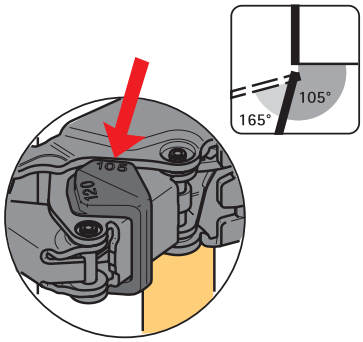

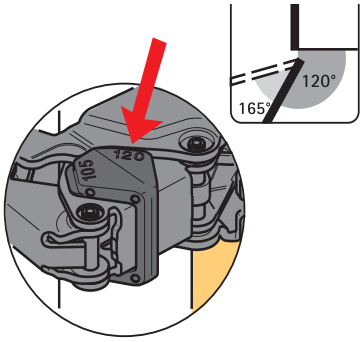

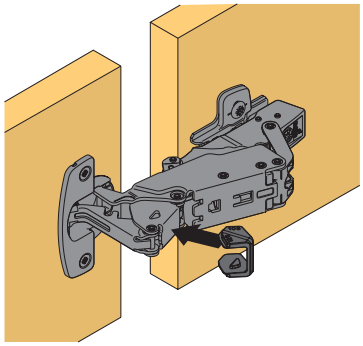

závesy Sensys na naklepnutie na podložku

Uhlové závesy pre dvere s hrúbkou 15 – 28 mm

30°, naložený, uhol otvorenia 95°

kód	kód Hettich	rad závesov	popis	montáž misky	B (mm)
344698	9091745	8639i	Silent System/Push to open Silent	skrutka	2
344702	9091749	8669	Push to open	skrutka	

- odporúčané príslušenstvo: 344734 – krytka misky (kov), 300296 – obmedzovač uhla otvorenia (95 ≥ 85°) (foto na strane 1.132)

odporúčané podložky: str. 1.131

45°, naložený, uhol otvorenia 95°

kód	kód Hettich	rad závesov	popis	montáž misky	B (mm)
344699	9091746	8639i	Silent System/Push to open Silent	skrutka	9
344703	9091750	8669	Push to open	skrutka	

- odporúčané príslušenstvo: 344734 – krytka misky (kov), 300296 – obmedzovač uhla otvorenia (95 ≥ 85°) (foto na strane 1.132)

odporúčané podložky: str. 1.131

45°, polonaložený, uhol otvorenia 95°

kód	kód Hettich	rad závesov	popis	montáž misky	B (mm)
344700	9091747	8639i	Silent System/Push to open Silent	skrutka	-2
344704	9091751	8669	Push to open	skrutka	

- odporúčané príslušenstvo: 344734 – krytka misky (kov), 300296 – obmedzovač uhla otvorenia (95 ≥ 85 °) (foto na strane 1.132)

odporúčané podložky: str. 1.131

90°, vložený, uhol otvorenia 95°

kód	kód Hettich	rad závesov	popis	montáž misky	B (mm)
344701	9091748	8639i	Silent System/Push to open Silent	skrutka	4
344705	9091752	8669	Push to open	skrutka	

- odporúčané príslušenstvo: 344734 – krytka misky (kov), 300296 – obmedzovač uhla otvorenia (95 ≥ 85°) (foto na strane 1.132)
- odporúčané podložky: str. 1.131X

závesy Sensys na naklepnutie na podložku

Montážne podložky pre závesy Sensys aj Intermat

Krížová, montáž pomocou skrutiek

nikel	kód Hettich	distance D (mm)
128312	9071575	0
106403	9071576	1,5
118057	9071577	3
106405	9071578	5

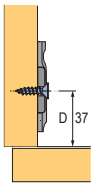

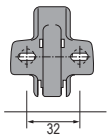

Krížová, montáž pomocou predmontovaných euroskrutiek

nikel	kód Hettich	distance D (mm)
119302	9071625	0
119240	9071626	1,5
154410	9071627	3
186174	9071628	5

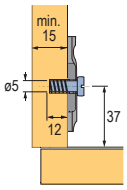

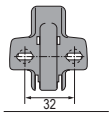

Krížová, montáž pomocou skrutiek so špeciálnymi rozpernými kolíkmi

nikel	kód Hettich	distance D (mm)
186172	9071595	0
106453	9071597	3
186173	9071598	5

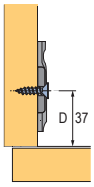

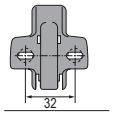

Krížová s excentrom pre nastavenie, montáž pomocou skrutiek so špeciálnymi rozpernými kolíkmi

nikel	kód Hettich	distance D (mm)	obsidián	kód Hettich
106406	9071655	0	344726	9091811
106412	9071656	1,5	344727	9091812
106413	9071657	3	344728	9091813
106414	9071658	5	344729	9091814

čierne montážne skrutky 309046, str. 7.16

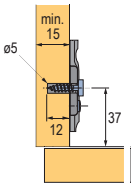

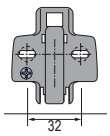

106412

344727

Lineárna (s excentrom pre nastavenie), montáž pomocou skrutiek

nikel	kód Hettich	distance D (mm)
300319	9075095	1,5
300320	9075096	3
300321	9075097	5

čierne montážne skrutky 309046, str. 7.16

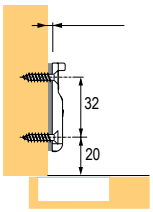

300319

Klin pre doladenie špecifických uhlov naloženia, montáž pod podložku

nikel	kód Hettich	uhol (°)
208746	9072533	5
208747	9072534	10
300290	9072535	15
300291	9072536	20

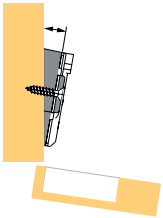

208746

závesy Sensys na naklepnutie na podložku

Príslušenstvo pre závesy Sensys

Krytky

kód	kód Hettich	popis	materiál
105422	9088249	ramienko, naložený, bez loga	nikel
105425	9088250	ramienko, naložený, s logom	nikel
344733	9091821	ramienko, naložený, s logom	obsidián
300517	9099870	ramienko, naložený, bez loga	PVC
300518	9099871	ramienko, naložený, s logom	PVC
105408	9088251	miska	nikel
344734	9091822	miska	obsidián

Obmedzovače uhla otvorenia

kód	kód Hettich	popis	materiál
207142	9072540	110° ≥ 85°, štandardné, Silent System	PVC
362244	9076440	110° ≥ 85°, tenké dvere, Silent System	PVC
300296	9072541	95° ≥ 85°, uhlové, Silent System	PVC
300297	9072542	95° ≥ 85°, alu rámček, Silent System	PVC
300521	9103006	95° ≥ 85°, hrubé dvere, Silent System	oceľ
264245	9090756	165° ≥ 120°/105°	PVC
300465	9090864	165° ≥ 90°/135°	PVC

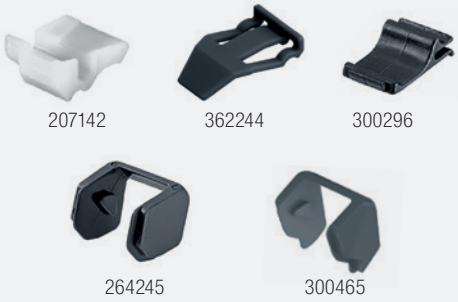

Ostatné príslušenstvo

kód	kód Hettich	popis	materiál
288354	9100037	tlmič otvorenia pre záves 165°	PVC

Spoločné príslušenstvo pre závesy Sensys a Intermat

Tlmiace šošovky na narazenie

kód	kód Hettich	popis
107792	9079298	transparentné
107842	25048	biela
119104	47353	béžová
119029	21154	hnedá

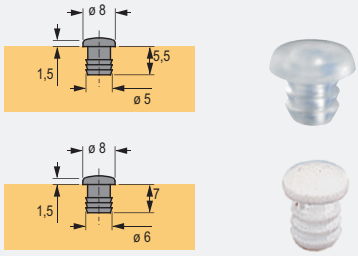

Krytka na otvor s priemerom 35 mm

kód	kód Hettich	popis
105337	25204	biela
105341	25205	hnedá

Easys pre vstavané chladničky

Bezúchytkové otváranie pre chladničky

kód	kód Hettich	popis
311978	9210848	súprava vrátane trafa a napájacieho kábla

- Easys je elektromechanický systém pre otváranie dverí chladničky, ktorá je zabudovaná v korpuse skrine. Možné použiť aj pre umývačky.
- funkčná jednotka obsahuje senzor, ktorý reaguje na pohyb spôsobený tlakom na dvere
- dvere sa pootvoria na 4 – 8 sekúnd, takže ich môžete rukou kompletne otvoriť
  - Easys sa dodáva ako jedna kompletná univerzálna súprava, tj. jediné objednávacie číslo pre korpusy široké 50 až 60 cm, pre ľavé aj pravé dvere, nezávisle na hrúbke boku
  - jednotka sa montuje spravidla nad chladničku, ale dá saumiestniť tiež pod chladničku
  - jednotka sa priskrutkuje na policu a môže sa zakryť ďalšou policou
  - používateľ vidí len prednú kryciu lištu, senzor a piestik

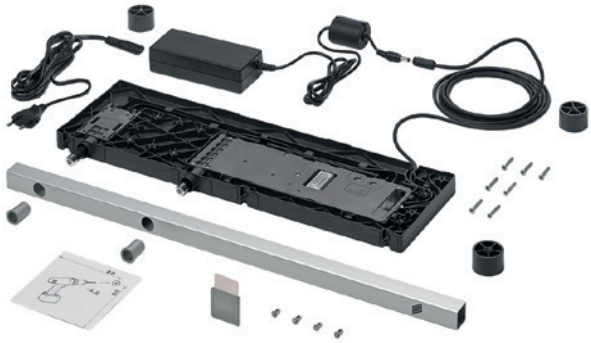

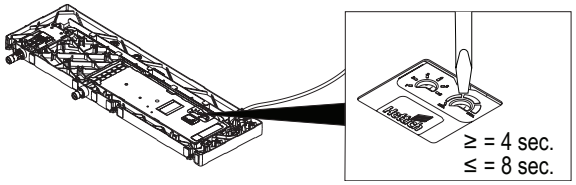

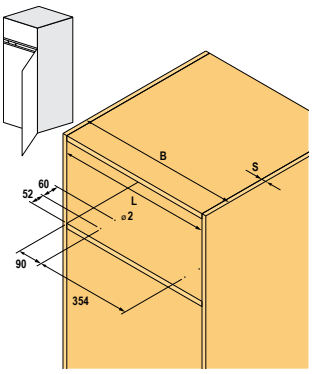

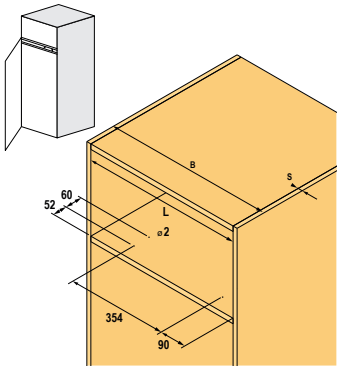

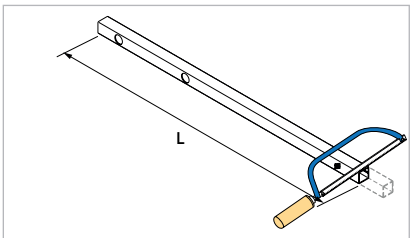

B (mm)	S (mm)	L (mm)
500	16	467
500	19	461

❗ potrebná výška je iba 22 mm!

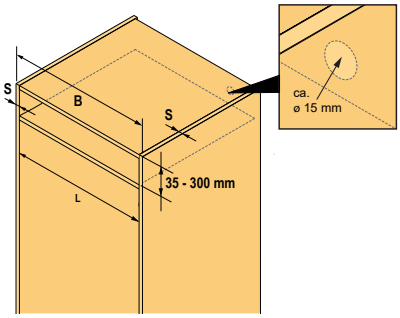

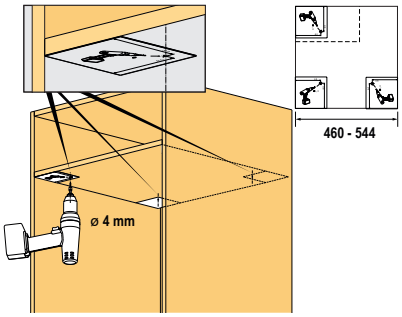

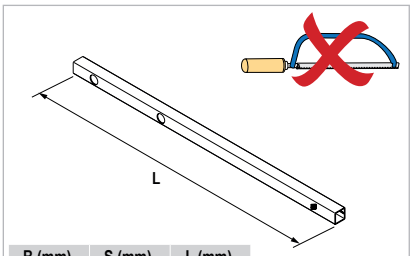

B (mm)	S (mm)	L (mm)
600	16	567
600	19	561

Prehľad typov závesov

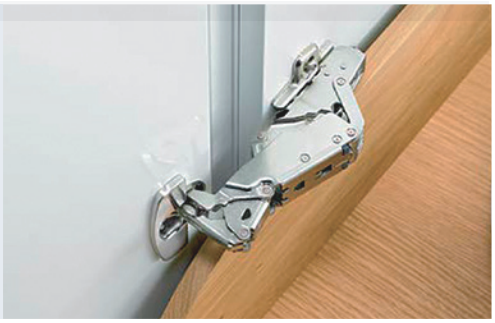

Intermat – poniklovaná oceľ

Pre dvere s hrúbkou 15 – 25 mm,
s doťahovou pružinou a bez pružiny pre bezúchytkové otváranie Push to open.
Nájdete na strane: 1.135

Závesy pre hrubé dvere,
s doťahovou pružinou a bez pružiny pre bezúchytkové otváranie Push to open.
Nájdete na strane: 1.136 a 1.141

S uhlom otvorenia 165° a nulovým presahom do vnútornej svetlosti,
s doťahovou pružinou a bez pružiny pre bezúchytkové otváranie Push to open.
Nájdete na strane: 1.137

Uhlové závesy (do plusu),
s doťahovou pružinou a bez pružiny pre bezúchytkové otváranie Push to open.
Nájdete na strane: 1.138 – 1.140

Uhlové závesy (do mínusu),
s doťahovou pružinou a bez pružiny pre bezúchytkové otváranie Push to open.
Nájdete na strane: 1.140

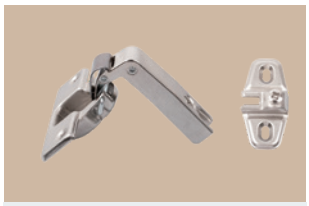

Mini závesy, závesy pre nábytok s rámovou konštrukciou,
s doťahovou pružinou.
Nájdete na strane: 1.141

Závesy pre vŕtané sklenené dvierka, závesy pre nábytok s rámovou konštrukciou,
s doťahovou pružinou.
Nájdete na strane: 1.142

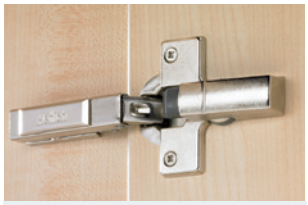

Externé tlmiče.
Nájdete na strane: 1.143

Piesty K-Push pre bezúchytkové otváranie.
Nájdete na strane: 1.144

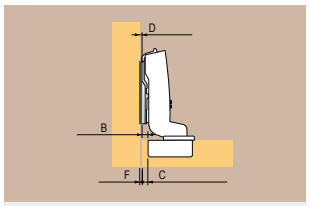

Tabuľky pre plánovanie závesov Sensys a Intermat.
Nájdete na strane: 1.146

závesy Intermat na naklapnutie na podložku

Závesy pre dvere s hrúbkou 15 – 25 mm, uhol otvorenia 110°

Naložený

kód	kód Hettich	rad závesov	popis	montáž misky	B (mm)	H (mm)	T (mm)
104189	48049	9943	bez tlmenia	skrutka	12,5	19,5	7,5
104192	48053			na zalisovanie			
300567	9043358			s rozpernými puzdrami			
288349	9043361	9973	Push to open	skrutka			
300775	9072563			na zalisovanie			
300778	9072569			s rozpernými puzdrami			

- odporúčané príslušenstvo: 105363 – krytka ramienka bez loga (kov), 208689 – krytka ramienka s logom (kov), 104343 – externý tlmič Silent System na naklepnutie na misku, 104346 – externý tlmič s adaptérom na naskrutkovanie do korpusu (naložené a polonaložené dvere), 104338 – externý tlmič Silent System na naklepnutie na ramienko, 185695 – obmedzovač uhla otvorenia (110 ≥ 85°)

odporúčané podložky: strana 1.131

Polonaložený

kód	kód Hettich	rad závesov	popis	montáž misky	B (mm)	H (mm)	T (mm)
104190	48051	9943	bez tlmenia	skrutka	3	29	17
184638	48054			na zalisovanie			
288350	9043362	9973	Push to open	skrutka			

- odporúčané príslušenstvo: 104343 – externý tlmič Silent System na naklepnutie na misku, 104346 – externý tlmič s adaptérom na naskrutkovaniedo korpusu (naložené a polonaložené dvere), 185695 – obmedzovač uhla otvorenia (110 ≥ 85°)

odporúčané podložky: strana 1.131

Vložený

kód	kód Hettich	rad závesov	popis	montáž misky	B (mm)	H (mm)	T (mm)
104191	48052	9943	bez tlmenia	skrutka	-3,5	35,5	23,5
185318	48056			na zalisovanie			
300569	9043360			s rozpernými puzdrami			
288351	9043363	9973	Push to open	skrutka			
300780	9072571			s rozpernými puzdrami			

- odporúčané príslušenstvo: 104343 – externý tlmič Silent System na naklepnutie na misku

odporúčané podložky: strana 1.131

závesy Intermat na naklapnutie na podložku

Intermat, uhol otvorenia 125°

- montáž na podložku naklepnutím
- priemer vŕtania pre misku 35 mm, rozstup vŕtania pre montážne skrutky/rozperky 52 mm
- integrované nastavenie naloženia ±2 mm
- integrované nastavenie hĺbky + 2,5/ – 1,5 mm
- výškové nastavenie pomocou montážnej podložky
- miska a ramienko poniklovaná oceľ

montážne podložky nájdete na str. 1.131

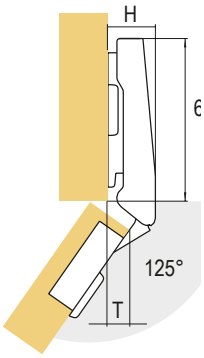

Pre dvierka hrúbky 15 – 28 mm

Bez integrovaného tlmenia (9944)

kód	kód Hettich	popis	B (mm)	H (mm)	T (mm)
104527	73905	naložený	12,5	19,5	8,5
107395	73909	polonaložený	3	29,0	18,0

- odporúčané príslušenstvo: 105363 – krytka ramienka bez loga (kov), 208689 – krytka ramienka s logom (kov), 104343 – externý tlmič Silent System na naklepnutie na misku, 104346 – externý tlmič s adaptérom na naskrutkovanie do korpusu (naložené a polonaložené dvere), 104338 – externý tlmič Silent System na naklepnutie na ramienko, 185695 – obmedzovač uhla otvorenia (110 ≥ 85°)

odporúčané podložky: strana 1.131

Závesy pre dvere s hrúbkou 14 – 32 mm, uhol otvorenia 95°

Naložený

kód	kód Hettich	rad závesov	popis	montáž misky	B (mm)	H (mm)	T (mm)
104529	73913	9936	bez tlmenia	skrutka	12,5	19,5	10
104904	73914			na zalisovanie			
300630	9043586			s rozpernými puzdrami			
300704	9044858	9966	Push to open	skrutka			
300615	9043564			na zalisovanie			
300618	9043567			s rozpernými puzdrami			

- odporúčané príslušenstvo: 105363 – krytka ramienka bez loga (kov), 208689 – krytka ramienka s logom (kov), 104343 – externý tlmič Silent System na naklepnutie na misku, 104346 – externý tlmič s adaptérom na naskrutkovanie do korpusu (naložené a polonaložené dvere), 104338 – externý tlmič Silent System na naklepnutie na ramienko

odporúčané podložky: strana 1.131

Polonaložený

kód	kód Hettich	rad závesov	popis	montáž misky	B (mm)	H (mm)	T (mm)
104530	73917	9936	bez tlmenia	skrutka	3	29	19,5
185004	73918			na zalisovanie			
300631	9043587			s rozpernými puzdrami			
300710	9044868	9966	Push to open	skrutka			
300616	9043565			na zalisovanie			
300619	9043568			s rozpernými puzdrami			

- odporúčané príslušenstvo: 104343 – externý tlmič Silent System na naklepnutie na misku, 104346 – externý tlmič s adaptérom na naskrutkovanie do korpusu (naložené a polonaložené dvere)

odporúčané podložky: strana 1.131

Vložený

kód	kód Hettich	rad závesov	popis	montáž misky	B (mm)	H (mm)	T (mm)
104531	73921	9936	bez tlmenia	skrutka	-3,5	35,5	26
185007	73922			na zalisovanie			
300716	9044878	9966	Push to open	skrutka			
300617	9043566			na zalisovanie			
300620	9043569			s rozpernými puzdrami			

- odporúčané príslušenstvo: 104343 – externý tlmič Silent System na naklepnutie na misku

odporúčané podložky: strana 1.131

závesy Intermat na naklapnutie na podložku

Závesy pre dvere s hrúbkou 15 – 32 mm, uhol otvorenia 165°

Naložený

kód	kód Hettich	rad závesov	popis	montáž misky	B (mm)	H (mm)	T (mm)
288352	9099750	8657	bez tlmenia	skrutka	12,5	66	-3
300489	9099751			na zalisovanie			
300491	9099756			s rozpernými puzdrami			
298415	9099810	8687	Push to open	skrutka			
300504	9099816			s rozpernými puzdrami			

- odporúčané príslušenstvo: 104343 – externý tlmič Silent System na naklepnutie na misku, 104346 – externý tlmič s adaptérom na naskrutkovanie do korpusu (naložené a polonaložené dvere)

odporúčané podložky: strana 1.131

Polonaložený

kód	kód Hettich	rad závesov	popis	montáž misky	B (mm)	H (mm)	T (mm)
288353	9099760	8657	bez tlmenia	skrutka	3	75,5	6,5
300492	9099761			na zalisovanie			
300494	9099766			s rozpernými puzdrami			
300505	9099820	8687	Push to open	skrutka			
300506	9099821			na zalisovanie			
300508	9099826			s rozpernými puzdrami			

- odporúčané príslušenstvo: 104343 – externý tlmič Silent System na naklepnutie na misku, 104346 – externý tlmič s adaptérom na naskrutkovanie do korpusu (naložené a polonaložené dvere)

odporúčané podložky: strana 1.131

Obmedzovač uhla otvorenia

kód	kód Hettich	popis	uhol
264245	9090756	obmedzovač	105/120°
300465	9090864		90/135°

264245

300465

S uhlom otvorenia 50/60°, pre lomená dvierka

kód	kód Hettich	rad závesov	popis	montáž misky	B (mm)	H (mm)	T (mm)
208857	9090045	9930	s diagonálnym nastavením podľa hrúbky dvierok	skrutka	24	-	-

závesy Intermat na naklapnutie na podložku

Uhlové závesy pre dvere s hrúbkou 14 – 32 mm

20°, naložený, uhol otvorenia 95°

kód	kód Hettich	rad závesov	popis	montáž misky	B (mm)
104570	77644	9936	bez tlmenia	skrutka	7
141412	77680			na zalisovanie	
300645	9043664			s rozpernými puzdrami	

- odporúčané príslušenstvo: 104343 – externý tlmič Silent System na naklepnutie na misku, 104346 – externý tlmič s adaptérom na naskrutkovanie do korpusu (naložené a polonaložené dvere)

odporúčané podložky: strana 1.131

20°, vložený, uhol otvorenia 95°

kód	kód Hettich	rad závesov	popis	montáž misky	B (mm)
104571	77645	9936	bez tlmenia	skrutka	-9
185152	77682			na zalisovanie	
300646	9043665			s rozpernými puzdrami	

- odporúčané príslušenstvo: 104343 – externý tlmič Silent System na naklepnutie na misku

odporúčané podložky: strana 1.131

30°, naložený, uhol otvorenia 95°

kód	kód Hettich	rad závesov	popis	montáž misky	B (mm)
104572	77690	9936	bez tlmenia	skrutka	7
185158	77691			na zalisovanie	
300647	9043666			s rozpernými puzdrami	
300679	9044826	9966	Push to open	skrutka	
300670	9043758			s rozpernými puzdrami	

- odporúčané príslušenstvo: 104343 – externý tlmič Silent System na naklepnutie na misku, 104346 – externý tlmič s adaptérom na naskrutkovanie do korpusu (naložené a polonaložené dvere)

odporúčané podložky: strana 1.131

30°, vložený, uhol otvorenia 95°

kód	kód Hettich	rad závesov	popis	montáž misky	B (mm)
104535	73928	9936	bez tlmenia	skrutka	-10
185010	73929			na zalisovanie	
300648	9043667			s rozpernými puzdrami	
300682	9044829	9966	Push to open	skrutka	
300588	9043390			na zalisovanie	
300671	9043759			s rozpernými puzdrami	

- odporúčané príslušenstvo: 104343 – externý tlmič Silent System na naklepnutie na misku

odporúčané podložky: strana 1.131

závesy Intermat na naklapnutie na podložku

45°, naložený, uhol otvorenia 95°

kód	kód Hettich	rad závesov	popis	montáž misky	B (mm)
104199	48096	9936	bez tlmenia	skrutka	0
184644	48907			na zalisovanie	
300649	9043668			s rozpernými puzdrami	
300685	9044832	9966	Push to open	skrutka	
300592	9043394			na zalisovanie	
300672	9043760			s rozpernými puzdrami	

- odporúčané príslušenstvo: 104343 – externý tlmič Silent System na naklepnutie na misku, 104346 – externý tlmič s adaptérom na naskrutkovanie do korpusu (naložené a polonaložené dvere)

odporúčané podložky: strana 1.131

45°, naložený, uhol otvorenia 95°

kód	kód Hettich	rad závesov	popis	montáž misky	B (mm)
104573	77699	9936	bez tlmenia	skrutka	6
104810	77700			na zalisovanie	
300650	9043669			s rozpernými puzdrami	
300688	9044835	9966	Push to open	skrutka	
300673	9043761			s rozpernými puzdrami	

- odporúčané príslušenstvo: 104343 – externý tlmič Silent System na naklepnutie na misku, 104346 – externý tlmič s adaptérom na naskrutkovanie do korpusu (naložené a polonaložené dvere)

odporúčané podložky: strana 1.131

45°, vložený, uhol otvorenia 95°

kód	kód Hettich	rad závesov	popis	montáž misky	B (mm)
104536	73932	9936	bez tlmenia	skrutka	-17
185012	73933			na zalisovanie	
300691	9044838	9966	Push to open	skrutka	
300604	9043405			s rozpernými puzdrami	

- odporúčané príslušenstvo: 104343 – externý tlmič Silent System na naklepnutie na misku

odporúčané podložky: strana 1.131

závesy Intermat na naklapnutie na podložku

Uhlové závesy pre dvere s hrúbkou 14 – 28 mm

90°, naložený, uhol otvorenia 95°

kód	kód Hettich	rad závesov	popis	montáž misky	B (mm)
300697	9044844	9936	bez tlmenia	skrutka	22
300698	9044845			na zalisovanie	
300668	9043756			s rozpernými puzdrami	
300608	9043556	9966	Push to open	skrutka	
399349	9043557			na zalisovanie	
300610	9043559			s rozpernými puzdrami	

- odporúčané príslušenstvo: 104346 – externý tlmič s adaptérom na naskrutkovanie do korpusu (naložené a polonaložené dvere)

odporúčané podložky: strana 1.131

90°, vložený, uhol otvorenia 95°

kód	kód Hettich	rad závesov	popis	montáž misky	B (mm)
104574	77708	9936	bez tlmenia	skrutka	5
105804	77709			na zalisovanie	
300652	9043672			s rozpernými puzdrami	
300694	9044841	9966	Push to open	skrutka	
399399	9044821			na zalisovanie	
300675	9043763			s rozpernými puzdrami	

odporúčané podložky: strana 1.131

-30°, naložený, uhol otvorenia 95°

kód	kód Hettich	rad závesov	popis	montáž misky	B (mm)
104537	73936	9944	bez tlmenia	skrutka	12
208557	73937			na zalisovanie	
300752	9044976			s rozpernými puzdrami	

- odporúčané príslušenstvo: 104346 – externý tlmič s adaptérom na naskrutkovanie do korpusu (naložené a polonaložené dvere)

odporúčané podložky: strana 1.131

-45°, naložený, uhol otvorenia 95°

kód	kód Hettich	rad závesov	popis	montáž misky	B (mm)
104569	77643	9944	bez tlmenia	skrutka	10
97906	77721			na zalisovanie	
300755	9044981			s rozpernými puzdrami	

- odporúčané príslušenstvo: 104346 – externý tlmič s adaptérom na naskrutkovanie do korpusu (naložené a polonaložené dvere)

odporúčané podložky: strana 1.131

závesy Intermat na naklapnutie na podložku

Závesy pre dvere s hrúbkou 16 – 43 mm, uhol otvorenia 95°

Naložený

kód	kód Hettich	rad závesov	popis	montáž misky	B (mm)	H (mm)	T (mm)
300804	9155241	9935	bez tlmenia	skrutka	18	20	10,5

- odporúčané príslušenstvo: 105363 – krytka ramienka bez loga (kov), 208689 – krytka ramienka s logom (kov), 104343 – externý tlmič Silent System na naklepnutie na misku, 104346 – externý tlmič s adaptérom na naskrutkovanie do korpusu (naložené a polonaložené dvere), 104338 – externý tlmič Silent System na naklepnutie na ramienko

odporúčané podložky: strana 1.131

Polonaložený

kód	kód Hettich	rad závesov	popis	montáž misky	B (mm)	H (mm)	T (mm)
300805	9155242	9935	bez tlmenia	skrutka	8	30	20,5

- odporúčané príslušenstvo: 104343 – externý tlmič Silent System na naklepnutie na misku, 104346 – externý tlmič s adaptérom na naskrutkovanie do korpusu (naložené a polonaložené dvere)

odporúčané podložky: strana 1.131

Vložený

kód	kód Hettich	rad závesov	popis	montáž misky	B (mm)	H (mm)	T (mm)
300806	9155243	9935	bez tlmenia	skrutka	-3	41	31,5

- odporúčané príslušenstvo: 104343 – externý tlmič Silent System na naklepnutie na misku

odporúčané podložky: strana 1.131

Intermat, mini závesy a závesy na vŕtané sklenené dvierka, uhol otvorenia 95°

Mini závesy, pre dvere s hrúbkou 15 – 25 mm (9924)

kód	kód Hettich	popis	B (mm)	H (mm)	T (mm)
104491	72959	naložený	11	19	4,2
104494	72965	polonaložený	2,5	23	12,7
104495	72966	vložený	-4	29,5	19,2

montážne podložky nájdete na str. 1.131

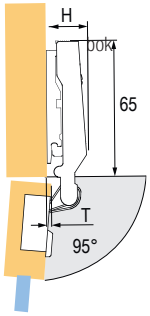

104491

104494

104495

Závesy pre nábytok s rámovou konštrukciou

Perfekt 90° (slepý uhol)

kód	kód Hettich	popis
104391	69603	vložený

Minimálna medzera (F) medzi jednotlivými dverami					
hrúbka dverí (mm)	vzdialenosť vŕtania misky (C)				
	3	4	4,5	5	6
16	0,3	0,3	0,3	0,3	0,3
18	0,5	0,5	0,5	0,5	0,5
19	0,6	0,6	0,6	0,6	0,6
22	1,2	1,2	1,2	1,2	1,1

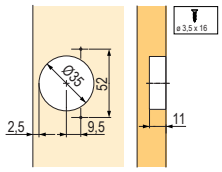

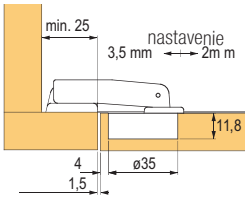

závesy Intermat na naklapnutie na podložku

Závesy pre vŕtané sklenené dvierka, s hrúbkou 4 – 6,5 mm (9904)

kód	kód Hettich	popis	B (mm)	H (mm)	T (mm)
104492	72960	naložený	11	19	4
104496	72967	polonaložený	2,5	23	12,5
104497	72968	vložený	-4	29,5	19

montážne podložky nájdete na str. 1.131

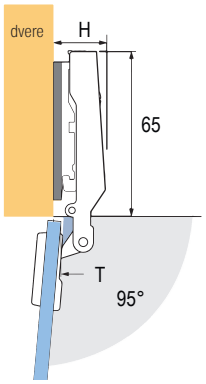

Krytky s protikusom pre závesy na vŕtané sklenené dvierka

kód	kód Hettich	povrch	tvar
105371	40341	chróm	O
105372	70712	matný nikel	
105376	40340	pozlátený	
105369	70051	čierny	
105383	40495	chróm	D
105384	70713	matný nikel	
105386	40494	pozlátený	
105379	70052	čierny	

- pántiky sú dodávané aj s podložkou

Závesy pre nábytok s rámovou konštrukciou

Perfekt 90° (slepý uhol)

kód	kód Hettich	popis
104393	69607	vložený

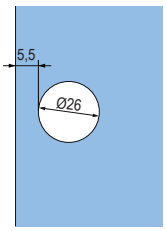

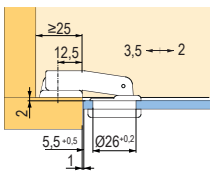

Optimat Plus

kód	kód Hettich	popis
308098	9072548	naložený

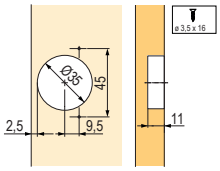

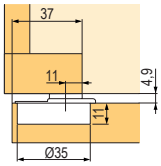

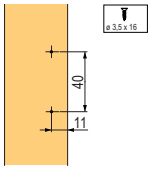

vŕtanie pre podložku

externé tlmiče Silent System + príslušenstvo

PRÍSLUŠENSTVO PRE ZÁVESY INTERMAT

Na naklapnutie na telo závesu

kód	kód Hettich	popis
104338	60576	na naklapnutie na ramienko, naložený
104343	60581	na naklapnutie na misku

- tlmiče pre naložené dvierka
- tlmič na naklepnutie na ramienko je možné použiť len pre závesy s ramienkom bez vyhnutia
- tlmenie je možné plynulo regulovať pomocou nastavovacieho kolieska

Na inštaláciu mimo záves

kód	kód Hettich	popis
104341	60579	na naskrutkovanie, pre naložené a polonaložené dvere, s možnosťou nastavenia sily tlmenia
107839	60685	k zavŕtaniu, pre naložené a polonaložené dvere
104346	60687	na naskrutkovanie, pre naložené a polonaložené dvere

- montáž naskrutkovaním na dno alebo vrchnú dosku, prípadne zavŕtanie do hrany
- kovový tlmič na naskrutkovanie na stranu závesov je možné plynule regulovať pomocou nastavovacieho kolieska

PRÍSLUŠENSTVO PRE ZÁVESY INTERMAT

Krytky

kód	kód Hettich	popis	materiál
105363	9101552	ramienko, naložený, bez loga	nikel
208689	9102082	ramienko, naložený, s logom	nikel

Obmedzovače uhla otvorenia

kód	kód Hettich	popis	materiál
185695	9040835	110° ≥ 85°, štandardné	PVC

K-PUSH mechanizmy

Bezúchytkové otváranie K-PUSH

- systém pre bezúchytkové otváranie dverí
- dve dĺžky, v bielom a sivom prevedení
- varianta k zavŕtaniu alebo s adaptérom
- vysoká kvalita, spoľahlivosť, funkčnosť
- možná kombinácia s výklopmi (verzia extra hrubá, 37 mm)

K-push súpravy s adaptérom

kód	typ	dĺžka vysunutia (mm)	sila	farba
227072	so šošovkou	37	normálny	sivý
349997				biely
227074			extra silný	sivý
349998				biely
227066		14	normálny	sivý
349996				biely
227078	s magnetom	37	normálny	sivý
350000				biely
227080			extra silný	sivý
350001				biely
227076		14	normálny	sivý
349999				biely

vhodný v kombinácii so závesom bez pružiny

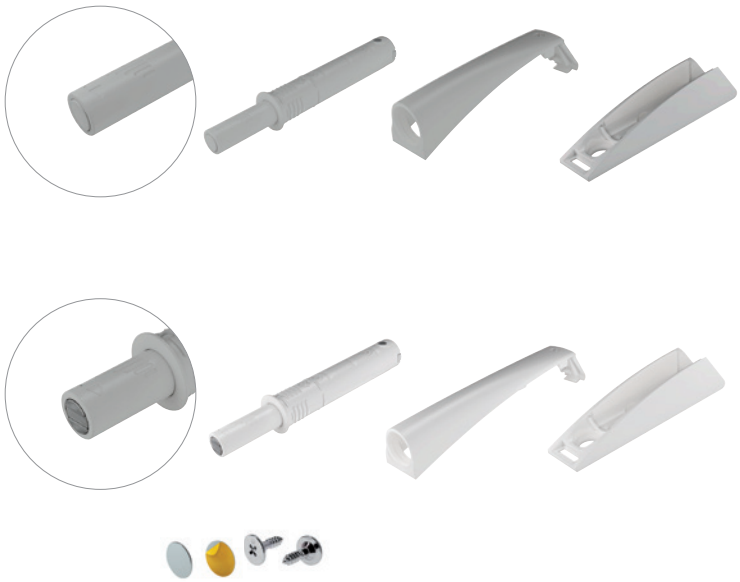

Súprava s adaptérom

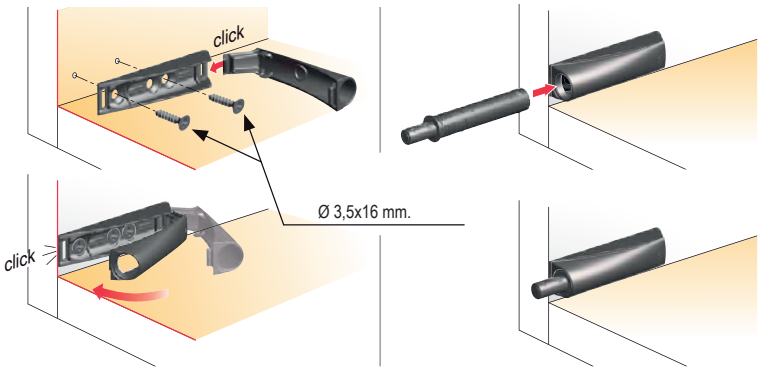

(montáž na korpus)

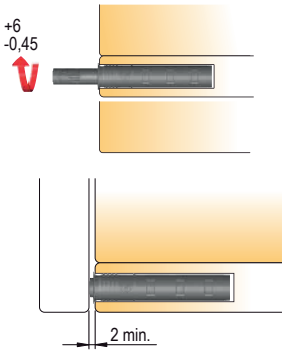

nastavenie medzery medzi dverami a korpusom

K-PUSH mechanizmy

K-push súpravy k zavŕtaniu

kód	typ	dĺžka vysunutia (mm)	sila	farba
227073	so šošovkou	37	normálny	sivý
227075			extra silný	
227071		14	normálny	
227079	s magnetom	37	normálny	
227081			extra silný	
227077		14	normálny	

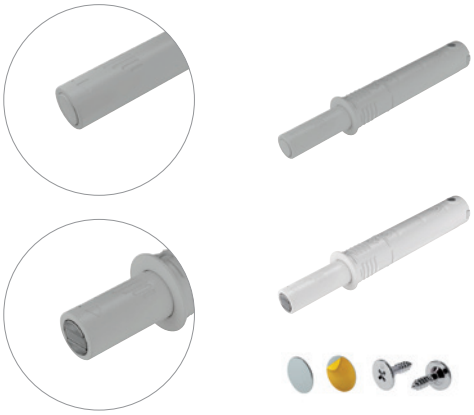

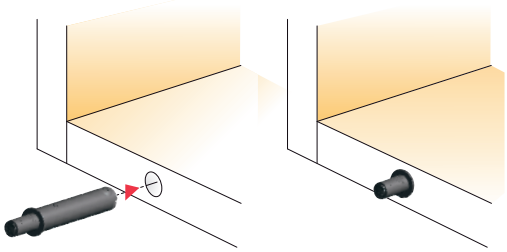

súprava na zavŕtanie

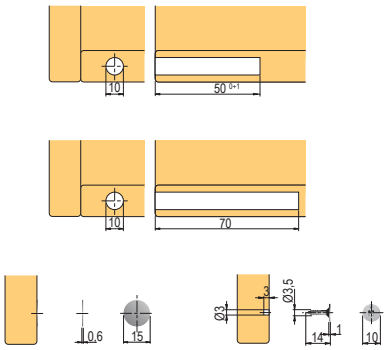

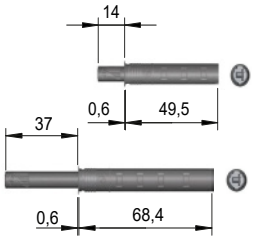

tabuľky pre plánovanie závesov Hettich

Tabuľka určenia výšky podložky (D) pri znalosti veľkosti naloženia alebo hrúbky dverí a vzdialenosti vŕtania otvoru pre misku od ich kraja.

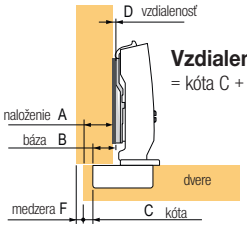

Vzdialenosť D = C + B – A
= kóta C + 12,5 mm – naloženie A

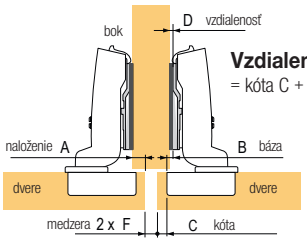

Vzdialenosť D = C + B – A
= kóta C + 3 mm – naloženie A

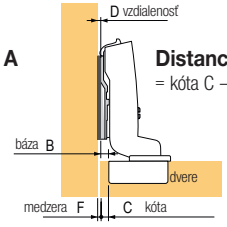

Distance D = C + B + F
= kóta C – 4 mm + medzera F

Pre hrúbku dverí 15 – 24 mm (8645i, 8645 a 8675)

Naložený (D = C + B – A)

výška podložky (D)[1] (mm)		vzdialenosť vŕtania misky (C)					
		3	4	4,5	5	6	7
naloženie (A) (mm)	10	5,5	6,5	7,0	7,5	8,5	9,5
	11	4,5	5,5	6,0	6,5	7,5	8,5
	12	3,5	4,5	5,0	5,5	6,5	7,5
	13	2,5	3,5	4,0	4,5	5,5	6,5
	14	1,5	2,5	3,0	3,5	4,5	5,5
	15	0,5	1,5	2,0	2,5	3,5	4,5
	16		0,5	1,0	1,5	2,5	3,5
	17			0,0	0,5	1,5	2,5
	18					0,5	1,5
	19						0,5

Polonaložený (D = C + B – A)

výška podložky (D)[1] (mm)		vzdialenosť vŕtania misky (C)					
		3	4	4,5	5	6	7
naloženie (A) (mm)	0,5	5,5	6,5	7,0	7,5	8,5	9,5
	1,5	4,5	5,5	6,0	6,5	7,5	8,5
	2,5	3,5	4,5	5,0	5,5	6,5	7,5
	3,5	2,5	3,5	4,0	4,5	5,5	6,5
	4,5	1,5	2,5	3,0	3,5	4,5	5,5
	5,5	0,5	1,5	2,0	2,5	3,5	4,5
	6,5		0,5	1,0	1,5	2,5	3,5
	7,5			0,0	0,5	1,5	2,5
	8,5					0,5	1,5
	9,5						0,5

Vložený (D = C + B + F)

hrúbka dverí (mm)		vzdialenosť vŕtania misky (C)					
		3	4	4,5	5	6	7
hrúbka dvierok (mm)	15		0,2	0,7	1,2	2,2	3,2
	16		0,3	0,8	1,3	2,3	3,3
	17		0,4	0,9	1,4	2,4	3,4
	18		0,6	1,1	1,6	2,6	3,5
	19		0,8	1,3	1,8	2,7	3,7
	20	0,1	1,0	1,5	2,0	3,0	3,9
	21	0,4	1,3	1,8	2,3	3,2	4,2
	22	1,2	1,8	2,2	2,6	3,6	4,5
	23	2,0	2,6	2,9	3,2	4,0	4,9
	24	2,9	3,4	3,7	4,0	4,6	5,4

Pre dvere s malou hrúbkou 10 – 16 mm (8646i, 8646 a 8676)

Naložený (D = C + B – A)

výška podložky (D)[1] (mm)		vzdialenosť vŕtania misky (C)					
		3	4	4,5	5	6	7
naloženie (A) (mm)	10	5,5	6,5	7,0	7,5	8,5	9,5
	11	4,5	5,5	6,0	6,5	7,5	8,5
	12	3,5	4,5	5,0	5,5	6,5	7,5
	13	2,5	3,5	4,0	4,5	5,5	6,5
	14	1,5	2,5	3,0	3,5	4,5	5,5
	15	0,5	1,5	2,0	2,5	3,5	4,5
	16		0,5	1,0	1,5	2,5	3,5
	17			0,0	0,5	1,5	2,5
	18					0,5	1,5
	19						0,5

Polonaložený (D = C + B – A)

výška podložky (D)[1] (mm)		vzdialenosť vŕtania misky (C)					
		3	4	4,5	5	6	7
naloženie (A) (mm)	0,5	5,5	6,5	7,0	7,5	8,5	9,5
	1,5	4,5	5,5	6,0	6,5	7,5	8,5
	2,5	3,5	4,5	5,0	5,5	6,5	7,5
	3,5	2,5	3,5	4,0	4,5	5,5	6,5
	4,5	1,5	2,5	3,0	3,5	4,5	5,5
	5,5	0,5	1,5	2,0	2,5	3,5	4,5
	6,5		0,5	1,0	1,5	2,5	3,5
	7,5			0,0	0,5	1,5	2,5
	8,5					0,5	1,5
	9,5						0,5

Vložený (D = C + B + F)

hrúbka dverí (mm)		vzdialenosť vŕtania misky (C)					
		3	4	4,5	5	6	7
hrúbka dvierok (mm)	10		0,1	0,6	1,1	2,1	3,1
	11		0,2	0,7	1,2	2,2	3,2
	12		0,4	0,9	1,4	2,4	3,3
	13		0,6	1,0	1,5	2,5	3,5
	14		0,8	1,2	1,7	2,7	3,7
	15	0,0	1,0	1,5	2,0	2,9	3,9
	16	0,3	1,3	1,8	2,2	3,2	4,2
	17						
	18						
	19						

Pre dvere s veľkou hrúbkou 15 – 32 mm (8631i, 8631 a 8661)

Naložený (D = C + B – A)

výška podložky (D)[1] (mm)		vzdialenosť vŕtania misky (C)						
		3	4	4,5	5	6	7	8
naloženie (A) (mm)	10	5,5	6,5	7,0	7,5	8,5	9,5	10,5
	11	4,5	5,5	6,0	6,5	7,5	8,5	9,5
	12	3,5	4,5	5,0	5,5	6,5	7,5	8,5
	13	2,5	3,5	4,0	4,5	5,5	6,5	7,5
	14	1,5	2,5	3,0	3,5	4,5	5,5	6,5
	15	0,5	1,5	2,0	2,5	3,5	4,5	5,5
	16		0,5	1,0	1,5	2,5	3,5	4,5
	17			0,0	0,5	1,5	2,5	3,5
	18					0,5	1,5	2,5
	19						0,5	1,5
	20							0,5

Polonaložený (D = C + B – A)

výška podložky (D)[1] (mm)		vzdialenosť vŕtania misky (C)						
		3	4	4,5	5	6	7	8
naloženie (A) (mm)	0,5	5,5	6,5	7,0	7,5	8,5	9,5	10,5
	1,5	4,5	5,5	6,0	6,5	7,5	8,5	9,5
	2,5	3,5	4,5	5,0	5,5	6,5	7,5	8,5
	3,5	2,5	3,5	4,0	4,5	5,5	6,5	7,5
	4,5	1,5	2,5	3,0	3,5	4,5	5,5	6,5
	5,5	0,5	1,5	2,0	2,5	3,5	4,5	5,5
	6,5		0,5	1,0	1,5	2,5	3,5	4,5
	7,5			0,0	0,5	1,5	2,5	3,5
	8,5					0,5	1,5	2,5
	9,5						0,5	1,5
	10,5							0,5

Vložený (D = C + B – A)

hrúbka dvierok (mm)		vzdialenosť vŕtania misky (C)						
		3	4	4,5	5	6	7	8
hrúbka dvierok (mm)	15		0,1	0,6	1,1	2,1	3,1	4,1
	16		0,1	0,6	1,1	2,1	3,1	4,1
	17		0,2	0,7	1,2	2,2	3,2	4,2
	18		0,2	0,7	1,2	2,2	3,2	4,2
	19		0,3	0,8	1,3	2,3	3,3	4,3
	20		0,4	0,9	1,4	2,4	3,4	4,4
	21		0,6	1,1	1,6	2,6	3,6	4,6
	22		0,7	1,2	1,7	2,7	3,7	4,7
	23		0,9	1,4	1,9	2,9	3,9	4,9
	24	0,1	1,0	1,5	2,0	3,0	4,0	5,0
	25	0,3	1,2	1,7	2,2	3,2	4,2	5,2
	26	0,5	1,5	1,9	2,4	3,4	4,4	5,4
	27	0,7	1,7	2,2	2,7	3,6	4,6	5,6
	28	1,0	2,0	2,4	2,9	3,9	4,8	5,8
	29	1,9	2,3	2,7	3,2	4,2	5,1	6,1
	30	2,8	3,2	3,5	3,7	4,5	5,4	6,4
	31	3,8	4,1	4,3	4,6	5,1	5,7	6,7
	32	4,7	5,1	5,3	5,5	5,9	6,4	7,0

[1] Zvoľte najbližší rozmer podložky pozri. Strana 1.131 z katalógu, napr.: tabuľka 3,5 = podložka 3, tabuľka 6,5 = podložka 5 ap.

K-PUSH mechanizmy

Minimálna medzera (F) medzi jednotlivými dverami (8645i, 8645 a 8675)						
hrúbka dverí (mm)	vzdialenosť vŕtania misky (C)					
	3	4	4,5	5	6	7
15	0,2	0,2	0,2	0,2	0,2	0,2
16	0,3	0,3	0,3	0,3	0,3	0,3
17	0,4	0,4	0,4	0,4	0,4	0,4
18	0,6	0,6	0,6	0,6	0,6	0,5
19	0,8	0,8	0,8	0,8	0,7	0,7
20	1,1	1,0	1,0	1,0	1,0	0,9
21	1,4	1,3	1,3	1,3	1,2	1,2
22	2,2	1,8	1,7	1,6	1,6	1,5
23	3,0	2,6	2,4	2,2	2,0	1,9
24	3,9	3,4	3,2	3,0	2,6	2,4

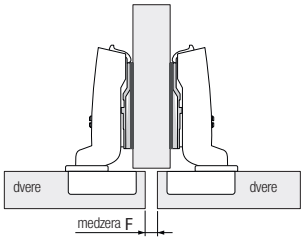

Minimálna medzera (F) medzi jednotlivými dverami (8646i, 8646 a 8676)						
hrúbka dverí (mm)	vzdialenosť vŕtania misky (C)					
	3	4	4,5	5	6	7
10	0,2	0,2	0,2	0,2	0,2	0,2
11	0,3	0,3	0,3	0,3	0,3	0,3
12	0,4	0,4	0,4	0,4	0,4	0,4
13	0,6	0,6	0,6	0,6	0,6	0,5
14	0,8	0,8	0,8	0,8	0,7	0,7
15	1,1	1,0	1,0	1,0	1,0	0,9
16	1,4	1,3	1,3	1,3	1,2	1,2

Minimálna medzera (F) medzi jednotlivými dverami (8631i, 8631 a 8661)							
hrúbka dverí (mm)	vzdialenosť vŕtania misky (C)						
	3	4	4,5	5	6	7	8
15	0,1	0,1	0,1	0,1	0,1	0,1	0,1
16	0,1	0,1	0,1	0,1	0,1	0,1	0,1
17	0,2	0,2	0,2	0,2	0,2	0,2	0,2
18	0,2	0,2	0,2	0,2	0,2	0,2	0,2
19	0,3	0,3	0,3	0,3	0,3	0,3	0,3
20	0,4	0,4	0,4	0,4	0,4	0,4	0,4
21	0,6	0,6	0,6	0,6	0,6	0,6	0,6
22	0,7	0,7	0,7	0,7	0,7	0,7	0,7
23	0,9	0,9	0,9	0,9	0,9	0,9	0,9
24	1,1	1,0	1,0	1,0	1,0	1,0	1,0
25	1,3	1,2	1,2	1,2	1,2	1,2	1,2
26	1,5	1,4	1,4	1,4	1,4	1,4	1,4
27	1,7	1,7	1,7	1,7	1,6	1,6	1,6
28	2,0	2,0	1,9	1,9	1,9	1,8	1,8
29	2,9	2,3	2,2	2,2	2,2	2,1	2,1
30	3,8	3,2	3,0	2,7	2,5	2,4	2,4
31	4,8	4,1	3,8	3,6	3,1	2,7	2,7
32	5,7	5,1	4,8	4,5	3,9	3,4	3,0

K-PUSH mechanizmy

Tabuľka určenia výšky podložky (D) pri znalosti veľkosti naloženia alebo hrúbky dverí a vzdialenosti vŕtania otvoru pre misku od ich kraja (8657i, 8657 a 8687).

Naložený (D = C + B – A)

výška podložky (D)[1] (mm)		vzdialenosť vŕtania misky (C)					
		3	4	4,5	5	6	7
naloženie (A) (mm)	10	5,5	6,5	7,0	7,5	8,5	9,5
	11	4,5	5,5	6,0	6,5	7,5	8,5
	12	3,5	4,5	5,0	5,5	6,5	7,5
	13	2,5	3,5	4,0	4,5	5,5	6,5
	14	1,5	2,5	3,0	3,5	4,5	5,5
	15	0,5	1,5	2,0	2,5	3,5	4,5
	16		0,5	1,0	1,5	2,5	3,5
	17			0,0	0,5	1,5	2,5
	18					0,5	1,5
	19						0,5

Polonaložený (D = C + B – A)

výška podložky (D)[1] (mm)		vzdialenosť vŕtania misky (C)					
		3	4	4,5	5	6	7
naloženie (A) (mm)	-2	8,0	9,0	9,5	10,0	11,0	12,0
	-1	7,0	8,0	8,5	9,0	10,0	11,0
	0	6,0	7,0	7,5	8,0	9,0	10,0
	1	5,0	6,0	6,5	7,0	8,0	9,0
	2	4,0	5,0	5,5	6,0	7,0	8,0
	3	3,0	4,0	4,5	5,0	6,0	7,0
	4	2,0	3,0	3,5	4,0	5,0	6,0
	5	1,0	2,0	2,5	3,0	4,0	5,0
	6	0,0	1,0	1,5	2,0	3,0	4,0
	7		0,0	0,5	1,0	2,0	3,0
	8				0,0	1,0	2,0
	9					0,0	1,0
	10						0,0

Minimálna medzera (F) medzi jednotlivými dverami (8657i, 8657 a 8687)

hrúbka dverí (mm)	vzdialenosť vŕtania misky (C)					
	3	4	4,5	5	6	7
15	0,0	0,0	0,0	0,0	0,0	0,0
16	0,0	0,0	0,0	0,0	0,0	0,0
17	0,0	0,0	0,0	0,0	0,0	0,0
18	0,0	0,0	0,0	0,0	0,0	0,0
19	0,0	0,0	0,0	0,0	0,0	0,0
20	0,0	0,0	0,0	0,0	0,0	0,0
21	0,0	0,0	0,0	0,0	0,0	0,0
22	0,0	0,0	0,0	0,0	0,0	0,0
23	0,0	0,0	0,0	0,0	0,0	0,0
24	0,0	0,0	0,0	0,0	0,0	0,0
25	0,0	0,0	0,0	0,0	0,0	0,0
26	0,1	0,1	0,1	0,1	0,1	0,1
27	0,1	0,1	0,1	0,1	0,1	0,1
28	0,2	0,2	0,2	0,2	0,2	0,3
29[1]	0,4	0,4	0,4	0,4	0,5	0,6
30[2]	0,7	0,7	0,8	0,8	1,0	1,1
31[2]	1,1	1,2	1,3	1,4	1,6	
32[2]	1,7	1,9	2,0	2,2		

[1] pri použití obmedzovača uhla otvorenia na 120°
[2] pri použití obmedzovača uhla otvorenia na 105°

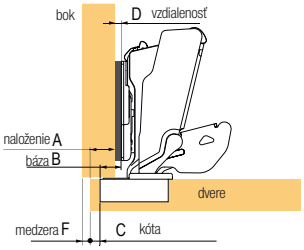

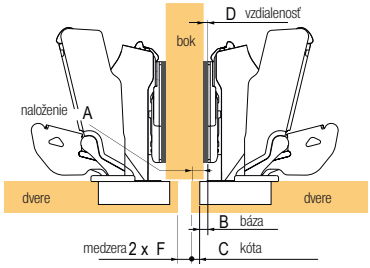

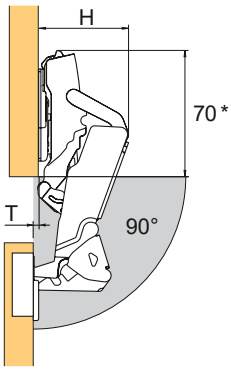

Minimálna medzera (F) medzi jednotlivými dverami[1] (8639i, 8639 a 8669)

hrúbka dverí (mm)	vzdialenosť vŕtania misky (C)						
	3	4	4,5	5	6	7	8
15	0,2	0,2	0,2	0,2	0,2	0,2	0,2
16	0,3	0,3	0,3	0,3	0,3	0,3	0,3
17	0,4	0,4	0,4	0,4	0,4	0,4	0,4
18	0,6	0,6	0,6	0,6	0,6	0,5	0,5
19	0,8	0,8	0,8	0,8	0,7	0,7	0,7
20	1,1	1,0	1,0	1,0	1,0	0,9	0,9
21	1,4	1,3	1,3	1,3	1,2	1,2	1,2
22	2,2	1,8	1,7	1,6	1,6	1,5	1,4
23	3,0	2,6	2,4	2,2	2,0	1,9	1,8
24	3,9	3,4	3,2	3,0	2,6	2,4	2,2
25	4,8	4,2	4,0	3,8	3,4	3,0	2,8
26	5,7	5,1	4,8	4,6	4,2	3,8	3,4
27	6,6	6,0	5,7	5,5	5,0	4,5	4,2
28	7,5	6,9	6,6	6,3	5,8	5,3	4,9

[1] tabuľka platí pre závesy s naložením 30°, 45° aj 90°, pre 90° je však vzdialenosť vŕtania maximálne 7 mm od okraja

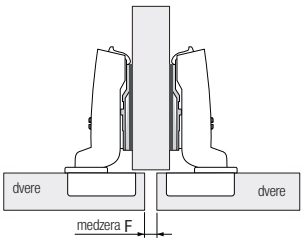

naloženie dvierok (mm)	vzdialenosť
	3
12	5,0
13	4,0
14	3,0
15	2,0
16	1,0
17	0,0

K-PUSH mechanizmy

Hettich

Minimálna medzera (F) medzi jednotlivými dverami (9943 a 9973)					
hrúbka dverí (mm)	vzdialenosť vŕtania misky (C)				
	3	**4**	**4,5**	**5**	**6**
15	0,4	0,4	0,4	0,4	0,4
16	0,6	0,5	0,5	0,5	0,5
17	0,8	0,7	0,7	0,7	0,7
18	1,0	1,0	1,0	1,0	0,9
19	1,4	1,3	1,3	1,2	1,2
20	1,7	1,7	1,6	1,6	1,5
21	2,2	2,1	2,0	2,0	1,9
22	2,9	2,6	2,5	2,4	2,3
23	3,7	3,3	3,2	3,0	2,8
24	4,5	4,1	3,9	3,7	3,4
25	5,4	4,9	4,7	4,5	4,1

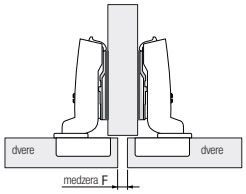

Minimálna medzera (F) medzi jednotlivými dverami (9944)						
hrúbka dverí (mm)	vzdialenosť vŕtania misky (C)					
	3	**4**	**4,5**	**5**	**5,51]**	**6**
15	0,6	0,6	0,6	0,6	0,6	0,6
16	0,9	0,8	0,8	0,8	0,8	0,8
17	1,1	1,1	1,1	1,0	1,0	1,0
18	1,4	1,4	1,3	1,3	1,3	1,3
19	1,8	1,7	1,7	1,6	1,6	1,6
20	2,1	2,1	2,0	2,0	1,9	1,9
21	2,6	2,5	2,4	2,4	2,3	2,3
22	3,2	3,0	2,9	2,8	2,8	2,7
23	3,8	3,6	3,5	3,4	3,3	3,2
24	4,6	4,2	4,1	4,0	3,9	3,8
25	5,4	5,0	4,8	4,6	4,5	4,4
26	6,3	5,8	5,6	5,4	5,2	5,1
27	7,1	6,6	6,4	6,2	6,0	5,8
28	8,0	7,5	7,2	7,0	6,8	6,6

Tabuľka určenia výšky podložky (D) pri znalosti veľkosti naloženia alebo hrúbky dverí a vzdialenosti vŕtania otvoru pre misku od ich kraja (9943 a 9973).

Naložený (D = C + B – A)						
výška podložky (D)[1] (mm)		vzdialenosť vŕtania misky (C)				
		3	**4**	**4,5**	**5**	**6**
naloženie (A) (mm)	**10**	5,5	6,5	7,0	7,5	8,5
	11	4,5	5,5	6,0	6,5	7,5
	12	3,5	4,5	5,0	5,5	6,5
	13	2,5	3,5	4,0	4,5	5,5
	14	1,5	2,5	3,0	3,5	4,5
	15	0,5	1,5	2,0	2,5	3,5
	16		0,5	1,0	1,5	2,5
	17			0,0	0,5	1,5
	18					0,5

Polonaložený (D = C + B – A)						
výška podložky (D)[1] (mm)		vzdialenosť vŕtania misky (C)				
		3	**4**	**4,5**	**5**	**6**
naloženie (A) (mm)	**0,5**	5,5	6,5	7,0	7,5	8,5
	1,5	4,5	5,5	6,0	6,5	7,5
	2,5	3,5	4,5	5,0	5,5	6,5
	3,5	2,5	3,5	4,0	4,5	5,5
	4,5	1,5	2,5	3,0	3,5	4,5
	5,5	0,5	1,5	2,0	2,5	3,5
	6,5		0,5	1,0	1,5	2,5
	7,5			0,0	0,5	1,5
	8,5					0,5

Vložený (D = C + B + F)						
hrúbka dverí (mm)		vzdialenosť vŕtania misky (C)				
		3	**4**	**4,5**	**5**	**6**
hrúbka dvierok (mm)	**15**		0,9	1,4	1,9	2,9
	16	0,1	1,0	1,5	2,0	3,0
	17	0,3	1,2	1,7	2,2	3,2
	18	0,5	1,5	2,0	2,5	3,4
	19	0,9	1,8	2,3	2,7	3,7
	20	1,2	2,2	2,6	3,1	4,0
	21	1,7	2,6	3,0	3,5	4,3
	22	2,4	3,1	3,5	3,9	4,8
	23	3,2	3,8	4,2	4,5	5,3
	24	4,0	4,6	4,9	5,2	5,9
	25	4,9	5,4	5,7	6,0	6,6

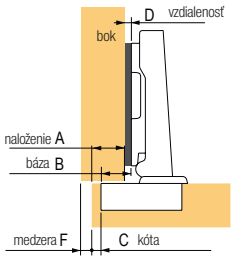

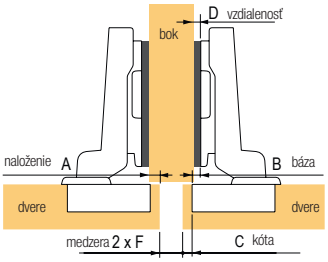

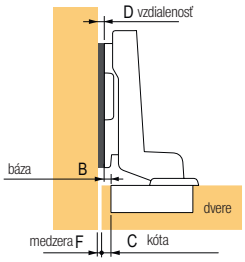

Hettich

K-PUSH mechanizmy

Minimálna medzera (F) medzi jednotlivými dverami (9936)							
hrúbka dverí (mm)	vzdialenosť vŕtania misky (C)						
	3	**4**	**4,5**	**5**	**6**	**7**	**8**
14	0,2	0,2	0,2	0,2	0,2	0,2	0,2
15	0,3	0,2	0,2	0,2	0,2	0,2	0,2
16	0,4	0,4	0,4	0,4	0,4	0,4	0,4
17	0,5	0,5	0,5	0,5	0,5	0,5	0,5
18	0,7	0,7	0,7	0,7	0,6	0,6	0,6
19	0,9	0,9	0,9	0,8	0,8	0,8	0,8
20	1,1	1,1	1,1	1,1	1,0	1,0	1,0
21	1,4	1,3	1,3	1,3	1,3	1,2	1,2
22	1,7	1,6	1,6	1,6	1,5	1,5	1,5
23	2,0	1,9	1,9	1,9	1,8	1,8	1,7
24	2,3	2,3	2,2	2,2	2,1	2,1	2,0
25	2,8	2,7	2,6	2,6	2,5	2,4	2,4
26	3,3	3,1	3,1	3,0	2,9	2,8	2,7
27	4,2	3,7	3,6	3,5	3,3	3,2	3,1
28	5,0	4,5	4,3	4,1	3,9	3,7	3,6
29	5,9	5,4	5,2	4,9	4,6	4,3	4,1
30	6,8	6,3	6,0	5,8	5,3	5,0	4,7
31	7,8	7,2	6,9	6,6	6,1	5,7	5,4
32	8,7	8,1	7,8	7,5	7,0	6,5	6,1

Minimálna medzera (F) medzi jednotlivými dverami (9936 a 9966 – W90)						
hrúbka dverí (mm)	vzdialenosť vŕtania misky (C)					
	3	**4**	**4,5**	**5**	**6**	**7**
14	0,2	0,2	0,2	0,2	0,2	0,2
15	0,3	0,2	0,2	0,2	0,2	0,2
16	0,4	0,4	0,4	0,4	0,4	0,4
17	0,5	0,5	0,5	0,5	0,5	0,5
18	0,7	0,7	0,7	0,7	0,6	0,6
19	0,9	0,9	0,9	0,8	0,8	0,8
20	1,1	1,1	1,1	1,1	1,0	1,0
21	1,4	1,3	1,3	1,3	1,3	
22	1,7	1,6	1,6	1,6	1,5	
23	2,0	1,9	1,9	1,9	1,8	
24	2,3	2,3	2,2	2,2	2,1	
25	2,8	2,7	2,6	2,6		
26	3,3	3,1	3,1			
27	4,2	3,7	3,6			
28	5,0					

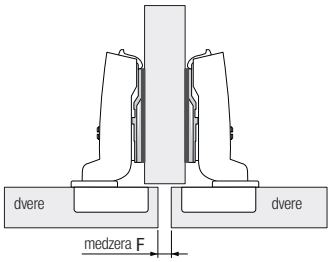

Minimálna medzera (F) medzi jednotlivými dverami (9944 – W-30)					
hrúbka dverí (mm)	vzdialenosť vŕtania misky (C)				
	3	**4**	**4,5**	**5**	**5,5**
15	0,6	0,6	0,6	0,6	0,6
16	0,9	0,8	0,8	0,8	0,8
17	1,1	1,1	1,1	1,0	1,0
18	1,4	1,4	1,3	1,3	1,3
19	1,8	1,7	1,7	1,6	1,6
20	2,1	2,1	2,0	2,0	1,9
21	2,6	2,5	2,4	2,4	2,3
22	3,2	3,0	2,9	2,8	2,8
23	3,8	3,6	3,5	3,4	3,3
24	4,6	4,2	4,1	4,0	3,9
25	5,4	5,0	4,8	4,6	4,5
26	6,3	5,8	5,6	5,4	5,2
27	7,1	6,6	6,4	6,2	6,0
28	8,0	7,5	7,2	7,0	6,8
28	5,0	4,5	4,3	4,1	3,9
29	5,9	5,4	5,2	4,9	4,6
30	6,8	6,3	6,0	5,8	5,3
31	7,8	7,2	6,9	6,6	6,1
32	8,7	8,1	7,8	7,5	7,0

Minimálna medzera (F) medzi jednotlivými dverami (9944 – W-45)					
hrúbka dverí (mm)	vzdialenosť vŕtania misky (C)				
	3	**4**	**4,5**	**5**	**5,5**
15	0,6	0,6	0,6	0,6	0,6
16	0,9	0,8	0,8	0,8	0,8
17	1,1	1,1	1,1	1,0	1,0
18	1,4	1,4	1,3	1,3	1,3
19	1,8	1,7	1,7	1,6	1,6
20	2,1	2,1	2,0	2,0	1,9
21	2,6	2,5	2,4	2,4	2,3
22	3,2	3,0	2,9	2,8	2,8
23	3,8	3,6	3,5	3,4	3,3
24	4,6	4,2	4,1	4,0	3,9
25	5,4	5,0	4,8	4,6	4,5
26	6,3	5,8	5,6	5,4	5,2
27	7,1	6,6	6,4	6,2	6,0
28	8,0	7,5	7,2	7,0	6,8

K-PUSH mechanizmy

Hettich

Minimálna medzera (F) medzi jednotlivými dverami (9924)					
hrúbka dverí (mm)	vzdialenosť vŕtania misky (C)				
	3	**4**	**4,5**	**5**	**5,5**
15	0,4	0,4	0,4	0,4	0,4
16	0,6	0,6	0,6	0,6	0,6
17	0,9	0,9	0,9	0,8	0,8
18	1,6	1,2	1,2	1,1	1,1
19	2,4	2,0	1,8	1,6	1,5
20	3,3	2,7	2,5	2,3	2,1
21	4,2	3,6	3,4	3,2	3,0
22	5,1	4,5	4,2	4,0	3,8
23	6,0	5,4	5,1	4,9	4,6
24	7,0	6,3	6,0	5,8	5,5
25	7,9	7,2	6,9	6,6	6,4

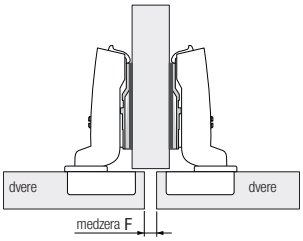

Tabuľka určenia výšky podložky (D) pri znalosti veľkosti naloženia alebo hrúbky dverí a vzdialenosti vŕtania otvoru pre misku od ich kraja (9924)

Naložený (D = C + B – A)						
výška podložky (D)[1] (mm)		vzdialenosť vŕtania misky (C)				
		3	**4**	**4,5**	**5**	**5,5**
naloženie (A) (mm)	**8**	6,0	7,0	7,5	8,0	8,5
	9	5,0	6,0	6,5	7,0	7,5
	10	4,0	5,0	5,5	6,0	6,5
	11	3,0	4,0	4,5	5,0	5,5
	12	2,0	3,0	3,5	4,0	4,5
	13	1,0	2,0	2,5	3,0	3,5
	14	0,0	1,0	1,5	2,0	2,5
	15		0,0	0,5	1,0	1,5
	16				0,0	0,5
	16,5					0,0

Polonaložený (D = C + B – A)						
výška podložky (D)[1] (mm)		vzdialenosť vŕtania misky (C)				
		3	**4**	**4,5**	**5**	**5,5**
naloženie (A) (mm)	**0**	5,5	6,5	7,0	7,5	8,0
	1	4,5	5,5	6,0	6,5	7,0
	2	3,5	4,5	5,0	5,5	6,0
	3	2,5	3,5	4,0	4,5	5,0
	4	1,5	2,5	3,0	3,5	4,0
	5	0,5	1,5	2,0	2,5	3,0
	6		0,5	1,0	1,5	2,0
	7			0,0	0,5	1,0
	7,5				0,0	0,5
	8					0,0

Vložený (D = C + B + F)						
hrúbka dverí (mm)		vzdialenosť vŕtania misky (C)				
		3	**4**	**4,5**	**5**	**5,5**
hrúbka dvierok (mm)	**15**		0,4	0,9	1,4	1,9
	16		0,6	1,1	1,6	2,1
	17		0,9	1,4	1,8	2,3
	18	0,6	1,2	1,7	2,1	2,6
	19	1,4	2,0	2,3	2,6	3,0
	20	2,3	2,8	3,1	3,4	3,7
	21	3,2	3,6	3,9	4,2	4,5
	22	4,1	4,5	4,7	5,0	5,3
	23	5,0	5,4	5,6	5,9	6,1
	24	6,0	6,3	6,5	6,8	7,0

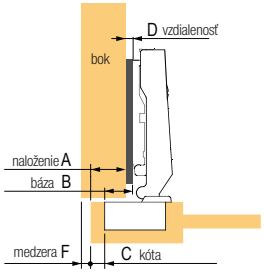

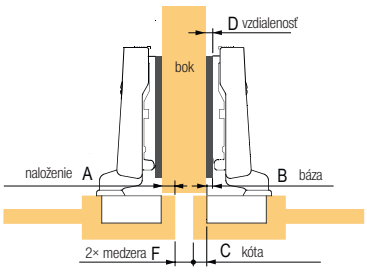

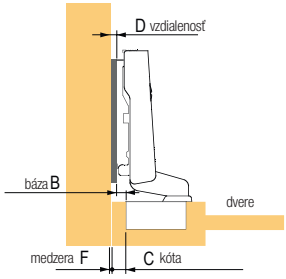

K-PUSH mechanizmy

Minimálna medzera (F) medzi jednotlivými dverami (9904)		
hrúbka dverí (mm)	vzdialenosť vŕtania misky (C)	
	5,5	**6**
4	0,0	0,0
5	0,0	0,0
5,5	0,0	0,0
6	0,0	0,0
6,5	0,0	0,0

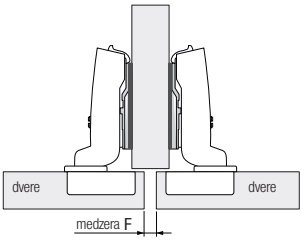

Tabuľka určenia výšky podložky (D) pri znalosti veľkosti naloženia alebo hrúbky dverí a vzdialenosti vŕtania otvoru pre misku od ich kraja

Naložený (D = C + B – A) (9904)						
výška podložky (D)[1] (mm)		vzdialenosť vŕtania misky (C)				
		5,5	**6**			
naloženie (A) (mm)	**9**	7,5	8,0			
	10	6,5	7,0			
	11	5,5	6,0			
	12	4,5	5,0			
	13	3,5	4,0			
	14	2,5	3,0			
	15	1,5	2,0			
	16	0,5	1,0			
	16,5	0,0	0,0			

Polonaložený (D = C + B – A) (9904)						
výška podložky (D)[1] (mm)		vzdialenosť vŕtania misky (C)				
		5,5	**6**			
naloženie (A) (mm)	**0**	8,0	8,5			
	1	7,0	7,5			
	2	6,0	6,5			
	3	5,0	5,5			
	4	4,0	4,5			
	5	3,0	3,5			
	6	2,0	2,5			
	7	1,0	1,5			
	7,5	0,5	1,0			
	8	0,0	0,5			

Vložený (D = C + B + F) (9904)						
hrúbka dverí (mm)		vzdialenosť vŕtania misky (C)				
		5,5	**6**			
hrúbka dvierok (mm)	**1**	2,5	3,0			
	1,5	3,0	3,5			

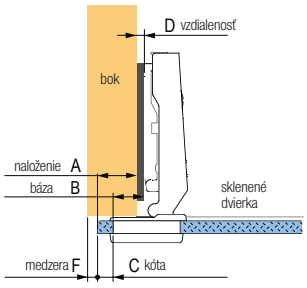

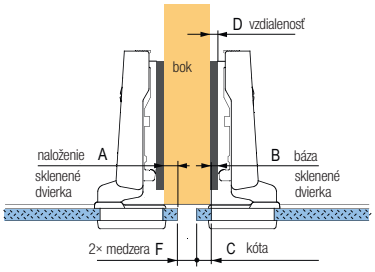

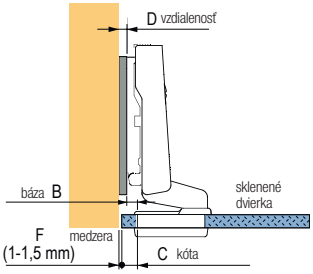

závesy Slide-on na nasunutie na podložku

Slide-on

- uhol otvorenia 95°
- montáž na podložku nasunutím
- priemer vŕtania pre misku 35 mm, rozstup vŕtania pre montážne skrutky/rozperky 52 mm
- integrované nastavenie naloženia +0,5 / −2,5 mm
- integrované nastavenie hĺbky ±2 mm
- výškové nastavenie pomocou montážnej podložky
- miska a ramienko poniklovaná oceľ

montážne podložky, krytky a ďalšie príslušenstvo str. 1.154

Pre dvierka hrúbky 14 – 25 mm

Silent System

kód	kód Hettich	popis	B (mm)	H (mm)	T (mm)
107616	1078660	naložený	14,5	19,0	6,0
107617	1078661	polonaložený	5	28,5	15,5
107619	1078662	vložený	-1,5	35,0	22,0

Typ misky
miska T 42 na naskrutkovanie

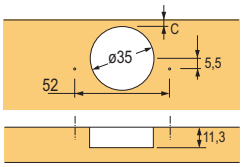

príklad použitia

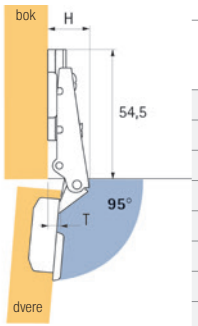

výška závesu H, presah dverí T pri vzdialenosti 0 mm a kóte C 3 mm

Minimálna medzera (F) medzi jednotlivými dvierkami

hrúbka dverí (mm)	vzdialenosť vŕtania misky (C)				
	3	4	4,5	5	6
14	0,1	0,1	0,1	0,1	0,1
15	0,2	0,2	0,2	0,2	0,2
16	0,4	0,4	0,4	0,4	0,3
17	0,6	0,5	0,5	0,5	0,5
18	0,8	0,8	0,7	0,7	0,7
19	1,1	1,0	1,0	1,0	1,0
20	1,5	1,4	1,3	1,3	1,3
21	2,2	1,9	1,8	1,7	1,6
22	3,0	2,6	2,4	2,3	2,1
23	3,9	3,4	3,2	3,0	2,7
24	4,7	4,2	4,0	3,8	3,4
25	5,6	5,1	4,8	4,6	4,2

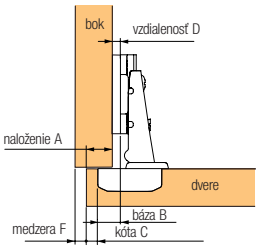

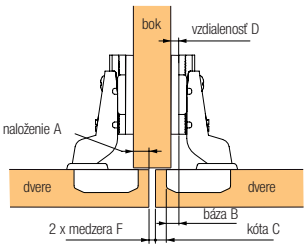

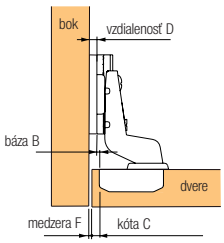

Tabuľka určenia výšky podložky (D) pri znalosti veľkosti naloženia alebo hrúbky dverí a vzdialenosti vŕtania otvoru pre misku od ich kraja

Naložený (D = C + B − A)

D = výška podložky C = vzdialenosť vŕtania misky
A = naloženie (mm)

C	3	4	4,5	5	6
A			**D**[1]		
10	7,5	8,5	9,0	9,5	10,5
11	6,5	7,5	8,0	8,5	9,5
12	5,5	6,5	7,0	7,5	8,5
13	4,5	5,5	6,0	6,5	7,5
14	3,5	4,5	5,0	5,5	6,5
15	2,5	3,5	4,0	4,5	5,5
16	1,5	2,5	3,0	3,5	4,5
17	0,5	1,5	2,0	2,5	3,5
18		0,5	1,0	1,5	2,5
19			0,0	0,5	1,5
20					0,5

Polonaložený (D = C + B − A)

D = výška podložky C = vzdialenosť vŕtania misky
A = naloženie (mm)

C	3	4	4,5	5	6
A			**D**[1]		
0	8,0	9,0	9,5	10,0	11,0
1	7,0	8,0	8,5	9,0	10,0
2	6,0	7,0	7,5	8,0	9,0
3	5,0	6,0	6,5	7,0	8,0
4	4,0	5,0	5,5	6,0	7,0
5	3,0	4,0	4,5	5,0	6,0
6	2,0	3,0	3,5	4,0	5,0
7	1,0	2,0	2,5	3,0	4,0
8	0,0	1,0	1,5	2,0	3,0
9		0,0	0,5	1,0	2,0
10				0,0	1,0
11					0,0

Vložený (D = C + B + F)

D = výška podložky C = vzdialenosť vŕtania misky
F = hrúbka dverí (mm)

C	3	4	4,5	5	6
F			**D**[1]		
14	1,6	2,6	3,1	3,6	4,6
15	1,7	2,7	3,2	3,7	4,7
16	1,9	2,9	3,4	3,9	4,8
17	2,1	3,0	3,5	4,0	5,0
18	2,3	3,3	3,7	4,2	5,2
19	2,6	3,5	4,0	4,5	5,5
20	3,0	3,9	4,3	4,8	5,8
21	3,7	4,4	4,8	5,2	6,1
22	4,5	5,1	5,4	5,8	6,6
23	5,4	5,9	6,2	6,5	7,2
24	6,2	6,7	7,0	7,3	7,9
25	7,1	7,6	7,8	8,1	8,7

[1] Zvoľte najbližší rozmer podložky pozri. Strana 1.154 z katalógu, napr.: tabuľka 3,5 = podložka 3, tabuľka 6,5 = podložka 5 ap.

Montážne podložky pre závesy Slide-on

PRÍSLUŠENSTVO

Krížová, montáž pomocou skrutiek

kód	kód Hettich	vzdialenosť (mm)
106417	1079197	0
106340	1079198	1,5
106341	1079199	3
103762	1079200	5

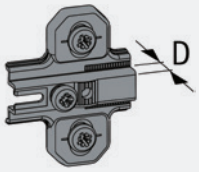

Krížová, montáž pomocou predmontovaných euroskrutiek

kód	kód Hettich	vzdialenosť (mm)
106418	1079221	0
106419	1079222	1,5
185505	1079223	3
185506	1079224	5

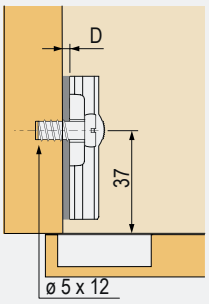

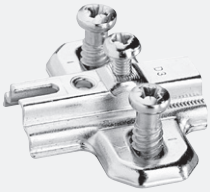

Prídavné dištančné podložky

kód	kód Hettich	vzdialenosť (mm)
106361	79323	3
106362	79324	5
106363	79325	10

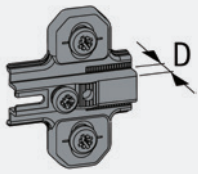

Jednokĺbový miskový záves Selekta Pro 2000

pre korpusovú konštrukciu s bokmi a dvierkami hrúbky 19 mm

kód	kód Hettich	popis
104078	45045	270°

- jednokĺbový záves s klipovou technikou
- s viditeľným čapom
- rozstup vŕtania 32 mm
- priemer misky 35 mm, naloženie dverí 15 alebo 16 mm, priemer čapu 5,4 mm, dĺžka čapu 39 mm
- samostatná montáž misky a ramienka závesu
- v ramienku závesu sú rozperné kolíky a predmontované skrutky
- rychlomontáž dvierok klipovou technikou bez pomoci náradia
- vysoká bezpečnosť proti nechcenému uvoľneniu: zámok je možné uvoľniť len pomocou skrutkovača
- dvierka pri uhle otvorenia 180° nezasahujú do svetlosti korpusu
- takže vnútorný priestor je voľný pre výsuvné prvky
- nastavenie naloženia pomocou excentra −2 mm
- excentrické nastavenie výšky ±2 mm
- miska a ramienko závesu: presné poniklované zinkové odliatky
- záves = ramienko + miska

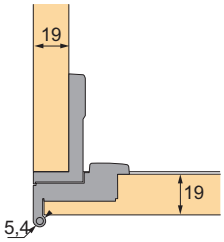

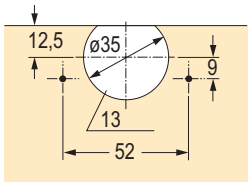

Miska

kód	kód Hettich	popis
104576	77736	T 22/9 na naskrutkovanie

- typ misky
- miska T 22/9 na naskrutkovanie

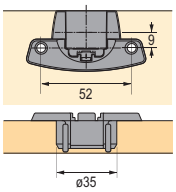

Krytka ramienka

kód	kód Hettich	popis
103739	10067	strieborno-sivý plast

- možnosť použitia len so závesmi série Selekta Pro

Vložený, uhol otvorenia 180°, nikel

kód	kód Hettich	popis	montáž misky
105606	77734	miska	skrutka
105217	45064	ramienko	s rozpernými puzdrami

N Jednokĺbový miskový záves Selekta Pro 2000 v čiernej farbe

Naložený, uhol otvorenia 270°, čierny

kód	kód Hettich	popis	montáž misky
300846	9072543	miska	skrutka
300850	9072547	ramienko	s rozpernými puzdrami
300808	1076200	krytka	

- špeciálna farba umožňuje tento záves použiť aj vo veľmi kyslom prostredí (napr. v laboratóriu)

Záves 625 pre skladacie dvierka

kód	kód Hettich	popis
104439	71648	oceľ poniklovaná

- záves 625 je vhodný pre skladacie dvierka
- uhol otvorenia 180°
- záves a čap je oceľový, s plastovými medzikrúžkami, ktoré sú odolné voči oderu
- s pevným čapom
- oceľ poniklovaná

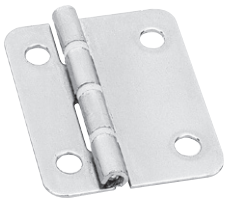

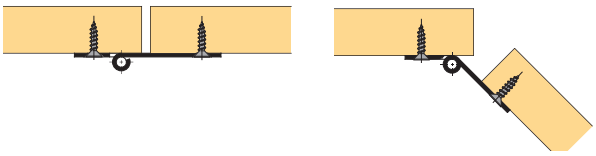

Výpočet odsadenia čapu pre skladacie dvierka

B rozstup otvorov mm[1]	11,25	11,75	12,25	12,75	13,25
medzera mm	5	4	3	2	1

[1] vykonajte skúšobnú montáž

záves 625 pre skladacie dvierka

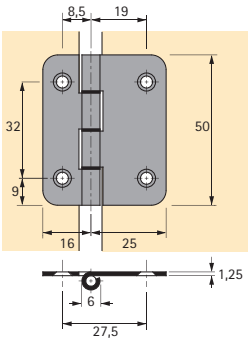

použitie s odsadeným čapom

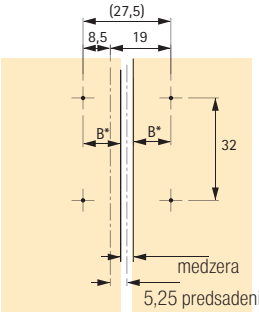

Záves pre skladacie dvierka s predsadeným čapom

kód	kód Hettich	popis
104142	46787	na naskrutkovanie

- hrúbka dvierok od 15 mm
- medzera je plynule nastaviteľná od vlasovej až do + 4 mm
- krídla dvierok sú vždy v jednej rovine
- vŕtanie je rovnaké pre oba diely závesu, ktoré sa montujú oddelene
- uhol otvorenia 180°
- nastavenie predsadenia 0 mm, 3 mm a 6 mm
- poniklovaný zinkový odliatok

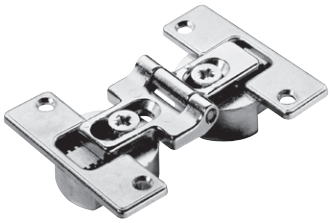

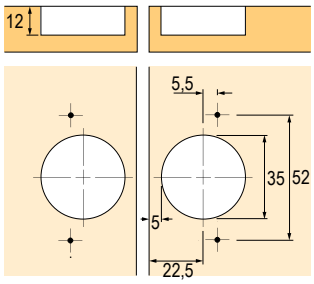

závesy pre nevŕtané sklenené dvierka

Záves ET 5150 pre sklenené dvere

kód	kód Hettich	popis
103899	24908	nikel matný/1 súprava

- pre vložené sklenené dvere
- rozmery dverí max. 1000 × 600 mm
- uhol otvorenia 170°
- hrúbka skla max. 6,3 mm
- s pružinou
- potreba zachovania medzery hore a dole 2,2 mm, po stranách 2 mm
- záves sa na sklenené dvere montuje pomocou sťahovacej skrutky a preto nie je potrebné vŕtať do skla
- zinkový odliatok
- súprava obsahuje: 1 pár závesov bez úchytiek

Úchytka pre sklenené dvierka

kód	kód Hettich	popis
103941	25314	nikel matný/1 ks

- dizajnom sa hodí k závesu ET 5150 pre sklenené dvierka
- úchytka sa na sklenené dvierka montuje pomocou upínacej skrutky
- zinkový odliatok

Záves ET 150 pre sklenené dvere

kód	kód Hettich	popis
103879	20870	nikel matný/1 súprava

- pre vložené sklenené dvere
- rozmery dverí max. 1000 × 500 mm
- uhol otvorenia 105°
- hrúbka skla max. 5,2 mm
- potreba zachovania medzery – hore a dole 3 mm, po stranách 2,8 mm
- záves sa na sklenené dvierka montuje pomocou sťahovacej skrutky a preto nie je potrebné vŕtať do skla
- zinkový odliatok, poniklovaný matný
- dodáva sa len ako súprava,t.j. jeden horný a jeden dolný záves
- súprava obsahuje: 1 pár závesov

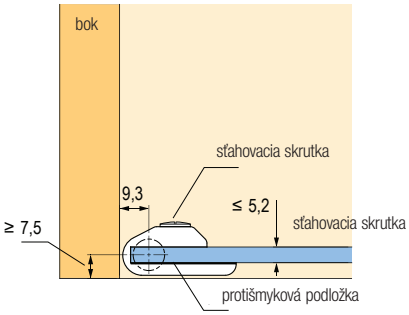

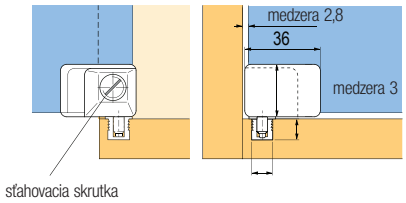

Špeciálny záves ET 582 pre vstavané chladničky

kód	kód Hettich	popis
104454	72134	oceľ poniklovaná

- hrúbka dvierok od 16 mm
- priemer misky 35 mm
- uhol otvorenia 95°
- s pružinou
- komplet s montážnou podložkou a plastovou dištančnou podložkou
- pri použití plastovej podložky je vzdialenosť 3 mm
- integrované nastavenie naloženia ±1 mm
- nastavenie hĺbky ±3 mm
- miska závesu: poniklovaný zinkový odliatok
- kĺb: oceľ poniklovaná

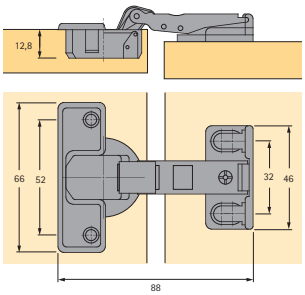

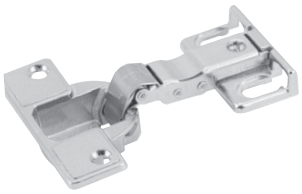

- upevnenie montážnej podložky 33 mm od hrany korpusu
  naloženie 14,5 mm pri vzdialenosti 3 mm a kóte C 4,5 mm

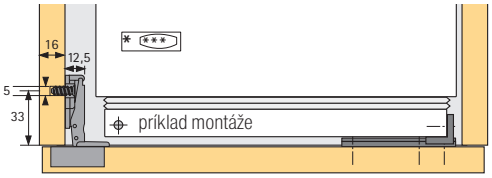

kóta C (mm)	naloženie (mm)
3,0	13,0
3,5	13,5
4,0	14,0
4,5	14,5
5,0	15,0

montážna podložka
+ plastová dištančná
podložka
= vzdialenosť 3 mm

kóta C (mm)	naloženie (mm)
3,0	16,0
3,5	16,5
4,0	17,0
4,5	17,5
5,0	18,0

montážna podložka
bez plastovej dištanč-
nej podložky
= vzdialenosť 0 mm

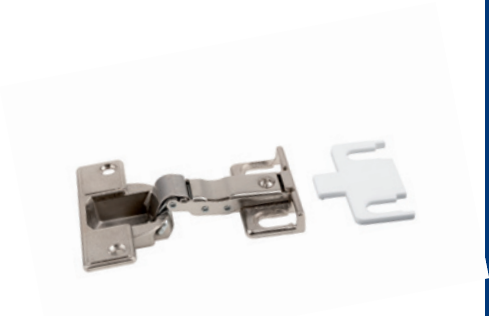

príklad montáže

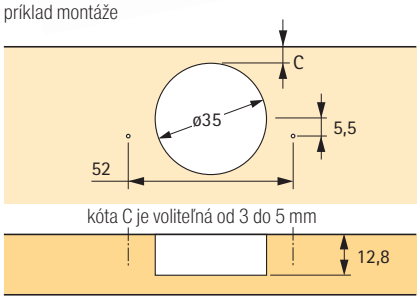

Zapustený cylindrický záves Excellent

kód	kód Hettich	popis
103963	31168	priemer 10 mm
103964	31169	priemer 12 mm
103965	31170	priemer 14 mm

- pre dvierka a sklopné dvierka
- uhol otvorenia 180°
- použiteľný ako ľavý alebo pravý
- matne kefovaná mosadz

priemer 10 mm

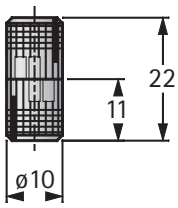

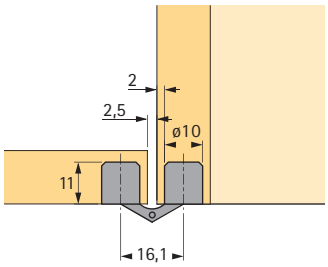

priemer 12 mm

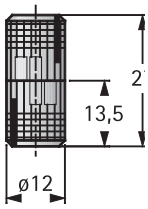

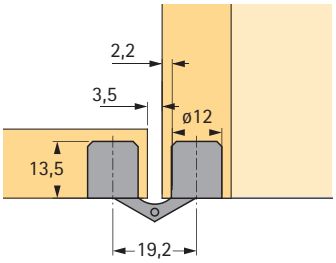

Záves Stabilo 72

kód	kód Hettich	popis
104060	44797	poniklovaný

- pre ľahké nábytkové dvierka a sklopné dvierka s hmotnosťou max. 5 kg
- so zaoblenými pätkami pre zapustenie (fréza priemeru 14 mm)
- uhol otvorenia 180°
- použiteľný ako ľavý alebo pravý
- celokovové prevedenie

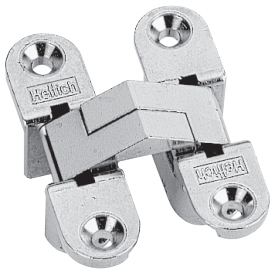

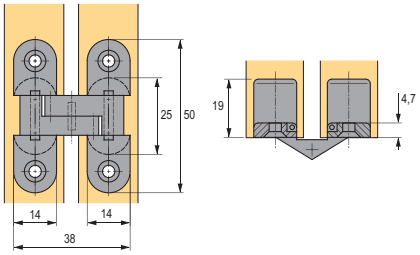

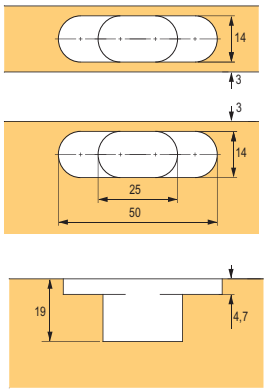

Záves na naskrutkovanie s pružinou

kód	kód Hettich	popis
103857	19639	90°

- pre všetky aplikácie, kde nie je možné použiť vŕtanie pre misku závesu
- použiteľný aj pre ľahké sklopné dvierka
- oceľ poniklovaná
- uhol otvorenia 90°

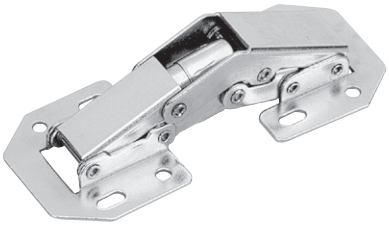

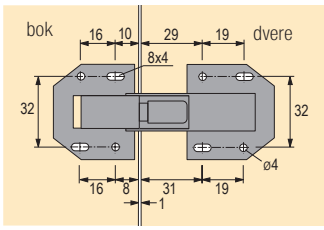

montáž na bok (naložené dvierka)

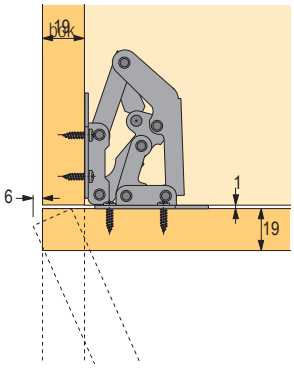

Záves na naskrutkovanie s pružinou

kód	kód Hettich	popis
103859	20046	165 – 130°

- pre všetky aplikácie, kde nie je možné použiť vŕtanie pre misku závesu
- uhol otvorenia je možné plynulo obmedziť nastavovacou skrutkou až na 130°
- oceľ poniklovaná
- uhol otvorenia 165 – 130°

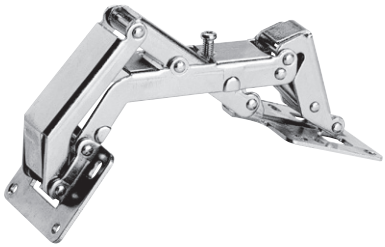

montáž na bok (vložené dvierka)

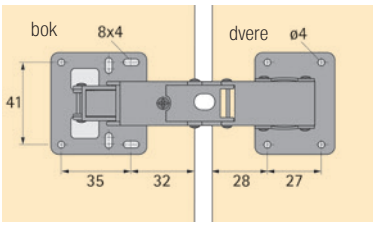

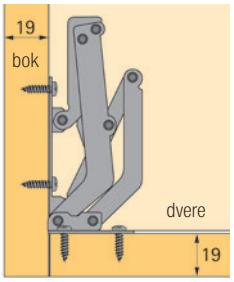

Záves pre sklopné dvierka Markant 11

kód	kód Hettich	popis
103980	40242	poniklovaný

- záves sa skladá z dvoch častí, ktoré sa montujú samostatne, čo umožňuje dodatočné zabudovanie dvierok
- možnosť nezávislého výškového nastavenia, bočného nastavenia a nastavenia hĺbky
- rovnaké vŕtanie dna a dvierok
- pevné a presné upevnenie závesu troma skrutkami
- okraje frézovania sú prekryté
- v otvorenom stave bez nastavenia výšky je vnútorná strana dna a dvierok v jednej rovine
- presný zinkový odliatok

Príklad montáže

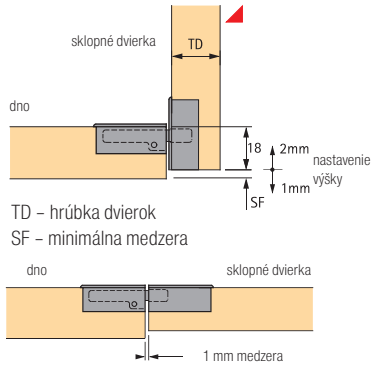

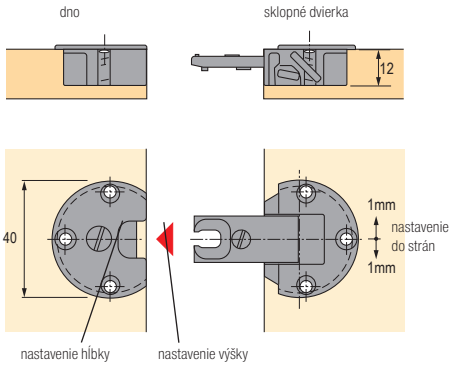

vŕtanie

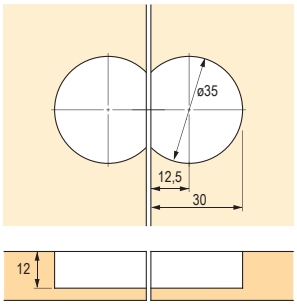

pripevnené skrutkami priemer 3,0 × 15 mm alebo 3,0 × 13 mm so zápustnou hlavou, hlava priemer 6 mm

Záves pre sklopné dvierka Markant 7.1

kód	kód Hettich	popis
104148	46849	oceľ poniklovaná

- pre naložené sklopné dvierka
- oddelená montáž sklopného závesu a podložky
- priemer misky 35 mm
- nastavenie hĺbky ±2 mm
- nastavenie výšky ±2 mm pomocou montážnej podložky
- oceľ poniklovaná
- súprava obsahuje 1 ľavý záves a 1 pravý záves
- odporúčané montážne podložky str. 1.54

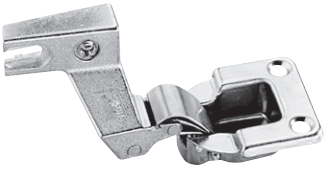

príklad montáže

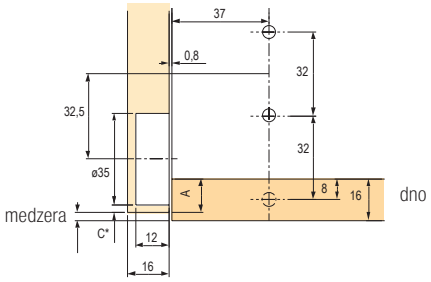

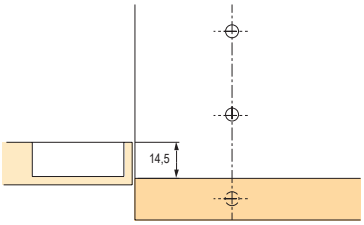

montážna podložka

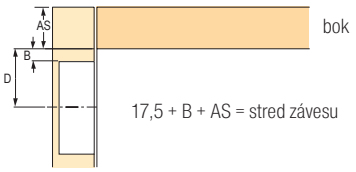

17,5 + B + AS = stred závesu

kóta C (mm)	A (mm)
3,0	13,0
4,0	14,0
4,5	14,5
5,0	15,0
6,0	16,0
7,0	17,0

vzdialenosť (mm)	B (mm)	D (mm)
0,0	6,0	23,5
1,5	7,5	25,0
3,0	9,0	26,5
5,0	11,0	28,5

kovanie pre výklopné dvierka

Lift Up

kód	kód Hettich	popis
105306	45026	pre hrúbku dvierok 18/19 mm

- ideálne pre mikrovlnné rúry, elektrospotrebiče alebo šanóny
- kovanie pre vložené výklopné dvierka s jednoduchou montážou, nenáročné na vnútorný priestor korpusu, dvierka sa takmer úplne zasúvajú do korpusu pod vrchnú dosku
- šírka dverí max. 1200 mm
- max. hmotnosť dvierok 8 kg
- výška dvierok od 145 mm do 400 mm
- nastavenie výšky ±1,25 mm
- sivý plast

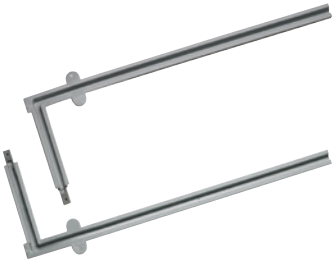

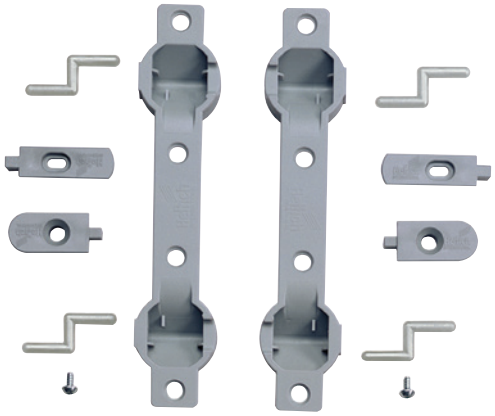

Príklad použitia
max. hĺbka zasunutia = 346 mm
max. hĺbka zasunutia = 130 mm

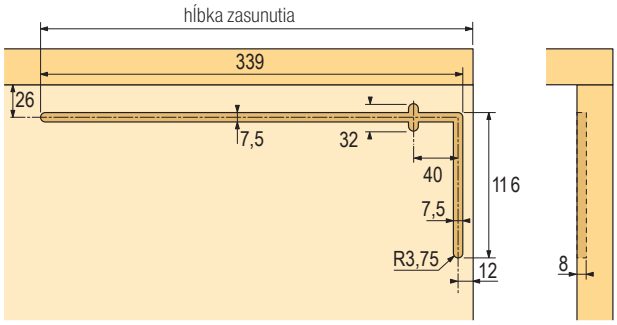

Súprava obsahuje:
2 vodiace profily
2 nastavovacie adaptéry
2 koncovky
2 závesy
4 čapy

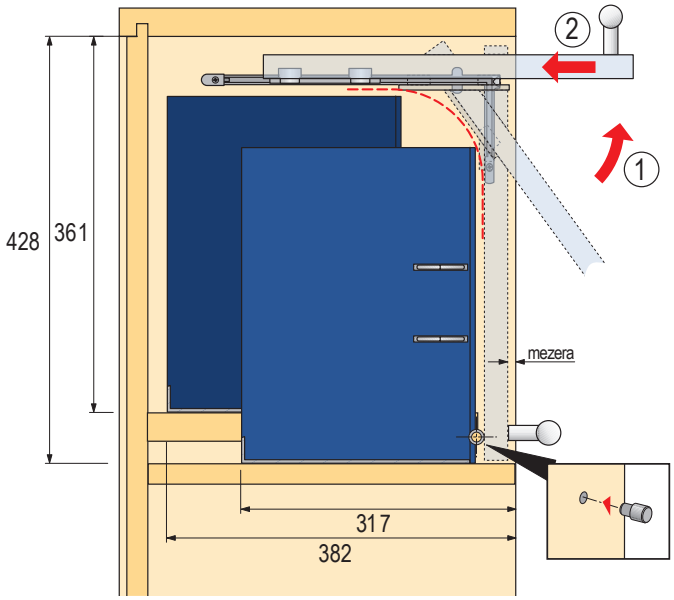

Vŕtanie výklopných dvierok

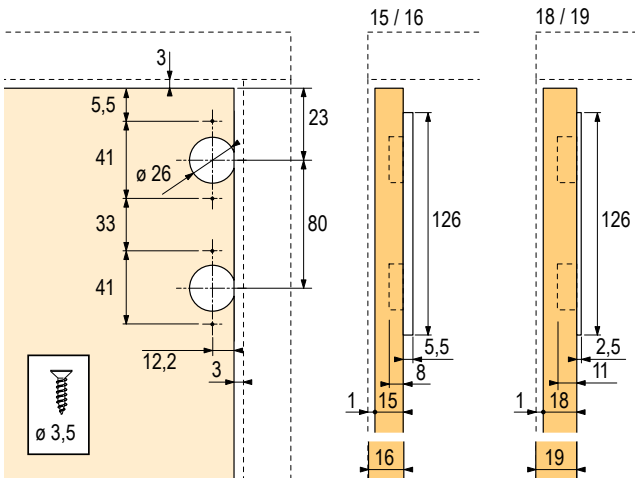

LiftMini

LiftMini – mechanizmus

kód	kód Hettich	typ mechanizmu
299800	9206675	A (najslabší)
299801	9206677	B
299802	9206688	C
299803	9206689	D
299804	9206690	E
299805	9206691	F (najsilnejší)

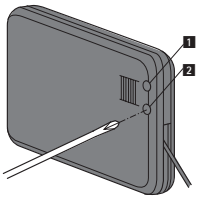

- pozícia **1** – nastavenie uhlu otvorenia
- pozícia **2** – nastavenie tlmenia

LiftMini – krytky

kód	kód Hettich	farba
299806	9206692	biela
299807	9206694	hnedá
299808	9206695	čierna
299809	9206696	sivá
299810	9206697	matný nikel
299811	9206698	matná strieborná
299812	9206699	lesklá strieborná

- pre drevené dvierka alebo dvierka s dreveným rámom
- tlmenie pre otváranie aj zatváranie
- **možnosť nastavenia uhla a rýchlosti otvorenia**
- hmotnosť dvierok vrátane úchytky od 1,4 do 14,5 kg
- hrúbka dvierok od 200 do 480 mm
- univerzálny, pravoľavý variant
- horizontálne aj vertikálne použitie v závislosti od priestoru
- mechanizmus v šedom plaste, uchytenie čela zo zinkového odliatku
- nutné kombinovať s miskovými alebo sklopnými závesmi

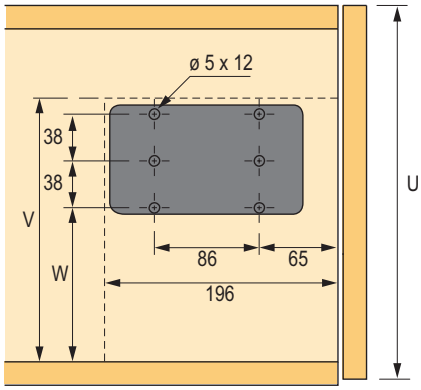

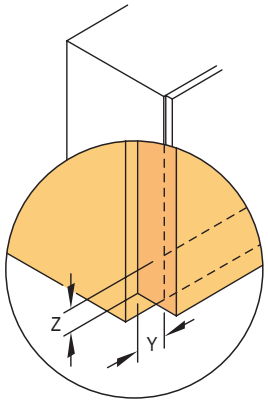

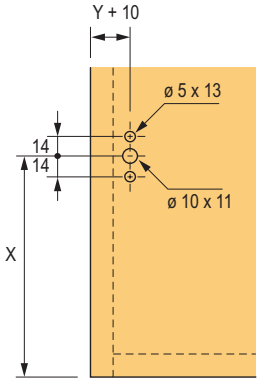

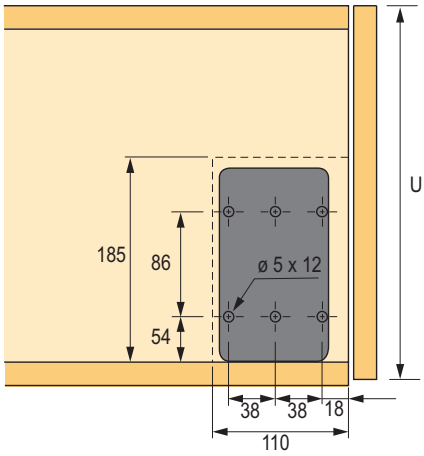

kovanie pre výklopné dvierka

Hettich

Horizontálne použitie [1]

výška dvierok (mm)	závesy							miskové závesy						
	hmotnosť dvierok (kg)	prevedenie[1]						hmotnosť dvierok (kg)	prevedenie[1]					
		A	B	C	D	E	F		A	B	C	D	E	F
200 – 230	2,4 – 2, 8	1						2 – 2, 8	1					
	4 – 4,8		1					3,5 – 4,8		1				
	4,2 – 6,2			1				4,3 – 5,8			1			
	4,8 – 6,8				1			4,9 – 6,9				1		
	5,8 – 8					1		5,9 – 7,8					1	
	7,2 – 10,4						1	7,6 – 10						1
230 – 270	2 – 2, 3	1						2 – 2, 4	1					
	3 – 4,4		1					3 – 3,6	2					
	3,2 – 4,4	2						3,2 – 4		1				
	3,6 – 5,2			1				3,7 – 5,6			1			
	4,4 – 6				1			4,4 – 6,2				1		
	5,2 – 7					1		6 – 7,6					1	
	6 – 8,4		2					6,8 – 8,5		2				
	6,8 – 8,6						1	6,8 – 9,2			2			
	6,8 – 9, 6			2				7 – 9						1
270 – 330	1,4 – 2	1						1,7 – 2, 1	1					
	2,9 – 3,8	2	1					3,1 – 3,9		1				
	3 – 4,6			1				3,2 – 3,8	2					
	3,6 – 5,2				1			3,8 – 5			1			
	4,6 – 6					1		4 – 5,2				1		
	5,6 – 7,8		2					4,7 – 7,3					1	
	6,4 – 7,8						1	5,4 – 7,4		2				
	6,4 – 8,8			2				5,6 – 7,6						1
	7 – 10,2				2			7,4 – 9			2			
	8,6 – 11,8					2		8,6 – 11				2		
								10,6 – 12,6					2	
330 – 380	2,7 – 3, 7		1					2,6 – 3, 6		1				
	3,2 – 4, 3			1				3,7 – 5,1				1		
	3,7 – 4, 9				1			3,3 – 4,9			1			
	4,3 – 5,7					1		4,4 – 5, 5					1	
	5 – 7		2					5 – 7, 2		2				
	5,5 – 7,1						1	5,4 – 6, 7						1
	6,5 – 8,5			2				7,2 – 8,8			2			
	6,9 – 10,1				2			8 – 11,2				2		
	8,7 – 11,1					2		9,6 – 12,4					2	
	11,9 – 13,5						2	12,8 – 14						2
380 – 430	2,9 – 3, 6		1					2,8 – 3, 7		1				
	3,1 – 3,9			1				2,9 – 3,9			1			
	3,7 – 4,5				1			3,3 – 4,5				1		
	4,5 – 6,1					1		3,9 – 5,2					1	
	4,5 – 6,1		2					4,5 – 7		2				
	5,4 – 6,9						1	4,9 – 6,1						1
	5,7 – 7,3			2				6,1 – 8,7			2			
	6,9 – 8				2			7,5 – 11				2		
	8,5 – 10,1					2		8,4 – 12,2					2	
	10,9 – 12,5						2	12 – 14, 5						2

[1] Číslo znamená potrebný počet sklopných kovaní.

Horizontálne použitie [1]

výška dvierok (mm)	závesy							miskové závesy						
	hmotnosť dvierok (kg)	prevedenie[1]						hmotnosť dvierok (kg)	prevedenie[1]					
		A	B	C	D	E	F		A	B	C	D	E	F
430 – 460	2,7 – 3, 1		1					2,2 – 3		1				
	2,7 – 3,9			1				2,9 – 3,7			1			
	3,7 – 4,7				1			3,3 – 4,5				1		
	4,1 – 4,9					1		3,7 – 4,9					1	
	4,3 – 6,1		2					4,3 – 6,3		2				
	5,3 – 5,7						1	4,9 – 5,7						1
	5,9 – 8, 3			2				5,9 – 8,3			2			
	7,1 – 9,5				2			7,5 – 10,5				2		
	8,3 – 9,5					2		8,5 – 11					2	
	10,1 – 1 1,5						2	10,5 – 12,5						2
460 – 480	2,5 – 2, 9		1					2,8 – 3		1				
	2,8 – 3,8			1				2,9 – 3,7			1			
	3,6 – 4,4				1			3,4 – 4,1				1		
	3,8 – 4,8					1		3,7 – 4,5					1	
	4,1 – 5,7		2					4,1 – 6,1		2				
	5,3 – 7,7			2				4,7 – 5, 5						1
	5,4 – 5,6						1	5,5 – 7,5			2			
	6,8 – 8,9				2			7 – 9,5				2		
	7,2 – 9,6					2		9 – 10					2	
	9,8 – 11,4						2	11 – 12						2

[1] Číslo znamená potrebný počet sklopných kovaní.

Vertikálne použitie [1]

výška dvierok (mm)	závesy							miskové závesy						
	hmotnosť dvierok (kg)	prevedenie[1]						hmotnosť dvierok (kg)	prevedenie[1]					
		A	B	C	D	E	F		A	B	C	D	E	F
330 – 380	2,5 – 2, 9	1						2,6 – 3, 1	1					
	4,1 – 5,9		1					4,4 – 5,5		1				
	5,3 – 7,3			1				6,3 – 8,5			1			
	8 – 11				1			7,5 – 9, 3				1		
230 – 27 0	2,2 – 2, 5	1						2,1 – 2, 5	1					
	3,3 – 4,8		1					3,4 – 4,5		1				
	4,1 – 4,8	2						4 – 4, 8	2					
	4,2 – 6			1				4,5 – 5,6			1			
	6,6 – 8,6				1			6,8 – 8,6				1		
	6,8 – 9,6		2					6,8 – 9,2		2				
	9,6 – 12, 8			2				9,2 – 12			2			
270 – 330	1,9 – 2, 3	1						2 – 2, 3	1					
	3,2 – 4,5		1					3 – 4,9		1				
	3,4 – 4,3	2						3,5 – 4,5	2					
	3,8 – 5, 1			1				3,7 – 5, 1			1			
	5,7 – 7,3				1			5,4 – 7,1				1		
	6,1 – 8					1		6,1 – 7,3					1	
	6,3 – 8,1		2					6,1 – 7,7		2				
	7,9 – 11,1			2				7,7 – 10,1			2			
	11,3 – 14,5				2			10,5 – 13,7				2		
	12,9 – 15,5					2		12,1 – 14,5					2	

[1] Číslo znamená potrebný počet sklopných kovaní.

kovanie pre výklopné dvierka

Vertikálne použitie [1]

výška dvierok (mm)	závesy							miskové závesy						
	hmotnosť dvierok (kg)	prevedenie[1]						hmotnosť dvierok (kg)	prevedenie[1]					
		A	B	C	D	E	F		A	B	C	D	E	F
330 – 380	2,6 – 3, 4		1					2,5 – 3, 6		1				
	3,3 – 4,5			1				3,2 – 4,3			1			
	4,9 – 6,3				1			4,6 – 6,1				1		
	5 – 6,5		2					4,9 – 6,4					1	
	5,3 – 6,5					1		5,1 – 6,9		2				
	6,7 – 7,3						1	6,3 – 7,3						1
	7,3 – 8,5			2				6,6 – 9,3			2			
	9,7 – 11,7				2			9,1 – 11,3				2		
	10,7 – 12,9					2		10,5 – 12,9					2	
	13,3 – 14, 9						2	12,5 – 14, 5						2
380 – 430	2,5 – 3, 4		1					2,3 – 3, 2		1				
	3,2 – 4,2			1				3 – 4			1			
	4,4 – 5,4				1			4,4 – 5,4				1		
	4,8 – 5,6					1		4,4 – 6,6		2				
	5 – 6,2		2					4,6 – 5,6					1	
	5,9 – 6,6						1	5,5 – 6,4						1
	6,2 – 8,2			2				6,6 – 8,2			2			
	8,6 – 10,6				2			8,4 – 10,2				2		
	9,8 – 11,4					2		9,4 – 11,4					2	
	11,8 – 13						2	11 – 13						2
430 – 460	2,3 – 3		1					2,3 – 3		1				
	3 – 3,8			1				2,8 – 3,6			1			
	4 – 5,2				1			4,2 – 5,2				1		
	4,6 – 5,4					1		4,2 – 6,2		2				
	4,6 – 6,2		2					4,4 – 5,4					1	
	5,6 – 6						1	5,2 – 6						1
	6,2 – 7, 8			2				5,4 – 7,6			2			
	7,8 – 10,2				2			7,4 – 9,4				2		
	9 – 10,4					2		8,4 – 10,6					2	
	11,4 – 12,2						2	10,6 – 12,2						2
460 – 480	2,4 – 3, 2		1					2,3 – 3		1				
	2,8 – 4			1				2,8 – 3, 6			1			
	3,8 – 5				1			4 – 5,2				1		
	4,5 – 5,4					1		4,2 – 6,2		2				
	4,6 – 6		2					4,4 – 5,4					1	
	5,4 – 6						1	5,2 – 6						1
	5,6 – 7,8			2				5,4 – 7,6			2			
	7,6 – 10				2			7,2 – 9,4				2		
	8,8 – 10,4					2		8,4 – 10,6					2	
	10,8 – 11,6						2	10,4 – 1 1,6						2

[1] Číslo znamená potrebný počet sklopných kovaní.

kovanie pre výklopné dvere

Lift exact, uhol otvorenia 75°

kód	kód Hettich	popis
108270	40721	Lift exact

- sila pružiny je plynulo nastaviteľná až do 220 N podľa hmotnosti dvierok
- max. hmotnosť dvierok: 4,6 kg
- racionálna montáž do predvŕtaných otvorov
- oceľ poniklovaná

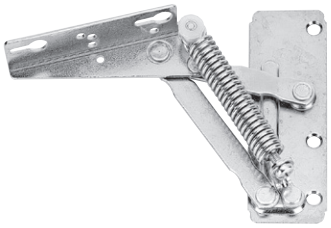

príklad použitia

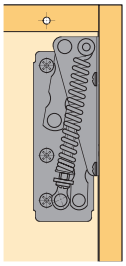

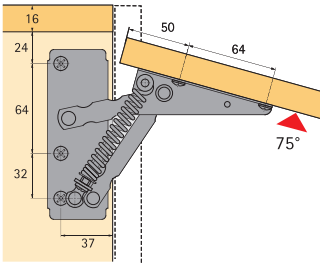

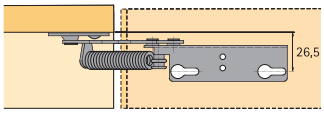

Pre rozmery uvedené na obrázku sú sklopné dvierka v uzavretom stave v rovine s vrchnou doskou.

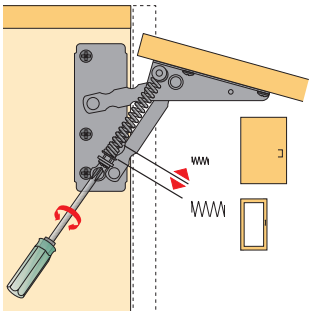

Lift 90, uhol otvorenia 90°

kód	kód Hettich	popis
108283	79389	sila pružiny 180 N
108284	10921	sila pružiny 80 – 220 N

- Lift 90: sila pružiny 180 N max. hmotnosť dvierok 3,3 kg
- Lift 90: sila pružiny 80 – 220 N max. hmotnosť dvierok 4,6 kg
- racionálna montáž do predvŕtaných otvorov
- oceľ poniklovaná

príklad použitia

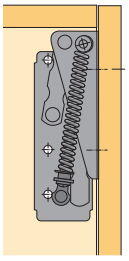

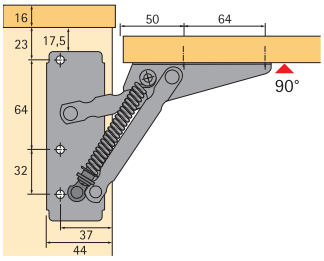

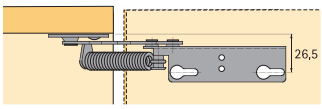

Pre rozmery uvedené na obrázku sú sklopné dvierka v uzavretom stave v rovine s vrchnou doskou.

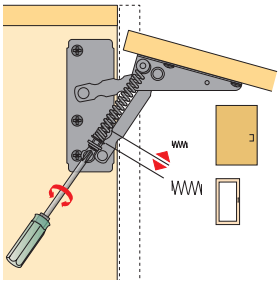

Brzda sklopných dvierok Klassik D s ložiskom L 258 D

kód	kód Hettich	popis
104117	16173	Klassik D/300 svetlá výška skrine 300 – 350 mm

- vysoká kvalita, brzdiaci systém je nastaviteľný bez nároku na údržbu
- vodiaca tyč, ťažná tyč a pätka: oceľ poniklovaná
- telo a ložisko: poniklovaný zinkový odliatok

montážny návod

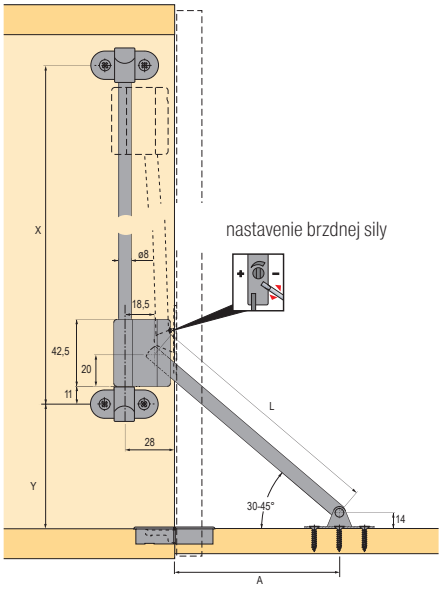

nastavenie brzdnej sily

pätka

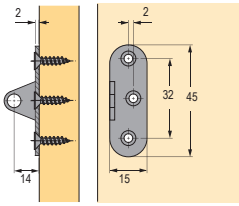

ložisko L 258 D

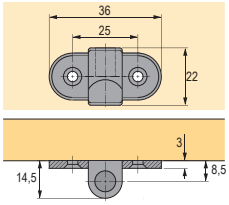

pripevnené skrutkami priemer 3,5 mm DIN 95/DIN 97 so zápustnou hlavou

položka	svetlá výška skrine mm	montážne rozmery mm			
		x	y	a	l
Klassik D/300	300 – 350	182	100	88	153

Sklopné kovanie KH

kód	kód Hettich	popis
104344	13233	dĺžka 200 mm
104345	13235	dĺžka 250 mm

- s telom a pätkou na naskrutkovanie
- oceľ poniklovaná
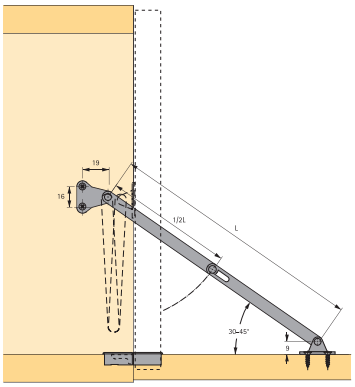
príklad použitia