Dēmos

Všetko pre výrobu nábytku

Opravy v katalógu Kovania 2020

Strana 2.60

N Sada Space Step

	kód	kód Blum	popis
1	389310	Z95.4100	sada Space Step 410 mm, Orion sivá
	389311	Z95.4600	sada Space Step 460 mm, Orion sivá

Priečny nosník

	kód	kód Blum	popis
2	~~389310~~	Z95Q1040A	priečny nosník k sade Space Step

chyba	oprava
389310	skladom
389311	skladom
389310	389312, skladom

Strana 2.107-109

Nepresne uvedený údaj odpočtu hĺbky zásuvky a korpusu NL

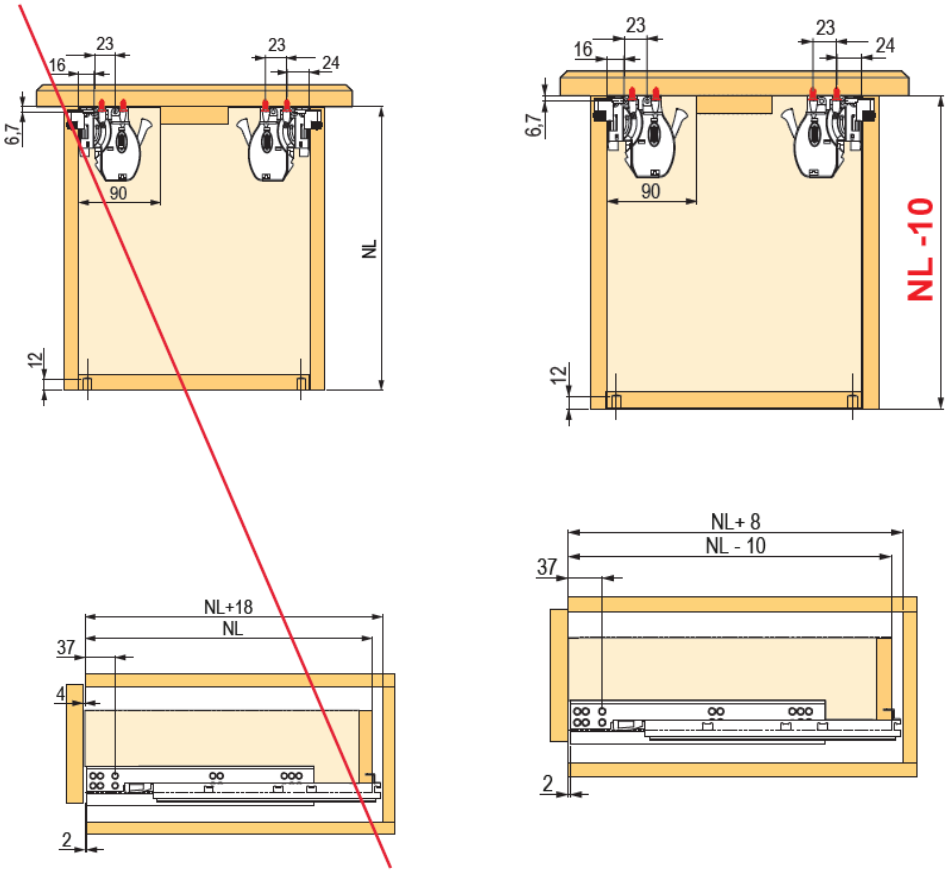

Strana 2.157

Vnútorná výška bočníc 70 mm, výsuvy EB 10,5 (pre hrúbku bočníc korpusu 18 mm)

		výsuvy[2]						
dĺžka (mm)	bočnice[1]	Silent System 30 kg	Silent System 50 kg	Push to open 10 kg	Push to open 30 kg	Push to open 50 kg	Push to open 30 kg	Push to open 50 kg
260	295209	185713 + 185715	×	352800	352809	×	210459	×
300	295210	185794 + 185795	186532	352803	352812	352872	210432	210449
350	295211	185716 + 185717	107039	352804 + 352805	352815	352875	210433	210450
420	295212	185718 + 185719	107123	×	352818	352878	210434	210451
470	295213	130789 + 130790	294577 + 294578	×	352819 + 352820	352881	208912 + 208913	210452
520	295214	131977 + 131978	294581 + 294582	×	352824	352884	210436	210394
620	295215	×	294583 + 294584	×	×	352887	×	210395

[1] súčasťou balenia sú krytky s potlačou Hettich a príchyty čela s rozperkami

[2] Silent System – Silent System (tlmenie), Push to open Silent – Push to open Silent (bezúchytkové otváranie s tlmeným zatváraním), Push to open – Push to open (bezúchytkové otváranie).

- Hodnotu EB v názve pod jednotlivými tabuľkami doplňte do vzorca na výpočet šírky dna a chrbta.

Push to open silent 10 kg
Push to open silent 30 kg
Push to open silent 50 kg

Strana 2.181

Výsuvy EB 13 (pro tloušťku bočnic korpusu 18 mm)

délka (mm)	Silent System							
	10 kg		40 kg		60 kg		80 kg	
	levý	pravý	levý	pravý	levý	pravý	levý	pravý
270	352595	352596	352599	352600	×	×	×	×
300	352602	~~652603~~	352605	352606	×	×	×	×
350	352608	352609	352611	352612	×	×	×	×
400	×	×	352614	~~652615~~	352617	352618	×	×
450	×	×	352620	352621	352623	352624	×	×
500	×	×	352626	352627	352629	352630	352632	352633
550	×	×	352635	352636	352638	352639	352641	352642
650	×	×	352644	352645	352647	352648	352650	352651

Balení po:

Do délky 500 po 15 ks, 550 a 650 po 10 ks (bez ohledu na nosnost nebo typ výsuvu).

[1] mechanismy pro bezúchytkové otvírání s tlumeným zavřením Push to open Silent, str. 2.180

chyba	oprava
~~652603~~	352603
~~652615~~	352615

Strana 2.182

Reling

dĺžka (mm)	biely		antracit		šampaň		čelný príchyt relingu skrutka/ rozperka
	ľavý	pravý	ľavý	pravý	ľavý	pravý	
270	225961	225962	225959	225960	300959	300960	226404 / 226403
300	225969	225970	225967	225968	300890	300891	
350	225977	225978	225975	225976	300955	300956	
400	225985	225986	225983	225984	~~900892~~	300893	
450	225993	225994	225991	225992	300942	300943	
500	226001	226002	225999	226000	300894	300895	
550	226009	226010	226007	226008	300961	300962	
650	226017	226018	226015	226016	300896	300897	

chyba	oprava
~~900892~~	300892

Strana 2.195

Mechanizmus pre bezúchytkové otváranie Push to open Silent

Mechanizmy Push to open Silent

kód	kód Hettich	pre dĺžku výsuvov (mm)	nosnosť výsuvov (kg)	celková hmotnosť (kg)
361235	9246312	250 – 350	10	<10
361236	9246315	250 – 600	30	8 – 20
361237	9246316	350 – 600	30	10 – 30

chyba	oprava
361236	skladom
361237	skladom

Strana 2.197

Celovýsuv Quadro V6 s integrovaným tlumením
Silent System , nosnost 30 kg

kód	délka (mm)	hloubka korpusu (min - mm)	rozteč vrtání b1 (mm)	rozteč vrtání b2 (mm)
317639	300	313	192	×
317640	350	363	192	×
317641	400	413	224	×
317642	450	463	256	×
317643	500	513	288	224
~~369919~~	550	563	288	224
~~369920~~	600	613	352	

- **Silent System:** - integrované tlumení zajistí měkké a tiché dovírání zásuvky

chyba	oprava
~~369919~~	367919
~~369920~~	367920

Strana 2.200

	typ adaptéra pre 2 zásuvky so spoločným čelom
	~~218284~~
	~~218284~~
	~~218284~~
	318285
	~~218284~~

chyba	oprava
~~218284~~	318284

Strana 4.44

N Graffito

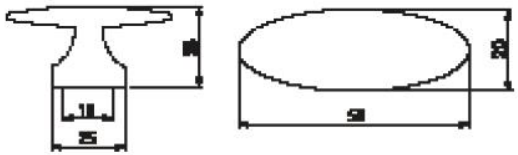

staročierna brúsená	nikel tmavý lesklý
398242	398278

Strana 4.56

Marusa

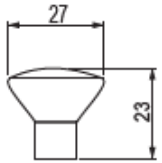

nikel matný	chróm matný	~~biela matná~~
35171	35172	35173

35173	chróm lesklý

Strana 4.157

Anzio

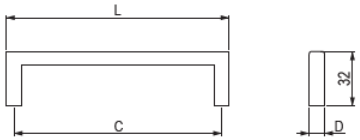

kód	kód Hettich	povrch	rozteč vŕtania C (mm)	dĺžka L (mm)	šírka D (mm)
360423	9204164	nehrdzavejúca oceľ brúsená	96	106	10
133350	1160018	nehrdzavejúca oceľ brúsená	128	138	10
154276	1160019	nehrdzavejúca oceľ brúsená	160	170	10
343976	9204175	nehrdzavejúca oceľ brúsená	192	202	10
135134	1160020	nehrdzavejúca oceľ brúsená	224	234	10
146741	1160021	nehrdzavejúca oceľ brúsená	288	298	10
318716	9204177	nehrdzavejúca oceľ brúsená	320	330	10
133349	1160022	nehrdzavejúca oceľ brúsená	352	362	10
146742	1160023	nehrdzavejúca oceľ brúsená	480	490	10
153625	1160024	nehrdzavejúca oceľ brúsená	608	618	10
146743	1160025	nehrdzavejúca oceľ brúsená	736	746	10
335529	9207348	nehrdzavejúca oceľ brúsená	160	172	12
360424	9207356	nehrdzavejúca oceľ brúsená	192	204	12
360426	9207349	nehrdzavejúca oceľ brúsená	320	332	12
317524	9207350	nehrdzavejúca oceľ brúsená	416	428	12
360427	9207351	nehrdzavejúca oceľ brúsená	512	524	12
360430	9207352	nehrdzavejúca oceľ brúsená	736	748	12
317525	9207354	nehrdzavejúca oceľ brúsená	832	844	12

chyba	oprava
135134	skladom
133349	skladom
146742	skladom

Strana 5.126 všetky označené kódy = skladom

WingLine L
Push to move

Dvere sa úplne otvoria krátkym zatlačením,
pri zatvorení je potrebné ich dotlačiť.

nosnosť (kg)	súpravy vozíkov							mechanizmus					
	sivá		biela		čierna			sivá		biela		čierna	
	ľavý	pravý	ľavý	pravý	ľavý	pravý		ľavý	pravý	ľavý	pravý	ľavý	pravý
12 kg bez dolného vedenia	409239	409242	409240	409243	409241	409244	ľahký	409261	409264	409262	409265	409263	409266
12 kg s dolným vedením	409221	409224	409222	409225	409223	409226	stredný	409267	409270	409268	409271	409269	409272
25 kg s dolným vedením	409227	409230	409228	409231	409229	409232	ťažký	409273	409276	409274	409277	409275	409278

Pull to move Silent

Dvere sa úplne otvoria po potiahnutí za úchytku do uhla cca 30°,
pri zatvorení je potrebné ich dotlačiť.

nosnosť (kg)	súpravy vozíkov							mechanizmus					
	sivá		biela		čierna			sivá		biela		čierna	
	ľavý	pravý	ľavý	pravý	ľavý	pravý		ľavý	pravý	ľavý	pravý	ľavý	pravý
12 kg bez dolného vedenia	409233	409236	409234	409237	409235	409238	ľahký	409279	409282	409280	409283	409281	409284
12 kg s dolným vedením	409209	409212	409210	409213	409211	409214	stredný	409285	409288	409286	409289	409287	409290
25 kg s dolným vedením	409215	409218	409216	409219	409217	409220	ťažký	409291	409294	409292	409295	409293	409296

Strana 5.126

Vodiace profily

len horný (mm)	eloxovaný hliník	biely	čierny
1200	409249	409250	409251
2400	409252	409253	409254

horné i spodné (mm)	eloxovaný hliník	biely	čierny
1200	409255	409256	409257
2400	409258	409259	409260

Strana 7.35

~~Tiahlo excentra Quick~~

s eurozávitom

kód	rozstup i (mm)	priemer vŕtania (mm)	dĺžka závitu L (mm)
92796	24	5	9,5
15020	34	5	11

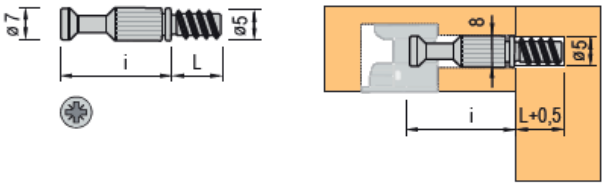

92796	Tiahlo excentra - typ TE

Strana 7.71

Spojovací profil chrbtový (2 m)

kód	farba
~~205537~~	čierny
205355	biely
205356	buk

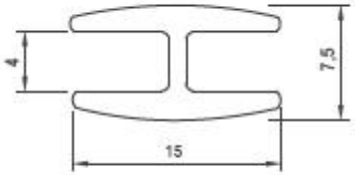

chyba	oprava
~~205537~~	205357

Strana 14.15

N Akumulátorový hoblík

kód	kód Bosch	opis	batérie
367565	0.601.5A7.001	GHO 12V-20	3.0Ah

Technické parametre:

- napätie akumulátora 12 V
- šírka hoblíka, max. 56 mm
- hmotnosť bez akumulátora 1,5 kg
- šírka upnutia 0 – 2 mm
- voľnobežné otáčky 14 500 ot./min
- hĺbka drážky 0 – 17 mm
- obsah balenia: L-BOXX, nabíjačka, 2× batéria, 2× hobľovací nôž

chyba	oprava
~~367565~~	367575